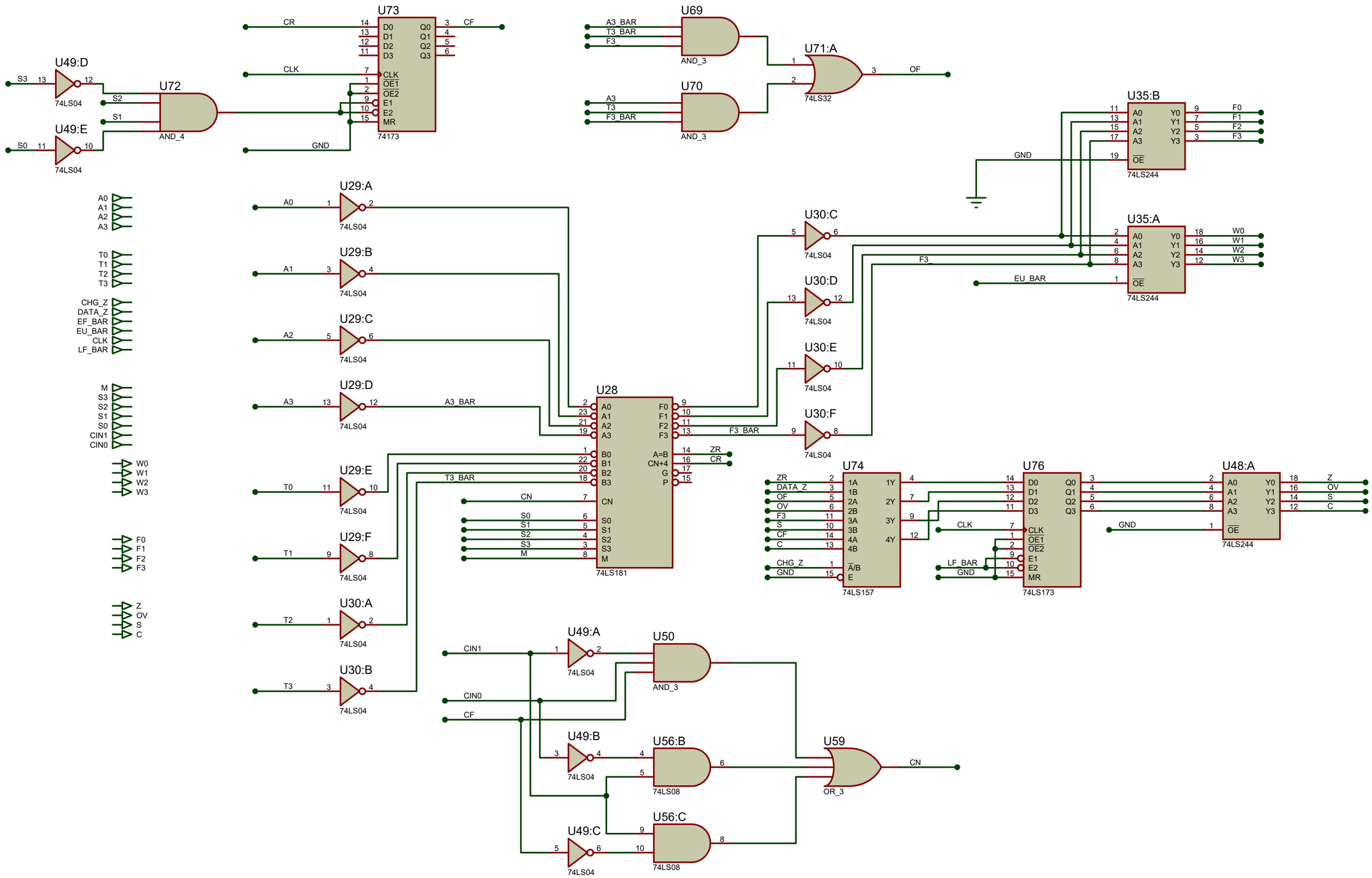
U73
74173
CR
CLK
GND
CF
U49:D
74LS04
U49:E
74LS04
U72
AND_4
S3
S2
S1
S0
U69
AND_3
U70
AND_3
U71:A
74LS32
A3_BAR
T3_BAR
F3
A3
T3
F3_BAR
OF
U35:B
74LS244
U35:A
74LS244
F0
F1
F2
F3
W0
W1
W2
W3
EU_BAR
U29:A
U29:B
U29:C
U29:D
U29:E
U29:F
U30:A
U30:B
U30:C
U30:D
U30:E
U30:F
74LS04
U28
74LS181
A=B
CN+4
ZR
CR
CN
M
CIN1
CIN0
U74
74LS157
U76
74LS173
U48:A
74LS244
Z
OV
S
C
CHG_Z
DATA_Z
LF_BAR
U49:A
U49:B
U49:C
U50
AND_3
U56:B
74LS08
U56:C
74LS08
U59
OR_3

ALU