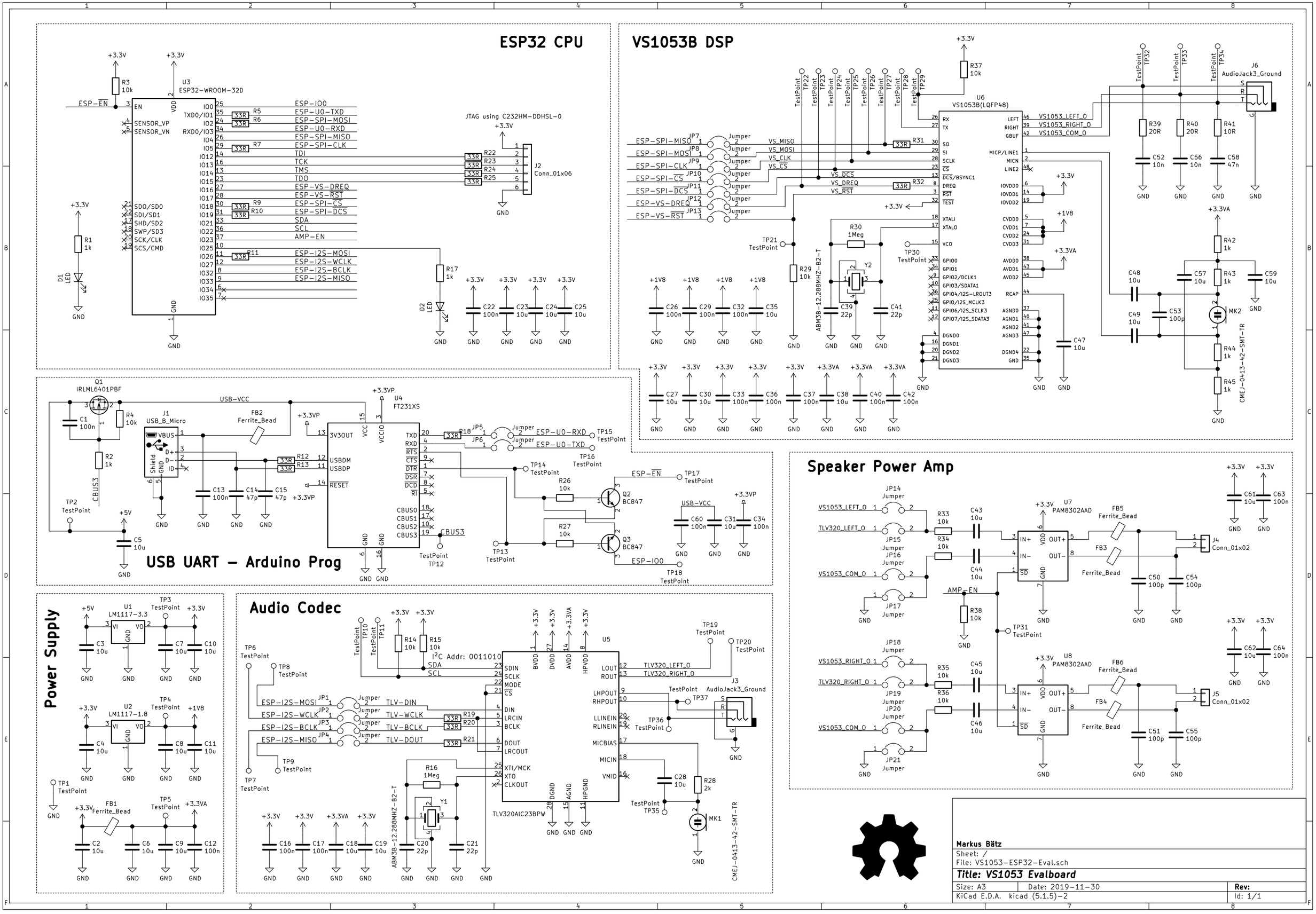

Markus Bätz

Sheet: /

File: VS1053-ESP32-Eval.sch

Title: VS1053 Evalboard

Size: A3	Date: 2019-11-30	Rev:
KiCad E.D.A. kicad (5.1.5)-2		Id: 1/1