SLIM

Słupek ruchomy

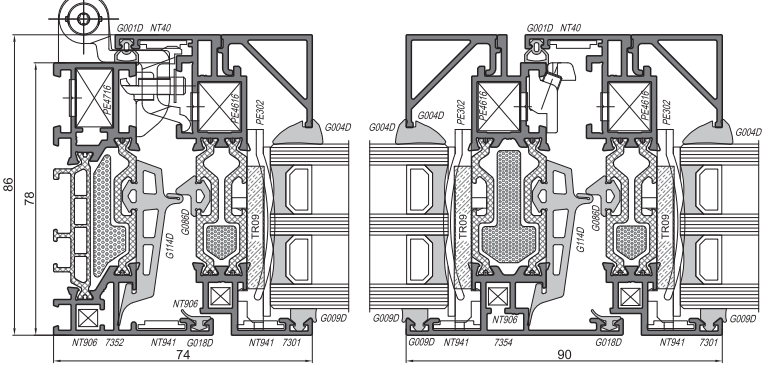

SLIM INDUSTRIAL

Ościeżnica ze skrzydłem okiennym
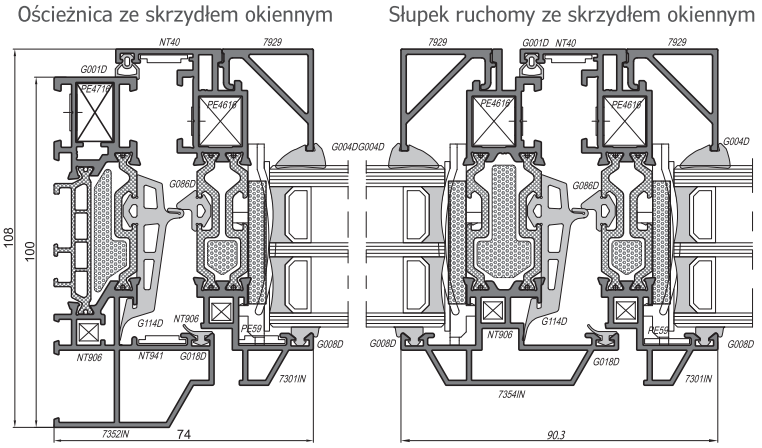
Słupek ruchomy ze skrzydłem okiennym