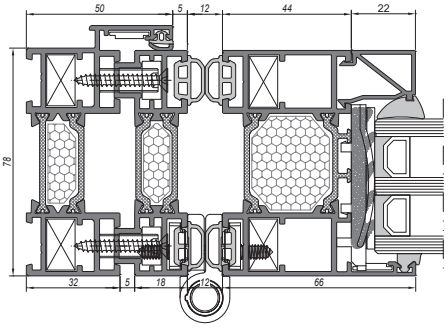
50
5
12
44
22
78
32
5
18
12
66

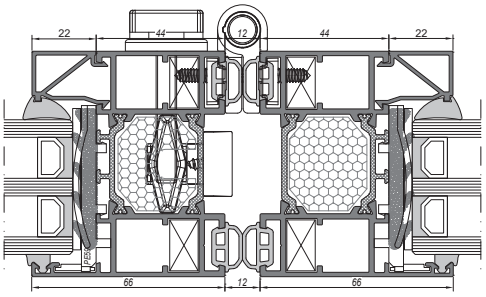
22
44
12
44
22
66
12
66

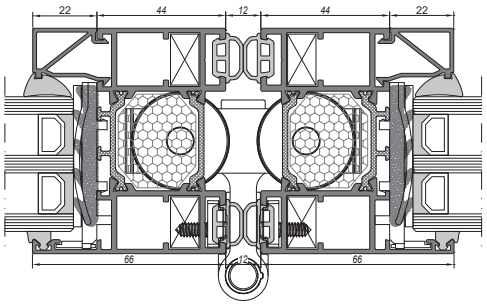
22
44
12
44
22
66
12
66

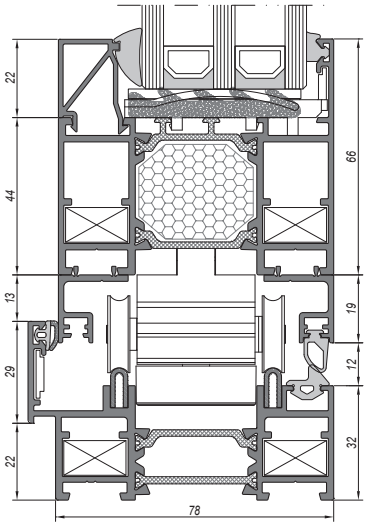
22
44
13
29
22
66
19
12
32
78