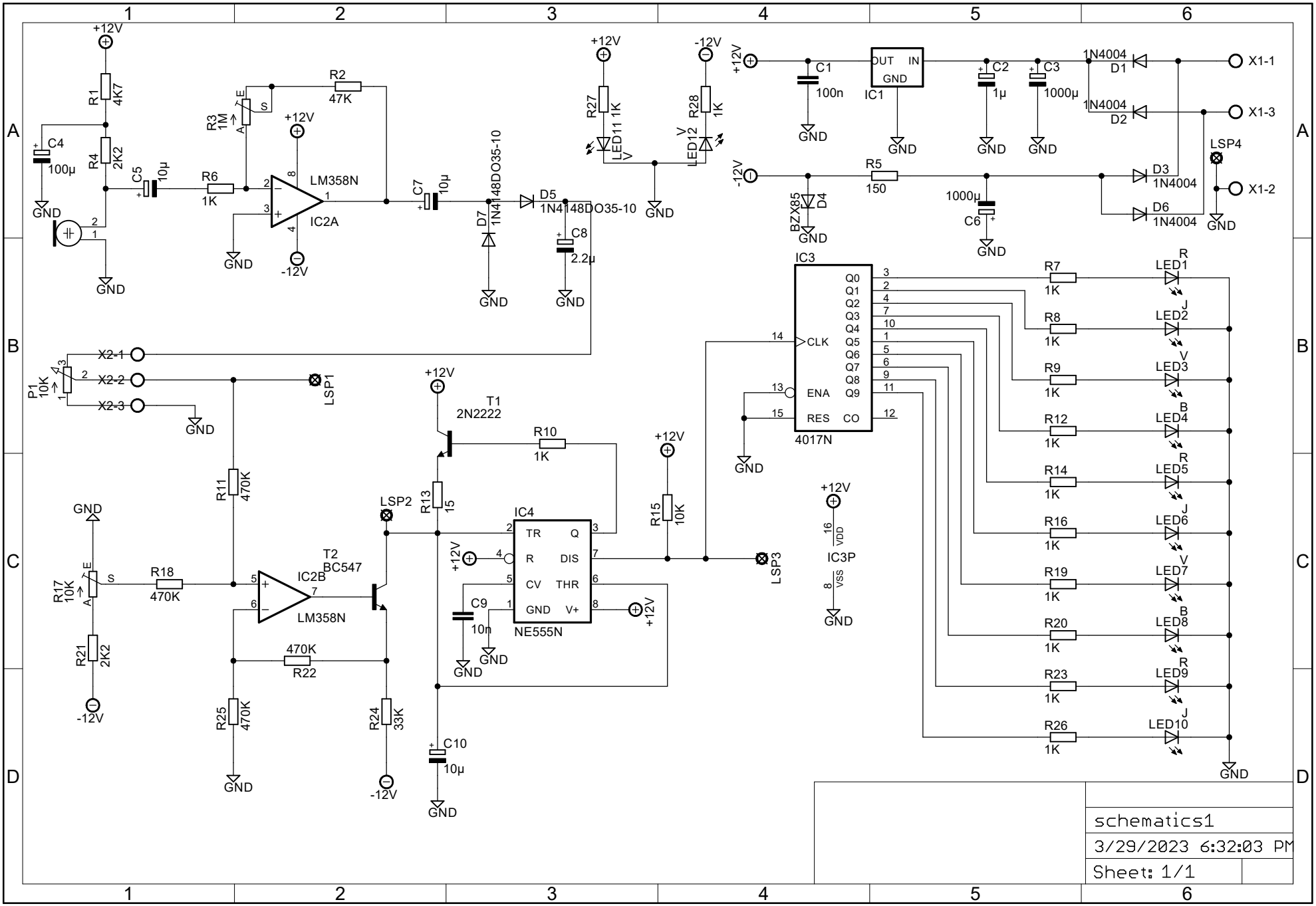
+12V
-12V
R1 4K7
R2 47K
R3 1M
R4 2K2
C4 100µ
C5 10µ
R6 1K
LM358N
IC2A
C7 10µ
D7 1N4148DO35-10
D5 1N4148DO35-10
C8 2.2µ
R27 1K
LED11
R28 1K
LED12
C1 100n
IC1
OUT IN GND
C2 1µ
C3 1000µ
1N4004 D1
1N4004 D2
X1-1
X1-3
X1-2
LSP4
R5 150
1000µ C6
BZX85 D4
D3 1N4004
D6 1N4004
IC3
4017N
CLK ENA RES
Q0 Q1 Q2 Q3 Q4 Q5 Q6 Q7 Q8 Q9 CO
R7 1K
R8 1K
R9 1K
R12 1K
R14 1K
R16 1K
R19 1K
R20 1K
R23 1K
R26 1K
LED1
LED2
LED3
LED4
LED5
LED6
LED7
LED8
LED9
LED10
X2-1
X2-2
X2-3
P1 10K
LSP1
T1 2N2222
R10 1K
R11 470K
R13 15
LSP2
IC4
NE555N
TR R CV GND Q DIS THR V+
C9 10n
R15 10K
LSP3
IC3P
VDD VSS
R17 10K
R18 470K
IC2B
LM358N
T2 BC547
R21 2K2
470K R22
R25 470K
R24 33K
C10 10µ
GND
schematics1
3/29/2023 6:32:03 PM
Sheet: 1/1