ФЭЧПМ.2023.01

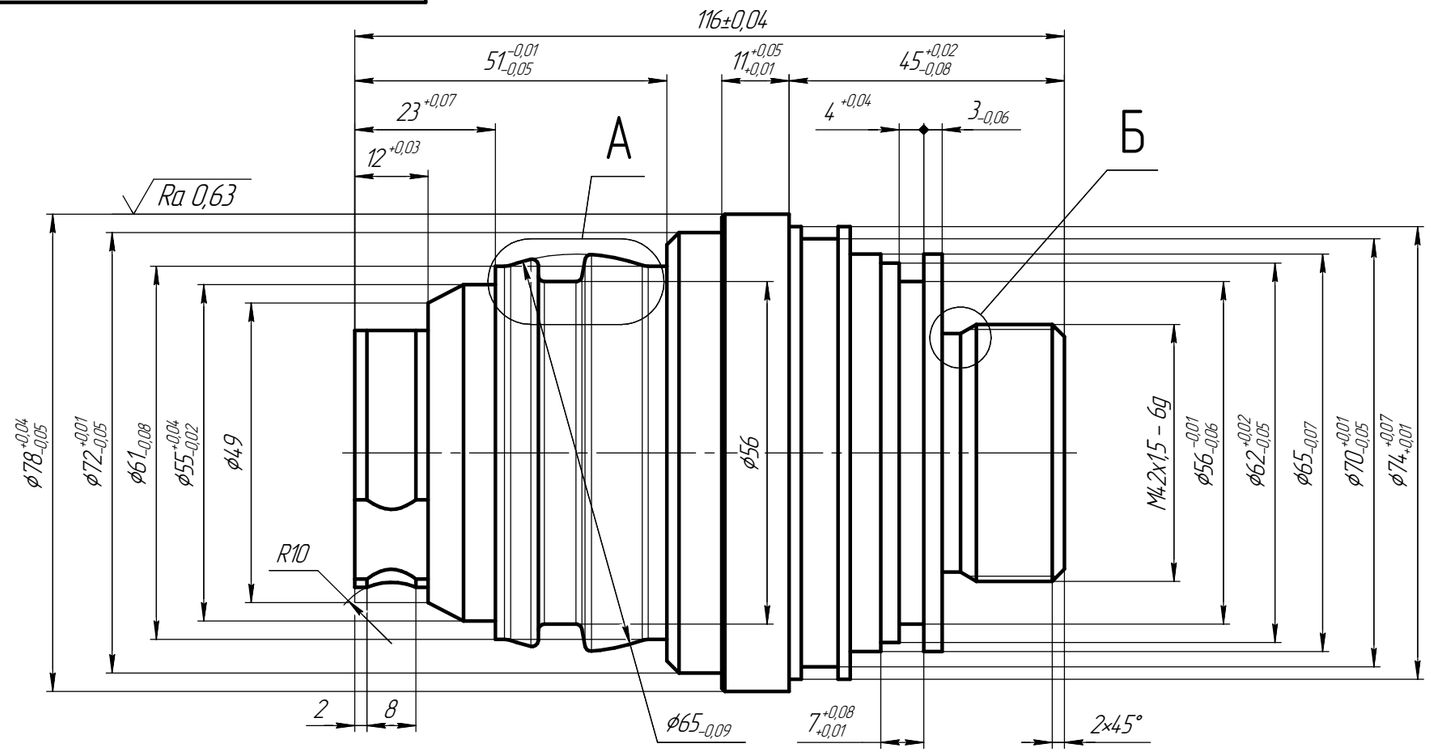

Б(2:1)

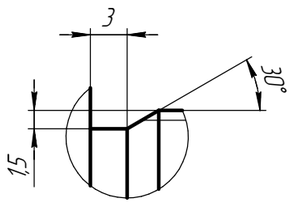

Ra 2,5 (√)

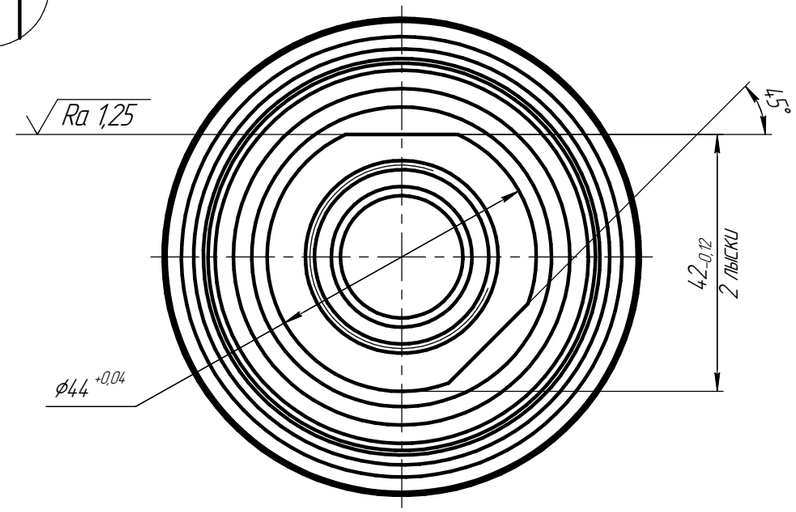

А(2:1)

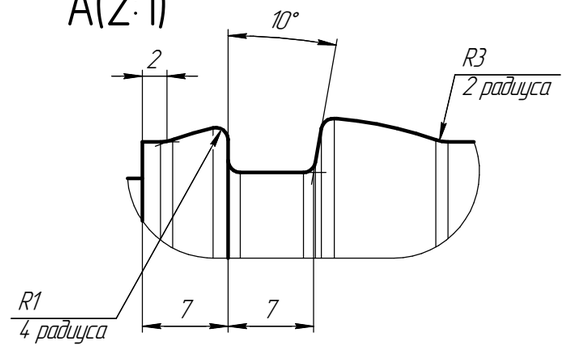

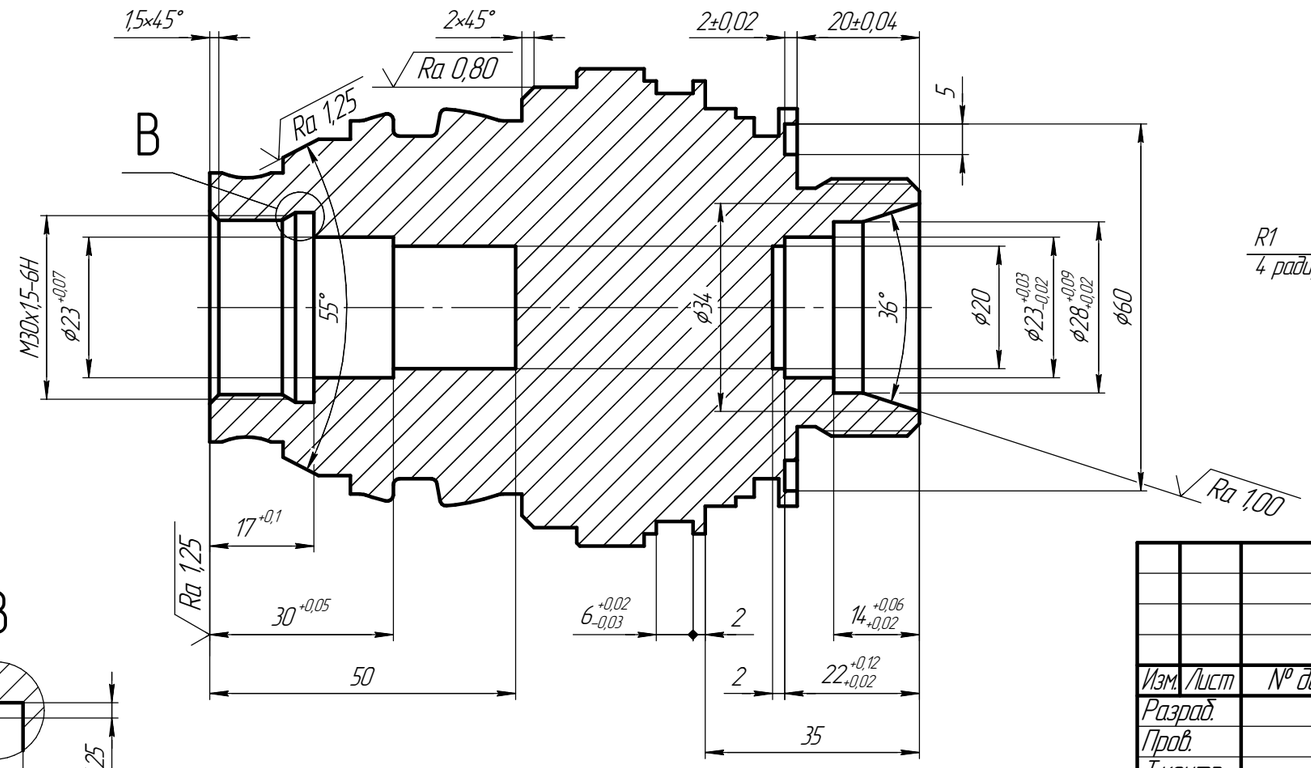

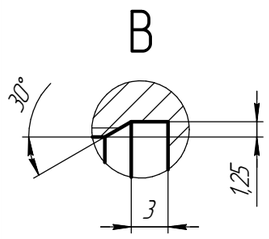

1 Неуказанные предельные отклонения ±0,06 мм;
2 Резьбу M42x1,5-6g выполнить: наружный диаметр ϕ42 -0,23 мм, средний диаметр ϕ41,026 -0,15 мм;
3 Острые кромки притупить R0,3 мм;
4 * размер для справки;

					ФЭЧПМ.2023.01			
Изм.	Лист	№ докум.	Подп.	Дата	К3 токарные работы на станках с ЧПУ юниоры Модуль 1	Лит.	Масса	Масштаб
Разраб.							0,8	1:1
Пров.						Лист	Листов 1	
Т.контр.					Д16Т ГОСТ 4784-97 ϕ80x120	ФЭ Чемпионата по профессиональному мастерству «Профессионалы» СПБ 2023		
Н.контр.								
Утв.								

Перв. примен. | Справ. № | Подп. и дата | Инв. № дубл. | Взам. инв. № | Подп. и дата | Инв. № подл.

Копировал | Формат А3