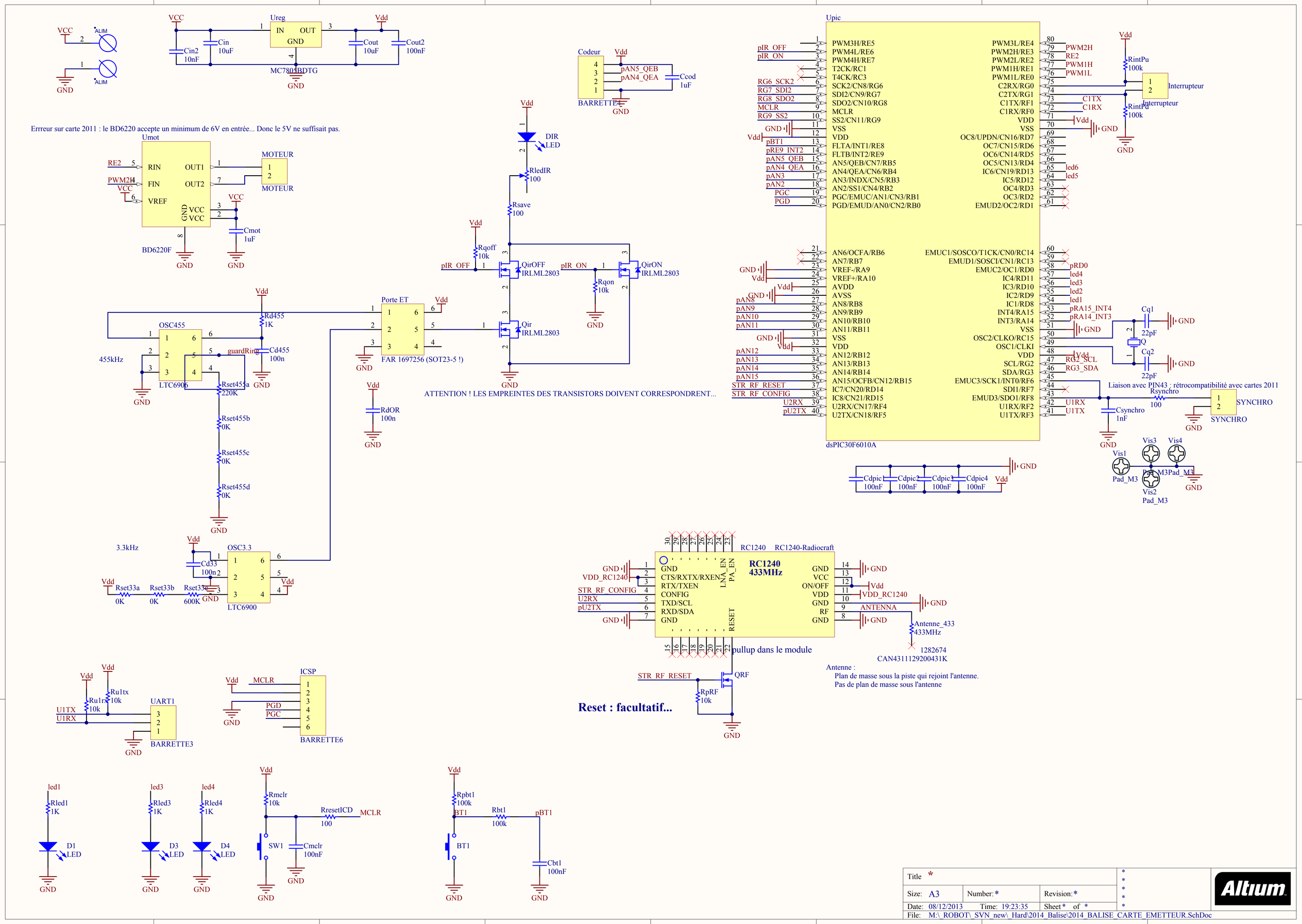
Errreur sur carte 2011 : le BD6220 accepte un minimum de 6V en entrée... Donc le 5V ne suffisait pas.
Ureg
MC7805BDTG
Cin 10uF
Cin2 10nF
Cout 10uF
Cout2 100nF
Codeur
BARRETTE4
Ccod 1uF
Umot
BD6220F
MOTEUR
Cmot 1uF
DIR LED
RledIR 100
Rsave 100
Rqoff 10k
QirOFF IRLML2803
QirON IRLML2803
Rqon 10k
Qir IRLML2803
ATTENTION ! LES EMPREINTES DES TRANSISTORS DOIVENT CORRESPONDRENT...
Rd455 1K
OSC455
LTC6906
455kHz
guardRing
Cd455 100n
Rset455a 220K
Rset455b 0K
Rset455c 0K
Rset455d 0K
Porte ET
FAR 1697256 (SOT23-5 !)
RdOR 100n
3.3kHz
OSC3.3
Cd33 100n
Rset33a 0K
Rset33b 0K
Rset33c 600K
LTC6900
Upic
dsPIC30F6010A
RintPu 100k
Interrupteur
Cq1 22pF
Cq2 22pF
Q
Liaison avec PIN43 : rétrocompatibilité avec cartes 2011
Rsynchro 100
Csynchro 1nF
SYNCHRO
Vis1
Vis2
Vis3
Vis4
Pad_M3
Cdpic1 100nF
Cdpic2 100nF
Cdpic3 100nF
Cdpic4 100nF
RC1240 433MHz
RC1240 RC1240-Radiocraft
pullup dans le module
Antenne_433 433MHz
1282674
CAN4311129200431K
Antenne :
Plan de masse sous la piste qui rejoint l'antenne.
Pas de plan de masse sous l'antenne
QRF
RpRF 10k
Reset : facultatif...
UART1
BARRETTE3
ICSP
BARRETTE6
Ru1tx 10k
Ru1rx 10k
U1TX
U1RX
led1
Rled1 1K
D1 LED
led3
Rled3 1K
D3 LED
led4
Rled4 1K
D4 LED
Rmclr 10k
RresetICD 100
MCLR
SW1
Cmclr 100nF
Rpbt1 100k
BT1
Rbt1 100k
pBT1
Cbt1 100nF
Title *
Size: A3
Number: *
Revision: *
Date: 08/12/2013
Time: 19:23:35
Sheet * of *
File: M:_ROBOT_SVN_new_Hard\2014_Balise\2014_BALISE_CARTE_EMETTEUR.SchDoc
Altium

ROBOT ESEO 2014
Emetteur
Balise
Antenne_433
ICSP
RC1240
LED IR
MOTEUR
UART
GND Rx Tx
synchro
user
uart
run
RS
10u
100n
100n
10u
100n

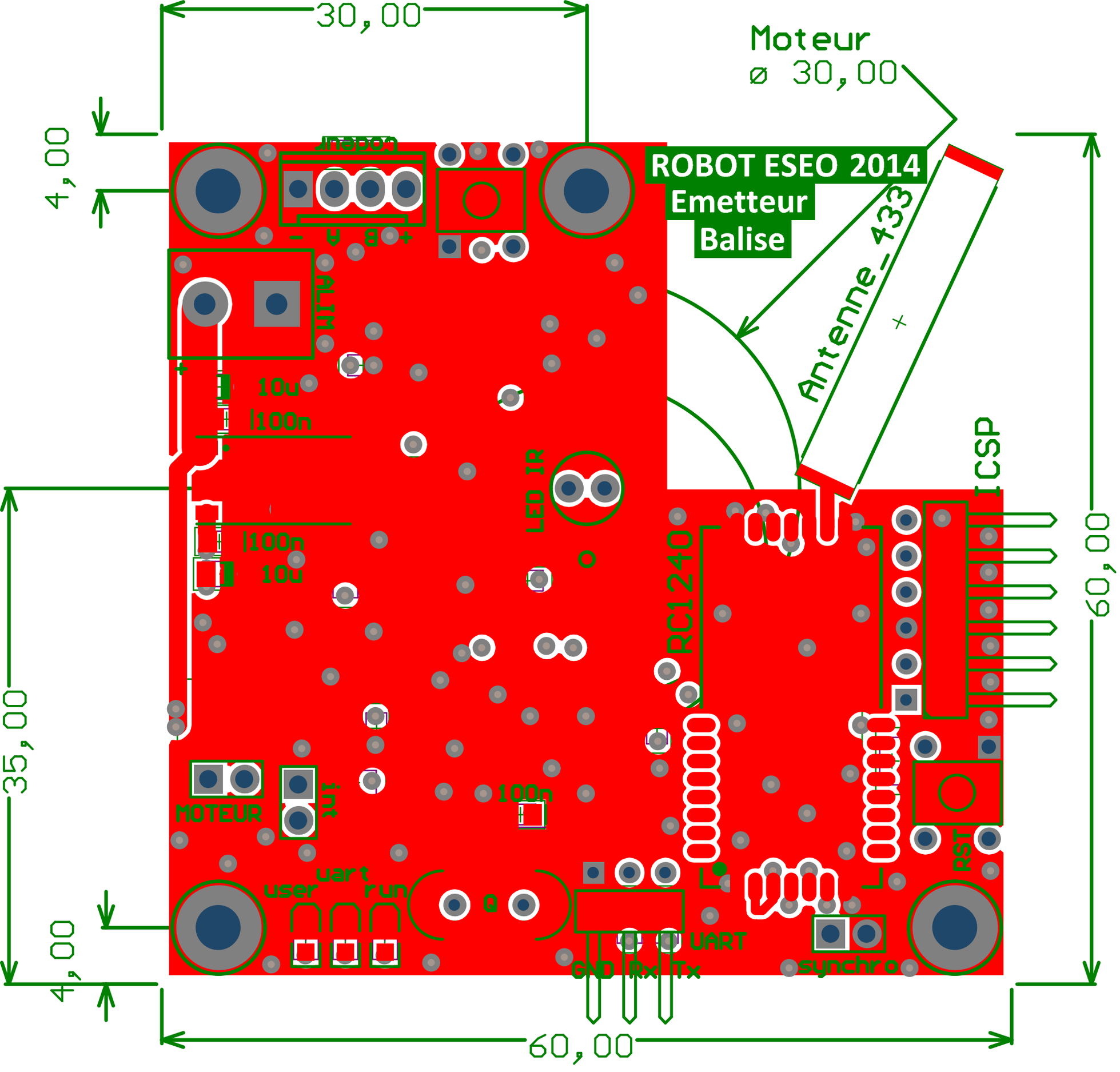
ROBOT ESEO 2014
Emetteur
Balise
Moteur
ø 30,00
Antenne_433
30,00
4,00
35,00
60,00
60,00
4,00
moteur
B
A
-
+
ALIM
10u
100n
100n
10u
LED IR
RC1240
ICSP
MOTEUR
out
100n
uart
user
run
UART
GND
Rx
Tx
synchro
RST

1uF
100k
220k
455kHz
100n
GND
MOSP10k
BD6220
Motor
1uF
100n
100k
100k
1k
1k
1k
22p
22p
100n
10k
10k
100n
MOSN
10k
10k
100n
100n
LED_IR
33kHz
600k
100k
1uF
MOSN
10k
100n
10k
100n
10k
100n

Moteur
⌀ 30,00
30,00
4,00
60,00
32,00
4,00
1µF
100k
220k
100k
R1
455kHz
1k
600k
100n
AND
3.33kHz
LED_IR
Type
MOSN
MOSP
10k
100n
100n
10k
BD6220
1µF
DSPIC30F
100n
100k
Moteur
100k
10k
MOSN
10k
100n
100n
100
1k
1k
1k
100k
100
10k
10k
22p
22p