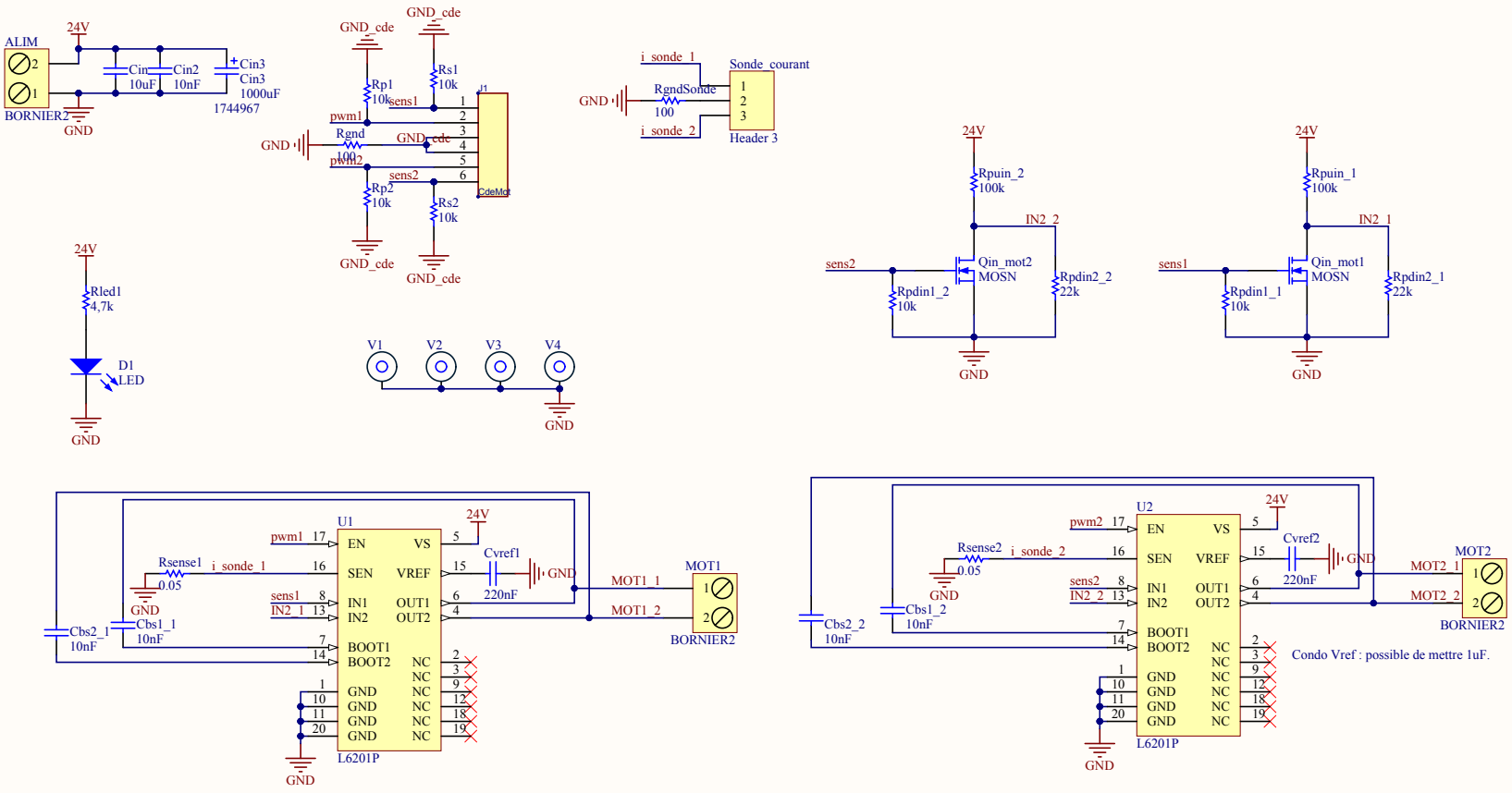
ALIM
24V
BORNIER2
GND
Cin 10uF
Cin2 10nF
Cin3 Cin3 1000uF
1744967
GND_cde
Rp1 10k
Rs1 10k
sens1
pwm1
Rgnd 100
pwm2
sens2
Rp2 10k
Rs2 10k
J1
CdeMot
i_sonde_1
RgndSonde 100
i_sonde_2
Sonde_courant
Header 3
Rpuin_2 100k
IN2_2
Qin_mot2 MOSN
Rpdin1_2 10k
Rpdin2_2 22k
Rpuin_1 100k
IN2_1
Qin_mot1 MOSN
Rpdin1_1 10k
Rpdin2_1 22k
Rled1 4,7k
D1 LED
V1
V2
V3
V4
U1
EN
VS
SEN
VREF
IN1
OUT1
IN2
OUT2
BOOT1
BOOT2
NC
L6201P
Rsense1 0.05
Cvref1 220nF
Cbs2_1 10nF
Cbs1_1 10nF
MOT1_1
MOT1_2
MOT1
U2
Rsense2 0.05
Cvref2 220nF
Cbs2_2 10nF
Cbs1_2 10nF
MOT2_1
MOT2_2
MOT2
Condo Vref : possible de mettre 1uF.

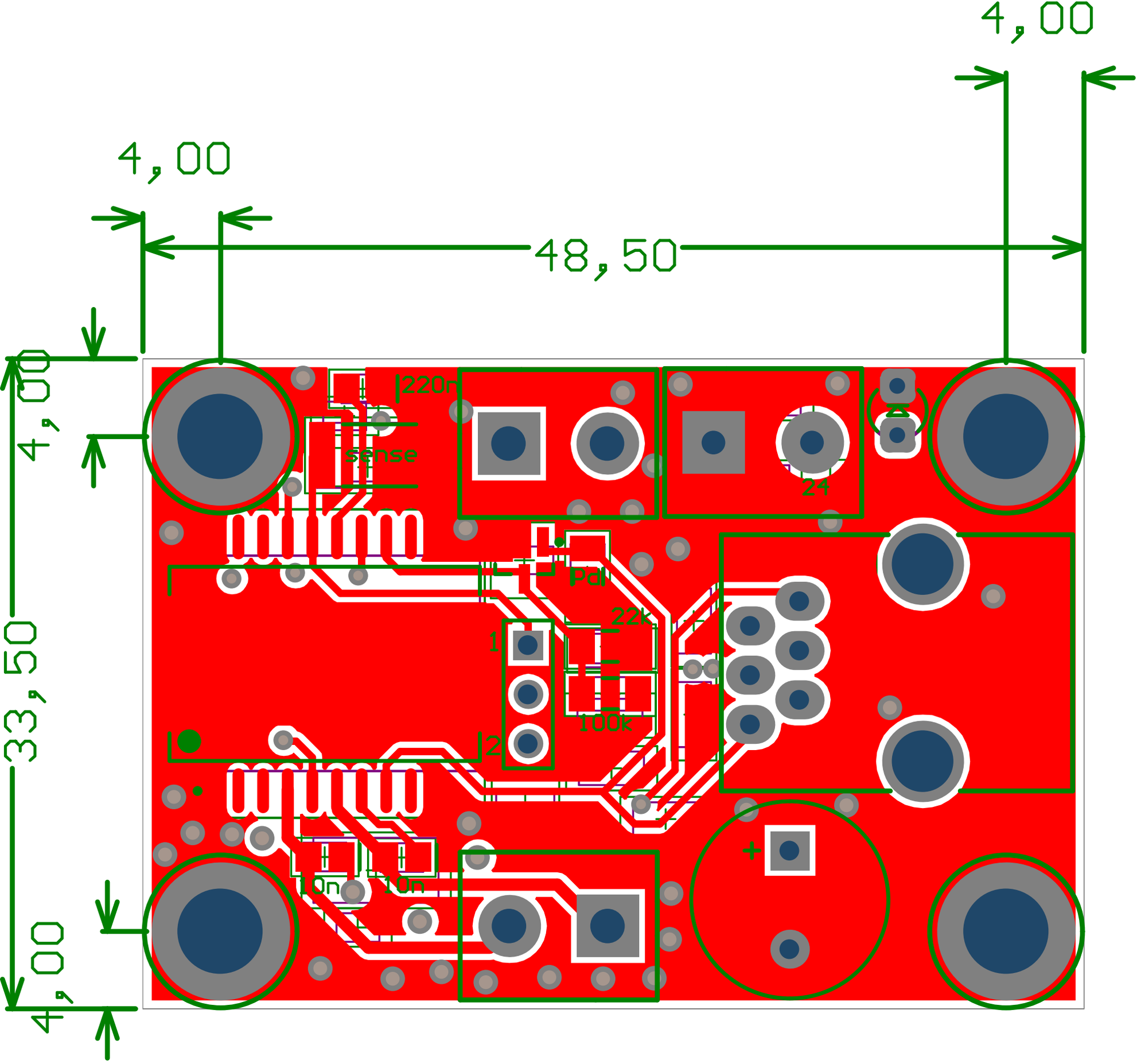
4,00
4,00
48,50
4,00
33,50
4,00
220n
sense
24
Pad
22k
1
100k
2
10n
10n

4,00
48,50
4,00
4,00
33,20
4,00
Carte Puissance
ROBOT ESEO 2016
Dorian
10u
24
4.7k
10n
10n
10n
S2
P2
P1
S1
100
100
100k
22k
MOSN
sense
220n

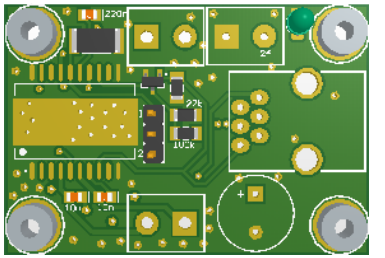
220n
24
22k
10k
J2
10n
22n

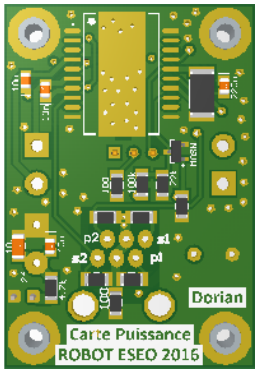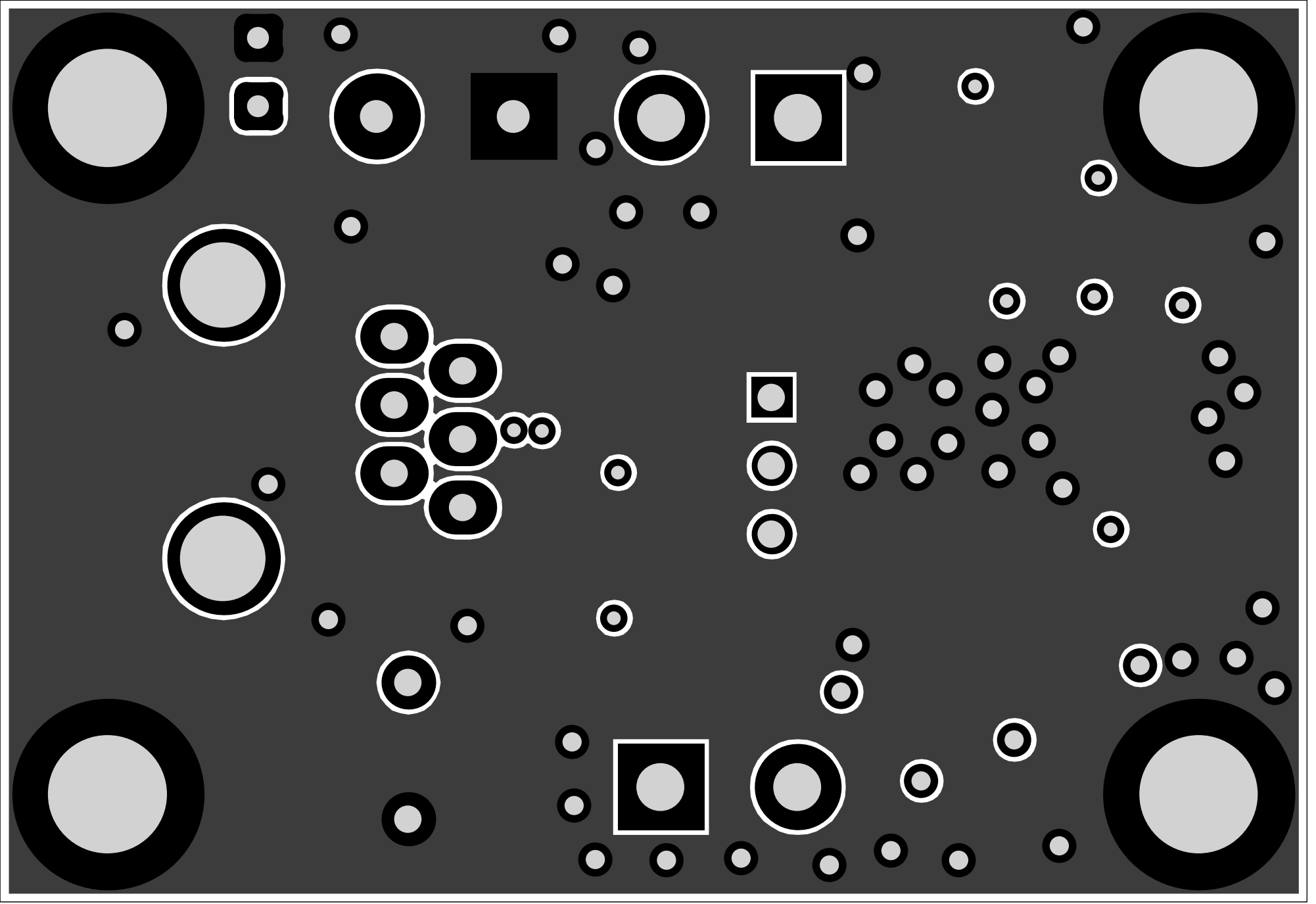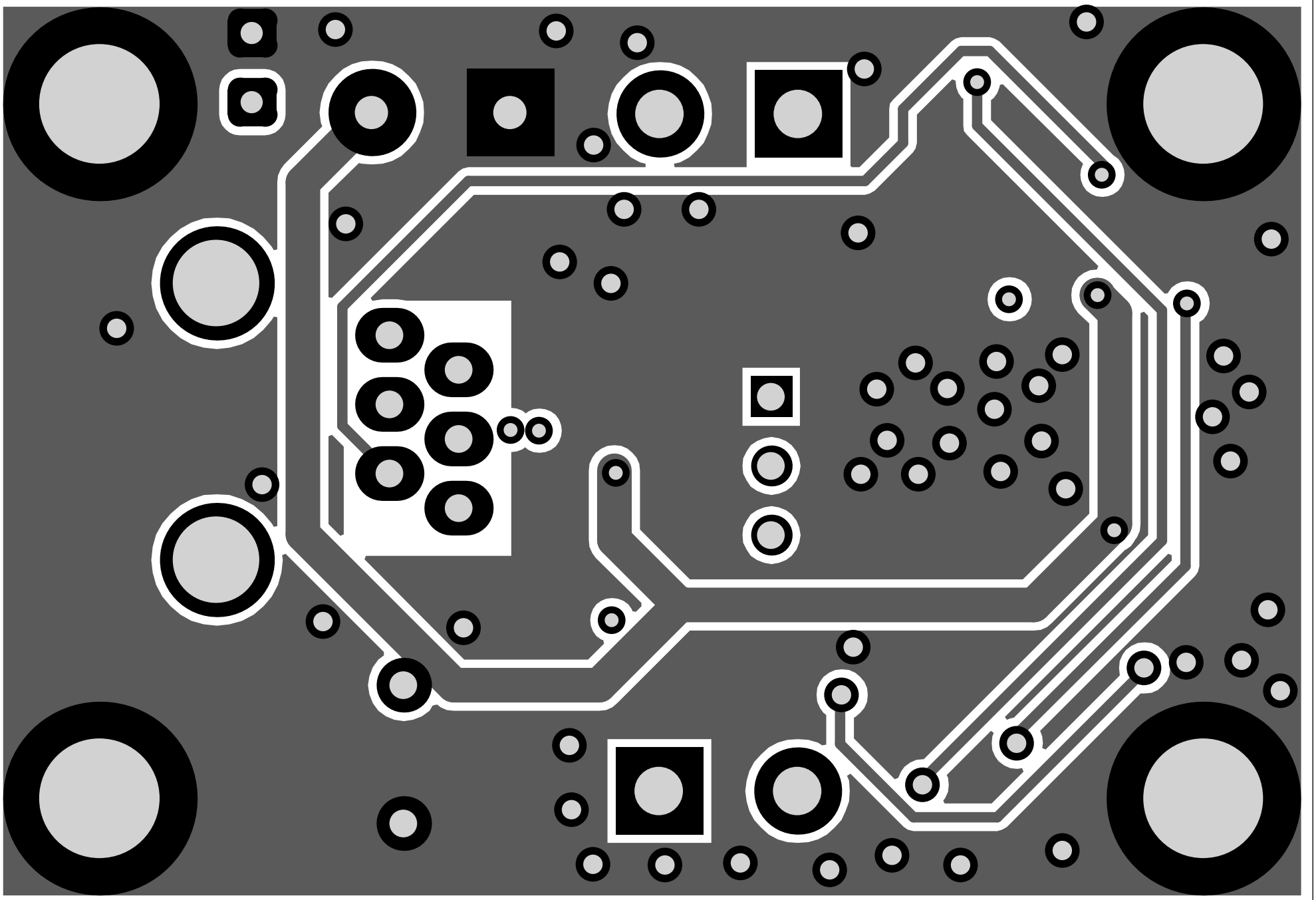
Dorian
Carte Puissance
ROBOT ESEO 2016
P1
P2
LED1
LED2
LED3
LED4
P4
P3
U1
U2
U3
U4
U5
U6
U7
U8