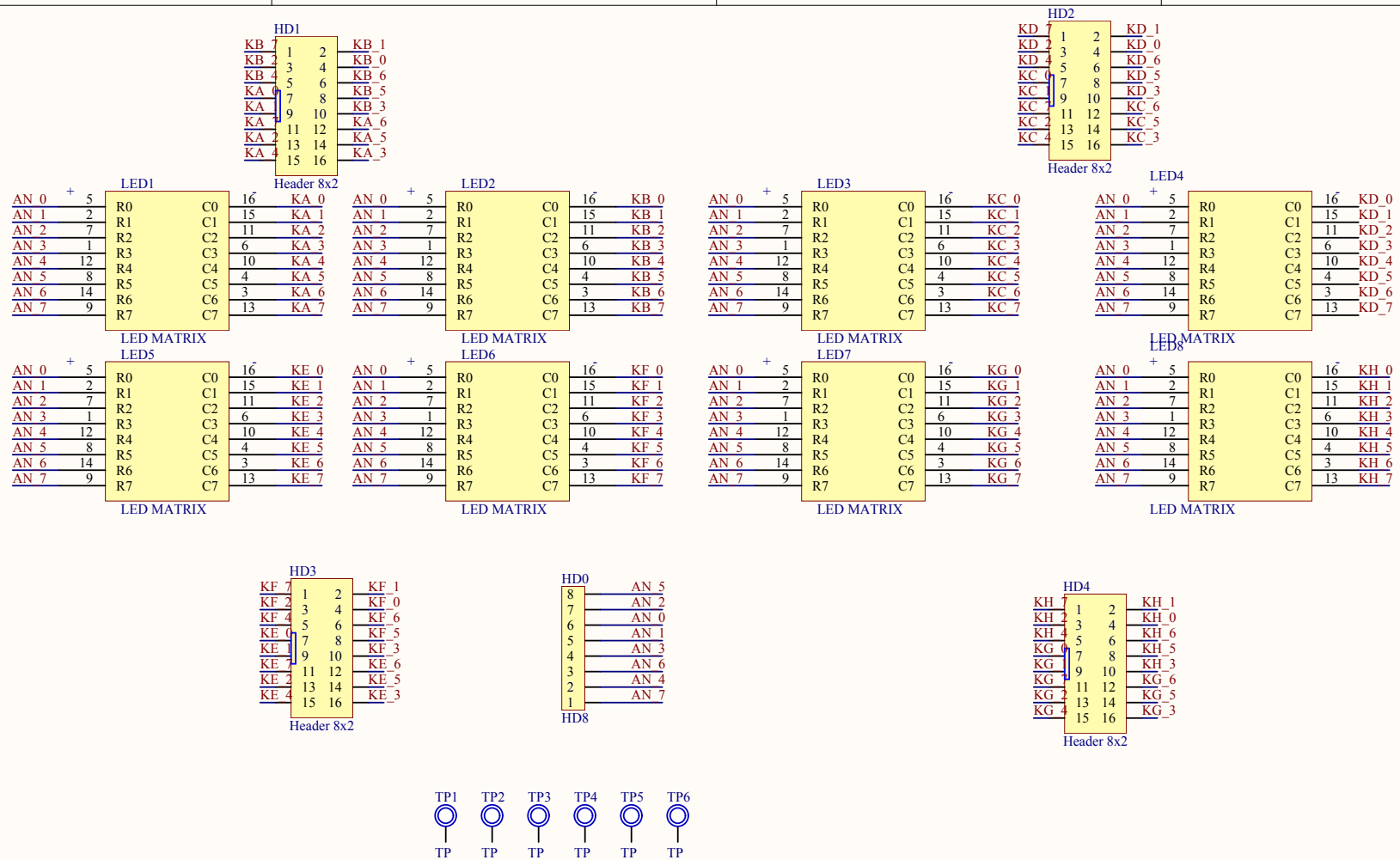

Title		
Size A4	Number	Revision
Date: 04/03/2016		Sheet of
File: D:\IKY\..\Led_Matric_v2.SchDoc		Drawn By:

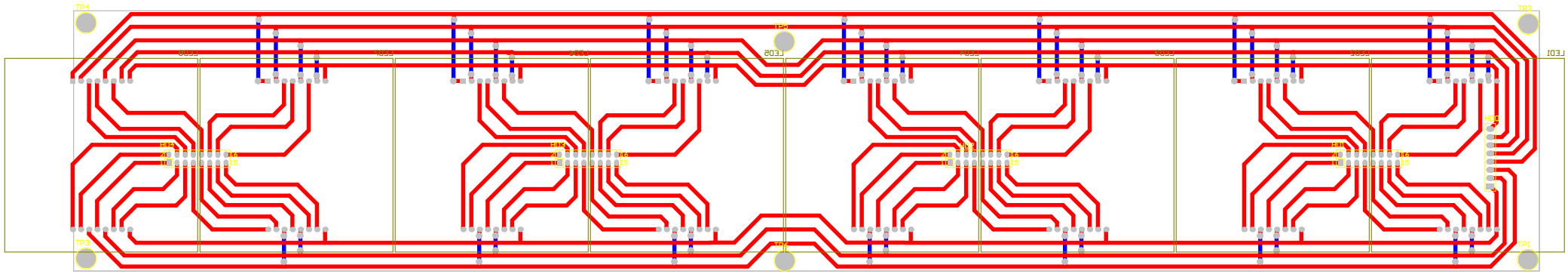
TP4
TP2
TP5
LED1
LED2
LED3
LED4
LED5
LED6
LED7
LED8
LED9
LED10
LED11
LED12
LED13
LED14
LED15
LED16
LED17
LED18
LED19
LED20
LED21
LED22
LED23
LED24
LED25
LED26
LED27
LED28
LED29
LED30
LED31
LED32
LED33
LED34
LED35
LED36
LED37
LED38
LED39
LED40