MS001.07.001JX.1.1

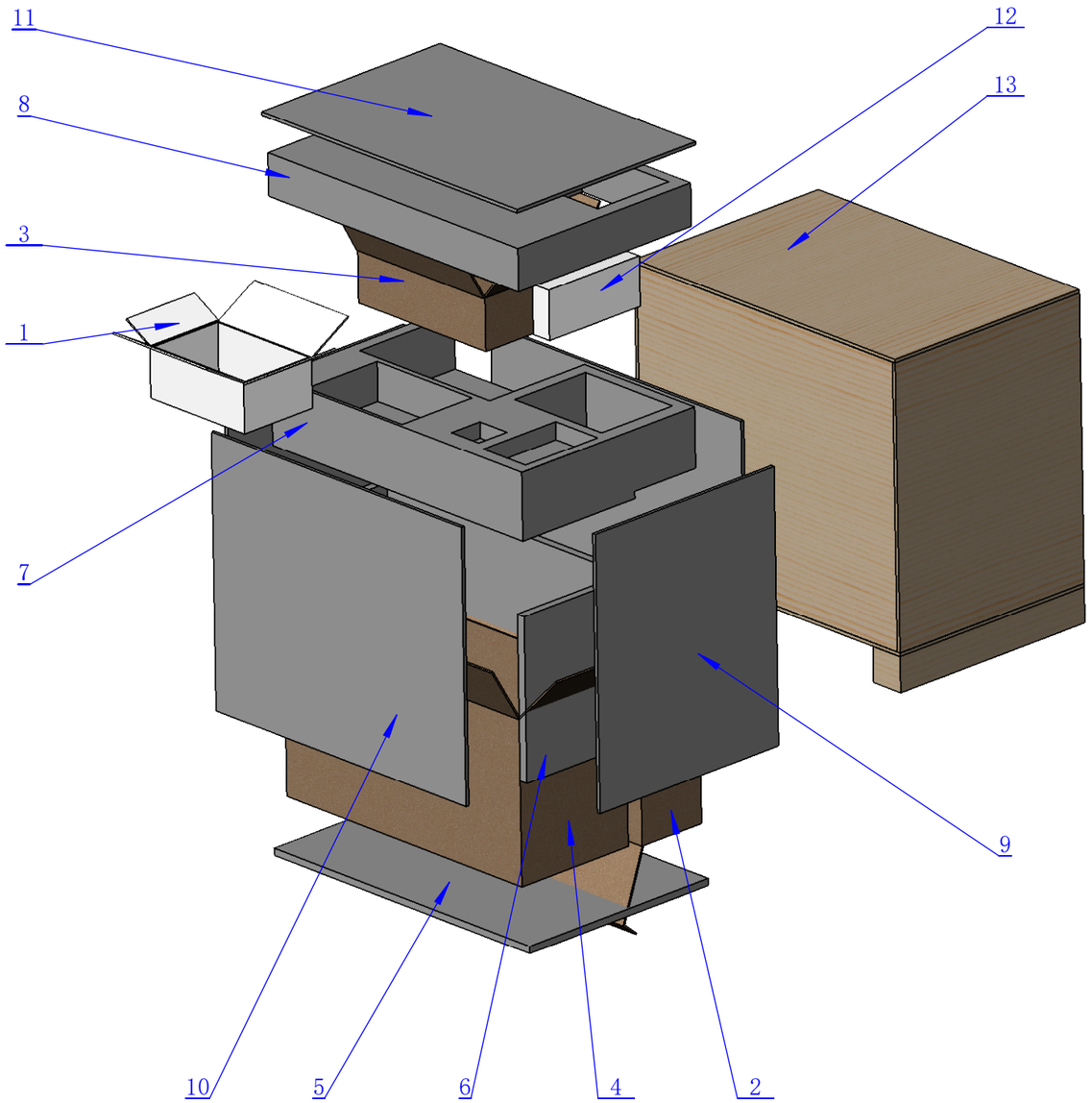

序号	代号	名称	数量	材料	单重	总重	备注
1	MS001-C.05.002ZB.1.1	MS001-C工具包包装纸箱	1	瓦楞纸			
2	MS001-C.07.002ZB.1.1	MS001-A显示器包装纸箱	1	瓦楞纸			
3	MS001-C.07.003ZB.1.1	MS001-B显示器包装纸箱	1	瓦楞纸			
4	MS001-C.07.004ZB.1.1	MS001-B机械臂包装纸箱	1	瓦楞纸			
5	MS001-C.07.005SL.1.1	MS001-C木箱珍珠棉1	1	珍珠棉			
6	MS001-C.07.006SL.1.1	MS001-C木箱珍珠棉2	1	珍珠棉			
7	MS001-C.07.007SL.1.1	MS001-C木箱珍珠棉3	1	珍珠棉			
8	MS001-C.07.008SL.1.1	MS001-C木箱珍珠棉4	1	珍珠棉			
9	MS001-C.07.009SL.1.1	MS001-C木箱珍珠棉5	2	珍珠棉			
10	MS001-C.07.010SL.1.1	MS001-C木箱珍珠棉6	2	珍珠棉			
11	MS001-C.07.011SL.1.1	MS001-C木箱珍珠棉7	1	珍珠棉			
12	MS001-C.07.012SL.1.1	MS001-B显示器珍珠棉	2	珍珠棉			
13	MS001-C.07.013MB.1.1	MS001-C包装木箱	1	红色二等次胶合板			

零件代号
借(通)用件登记
描图
描校
旧底图总号
底图总号
签字
日期

标记	处数	分区	更改文件号	签名	年 月 日
设计			标准化		
校对					
审核					
工艺			批准		

总装图

阶段标记	质量	比例
		1：15
共 张 第 张	版本	

三坛医疗科技
Santa Medical Technology

MS001-C运输包装

MS001-C.07.001JX.1.1