MS001-A.02.001JX.1.1

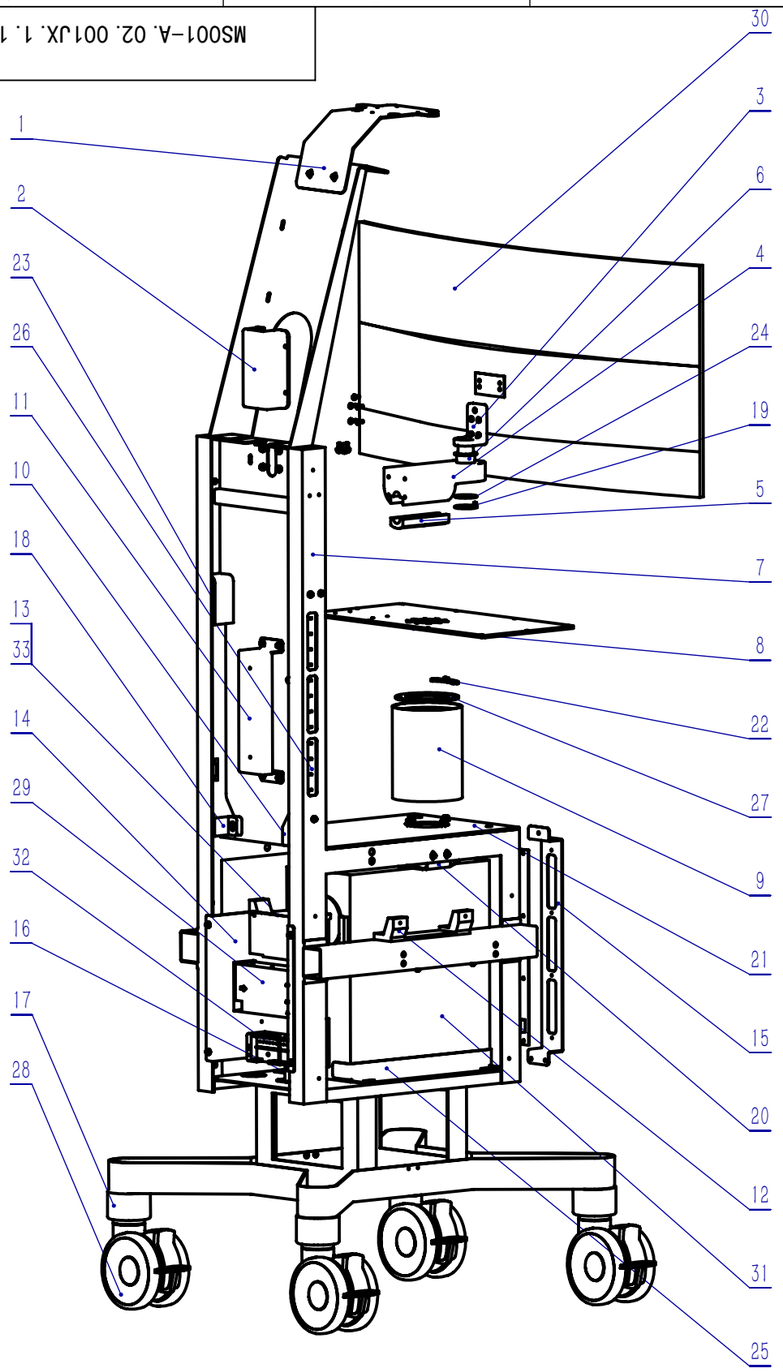


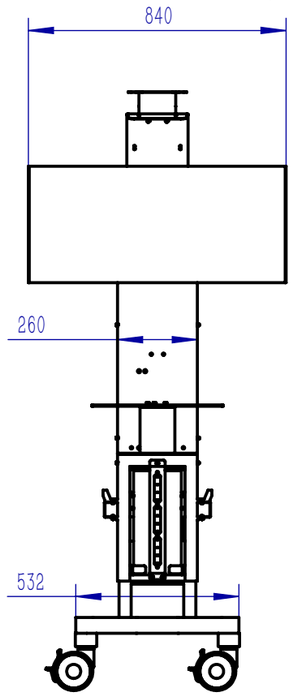


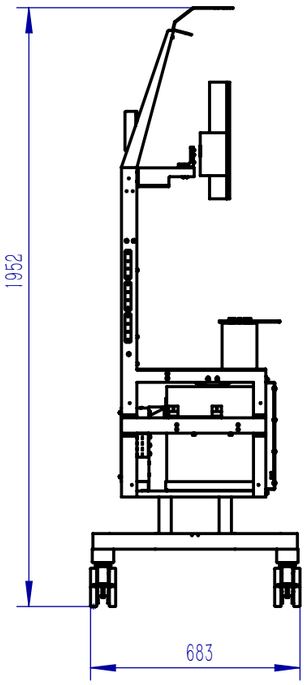


技术要求:

1、必须按照设计、工艺要求及本规定和有关标准进行装配。
2、所有零部件（包括外购、外协件）必须具有检验合格证方能进行装配。
3、零件在装配前必须清理和清洗干净，不得有毛刺、飞边、氧化皮、锈蚀、灰尘和油污等，并应符合相应清洁度要求。
4、装配过程中零件不得磕碰、划伤和锈蚀。
5、各零、部件装配后相对位置应准确。

| 序号 | 代号 | 名称 | 数量 | 材料 | 单重 | 总重 | 备注 |
|---|---|---|---|---|---|---|---|
| 33 | TEG1005D | 交换机 | 1 | | 0.15 | 0.15 | |
| 32 | HS6/HY2-12a | 二进十二出分线盒 | 1 | | 165.48 | 165.48 | |
| 31 | HP ProDesk680G6PCIMT | 主机 | 1 | | 16.42 | 16.42 | |
| 30 | VX3515-2KC-PRO | 显示器*PRO | 1 | | 8 | 8 | |
| 29 | NEVO+600M-1233 | 电源模块 | 1 | | 0.43 | 0.43 | 一路5V 一路12V 24V两路并联 |
| 28 | 5947UAP125P30-13 | 滚轮 | 4 | | 0.75 | 3.00 | |
| 27 | HG-S100-50 | 工作台旋转组件 | 1 | | 0.01 | 0.01 | |
| 26 | MS001.06.005ZZ.1.1 | LED灯板 | 3 | | 0.01 | 0.03 | |
| 25 | MS001-A.02.028JS.1.1 | MS001-A主机左固定支架 | 1 | SPCC T=2 | 0.04 | 0.04 | |
| 24 | MS001-A.02.027SL.1.1 | MS001-A垫片 | 1 | 尼龙 | 0.00 | 0.00 | |
| 23 | MS001-A.02.025SL.1.1 | MS001-A 灯条支架限位块 | 2 | ABS | 0.14 | 0.28 | |
| 22 | MS001-A.02.024JS.1.1 | MS001-A 止转板 | 1 | 304 | 0.02 | 0.02 | |
| 21 | MS001-A.02.023JS.1.1 | MS001-A 框架上顶板 | 1 | SPCC T=3 | 0.32 | 0.32 | |
| 20 | MS001-A.02.022JS.1.1 | MS001-A 主机上钣金 | 1 | SPCC T=2 | 0.06 | 0.06 | |
| 19 | MS001-A.02.020JS.1.1 | MS001-A 锁紧座2 | 1 | 304 | 0.02 | 0.02 | |
| 18 | MS001-A.02.019SL.1.1 | MS001-A 左侧灯条支架 | 1 | POM | 0.28 | 0.28 | |
| 17 | MS001-A.02.018JS.1.1 | MS001-A 滚轮支撑柱 | 4 | 铝合金6061 | 0.43 | 1.72 | |
| 16 | MS001-A.02.017JS.1.1 | MS001-A 主机固定支架 | 1 | SPCC T=2 | 0.04 | 0.04 | |
| 15 | MS001-A.02.016JS.1.1 | MS001-A 前灯条支架 | 1 | SPCC T=2 | 0.03 | 0.03 | |
| 14 | MS001-A.02.015JS.1.1 | MS001-A 电器组件固定支架 | 1 | SPCC T=2 | 0.19 | 0.19 | |
| 13 | MS001-A.02.014JS.1.1 | MS001-A 交换机固定支架 | 1 | SPCC T=2 | 0.03 | 0.03 | |
| 12 | MS001-A.02.013SL.1.1 | MS001-A 外壳侧部固定支架 | 2 | ABS | 79.81 | 159.62 | |
| 11 | MS001-A.02.012JS.1.1 | MS001-A 台车把手固定支架 | 1 | SPCC T=2 | 0.05 | 0.05 | |
| 10 | MS001-A.02.011SL.1.1 | MS001-A 右侧灯条支架 | 1 | POM | 0.28 | 0.28 | |
| 9 | MS001-A.02.010JS.1.1 | MS001-A 工作台支撑柱 | 1 | 304 | 1.54 | 1.54 | |
| 8 | MS001-A.02.009JS.1.1 | MS001-A 工作台支撑板 | 1 | Q235 | 2.63 | 2.63 | |
| 7 | MS001-A.02.008JS.1.1 | MS001-A 焊接框架 | 1 | 304 | 23.35 | 23.35 | |
| 6 | MS001-A.02.007SL.1.1 | MS001-A 锁紧座1 | 1 | ABS | 0.01 | 0.01 | |
| 5 | MS001-A.02.006JS.1.1 | MS001-A 显示器藏线支座盖板 | 1 | 铝合金6061 | 0.00 | 0.00 | |
| 4 | MS001-A.02.005JS.1.1 | MS001-A 显示器藏线支座 | 1 | 铝合金6061 | 0.00 | 0.00 | |
| 3 | MS001-A.02.004JS.1.1 | MS001-A 显示器支架转接件 | 1 | 铝合金6061 | 0.13 | 0.13 | |
| 2 | MS001-A.02.003SL.1.1 | MS001-A 显示器适配器支架 | 1 | ABS | 0.09 | 0.09 | |
| 1 | MS001-A.02.002JS.1.1 | MS001-A 外壳上部固定钣金 | 1 | SPCC T=2 | 69.75 | 69.75 | |

| 标记 | 处数 | 分区 | 更改文件号 | 签名 | 年 月 日 |
|---|---|---|---|---|---|
| 设计 | | | 标准化 | | |
| 校对 | | | 工艺 | | |
| 审核 | | | | | |
| 批准 | | | | | |

总成图

三坛医疗科技
Santa Medical Technology

| 阶段标记 | 重量 | 比例 | MS001-A 框架总成 |
|---|---|---|---|
| | 58.45 | 1:20 | MS001-A.02.001JX.1.1 |
| 共1张 第1张 | 版本 | | 替代 |

零件代号
借(通)用件登记
描图
描校
旧底图总号
底图总号
签字
日期