MS001-B.02.001JX.1.1

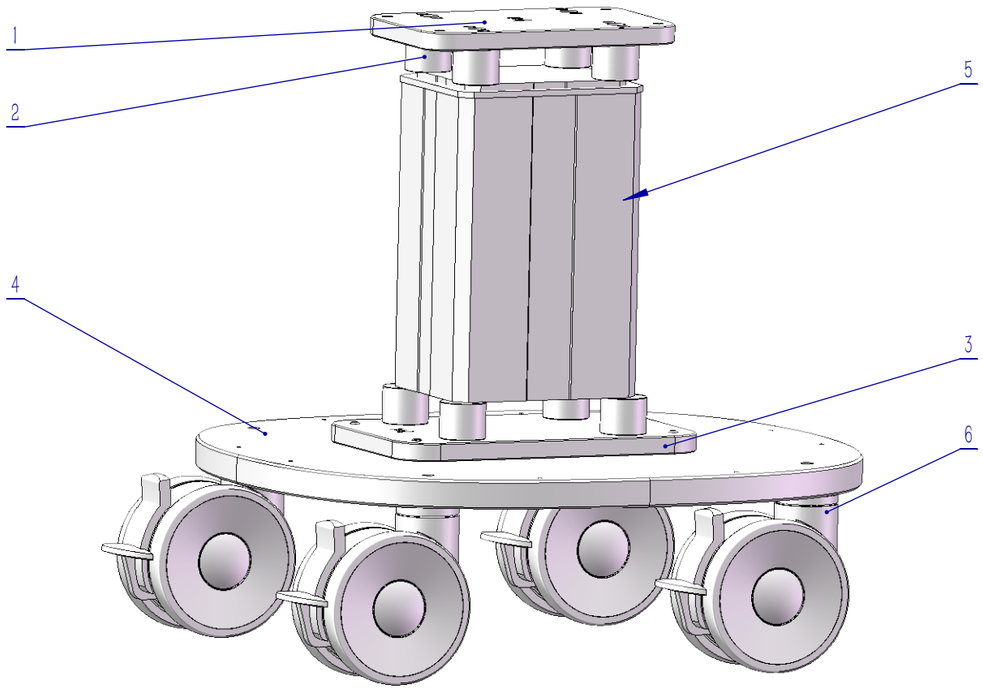

序号	代号	名称	数量	材料	单重	总重	备注
6		滚轮	4				采购件
5		升降立柱	1				采购件
4	MS001-B.02.005JS.1.1	MS001-B升降立柱底板	1	Q235			加工件
3	MS001-B.02.004JS.1.1	MS001-B升降立柱底板法兰	1	Q235			加工件
2	MS001-B.02.003JS.1.1	MS001-B升降立柱顶板支撑柱	1	Q235			加工件
1	MS001-B.02.002JS.1.1	MS001-B升降立柱顶板法兰	1	Q235			加工件

标记	处数	分区	更改文件号	签名	年 月 日
设计			标准化		
校对			工艺		
审核					
批准					

总成图

三坛医疗科技
Santa Medical Technology

阶段标记				重量	比例
				17.996	1:20

共1张 第1张 版本 替代

MS001-B 升降总成

MS001-B.02.001JX.1.1

零件代号
借(通)用件登记
描图
描校
旧底图总号
底图总号
签字
日期