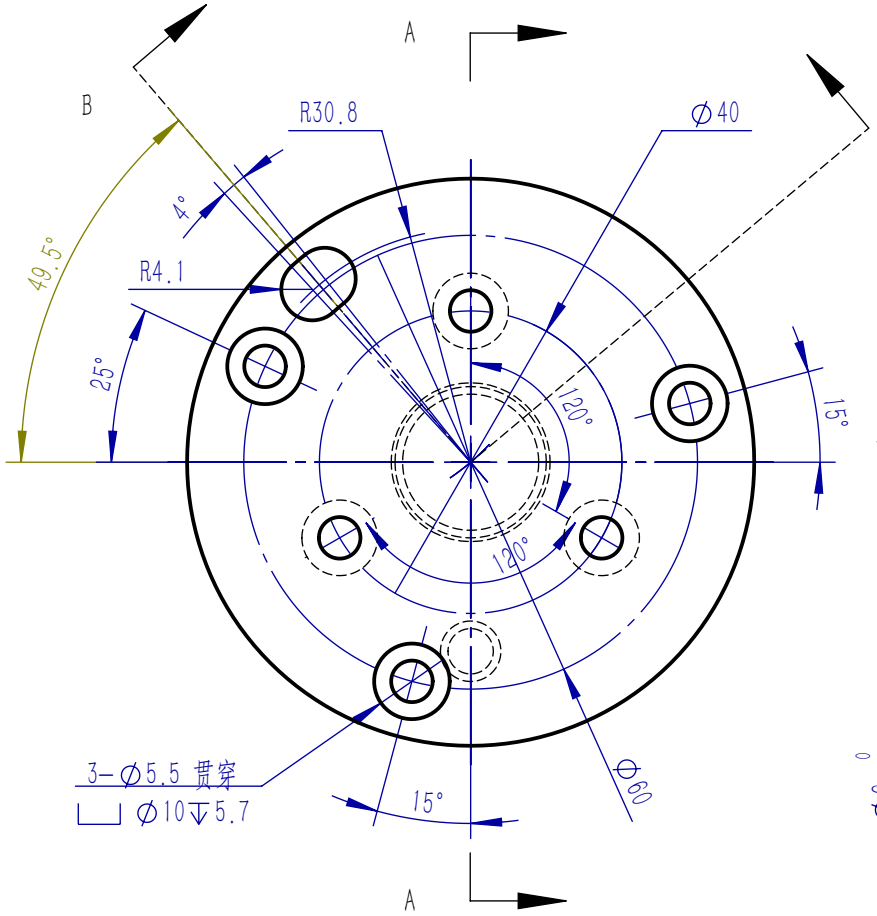

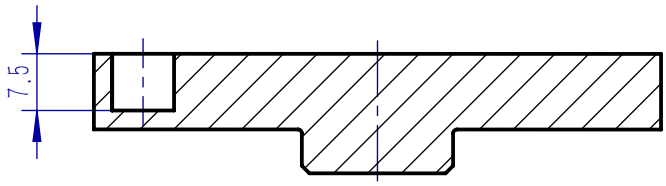

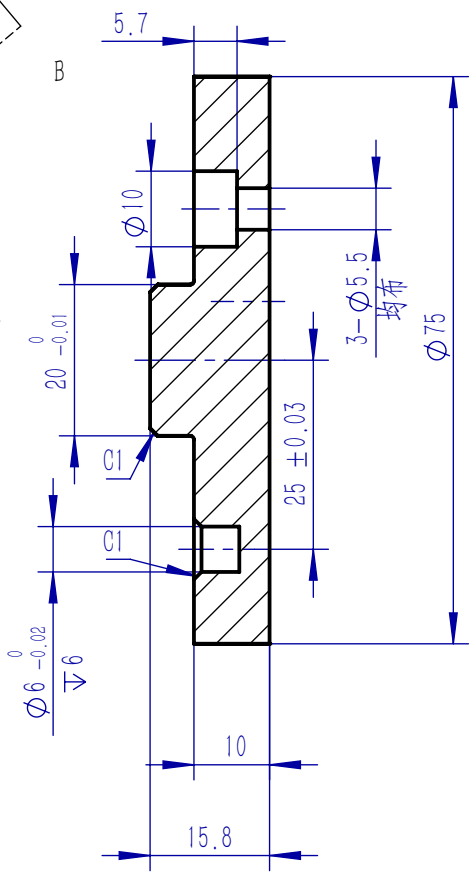

全部 3.2

技术要求：

1、未注尺寸公差按GB/T 1804-m 执行；
2、未注形位公差按GB/T 1184-K 执行；
3、棱边钝化处理；
4、表面处理：阳极氧化（本色）；
5、不足尺寸参考三维模型；
6、表面平整，去除毛刺；

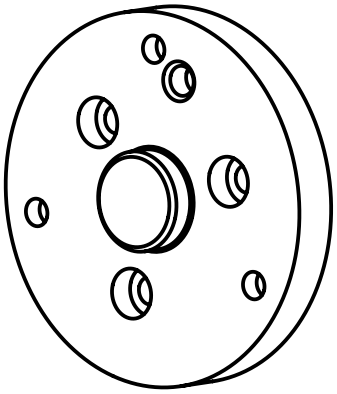

零件代号							6061-T6 (SS)		三坛医疗科技 Santa Medical Technology
借(通)用件登记									
旧底图总号									
底图总号	标记	处数	分区	更改文件号	签名	年 月 日			
签 字	设计			标准化			阶 段 标 记	重量	比例	MS001-C转接法兰2
	校对			工艺				0.113	1:1	MS001-C. 02. 003JS. 1. 1
日 期	审核						共 1 张 第 1 张	版本		替代
	批准									