MS001-A.04.001JX.1.1

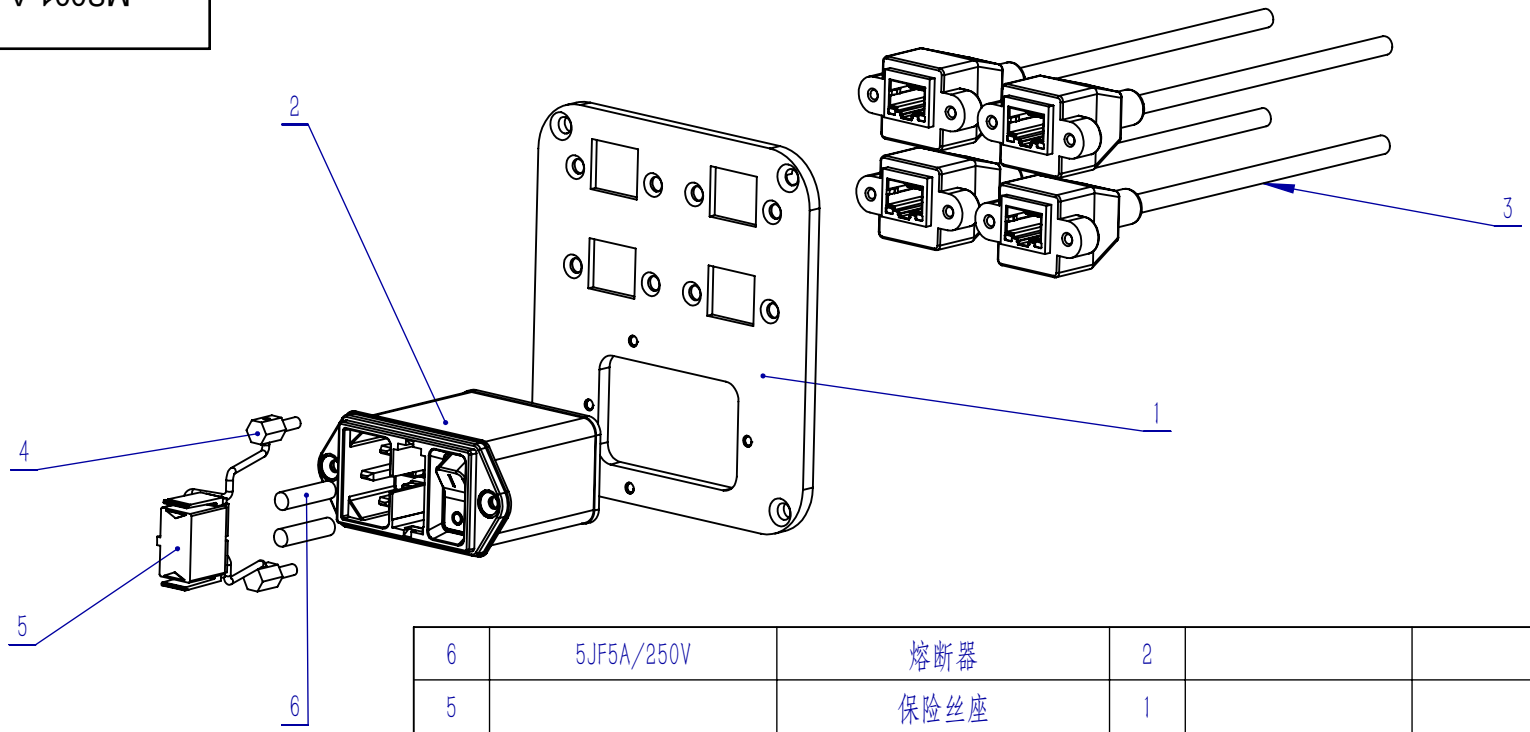

序号	代号	名称	数量	材料	单重	总重	备注
6	5JF5A/250V	熔断器	2				
5		保险丝座	1				
4	QT-102	卡扣式防脱扣	1				
3	RJ45	网口延长线	4				带螺丝孔 1m
2	DD12.9321.111	电源接入连接器	1				
1	MS001-A.04.002JS.1.1	MS001-A侧面板	1	铝合金6061			

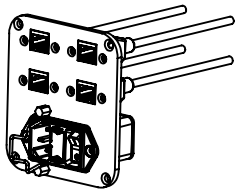

标记	处数	分区	更改文件号	签名	年 月 日
设计			标准化		
校对			工艺		
审核					
批准					

总成图

三坛医疗科技
Santa Medical Technology

阶 段 标 记	重量	比例	MS001-A侧面板总成
	0.149	1:2	MS001-A.04.001JX.1.1
共1张 第1张	版本		替代

零件代号

借(通)用件登记

旧底图总号

底 图 总 号

签 字

日 期