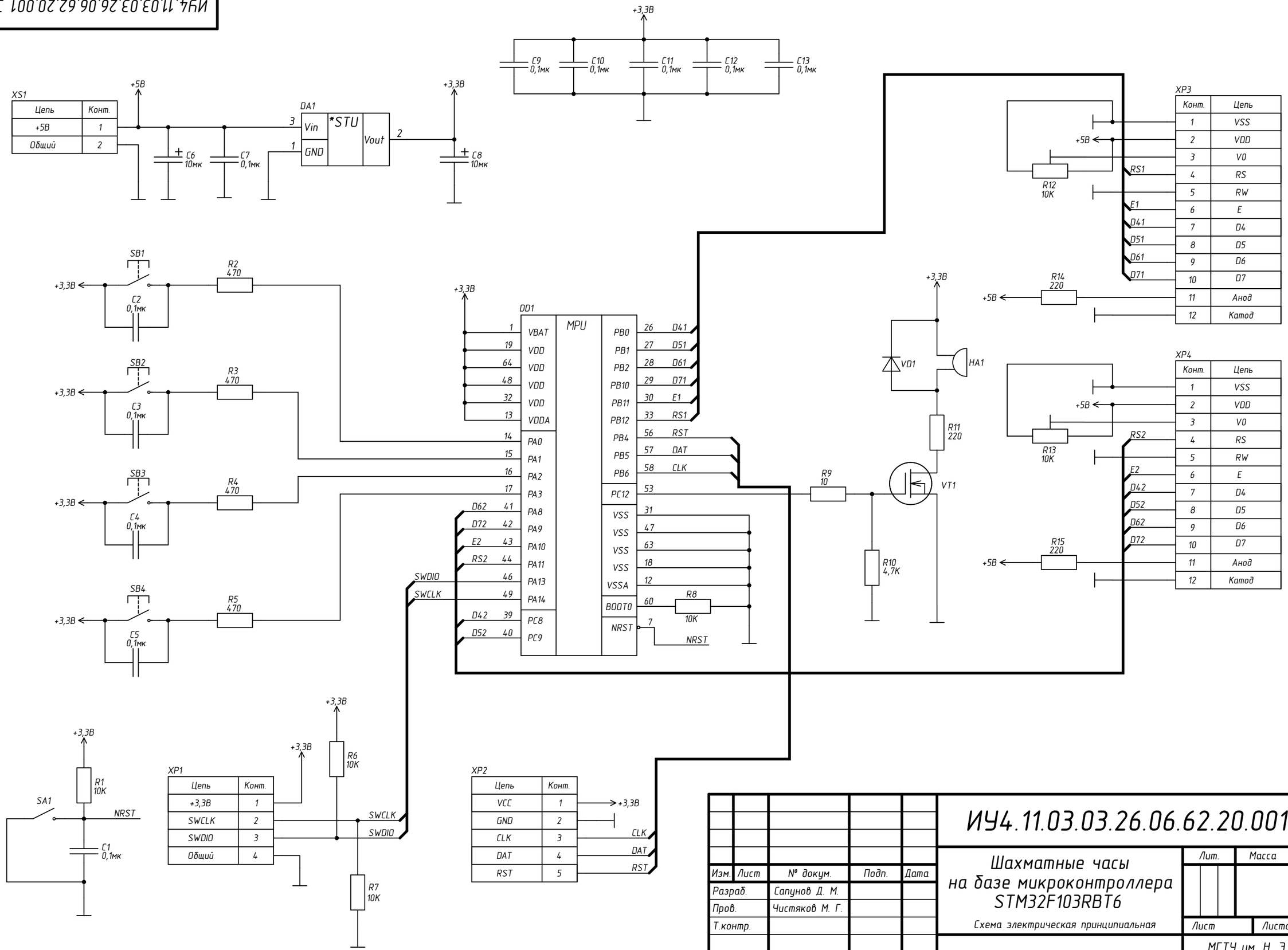

Изм.	Лист	№ докум.	Подп.	Дата
Разраб.		Сапунов Д. М.		
Пров.		Чистяков М. Г.		
Т.контр.				
Н.контр.				
Утв.				

ИУ4.11.03.03.26.06.62.20.001 ЭЗ

Шахматные часы на базе микроконтроллера STM32F103RBT6

Схема электрическая принципиальная

Лит.	Масса	Масштаб

Лист | Листов 1

МГТУ им. Н. Э. Баумана
Кафедра ИУ4
Группа ИУ4-62Б

Перв. примен. | ИУ4.11.03.26.06.62.20.001

Справ. №

Подп. и дата | Инв. № дубл. | Взам. инв. № | Подп. и дата | Инв. № подл.

2.106-А3 | Копировал | Формат А3