wood house

Eng saeid ghasemi 09137057733

عنوان: آشپزخانه

کارفرما: خانم بذر افشان

تعداد یونیت	شماره یونیت	ام دی اف سفید	سه میل سفید
1	3		

شیار نوری دارد: ☐

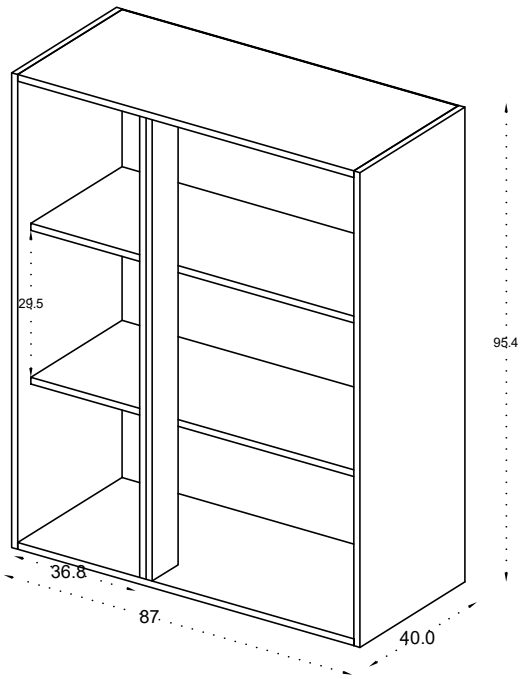

check			تعداد
	دیواره	95 * 40 ش	2
	کف	83.8 * 40 ش	1
	سقف	83.8 * 38	1
	قید عمودی	90.8 * 7	1
	قید عمودی	90.8 * 7	1
	طبقه	83.8 * 33	2
	طول کشو		
	عرض کشو		
	طبقه		
	قید عمودی		
	کف کشو		

check			تعداد
	پشت یونیت	94.4 * 85.2	1
	کشو		
	mdf درب و نما سفید		
	درب	98 * 46.5	1
	درب		
	نما	98 * 10	1
	نما		
	نما		
	زه		
	تاج		
	پاخور		

تعداد پایه	تعداد ریل	تعداد جک	تعداد/متراژ دستگیره	تعداد لولا

توضیحات:

تعداد یونیت	شماره یونیت	ام دی اف سفید	سه میل سفید
1	4		

شیار نوری دارد: ☐

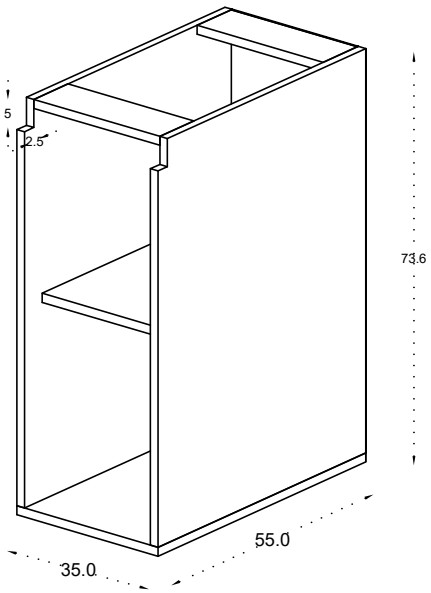

check			تعداد
	دیواره	72 * 55 ش	2
	کف	35 * 55 ش	1
	قید		
	قید	31.8 * 9	2
	طبقه	31.8 * 50	1
	طبقه		
	طول کشو		
	عرض کشو		
	طبقه		
	قید عمودی		
	کف کشو		

check			تعداد
	پشت یونیت	72.6 * 33.2	1
	کشو		
	mdf درب و نما طرح چوب		
	درب	71 * 34.5	1
	درب		
	نما		
	نما		
	نما		
	زه		
	تاج		
	پاخور		

تعداد پایه	تعداد ریل	تعداد جک	تعداد/متراژ دستگیره	تعداد لولا

توضیحات: