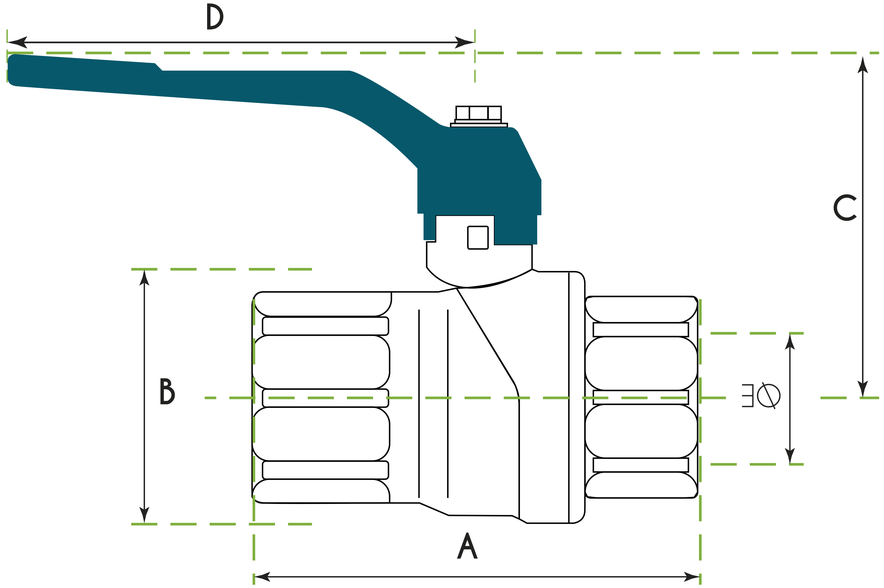
D
C
B
A
ØE

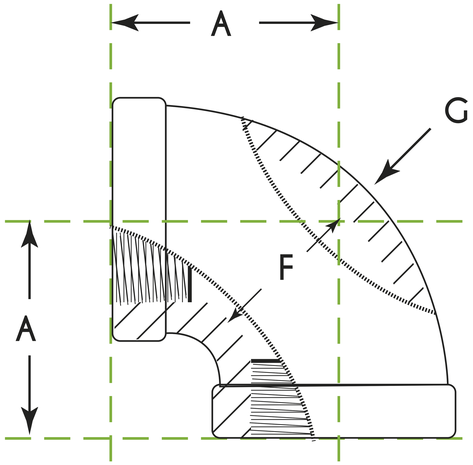
A
G
F
A

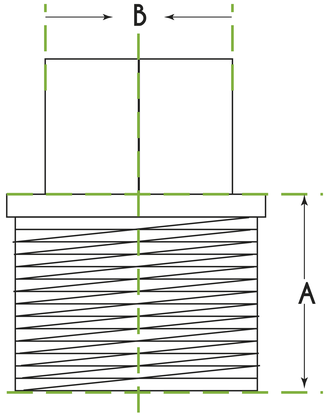
B
A

SOLUCIONES PARA
Agua

SOLUCIONES PARA

Red Contra Incendios

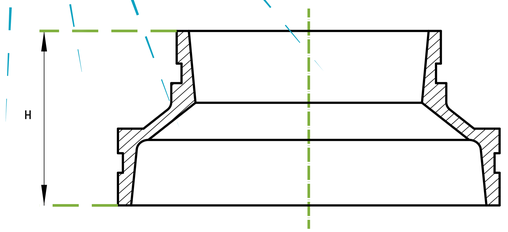

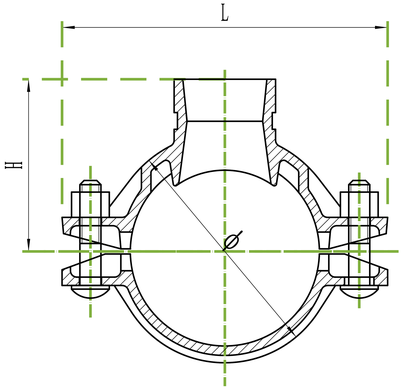

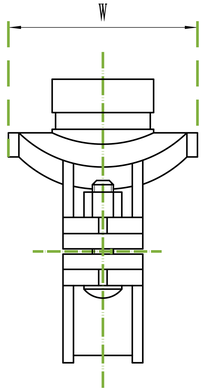

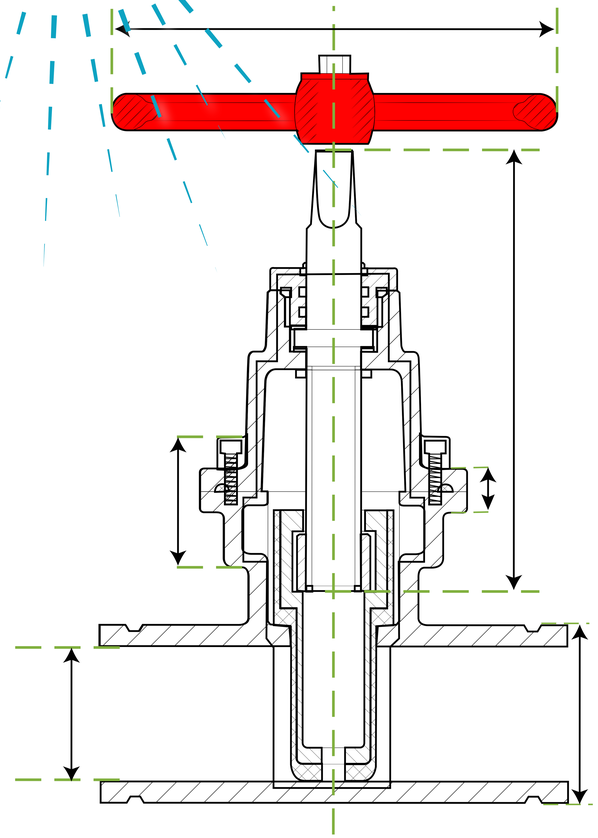

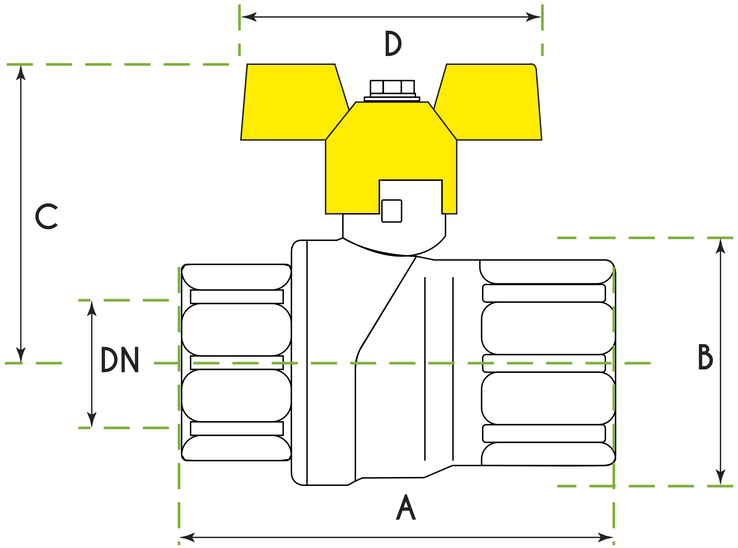
D
C
DN
B
A

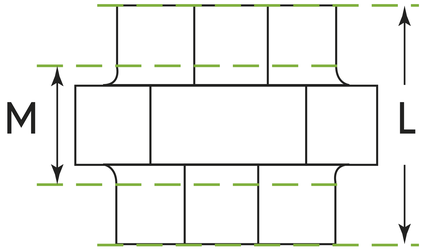
M
L

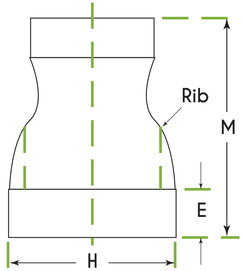
Rib
M
E
H

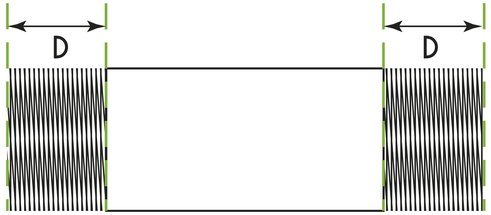
D
D

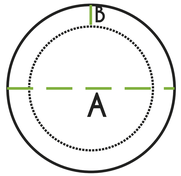
B
A

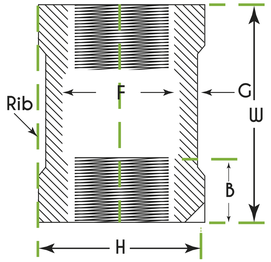
Rib
F
G
W
B
H

SOLUCIONES PARA
Gas

SOLUCIONES PARA
Aire

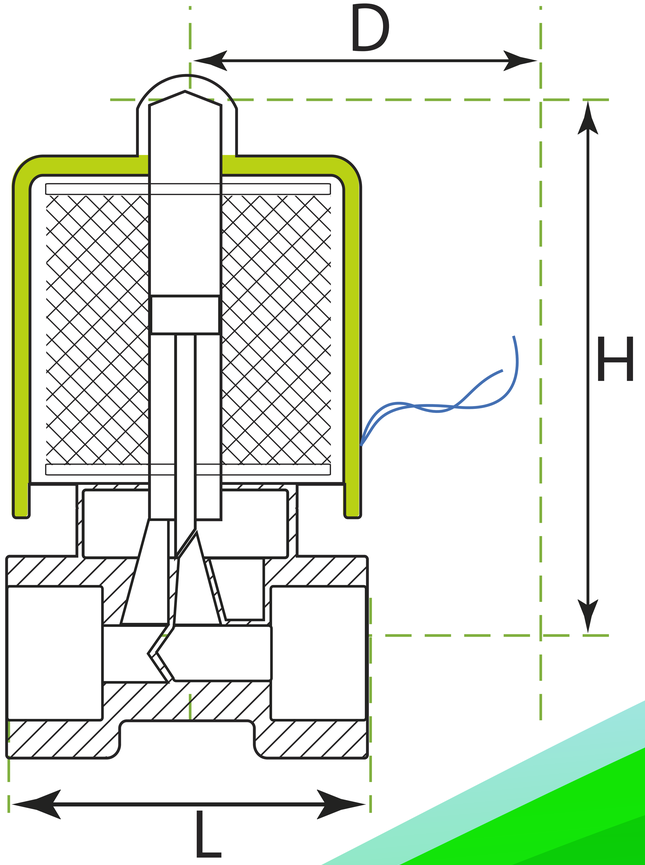
D
H
L

SOLUCIONES PARA
Vapor