RELEVE
. Scara

Județul :**PRAHOVA**
Teritoriul adm :**BUȘTENI**
Cod SIRUTA:
Adresa imobilului:
Str. **Cezar Petrescu nr.7-9**
Nr.cadastral al bunului imobil:

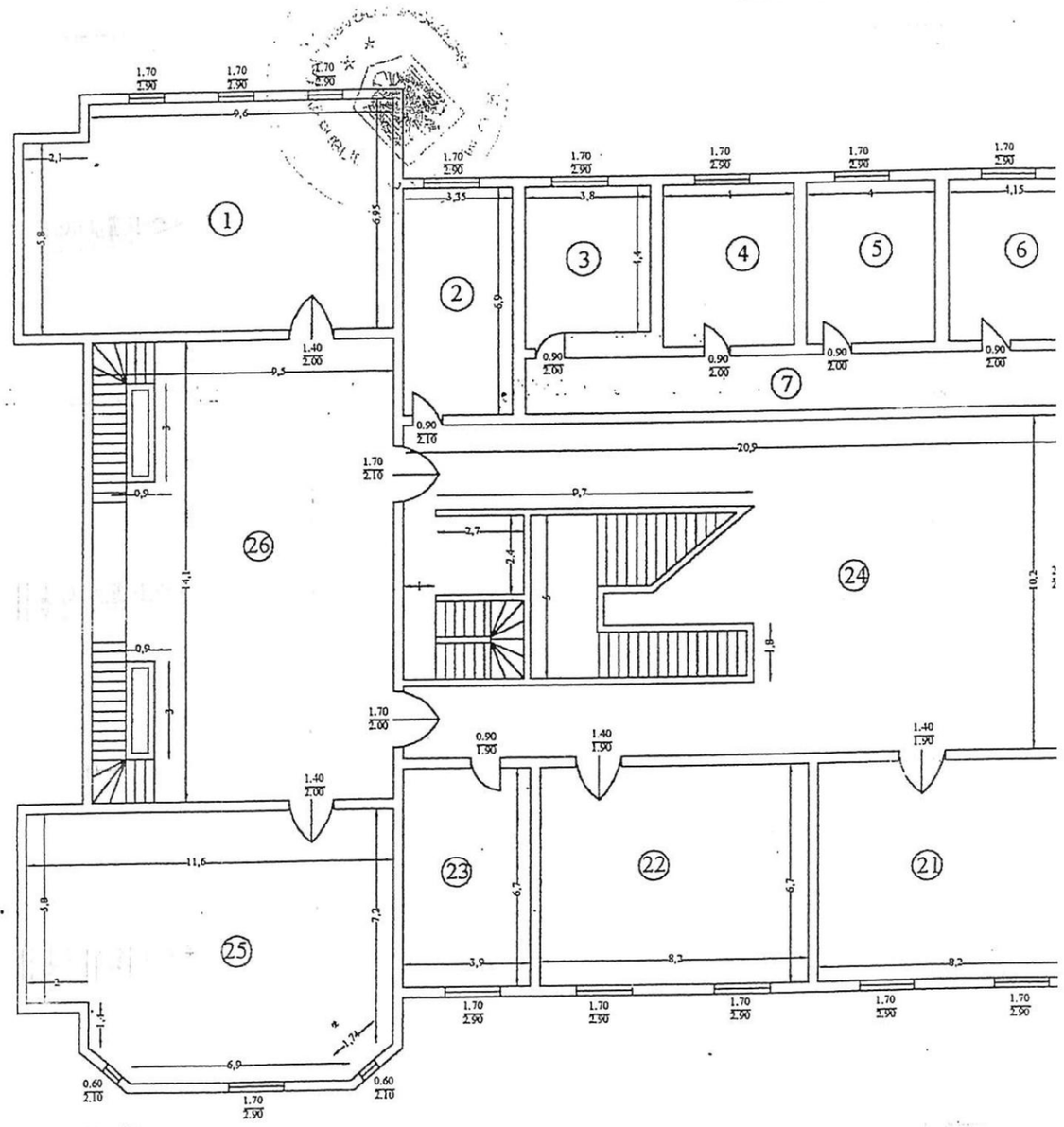

CARACTERISTICI CONSTRUCTIVE	
Fundație	Beton
Pereți	Cărămidă
Planșeu	Beton
Învelitoare	Tablă
Starea construcției	Bună
Supraf.constr.	
Instalații	Apă, electrice,gaze,canal

ele și prenumele proprietarului :
ORO VALEA PRAHOVEI S.A.

Adresa proprietarului:
Crou Moldoveanu nr.2A
loc.BUȘTENI

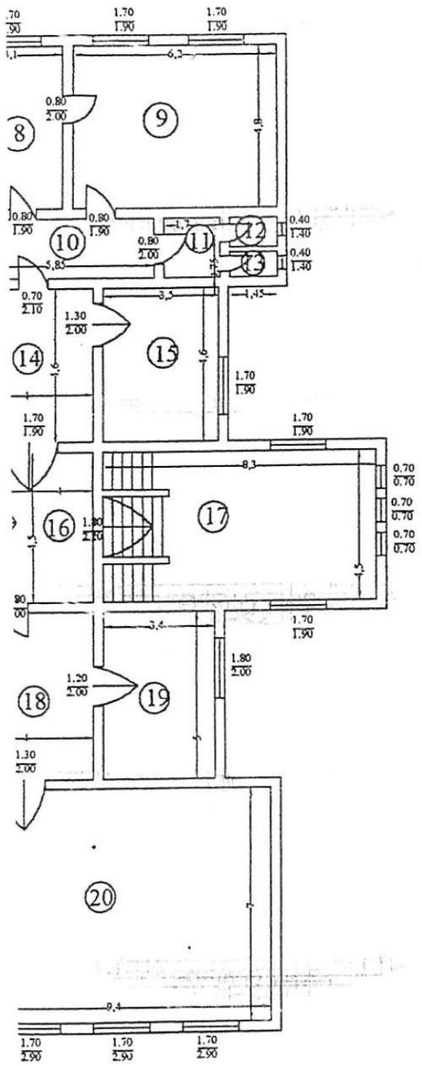

Nr. crt.	Denumire	Suprafață
1	Dormitor	78,90
2	Dormitor	23,12
3	Dormitor	17,32
4	Dormitor	19,60
5	Dormitor	19,60
6	Dormitor	20,34
7	Hol	29,15
8	Dormitor	14,88
9	Dormitor	29,76
10	Hol	10,53
11	Grup Sanitar	3,06
12	Grup Sanitar	1,31
13	Grup Sanitar	1,09
14	Hol	18,40
15	Grup Sanitar	16,10
16	Hol	18,00
17	Scară	37,35
18	Hol	20,00
19	Grup Sanitar	17,00
20	Grup Sanitar	65,80
21	Grup Sanitar	54,94
22	Grup Sanitar	54,94
23	Grup Sanitar	26,13
24	Scară + Hol	182,10
25	Grup Sanitar	89,80
26	Hol	133,95
Total suprafață = 1003,17 mp		

VIZAT O.J.C.G.C
conform art.61 din Legea nr.7 1996

Oficiul Național de Cadastru, Geodezie și Cartografie
Oficiul Județean de cadastru, geodezie și cartografie
Nr. de înregistrare 12932 data .....
Verificat și recepționat:
CONSILIER INGINER
MECHITI DORU MARIUS

MINISTRATIEI PUBLICE
CERTIFICAT DE ITORIZARE
HA B Nr.2283
Categoria A
AR PETRU

29-09-2003

RELI
Sc

Județul :**PRAHOVA**
Teritoriul adm :**BUȘTENI**
Cod SIRUTA:
Adresa imobilului:
Str. **Cezar Petrescu nr.7-9**
Nr.cadastral al bunului imob

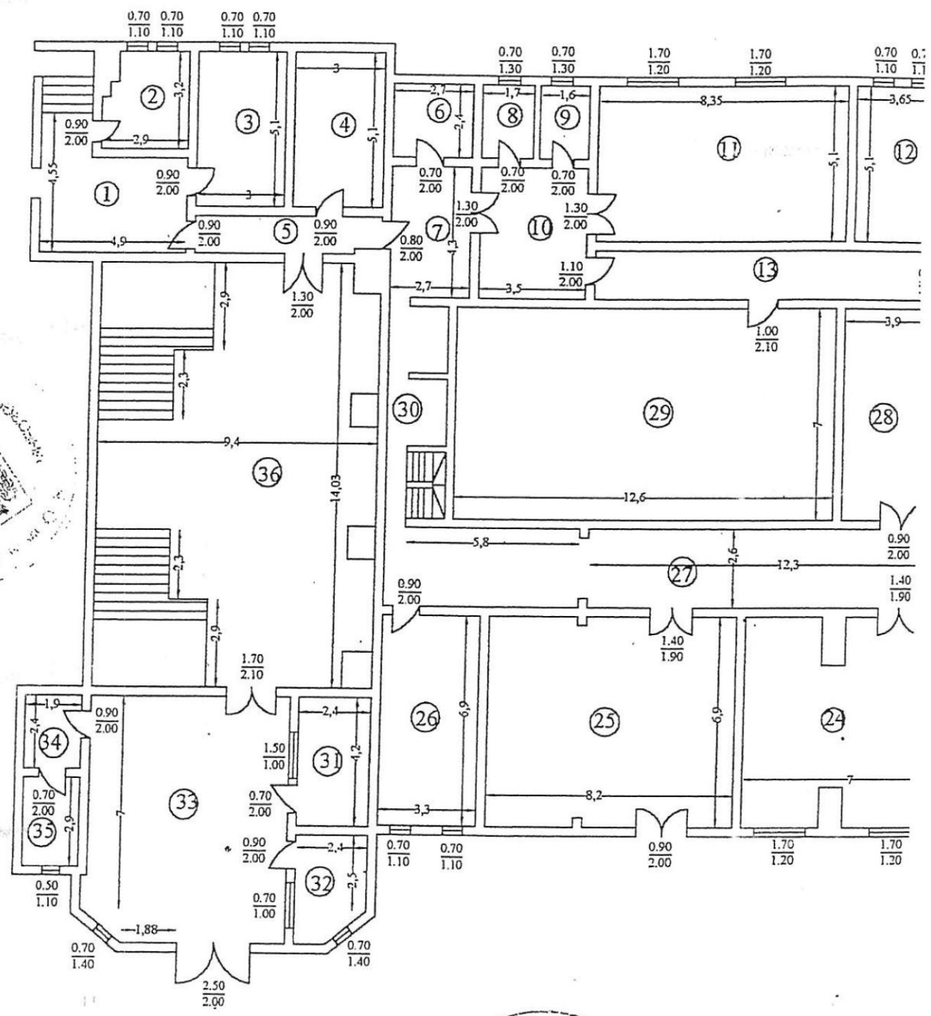

MINISTERUL ADMINISTRAȚIEI PUBLICE
CERTIFICAT DE AUTORIZARE SERIA B Nr. 2283 Categoria A
MORAR PET

EMISOL
0

mele și prenumele proprietarului :
DRO VALEA PRAHOVEI S.A.

Adresa proprietarului:
Erou Moldoveanu nr.2A
loc.BUȘTENI

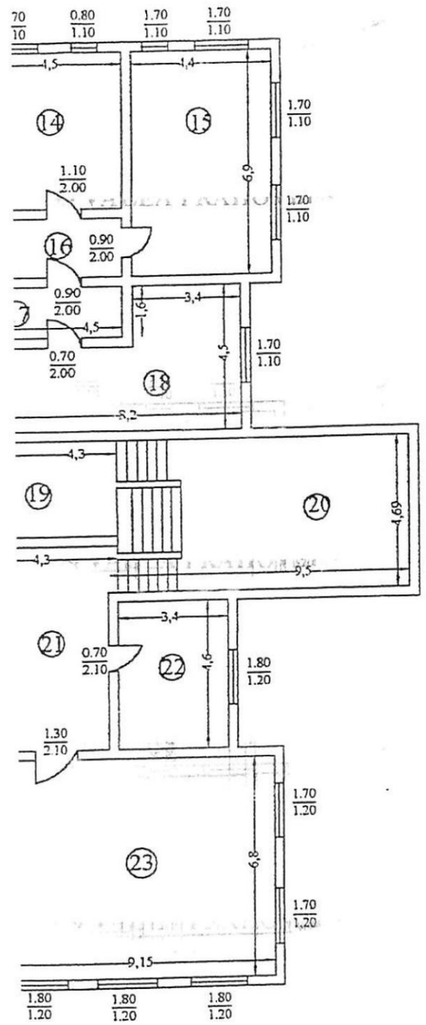

Nr. crt.	Denumire	Suprafață
1	Scară	21,14
2	Dormitor	8,60
3	Dormitor	15,30
4	Dormitor	15,30
5	Hol	7,65
6	Dormitor	6,48
7	Hol	11,61
8	Dormitor	4,08
9	Dormitor	3,84
10	Cameră	15,05
11	Dormitor	42,58
12	Dormitor	18,61
13	Hol	19,68
14	Dormitor	21,58
15	Dormitor	30,36
16	Hol	8,09
17	Hol	7,20
18	Grup Sanitar	27,78
19	Hol	34,75
20	Scară Acces	34,75
21	Hol	25,40
22	Grup Sanitar	15,64
23	Dormitor	62,22
24	Dormitor	45,98
25	Dormitor	56,40
26	Dormitor	22,77
27	Hol	49,48
28	Cameră	27,30
29	Cameră	88,20
30	Scară Acces	10,62
31	Grup Sanitar	10,08
32	Grup Sanitar	7,90
33	Hol	53,97
34	Grup Sanitar	4,56
35	Grup Sanitar	5,51
36	Hol	94,44
Total suprafață = 968,44 mp		

VIZAT O.J.C.G.C
conform art.61 din Legea nr.7 / 19

Oficiul Național de Cadastru, Geodezie și Cartografie
Oficiul județean de cadastru, geodezie și cartografie
Nr. de înregistrare 12932 data .....
Verificat și recepționat:
CONSILIER INGINER
NECHITI DORU MARIUS

ROMANIA MINISTERUL ADMINISTRAȚIEI PUBLICE O.J.C.G.C. OFICIUL DE CADASTRU, GEODEZIE ȘI CARTOGRAFIE AL JUDEȚULUI PRAHOVA

09.2003

REI
S

Județul :**PRAHOVA**
Teritoriul adm :**BUȘTEN**
Cod SIRUTA:
Adresa imobilului:
Str. **Cezar Petrescu nr.7-**
Nr.cadastral al bunului im

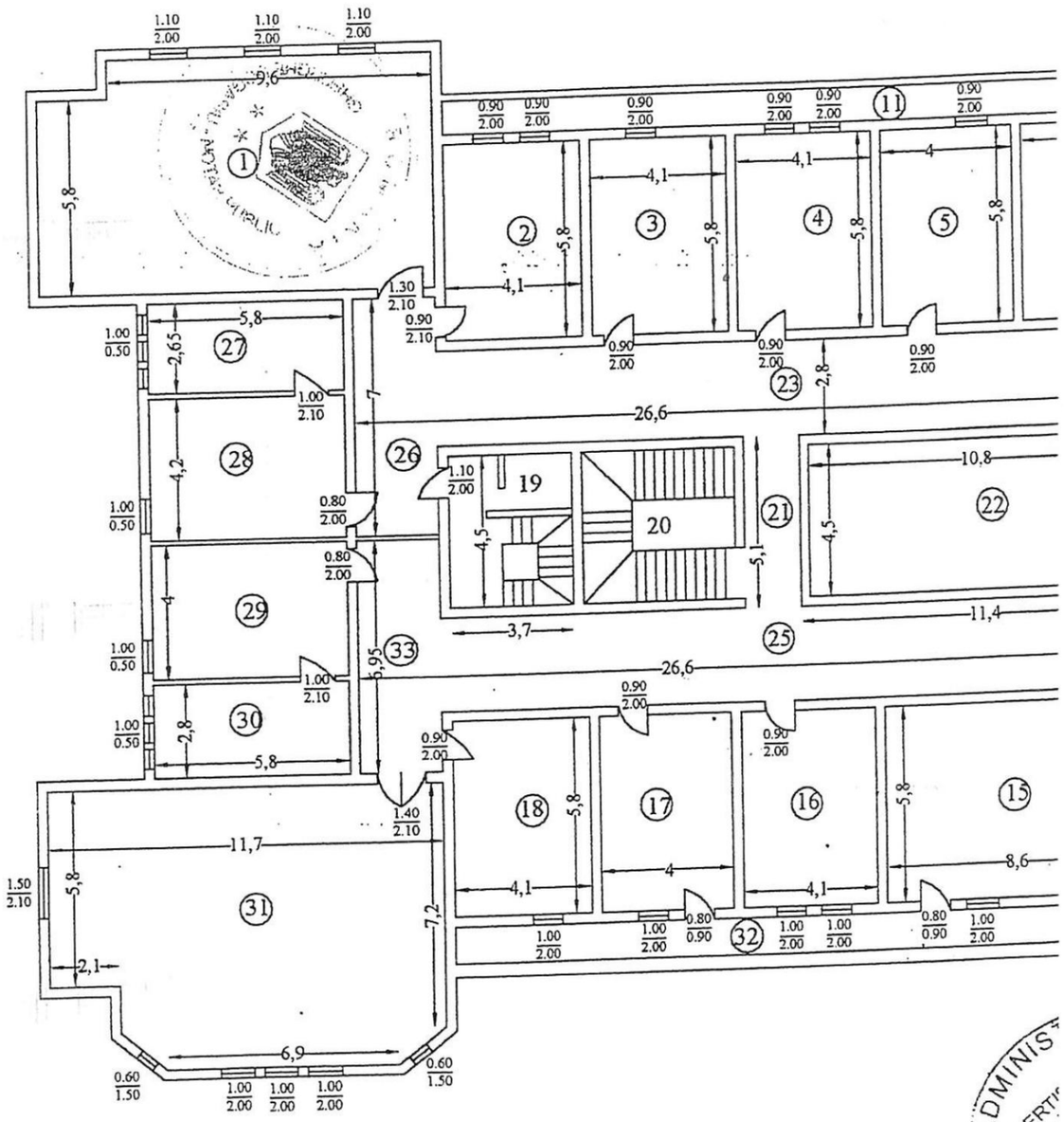

ETAJ II
: 200

Numele și prenumele proprietarului :
.HIDRO VALEA PRAHOVEI S.A.

Adresa proprietarului:
str.**Erou Moldoveanu nr.2A**
loc.**BUȘTENI**

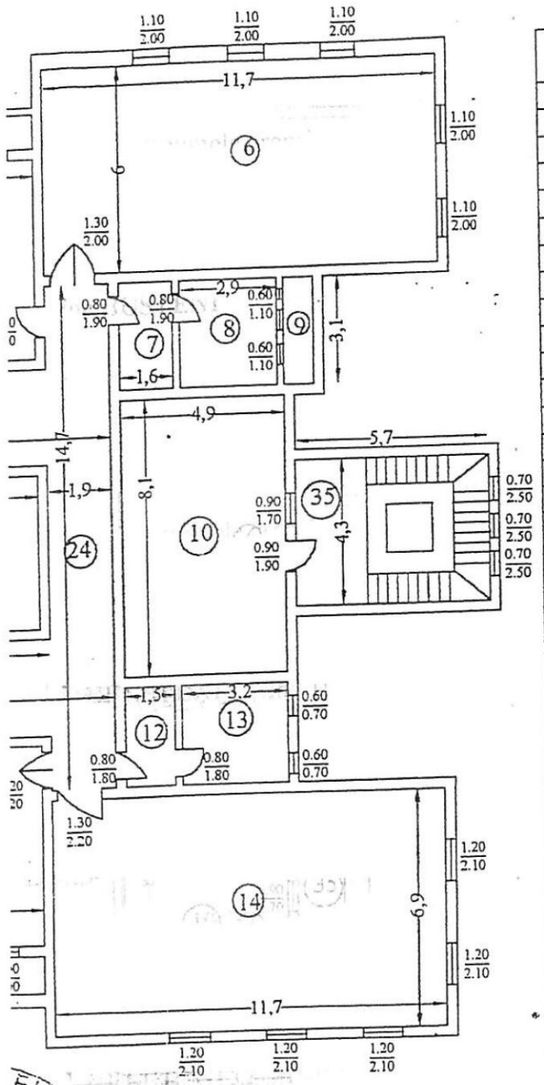

Nr. crt.	Denumire	Suprafață
1	Dormitor	78,90
2	Dormitor	23,78
3	Dormitor	23,78
4	Dormitor	23,78
5	Dormitor	23,20
6	Dormitor	70,20
7	Grup sanitar	4,96
8	Grup sanitar	8,99
9	Terasă	2,79
10	Scară	39,69
11	Balcon	21,70
12	Grup sanitar	13,34
13	Terasă	2,90
14	Dormitor	80,70
15	Dormitor	49,80
16	Dormitor	23,78
17	Dormitor	23,78
18	Dormitor	23,78
19	Scară	16,65
20	Scară	20,70
21	Hol	7,65
22	Vid	48,60
23	Hol	62,44
24	Hol	27,93
25	Hol	62,44
26	Hol	16,92
27	Grup sanitar	15,37
28	Grup sanitar	24,36
29	Grup sanitar	23,20
30	Grup sanitar	16,24
31	Dormitor	90,37
32	Balcon	23,84
33	Hol	16,92
34	Cameră	24,36
35	Scară	24,51
Total suprafață = 1062,35 mp		

29.09.2003

VIZAT O.J.C.G.C
conform art. 61 din Legea nr.7 1996
Oficiul Național de Cadastru, Geodezie și Cartografie
Oficiul județean de cadastru, geodezie și cartografie
Nr. de înregistrare 7939 data .....
Verificat și recepționat:
CONSILIER

RELEVEU E'
Scara 1: 20

Judeţul :**PRAHOVA** Nu
Teritoriul adm :**BUŞTENI** S.C.H
Cod SIRUTA:
Adresa imobilului:
Str. **Cezar Petrescu nr.7-9** str
Nr.cadastral al bunului imobil:

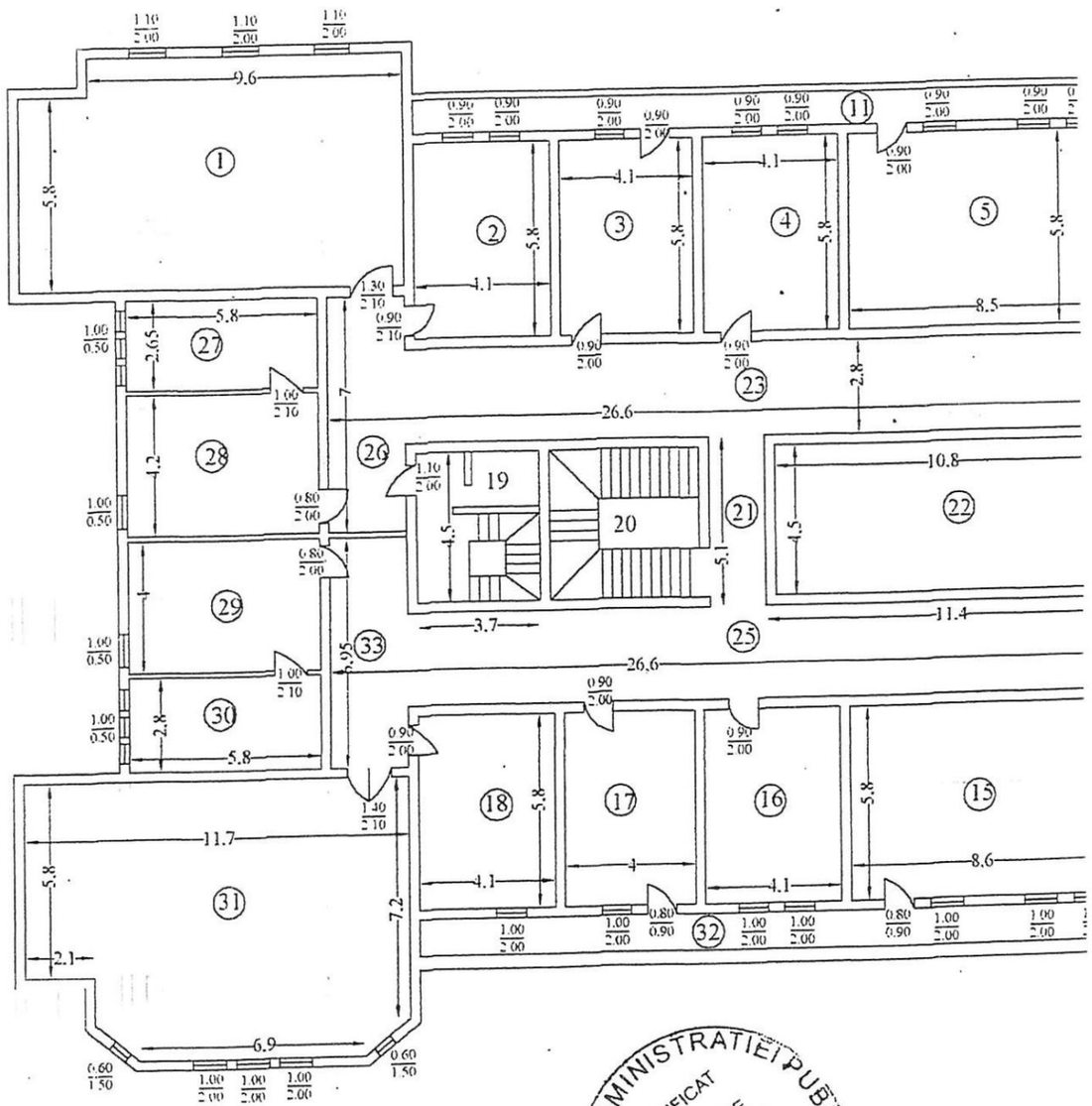

I

e şi prenumele proprietarului :
O VALEA PRAHOVEI S.A.

resa proprietarului:
ou Moldoveanu nr.2A
:.BUŞTENI

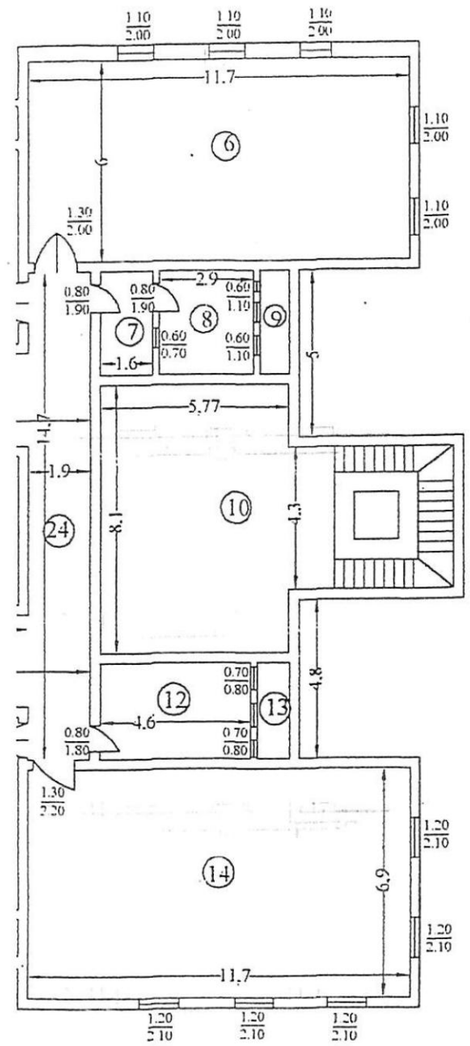

Nr. crt.	Denumire	Suprafaţă
1	Dormitor	78,90
2	Dormitor	23,78
3	Dormitor	23,78
4	Dormitor	23,78
5	Dormitor	49,30
6	Dormitor	70,20
7	Grup sanitar	4,96
8	Grup sanitar	8,99
9	Terasă	2,79
10	Scară	68,37
11	Balcon	21,70
12	Grup sanitar	13,34
13	Terasă	2,90
14	Dormitor	80,70
15	Dormitor	49,80
16	Dormitor	23,78
17	Dormitor	23,78
18	Dormitor	23,78
19	Scară	16,65
20	Scară	20,70
21	Hol	7,65
22	Vid	48,60
23	Hol	62,44
24	Hol	27,93
25	Hol	62,44
26	Hol	16,92
27	Grup sanitar	15,37
28 *	Grup sanitar	24,36
29	Grup sanitar	23,20
30	Grup sanitar	16,24
31	Dormitor	90,37
32	Balcon	23,84
33	Hol	16,92
Total suprafaţă = 1068,26 mp		

MINISTERUL ADMINISTRAŢIEI PUBLICE
CERTIFICAT DE AUTORIZARE SERIA B Nr.2283
Categoria A
MORARU PETRU
ONCGC

9-09-2003

ROMANIA MINISTERUL ADMINISTRAŢIEI PUBLICE O.N.C.G.C. OFICIUL DE CADASTRU, GEODEZIE ŞI CARTOGRAFIE AL JUDEŢULUI PRAHOVA C.F. 1

VIZAT O.J.C.G.C.
conform art.6 din Legea nr.7 1996

Oficiul Naţional de Cadastru, Geodezie şi Cartografie
Oficiul judeţean de cadastru, geodezie şi cartografie
Nr. de înregistrare 12932 data .....
Verificat şi receptionat:
CONSILIER INGINER

Scara

Judeţul :PRAHOVA
Teritoriul adm :BUŞTENI
Cod SIRUTA:
Adresa imobilului:
Str. **Cezar Petrescu nr.7-9**
Nr.cadastral al bunului imobil:

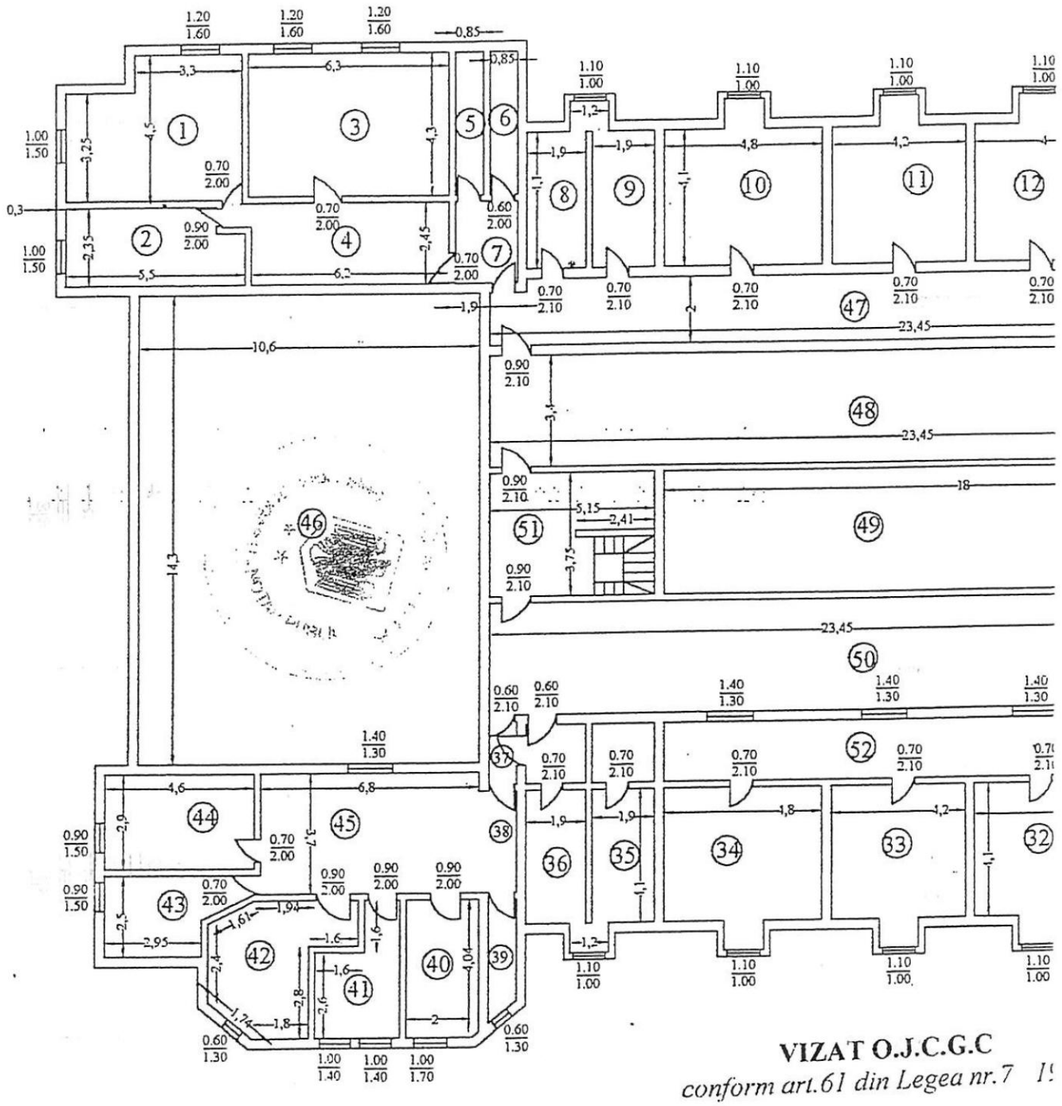

VIZAT O.J.C.G.C
conform art.61 din Legea nr.7 1!

MINISTERUL ADMINISTRAŢIEI PUBLICE
CERTIFICAT DE ATOR
AUTO SERIA B 2283
Categoria A
MORAR PETRU
OJCGC
29.09.2003

TA.I III
'00

umele şi prenumele proprietarului :
HIDRO VALEA PRAHOVEI S.A.

Adresa proprietarului:
r.Erou Moldoveanu nr.2A
loc.BUŞTENI

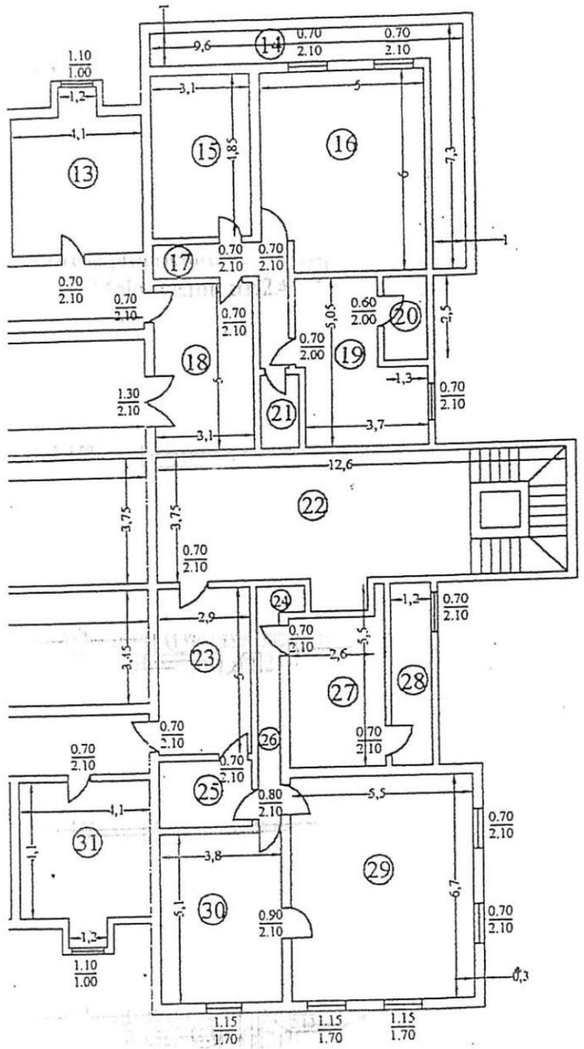

Nr. crt.	Denumire	Suprafaţă
1	Dormitor	21,35
2	Dormitor	12,20
3	Dormitor	27,09
4	Hol	10,25
5	Grup Sanitar	3,65
6	Grup Sanitar	3,66
7	Hol	4,66
8	Grup Sanitar	8,24
9	Grup Sanitar	8,24
10	Dormitor	20,76
11	Dormitor	18,30
12	Dormitor	17,48
13	Dormitor	17,89
14	Balcon	15,90
15	Dormitor	15,03
16	Dormitor	29,05
17	Hol	6,72
18	Hol	15,50
19	Grup Sanitar	15,61
20	Grup Sanitar	3,25
21	Debara	2,64
22	Scară	37,84
23	Hol	14,50
24	Debara	1,20
25	Hol	5,80
26	Hol	4,34
27	Grup Sanitar	13,35
28	Grup Sanitar	6,60
29	Dormitor	36,85
30	Sala liberă	19,38
31	Dormitor	17,86
32	Dormitor	17,48
33	Dormitor	18,30
34	Dormitor	20,76
35	Grup Sanitar	11,89
36	Grup Sanitar	11,89
37	Hol	1,61
38	Hol	2,64
39	Izolator	2,94
40	Izolator	9,23
41	Izolator	8,78
42	Izolator	14,22
43	Sală consultaţii	8,99
44	Sală tratamente	13,33
45	Hol	25,15
46	Terasă	151,58
47	Hol	46,44
48	Terasă hidroizolată	79,73
49	Luminator	67,50
50	Terasă hidroizolată	80,90
51	Scară acces	15,57
52	Hol	32,40
Total suprafaţă = 1076,52 mp		

ROMANIA MINISTERUL ADMINISTRAŢIEI PUBLICE O.N.C.G.C. O.C.J.C.G. PRAHOVA OFICIUL DE CADASTRU GEODEZIE SI CARTOGRAFIE AL JUDEŢULUI

Oficiul National de Cadastru, Geodezie si Cartografie
Oficiul judetean de cadastru, geodezie si cartografie
Nr. de inregistrare 12432 data .....

RELEVEU ETAJ I EXTINDERE
Scara 1: 200

Judeţul :**PRAHOVA**
Teritoriul adm :**BUŞTENI**
Cod SIRUTA:
Adresa imobilului:
Str. **Cezar Petrescu nr.7-9**
Nr.cadastral al bunului imobil:

Numele şi prenumele proprietarului :
S.C.HIDRO VALEA PRAHOVEI S.A.
Adresa proprietarului:
str.Erou Moldoveanu nr.2A
loc.BUŞTENI

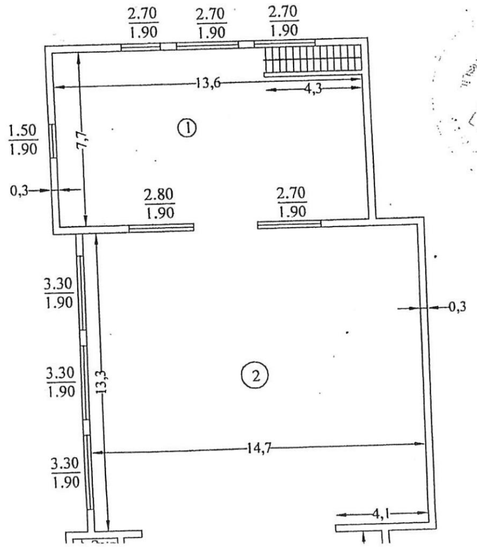

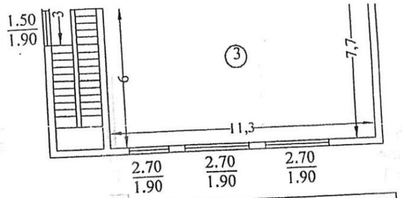

Nr. crt.	Denumire	Suprafaţă
1	Cameră	99,13
2	Cameră	195,51
3	Cameră	87,01
4	Scară	15,40
Total suprafaţă = 397,05 mp		

VIZAT O.J.C.G.C
conform art.61 din Legea nr.7 / 1996

MINISTERUL ADMINISTRAŢIEI PUBLICE
CERTIFICAT DE AUTORIZARE SERIA B.C. 3283 Categoria A
MORAR PETRU

29-09-2003

ROMANIA MINISTERUL ADMINISTRAŢIEI PUBLICE O.N.C.G.C. C.F.I. OFICIUL DE CADASTRU, GEODEZIE ŞI CARTOGRAFIE AL JUDEŢULUI PRAHOVA

Oficiul Naţional de Cadastru, Geodezie şi Cartografie
Oficiul judeţean de cadastru, geodezie şi cartografie
Nr. de înregistrare 12922 data .....
Verificat şi receptionat:
CONSILIER INGINER
NECHITI DORU MARIUS