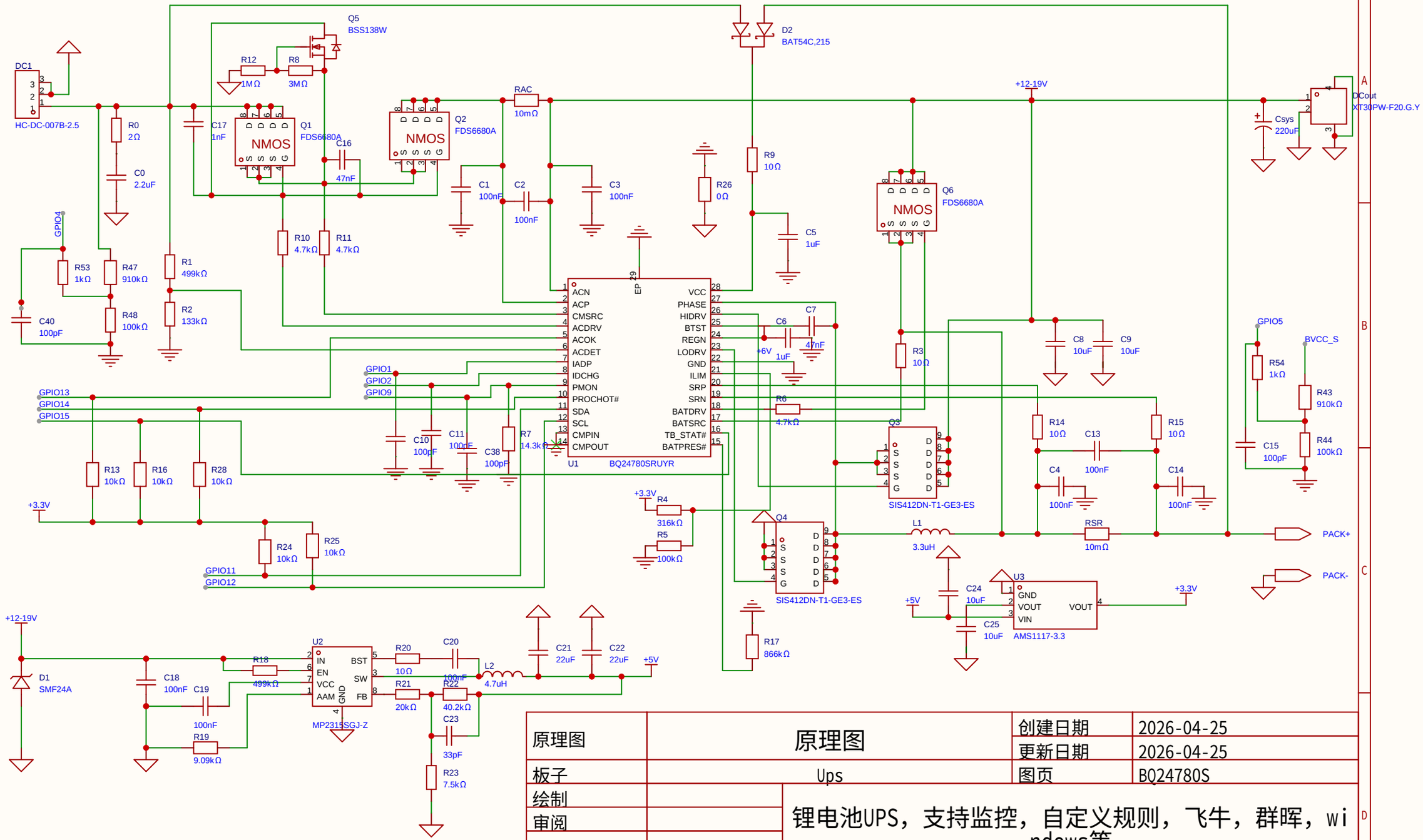

原理图	原理图	创建日期	2026-04-25
		更新日期	2026-04-25
板子	Ups	图页	BQ24780S
绘制		锂电池UPS，支持监控，自定义规则，飞牛，群晖，windows等	
审阅			
		版本	尺寸	页 1 共 3
嘉立创EDA		V1.0	A4	嘉立创EDA

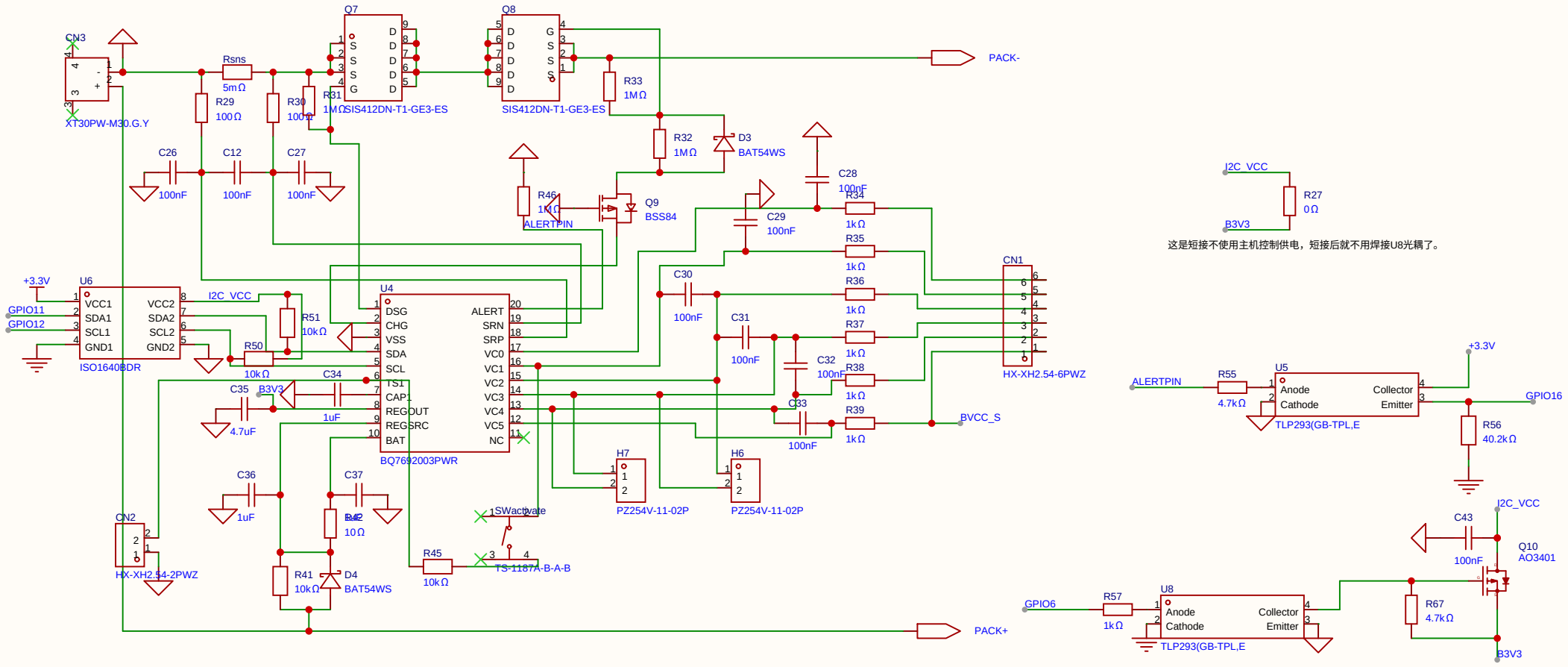

原理图	原理图	创建日期	2026-04-25
		更新日期	2026-04-25
板子	Ups	图页	BQ76920
绘制	锂电池UPS，支持监控，自定义规则，飞牛，群晖，windows等		
审阅			
		版本	尺寸	页 2 共 3
嘉立创EDA		V1.0	A4	嘉立创EDA

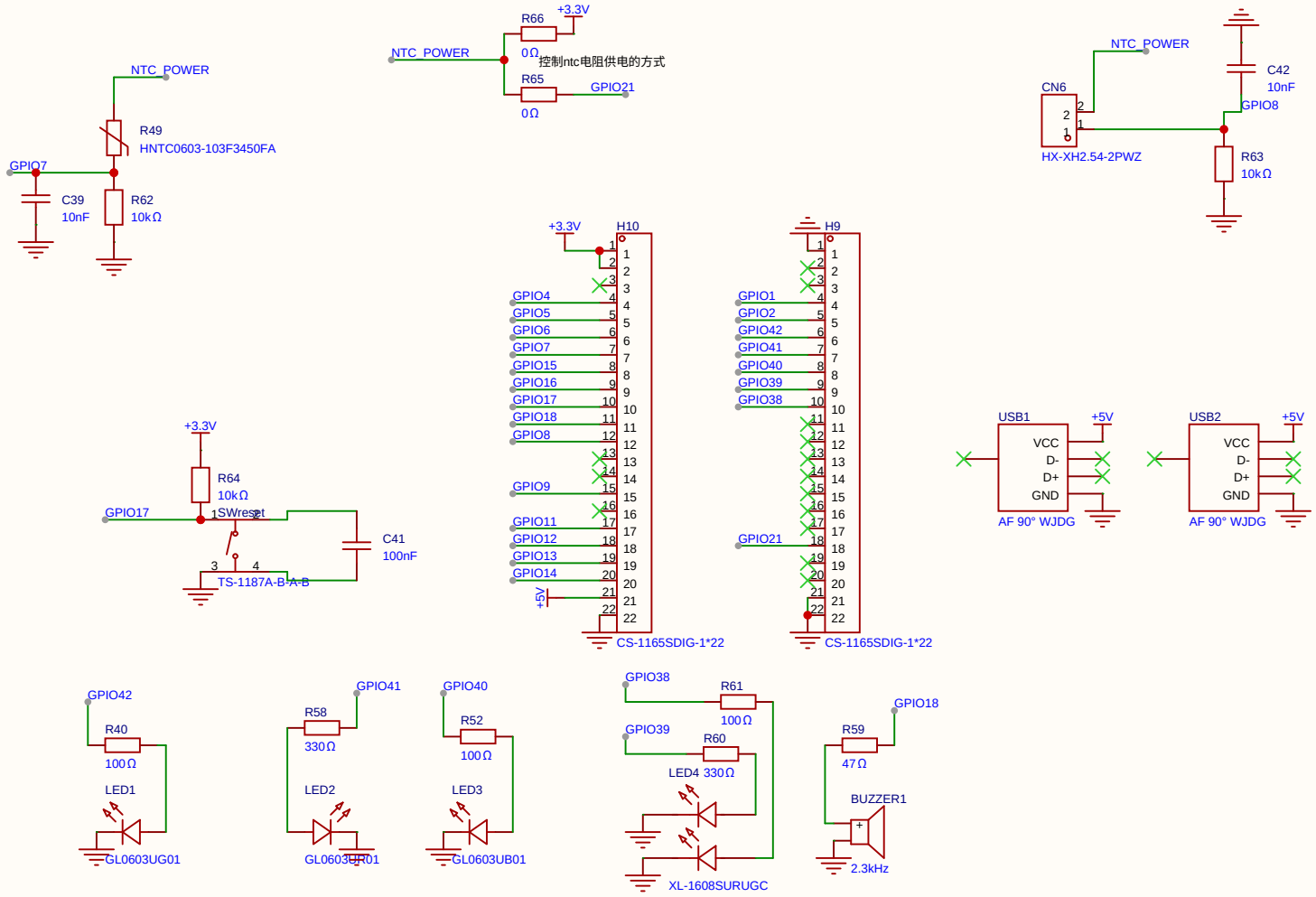

原理图	原理图	创建日期	2026-04-25
		更新日期	2026-04-25
板子	Ups	图页	ESP32S3N16R8
绘制	锂电池UPS，支持监控，自定义规则，飞牛，群晖，windows等		
审阅			
		版本	尺寸	页 3 共 3
嘉立创EDA		V1.0	A4	嘉立创EDA