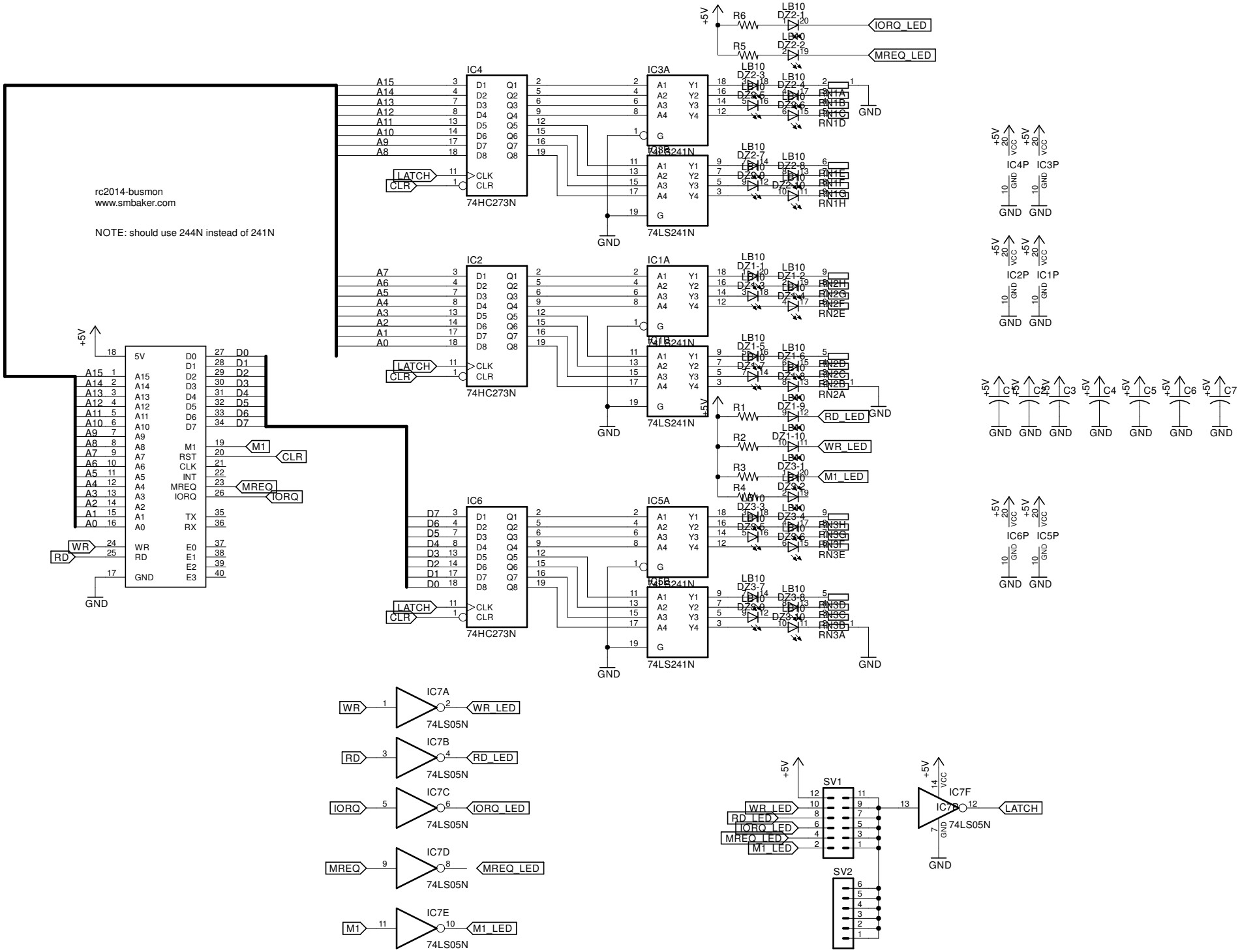

9/26/2022 12:53:14 PM f=0.80 Y:\winapps\prop\schem\rc2014-busmon.sch (Sheet: 1/1)