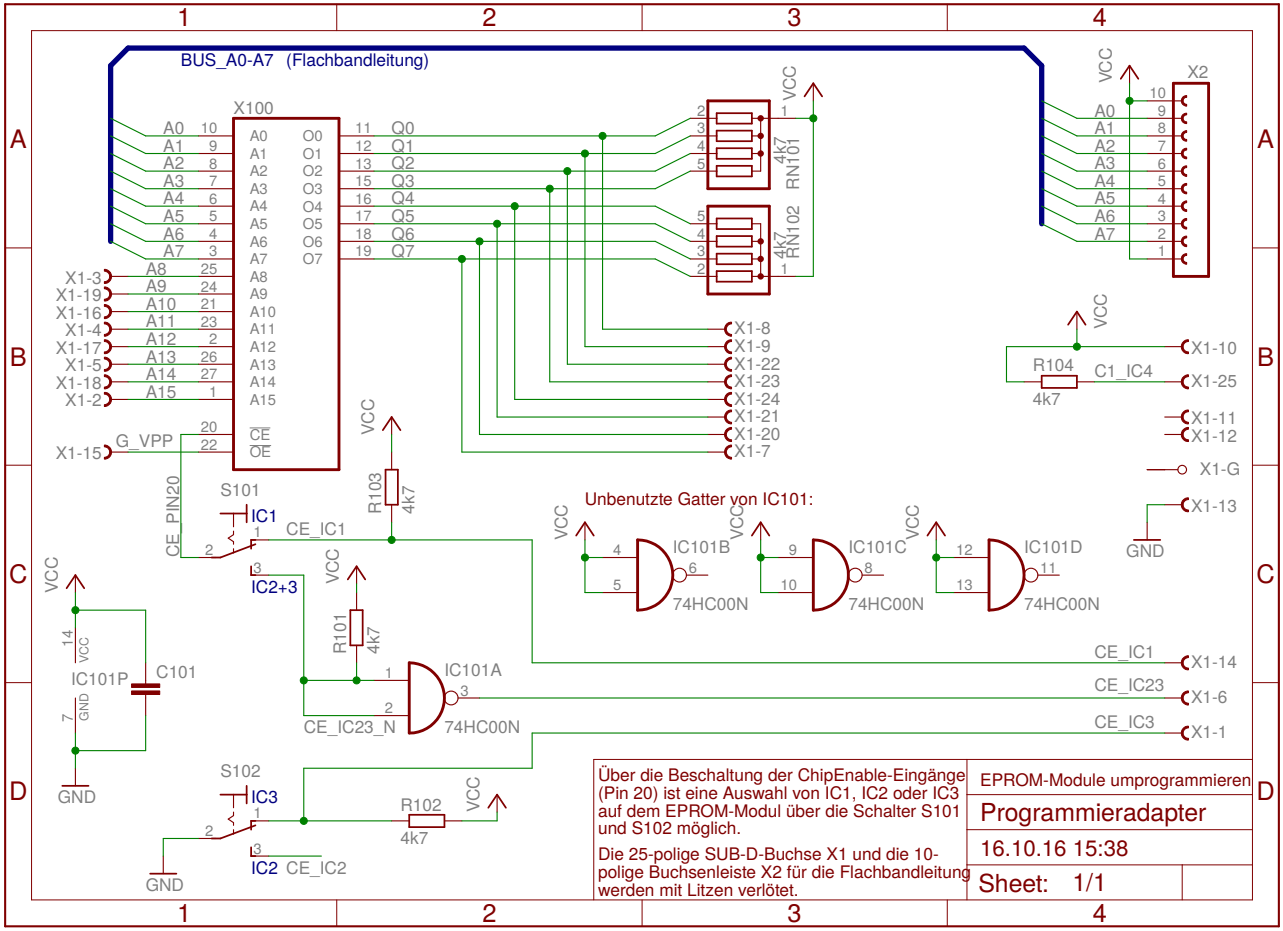
BUS_A0-A7 (Flachbandleitung)
X100
A0 10
A1 9
A2 8
A3 7
A4 6
A5 5
A6 4
A7 3
A8 25
A9 24
A10 21
A11 23
A12 2
A13 26
A14 27
A15 1
20 CE
22 OE
11 Q0
12 Q1
13 Q2
15 Q3
16 Q4
17 Q5
18 Q6
19 Q7
X1-3
X1-19
X1-16
X1-4
X1-17
X1-5
X1-18
X1-2
X1-15
G_VPP
CE_PIN20
S101
IC1
CE_IC1
IC2+3
VCC
R103
4k7
R101
4k7
IC101P
C101
14 VCC
7 GND
GND
IC101A
CE_IC23_N
74HC00N
S102
IC3
IC2 CE_IC2
R102
4k7
RN101
RN102
X1-8
X1-9
X1-22
X1-23
X1-24
X1-21
X1-20
X1-7
X2
X1-10
X1-25
R104
4k7
C1_IC4
X1-11
X1-12
X1-G
X1-13
Unbenutzte Gatter von IC101:
IC101B
IC101C
IC101D
CE_IC1
CE_IC23
CE_IC3
X1-14
X1-6
X1-1
Über die Beschaltung der ChipEnable-Eingänge (Pin 20) ist eine Auswahl von IC1, IC2 oder IC3 auf dem EPROM-Modul über die Schalter S101 und S102 möglich.
Die 25-polige SUB-D-Buchse X1 und die 10-polige Buchsenleiste X2 für die Flachbandleitung werden mit Litzen verlötet.
EPROM-Module umprogrammieren
Programmieradapter
16.10.16 15:38
Sheet: 1/1