ИУ4.11.03.23.05.52.09.001 СБ

Перв. примен. | ИУ4.11.03.23.05.52.09.001

Справ. №

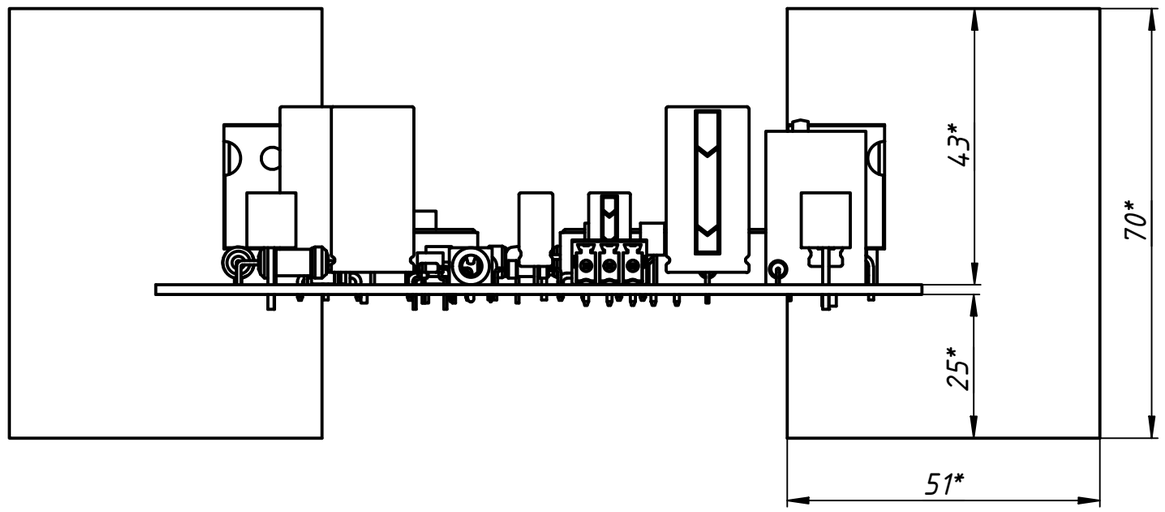

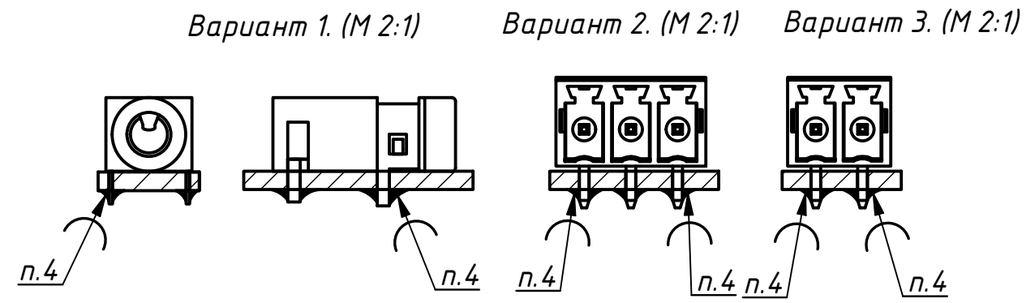

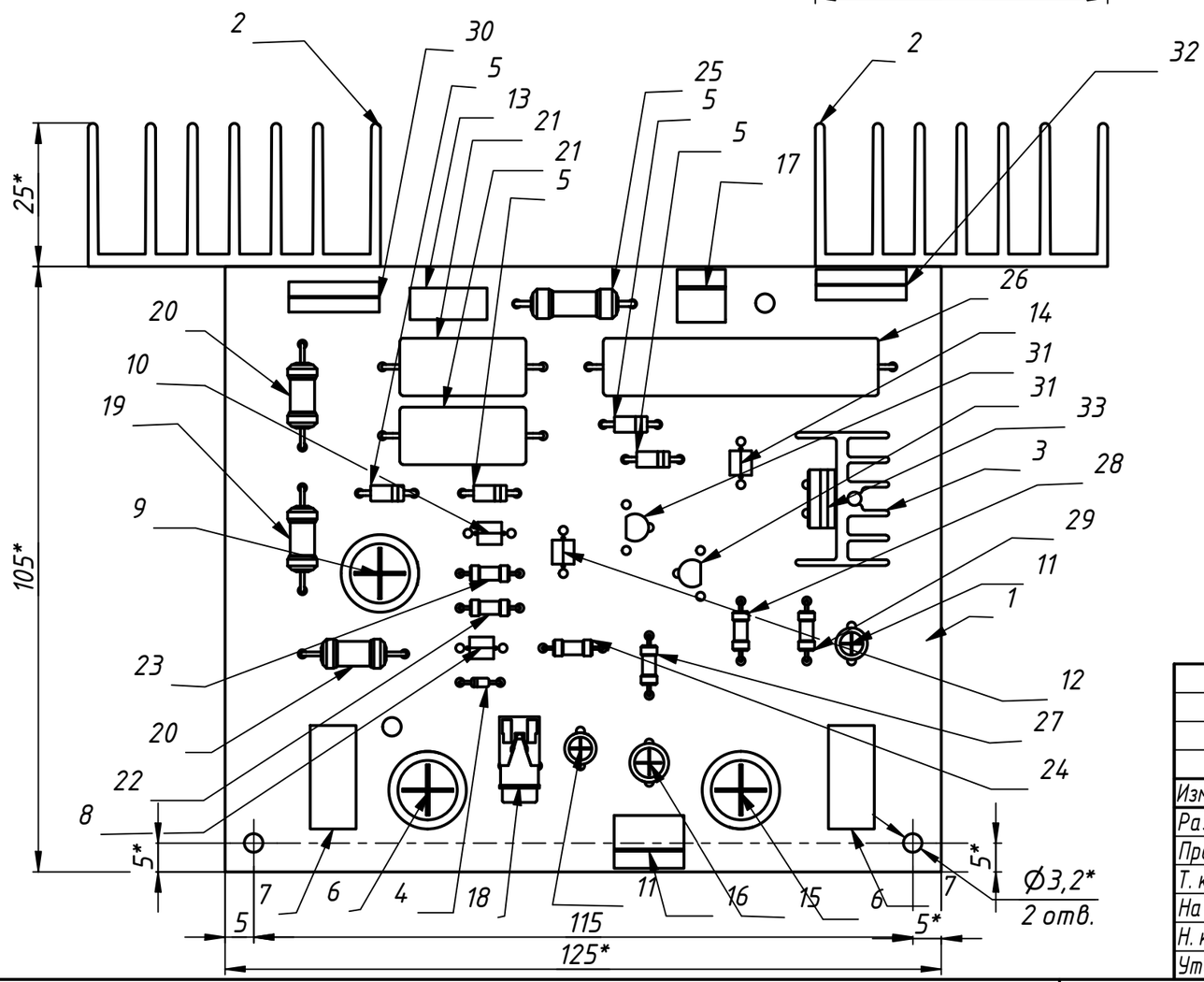

Размеры для справок *

1. Монтаж ИЭТ выполнить согласно схеме ИУ4.11.03.03.23.05.52.09.001 Э3.
2. Маркировка элементов указана условно.
3. Установку ИЭТ произвести по ГОСТ 29137-91:

- R5, R7, R8, R11, R12, R13, VD1	вариант 010.02.0202.00.02
- R1, R2, R3, VD2...VD5	вариант 010.02.0203.00.02
- R9	вариант 010.02.0205.00.02
- R4, R6	вариант 010.02.0208.00.02
- R10	вариант 010.02.0218.00.02
- C1, C12, C4, C6, C11, C10	вариант 180.00.0000.00.02
- C2,C13,C3,C5,C7,C8,C9	вариант 200.00.0000.00.02
- VT1...VT5	вариант 190.00.0000.00.02
- XS1	вариант 2
- XS2	вариант 3
- XS3	вариант 1

4. Пайка припоем ПОС-61 ГОСТ 21930-76 с флюсом ЛТИ-120 ГОСТ 19250-73
5. После сборки электронную ячейку промыть по ГОСТ Р 70798-2023 изопропиловым спиртом ГОСТ 9805-84
6. Контроль оптико-визуальным методом при 16х увеличении по ГОСТ 23752.1-92
7. После сборки и пайки изделие покрыть лаком КО-945 ГОСТ 16508-7 по ГОСТ 16508-7
8. Печатные проводники не показаны
9. Контроль функциональный ручным методом на измерительном стенде по ГОСТ 23752.1-92
10. Остальные технические требования по ОСТ4 ГО.070.015-75

Изм.	Лист	№ докум.	Подп.	Дата	ИУ4.11.03.03.23.05.52.09.001 СБ			
Разраб.		Дорунц Ш.А.			Усилитель низких частот	Лит.	Масса	Масштаб 1:1
Пров.		Семенцов С.Г.						
Т. контр.					Сборочный чертёж	Лист	Листов 1	
Нач.отд.					МГТУ им. Н.Э. Баумана Кафедра ИУ4 Группа ИУ4-53Б			
Н. контр.								
Утв.								

Подп. и дата | Инв. № дубл. | Взам. инв. № | Подп. и дата | Инв. № подл.

Копировал | Формат А3