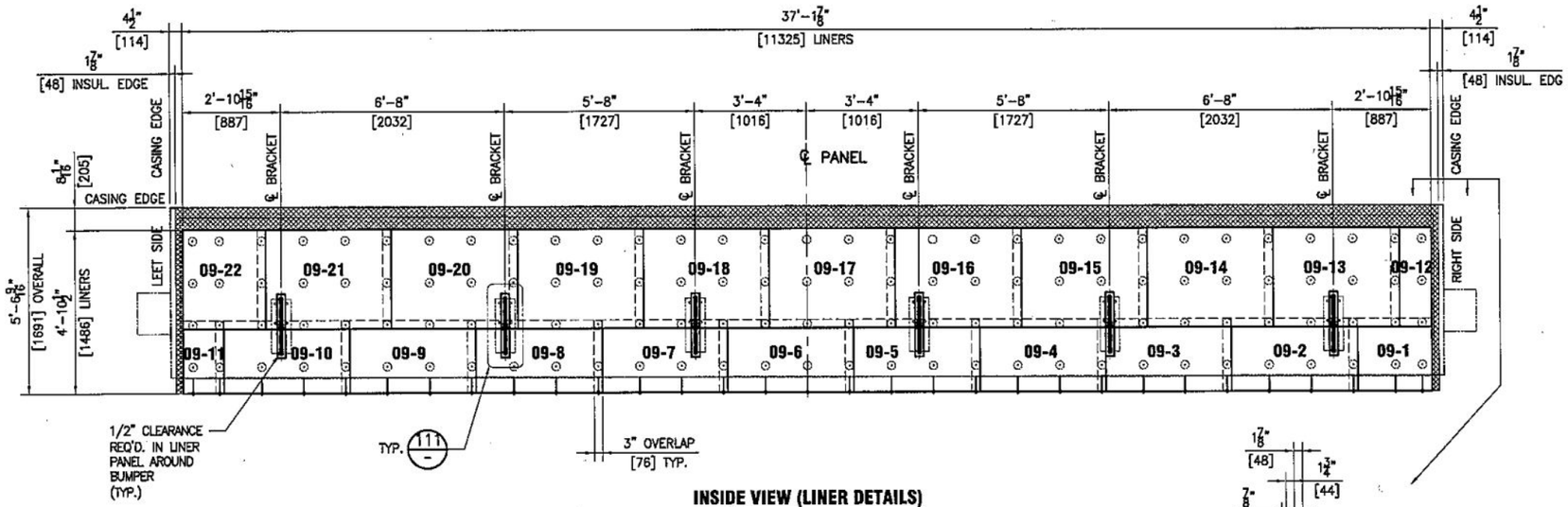

INSIDE VIEW (LINER DETAILS)

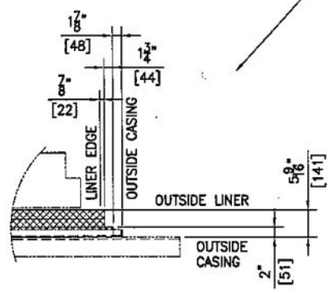

RIGHT SIDE AS SHOWN
LEFT SIDE OPPOSITE

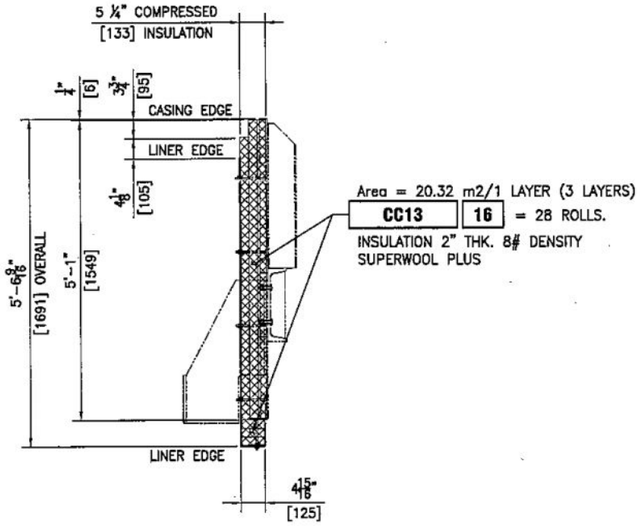

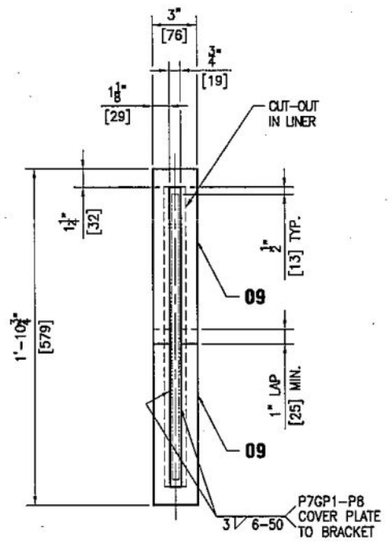

DETAIL 111
SCALE: NTS

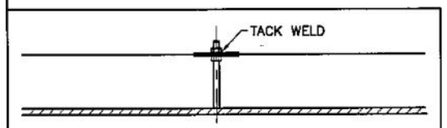

GENERAL NUT TIGHTENING TO STUD ON LINER PLATE [TYP.]

NUT SHALL BE HAND TIGHTENED FULLY TO STUD AND THEN BACKED OFF 1/2 RETURN, AND TACK WELDED PER DRAWING

ข้อกำหนดทั่วไปของการขันยึดนัตเข้ากับสตัดบนแผ่นไลเนอร์
ขันเกลียวนัตเข้ากับสตัดให้สุดด้วยมือแล้วคลายออกครึ่งรอบ
จากนั้น เชื่อมแต้ม (TACK WELD) ตามแบบของลูกค้า

VOGT POWER INTERNATIONAL
V17494-CCXD-5047-00
16-Feb-2016

VOGT POWER INTERNATIONAL	
Released, Work May Proceed	
Bell, Milton	Feb-23-2016

REV.	DATE	DESCRIPTION	DRAWN	CHECKED	APPROVED
0	09/02/16	FIRST ISSUE	JU.TEEWIWAT		

วิธีการวางแผ่น LINER เริ่มวางเรียงจากเบอร์ 1 ไปจนถึงเบอร์สุดท้าย
LINER INSTALLATION SEQUENCE START INSTALL FROM SUFFIX NO.1 AND SO ON.

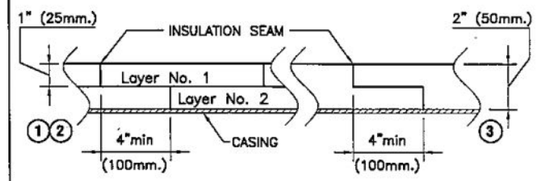

GENERAL DETAIL OF INTERNAL INSULATION [TYP.]
ข้อกำหนดทั่วไปของงานหุ้มอินซูเลชั่นภายใน

1. THE INSULATION BLANKETS SHALL CONSIST OF AT LEAST 2 LAYERS, EACH LAYER BEING A MINIMUM OF 1" (25mm.) THICK. THE SEAMS BETWEEN THE LAYERS SHALL BE STAGGERED SUCH THAT THERE IS NO DIRECT HEAT BLEED.
   แผ่นอินซูเลชั่นจะต้องมีอย่างน้อยสองชั้น แต่ละชั้นหนาไม่น้อยกว่าหนึ่งนิ้ว (25 มม.) และให้วางแนวต่อแต่ละชั้นเหลื่อมกันไม่น้อยกว่าสี่นิ้ว (100 มม.) ดังรูป เพื่อป้องกันความร้อนไหลผ่าน
2. IF TOTAL INSULATION THICKNESS IS MORE THAN 2" (50mm.), DOUBLE SHEET OF 1" (25mm.) IS ACCEPTABLE CONSIDERED AS 1 LAYER.
   หากความหนารวม ของงานอินซูเลชั่นมากกว่าสองนิ้ว (50 มม.) สามารถใช้อินซูเลชั่นหนา หนึ่งนิ้ว (25 มม.) สองทบ (DOUBLE SHEET) แล้วนับเป็นหนึ่งชั้นได้
3. IF TOTAL INSULATION THICKNESS IS 2" (50mm.), ONE SHEET OF 2" (50mm.) IS ACCEPTABLE WITH JOINT STAGGERED APPLIED.
   หากความหนารวม ของงานอินซูเลชั่นเท่ากับ สองนิ้ว (50 มม.) สามารถใช้อินซูเลชั่นหนาสอง นิ้ว (50 มม.) ชั้นเดียวได้ โดยต้องมีลักษณะการต่อชนเหลื่อมกันดังรูป

NOTE

● DENOTES STUDS TO HAVE WASHER AND NUT FINGER TIGHT ONLY. DO NOT TACK WELD UNTIL AFTER FIELD LINERS AND CONNECTIONS ARE MADE IN THE FIELD.

สัญลักษณ์แสดงตำแหน่งของสตัดที่นัตและแหวนรองจะยึดด้วยการขันแน่นให้ตึงมือเท่านั้น ห้ามเชื่อมแต้ม

☐ UNIT 1

Project Owner's : Gemma Power System,LLC
Project Name : Middletown Energy Center Project
Vogt Power International Job No./Cost symbol: V17494/ CC
Vogt Power International Doc. No. :.....
Vogt Power International P.O. No. : V0009490

This drawing contains Visavakit Patana Corp., Ltd.'s confidential and proprietary information and cannot be used, duplicated or disclosed in whole or in part, except with the express written permission of Visavakit Patana Corp., ltd.
© Visavakit Patana Corp., Ltd. all rights reserved as an unpublished work.

VISAVAKIT PATANA CORPORATION LIMITED
OFFICE :215/148-149 Prachorad 1 Road, Bangsue, Bangkok 10800 Tel: 0-2585-2556-8 Fax: 0-2587-6068
PLANT 1 :28/2 Moo4, Soi Chai Ua, Pathumthani 12000 Tel: 0-2975-2811-4 Fax: 0-2975-2815
PLANT 2 :52 Moo7, Kubangluang, Ladlumkaew, Pathumthani 12140 Tel: 0-2979-4001-9 Fax: 0-2979-4010
www.vipco-thai.com Email : vipco@vipco-thai.com

TITLE
VOGT POWER INTERNATIONAL
MIDDLETOWN ENERGY CENTER PROJECT
BASMENT PANEL ASSEMBLY
OUTLET BOX 1 (CC13) (LINER)

ISO-A (3rd)
JOB NO. 1711

REF.DWG.NO. V17494-CCND-0011
VIPCO DWG.NO. Y15-1711-CC13-07
REV 0

PLOTTING DATE & TIME | FILE LOCATION | A3