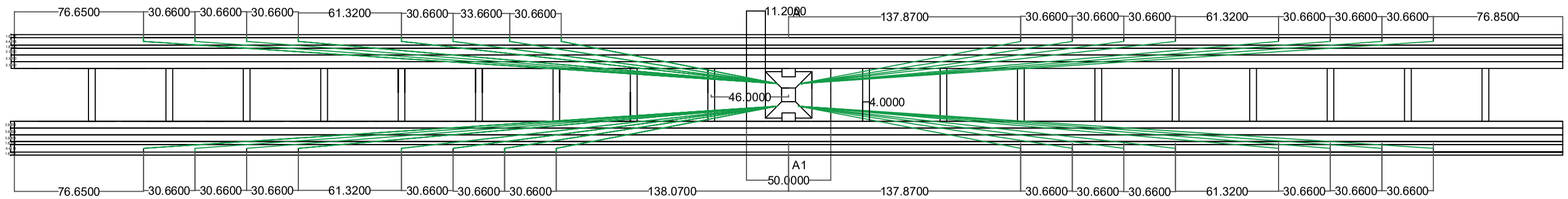

俯視圖

比例尺 1:2500