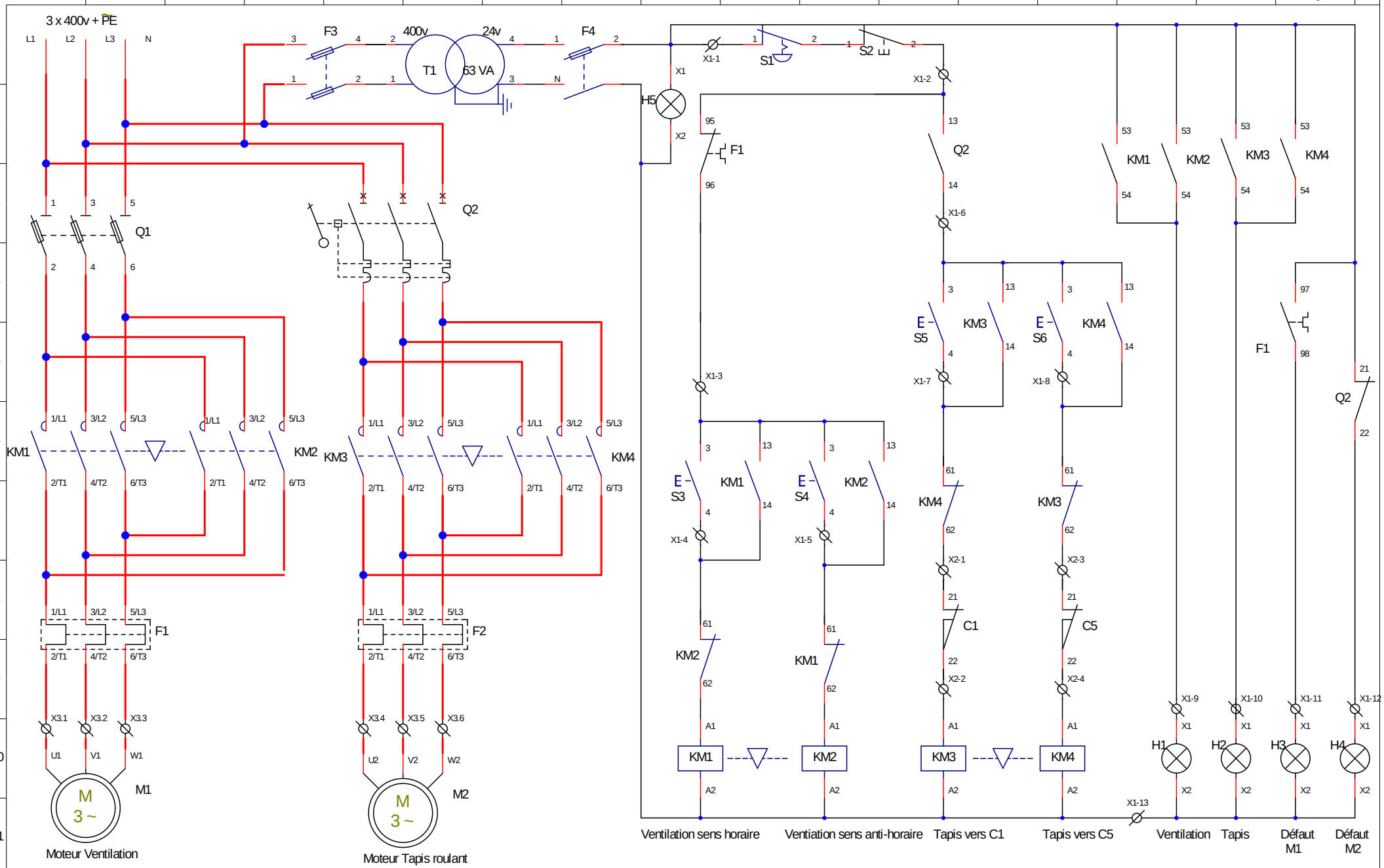

L.Professionel du Blavet
43 rue Charles Gounod
56300 PONTIVY

ECOLFOUR

PUISSANCE+COMMANDE

Dessiné le : 12/01/2023
Modifié le : 12/01/2023
Par : Ph Lagarde

01 / 04

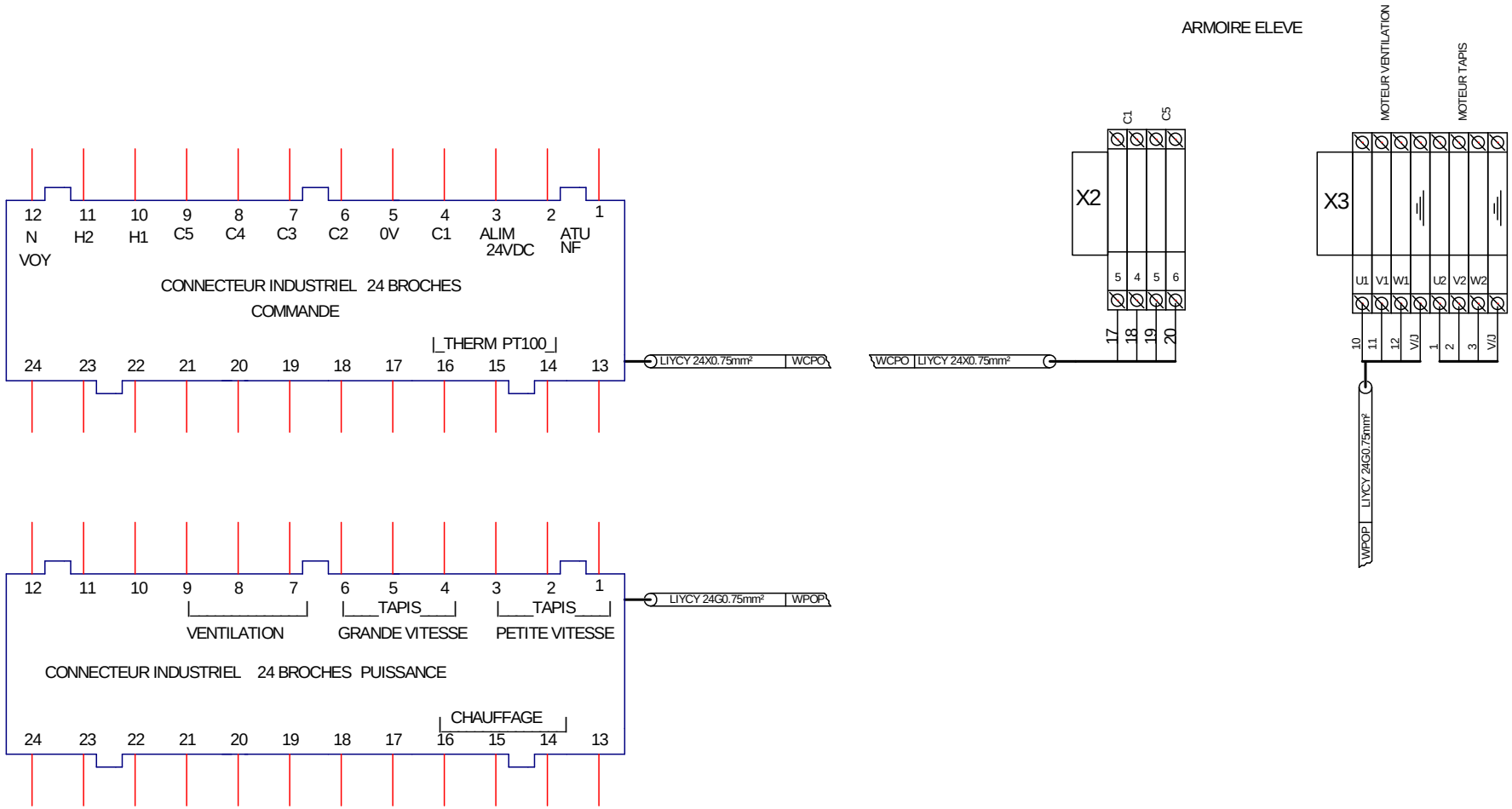

L.Professionel du Blavet 43 rue Charles Gounod 56300 PONTIVY	ECOLFOUR	Dessiné le : 12/01/2023 Modifié le : 12/01/2023 Par : Ph Lagarde	02
	COMMANDE		04

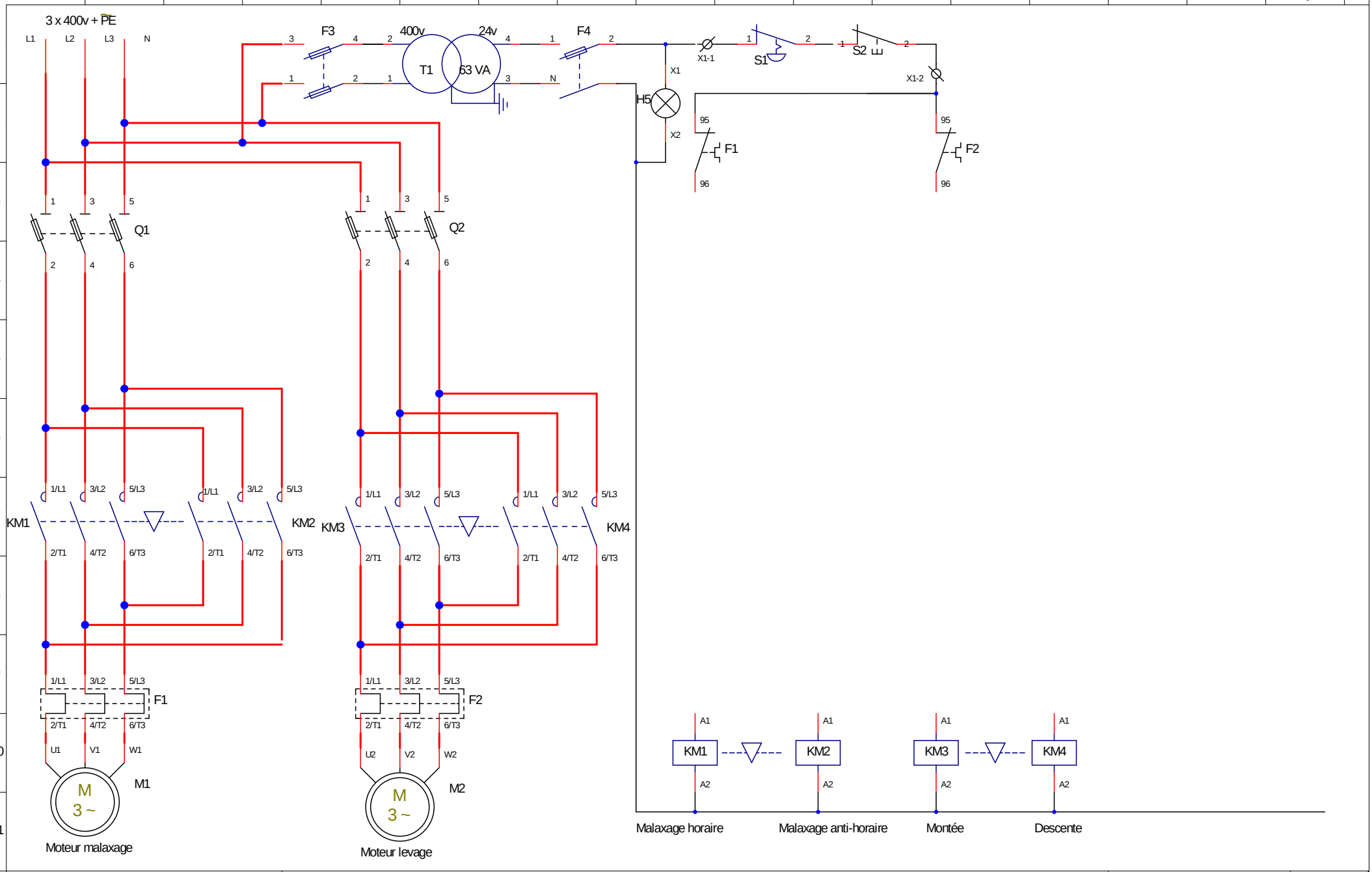

L.Professionel du Blavet 43 rue Charles Gounod 56300 PONTIVY	ECOLFOUR	Dessiné le : 12/01/2023 Modifié le : 12/01/2023 Par : Ph Lagarde	03
	PUISSANCE+COMMANDE		04

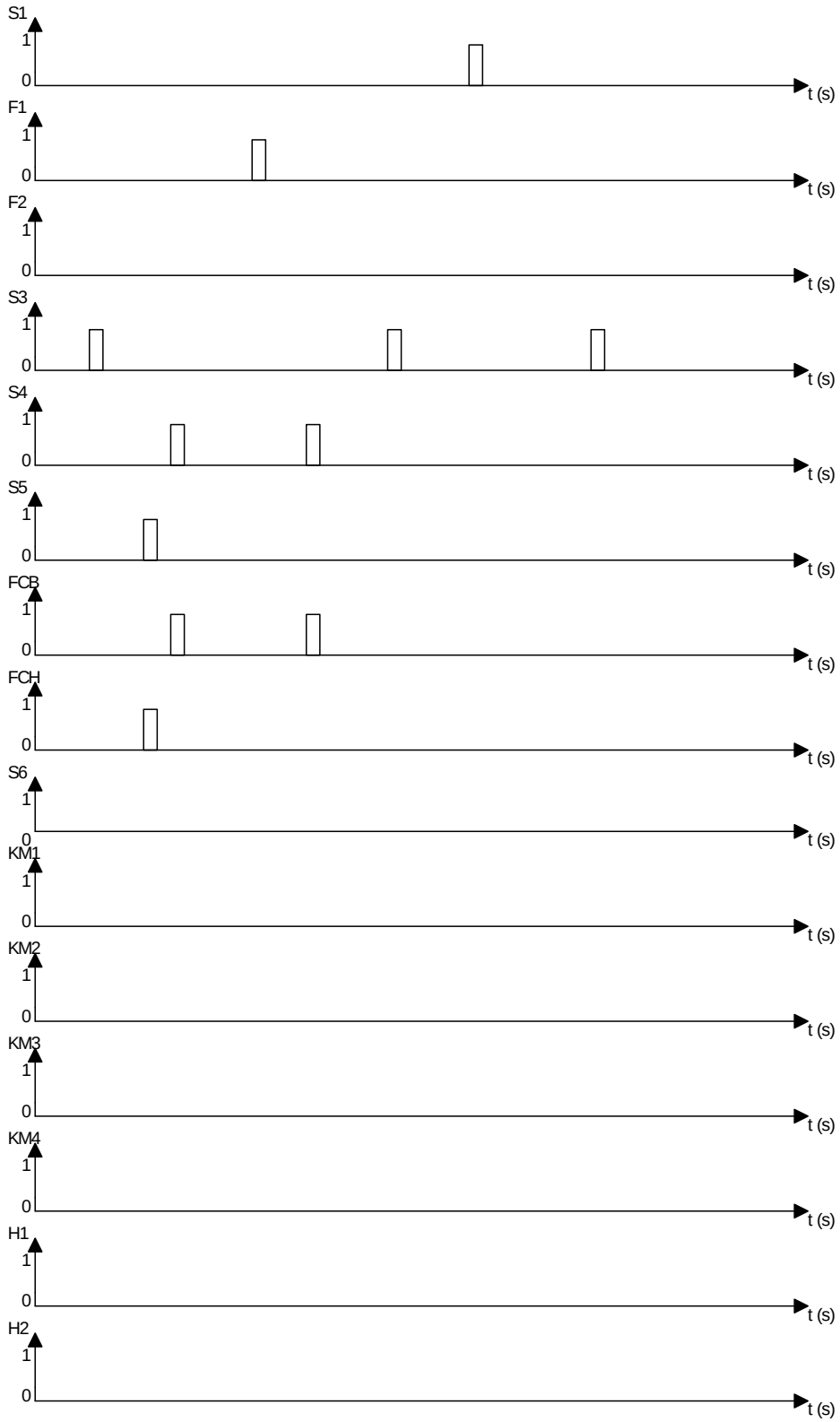
S1
1
0
t (s)
F1
1
0
t (s)
F2
1
0
t (s)
S3
1
0
t (s)
S4
1
0
t (s)
S5
1
0
t (s)
FCB
1
0
t (s)
FCH
1
0
t (s)
S6
1
0
t (s)
KM1
1
0
t (s)
KM2
1
0
t (s)
KM3
1
0
t (s)
KM4
1
0
t (s)
H1
1
0
t (s)
H2
1
0
t (s)