浮充电压/温度 2.36/0 2.34/5 2.32/10 2.30/15 2.27/20 2.25/25 2.23/30 2.21/35
13.6v恒压充电 (13.6v-13.9v) 备用使用: 13.6--13.9 27v 25C° 2.25x6=13.5v
免维护铅酸蓄电池放电终止 终止电压（C10）1.8V/Cell x6=10.8v

充电

充电电流：500mA

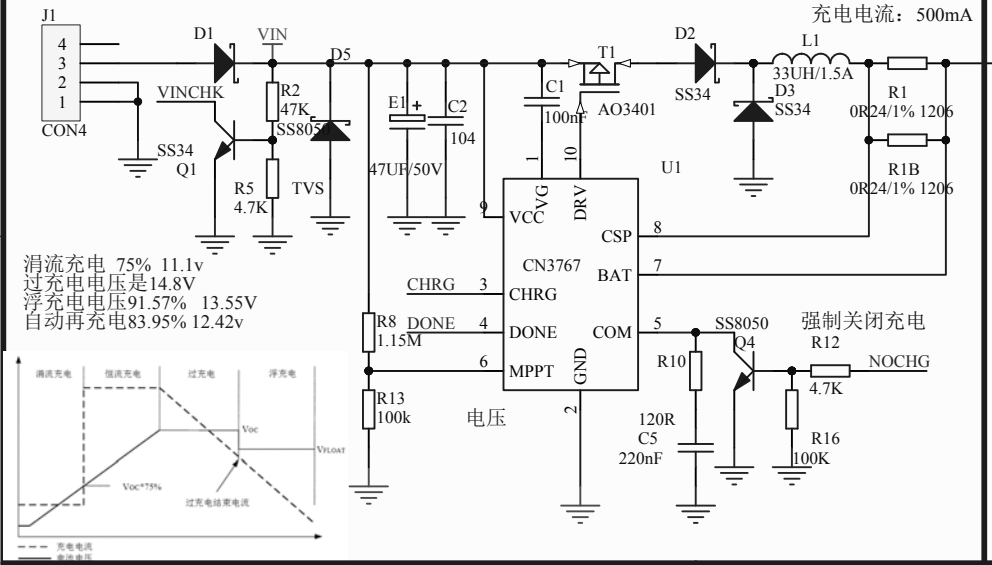

涓流充电 75% 11.1v
过充电电压是14.8V
浮充电电压91.57% 13.55V
自动再充电83.95% 12.42v

放电

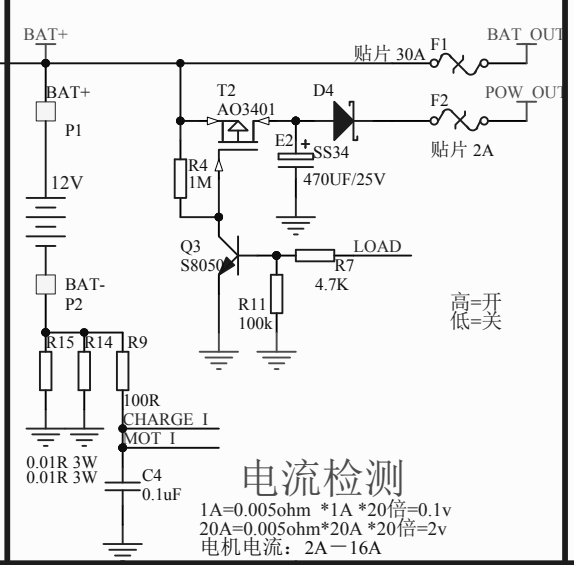

电流检测
1A=0.005ohm *1A *20倍=0.1v
20A=0.005ohm*20A *20倍=2v
电机电流：2A－16A

输出 接口

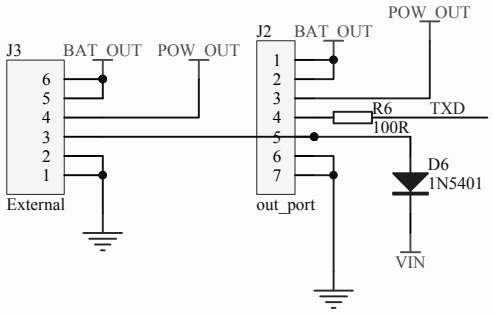

端子充电
20－27V

电源控制

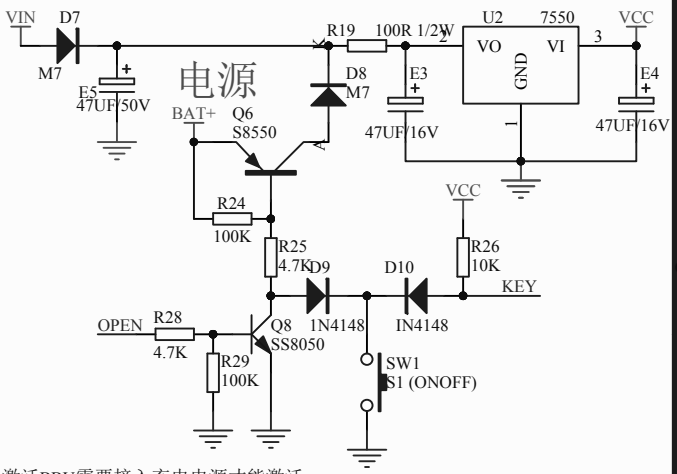

激活BBU需要接入充电电源才能激活
放电到22v 停止放电

停止放电后需要接入充电电源才能激活，等电池恢复到25v 或过度放电后充电到25v才能继续工作
14A电流保护，保护启动后要交流上电后BBU才能激活
BBU自身功耗： 24V 10mA
+DCSM04 =26mA +RPM=41.7mA +PB=42mA +W.B=50.7mA +IR=81mA 待机29.5小时
DCSN+PB+W.B=37mA 待机64.8小时
两个月不用应脱离控制板或充电一次

控制

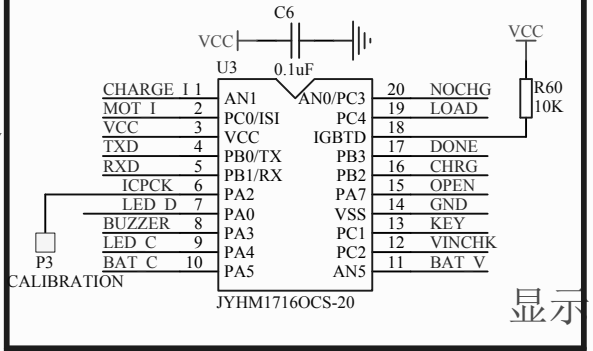

显示

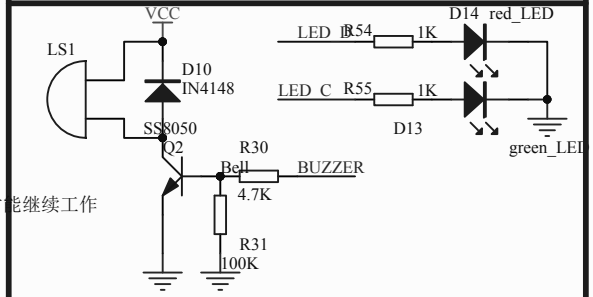

其他接口

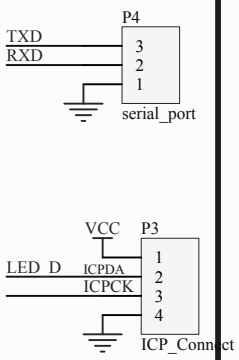

电池电压检测

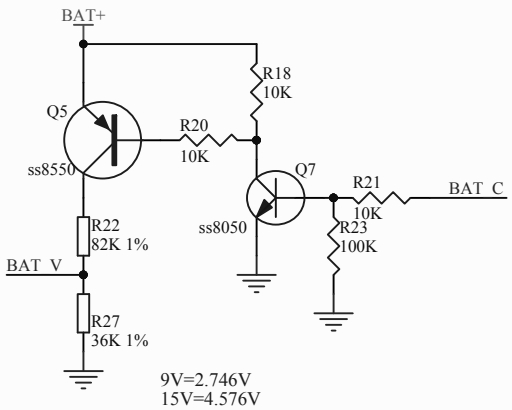

9V=2.746V
15V=4.576V

Title		
Size A4	Number	Revision
Date: 2019/4/17	Sheet of	
File: F:\佳点\电路\BBU-12v蓄电池\BBU-12v蓄电池.SchDoc		