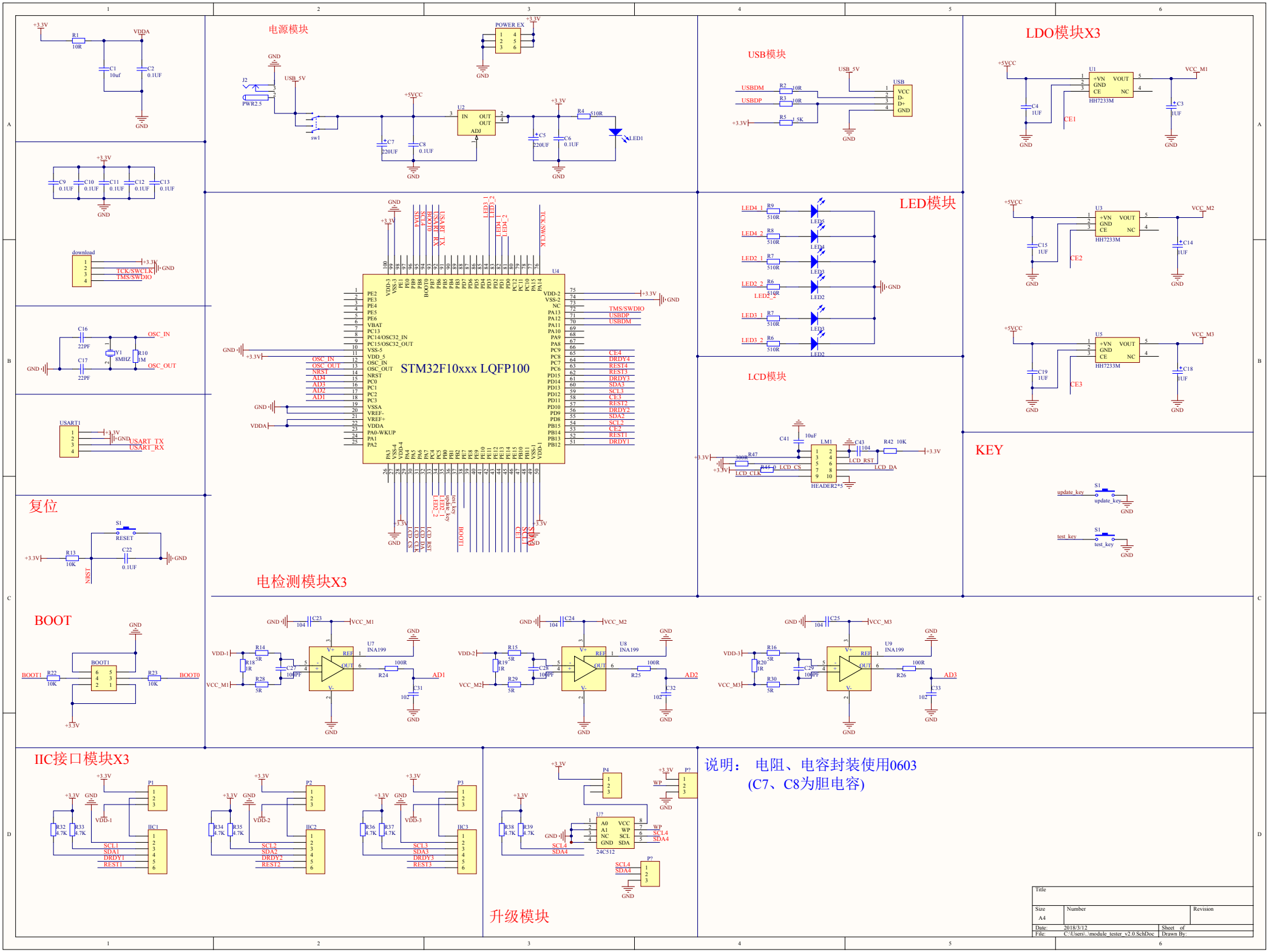
电源模块
USB模块
LDO模块X3
LED模块
LCD模块
KEY
复位
BOOT
电检测模块X3
IIC接口模块X3
升级模块
STM32F10xxx LQFP100
说明： 电阻、电容封装使用0603
(C7、C8为胆电容)
Title
Size A4
Number
Revision
Date: 2018/3/12
Sheet of
File: C:\Users\...\module_tester_v2.0.SchDoc
Drawn By: