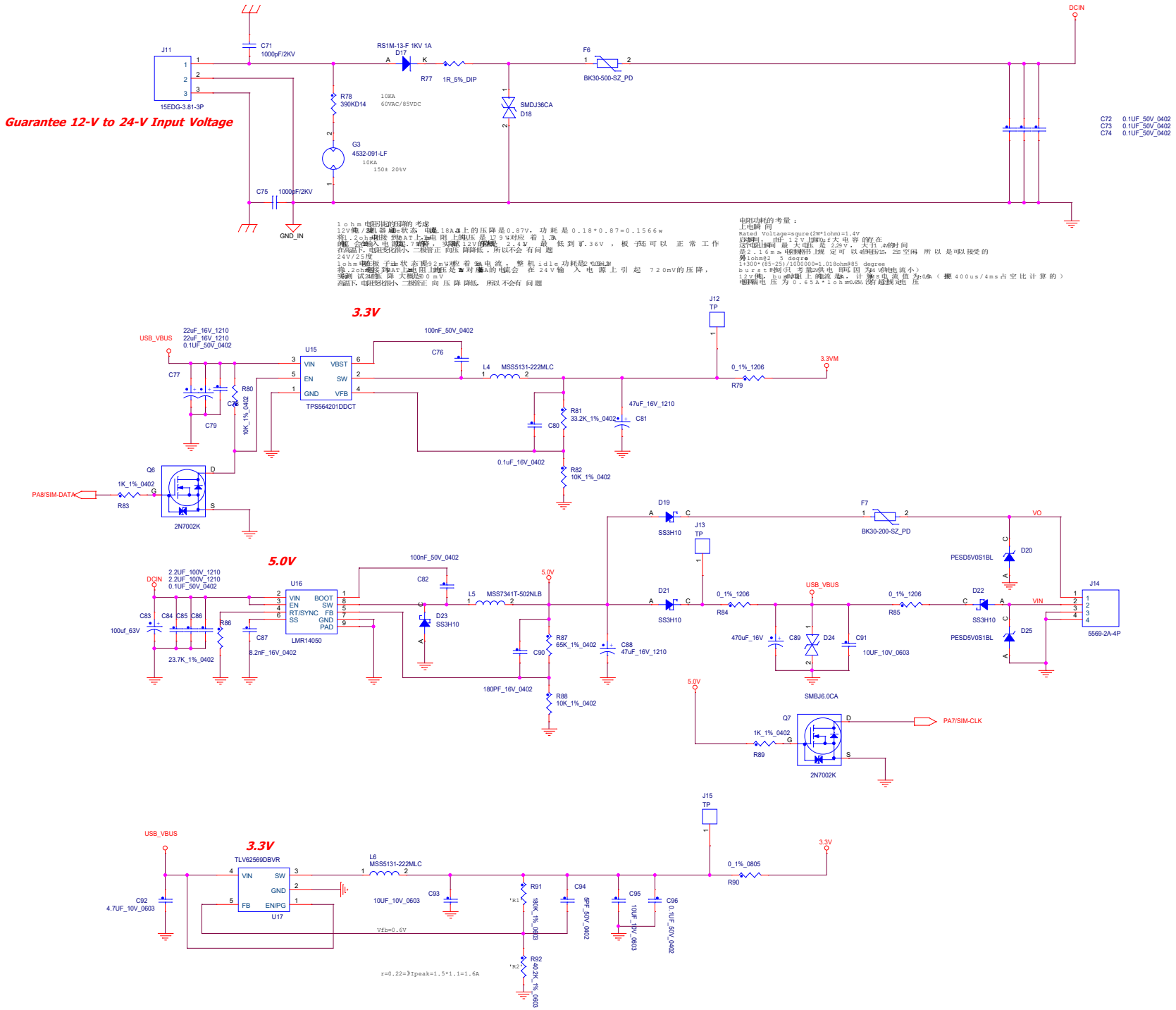

1ohm电阻因过压的考虑
12V供电器件处于状态，电流18A在上的压降是0.87V，功耗是0.18*0.87=0.1566w
将1.2ohm电阻接到BAT上，电阻上的压降是12.9V对应着1.3A
所以会输入电源电流7.9A，实测12V的输入电流2.4A，最低到7.36V，板子还可以正常工作
在高温下，电阻变化很小，二极管正向压降降低，所以不会有问题
24V/25度
1ohm电阻在板子上状态是92mV，所对应着9mA电流，整机idle功耗是0.108W
将1.2ohm电阻接到BAT上，电阻上的压降是2.7V对应着2.3A的电流会在24V输入电源上引起720mV的压降，
实测试验压降大概是80mV
高温下，电阻变化很小，二极管正向压降降低，所以不会有问题

电阻功耗的考量：
上电瞬间
Rated Voltage=squre(2W*1ohm)=1.4V
感测到，由于12V上的10uF大电容的存在
这个电阻瞬间最大电压是2.29V，大于1.4V的时间
是2.16ms，电阻烧坏上线定可以确认在2ms空闲所以是可以接受的
外1ohm82 5 degree
1+300*(85-25)/1000000=1.018ohm@85 degree
burst模式（考虑低电频率因为VO纹波电流小）
12V供电，burst模式上的电流为0.5A，计算ts电流值为:0.5A（按400us/4ms占空比计算的）
电阻端电压为0.65A*1ohm=0.65V没有超过额定电压

Title	<Title>		
Size	Document Number		Rev
Custom	<Doc>		<RevCode>
Date:	Thursday, April 18, 2019	Sheet 6 of 8	