Cours (Numéro du cours)

Cégep Sherbrooke

Revision 1.00

Date :

Historique de révision	
1.0	Projet initial
2.0	Rajout du code QR sur le PCB

Légende

- Notes Générales
- Notes PCB
- Notes Programmation

Conversion des boitiers	
Métrique	*Impérial*
1005	0402
1608	0603
2012	0805
3216	1206
3225	1210
6432	2512

Variants	

RÉVISION & NUMÉRO DE SÉRIE

REV1
Revision Cartridge Mini
Revision 1.00

SER1
Serial Cartridge MICRO
Serial

Titre du projet		
Cours associé au projet	*Cours (Numéro du cours)*	
Taille: 11x17	Département: Technologies du génie électrique	Révision PCB SCH: 1 . 00 Variant: [No Variations]
Date		Feuille: 1 de 3
		Concepteurs: Zachary Roy, William Champagne

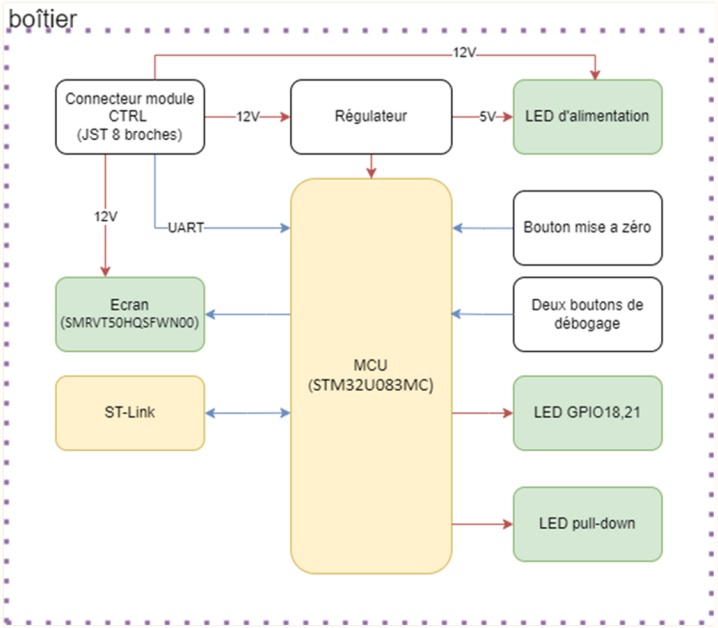

Nom de la feuille: Schéma fonctionnel		
Titre du projet		
Cours associé au projet: *Cours (Numéro du cours)*		
Taille: 11x17	Département: Technologies du génie électrique	Révision PCB SCH: 1 . 00 Variant: [No Variations]
Date		Feuille: 2 de 3
Cégep Sherbrooke		Concepteurs: Zachary Roy, William Champagne

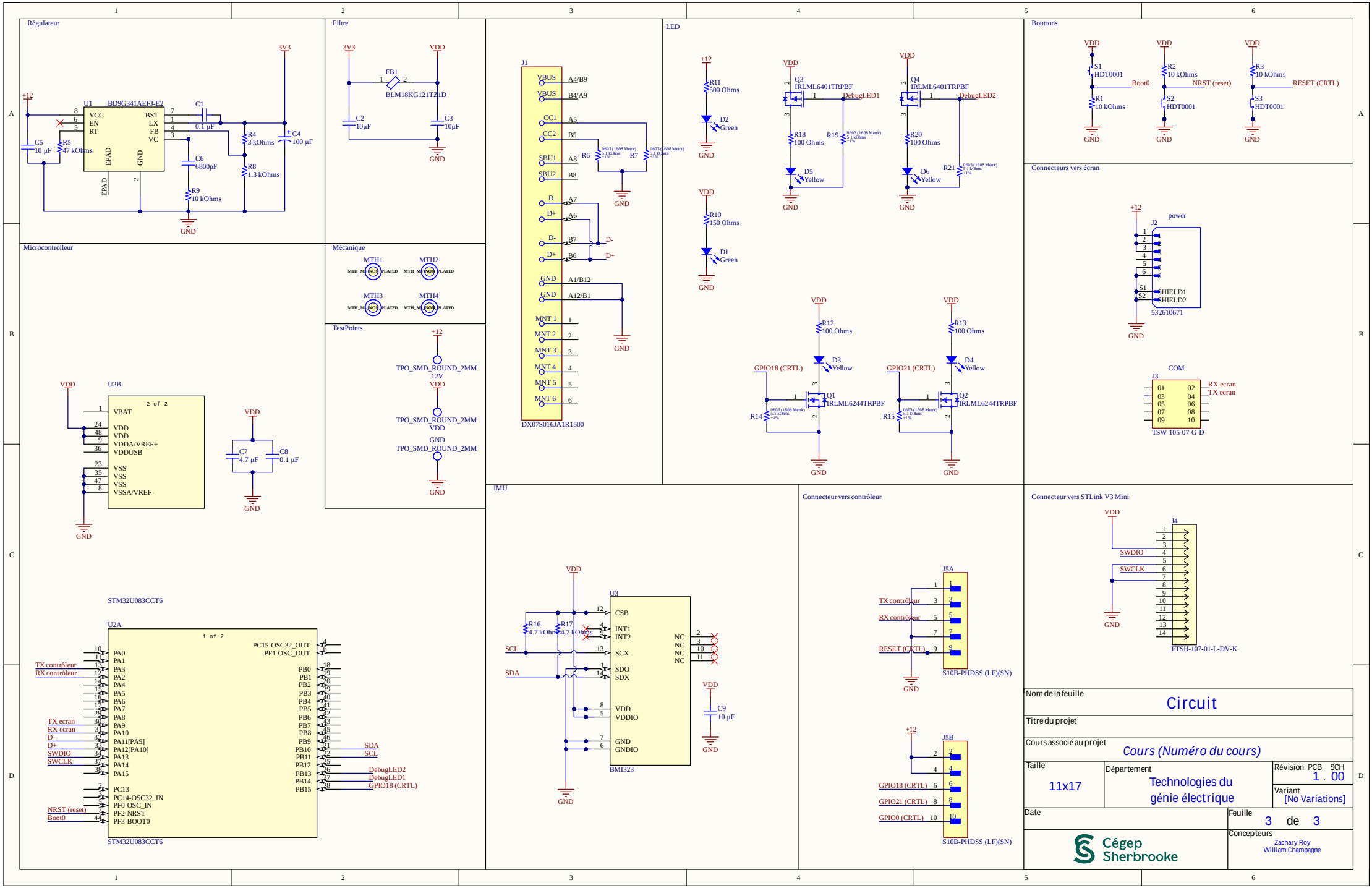
Régulateur
U1
BD9G341AEFJ-E2
VCC
EN
RT
BST
LX
FB
VC
EPAD
GND
C1
0.1 µF
C5
10 µF
R5
47 kOhms
R4
3 kOhms
C4
100 µF
C6
6800pF
R8
1.3 kOhms
R9
10 kOhms
3V3
+12
GND
Filtre
FB1
BLM18KG121TZ1D
C2
10µF
C3
10µF
VDD
Microcontrolleur
U2B
2 of 2
VBAT
VDD
VDDA/VREF+
VDDUSB
VSS
VSSA/VREF-
C7
4.7 µF
C8
0.1 µF
U2A
1 of 2
PC15-OSC32_OUT
PF1-OSC_OUT
PA0
PA1
PA3
PA2
PA4
PA5
PA6
PA7
PA8
PA9
PA10
PA11[PA9]
PA12[PA10]
PA13
PA14
PA15
PC13
PC14-OSC32_IN
PF0-OSC_IN
PF2-NRST
PF3-BOOT0
PB0
PB1
PB2
PB3
PB4
PB5
PB6
PB7
PB8
PB9
PB10
PB11
PB12
PB13
PB14
PB15
TX contrôleur
RX contrôleur
TX ecran
RX ecran
D-
D+
SWDIO
SWCLK
NRST (reset)
Boot0
SDA
SCL
DebugLED2
DebugLED1
GPIO18 (CRTL)
STM32U083CCT6
Mécanique
MTH1
MTH2
MTH3
MTH4
TestPoints
TPO_SMD_ROUND_2MM
12V
VDD
GND
J1
VBUS
CC1
CC2
SBU1
SBU2
A4/B9
B4/A9
A5
B5
A8
B8
A7
A6
B7
B6
A1/B12
A12/B1
MNT 1
MNT 2
MNT 3
MNT 4
MNT 5
MNT 6
R6
R7
DX07S016JA1R1500
LED
R11
500 Ohms
D2
Green
R10
150 Ohms
D1
Green
Q3
IRLML6401TRPBF
Q4
IRLML6401TRPBF
DebugLED1
DebugLED2
R18
100 Ohms
R19
R20
100 Ohms
R21
D5
Yellow
D6
Yellow
R12
100 Ohms
R13
100 Ohms
D3
Yellow
D4
Yellow
GPIO18 (CRTL)
GPIO21 (CRTL)
Q1
IRLML6244TRPBF
Q2
IRLML6244TRPBF
R14
R15
Boutons
S1
HDT0001
S2
HDT0001
S3
HDT0001
R1
10 kOhms
R2
10 kOhms
R3
10 kOhms
Boot0
NRST (reset)
RESET (CRTL)
Connecteurs vers écran
J2
power
SHIELD1
SHIELD2
532610671
COM
J3
RX ecran
TX ecran
TSW-105-07-G-D
IMU
U3
CSB
INT1
INT2
SCX
SDO
SDX
VDD
VDDIO
GND
GNDIO
NC
R16
4.7 kOhms
R17
4.7 kOhms
C9
10 µF
BMI323
Connecteur vers contrôleur
J5A
J5B
S10B-PHDSS (LF)(SN)
Connecteur vers STLink V3 Mini
J4
FTSH-107-01-L-DV-K
Nom de la feuille
Circuit
Titre du projet
Cours associé au projet
Cours (Numéro du cours)
Taille
11x17
Département
Technologies du génie électrique
Révision PCB SCH
1 . 00
Variant
[No Variations]
Date
Feuille
3 de 3
Cégep Sherbrooke
Concepteurs
Zachary Roy
William Champagne