ADI SOYADI SINIFI / NUMARASI /	2025 – 2026 EĞİTİM – ÖĞRETİM YILI BATMAN FEN LİSESİ BİLİŞİM TEKNOLOJİLERİ VE YAZILIM II. DÖNEM I. YAZILI ÖRNEK SINAV	TARİH PUAN

1	PROBLEMİ TANIMLAMA
2	PROBLEMİ ANLAMA
3	PROBLEMİ ÇÖZEN EN UYGUN YOLU BULMA
4	
5	ÇÖZÜMÜ UYGUN BİR PROGRAMLAMA DİLİYLE KODLAMA
6	

Soru 1. *Bilgisayar dünyasından problem çözme adımları yandaki grafikte gösterilmiştir.* Buna göre boş bırakılan adımlar nelerdir? Aşağıya yazınız.

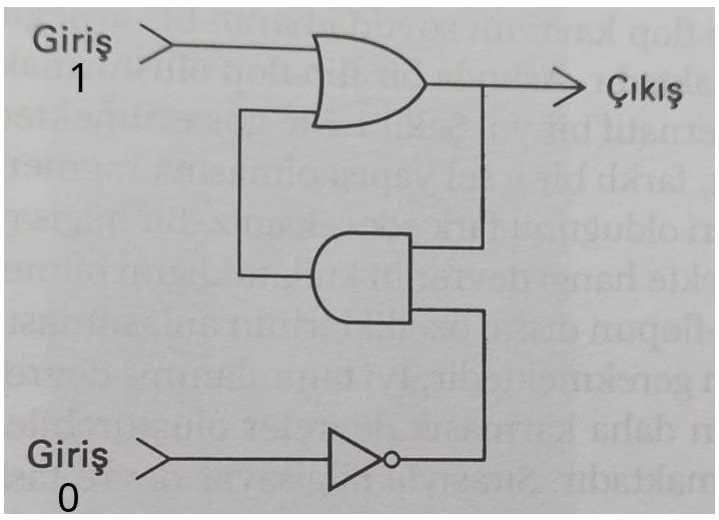

Soru 2. Yukarıdaki mantık kapılarıyla tasarlanmış devrede Çıkış değeri nedir? İşlemlerini yaparak şeklin üzerinde gösteriniz.

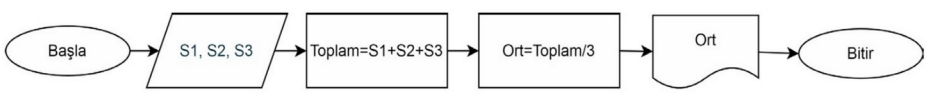

Soru 3. Yukarıdaki akış şemasında girdi, çıktı ve işlem basamakları hangileridir? Aşağıya yazınız.

Soru 4. Salih, kriptografiyi seven bir kişidir. Salih, aşağıdaki sembollerinden türetilen bir şifreleme sistemi yaratmıştır.

Buna göre, aşağıda verilen şifreli mesajda ne yazmaktadır?

Kunduzlar, sınırlarını siyah karelerle işaretlemek için zincir kodlama adı verilen bir yöntem kullanırlar ve her gün sınırlarında dolaşırlar. Başlamak için bir kare seçerler ve bir sonraki kareye ulaşmak için gitmeleri gereken yönü yazarlar. İlk kareye dönene kadar bunu tekrar ederler. Yol tarifleri, aşağıda gösterildiği gibi sayılar kullanılarak temsil edilir:

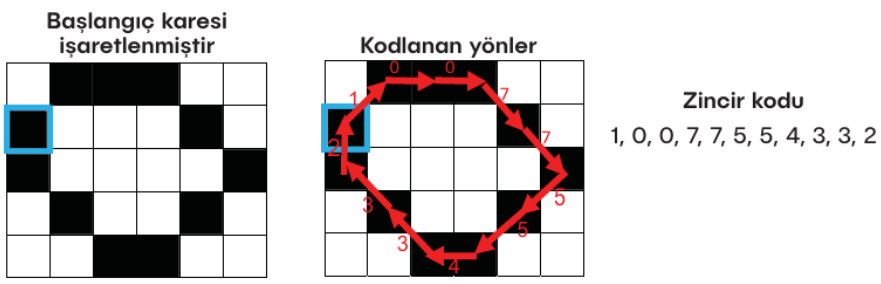

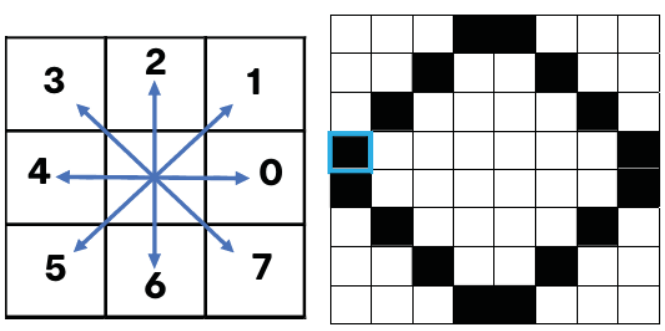

Soru 5. Buna göre başlangıç noktası verilen sınırın zincir kodu nedir?

```
sonuc = 2**(18%(13//4))
```

Soru 6. Yukarıdaki python kodunda işlemin sonucunda sonuc değişkeninin değeri kaç olur? İşlemlerini yaparak hesaplayınız.

```
s=20
for _ in range(10):
      s=s+1
```

Soru 7.

Yandaki Python dili ile yazılmış kodun çalıştırılmasıyla s değişkeninin son değeri kaç olur? İşlemlerini yaparak hesaplayınız.

```
a=8
b=5
c=6
a=a+2
b=a+c
c=c+5
d=a+c
print(a,b,c,d,sep="-")
```

Soru 8. Yukarıdaki python kodu çalıştırıldığında ekranda hangi çıktı gözükür? İşlemlerini yaparak yazınız.

Soru 9. Aşağıda kod parçasında her bir değişkenin veri tipini(class type) karşısına yazınız.

```
sayi = 15

isim = "Ayşe"

ondalik = 3.14

asal_mı = True

liste = [0,1,2,3,4,5]
```

Soru 10. Aşağıda bir sayının pozitif, negatif veya 0 olduğunu bulan ve ekrana yazan Python kodu vardır. Buna göre eksik bırakılan(.....) kodları tamamlayınız.

```
sayi = float(input("Bir sayı giriniz: "))

if ……:

    print("Girilen sayı pozitif.")

elif ……:

    print("Girilen sayı negatif.")

else:

    print("Girilen sayı sıfır.")
```