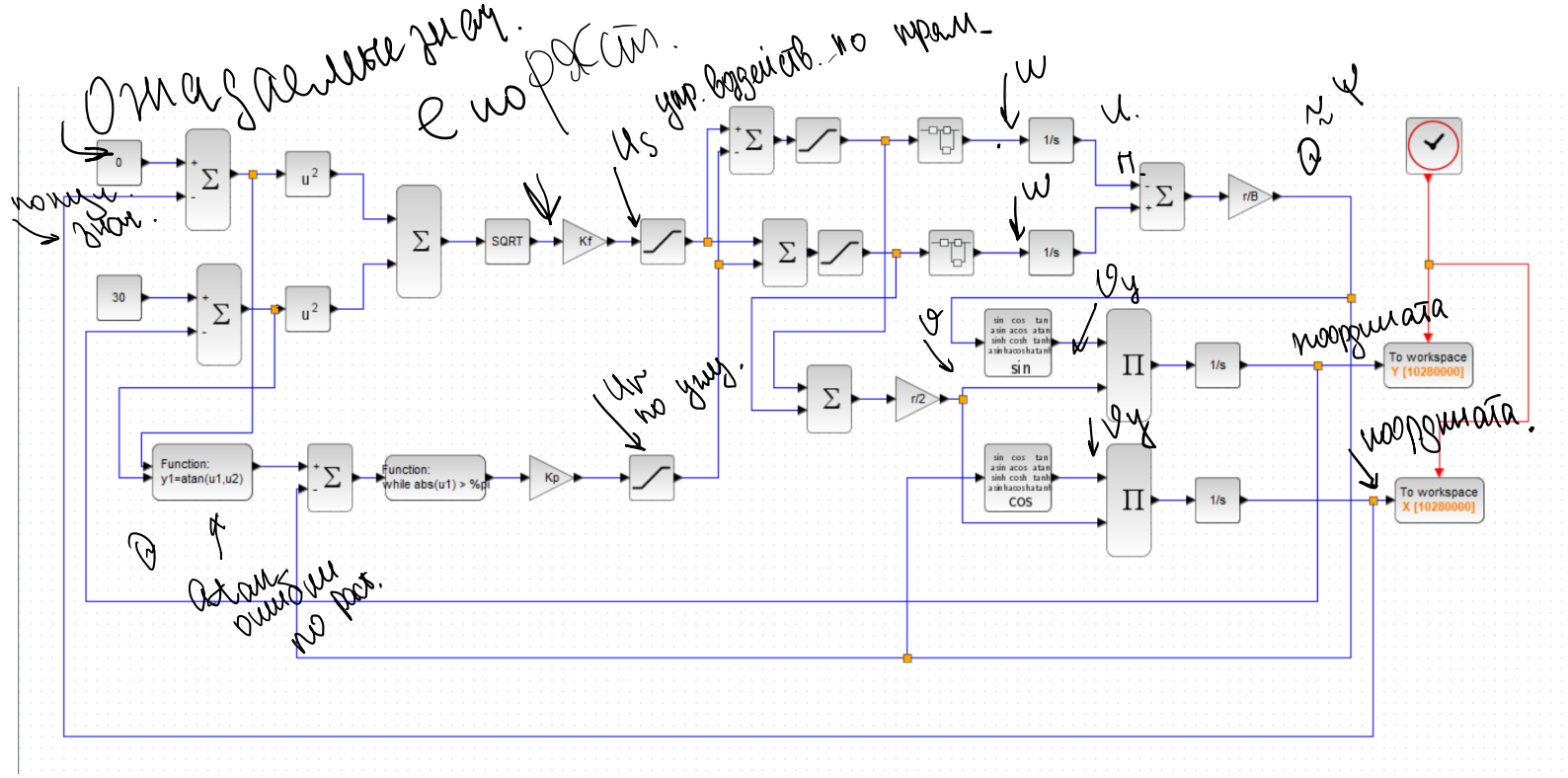
Ожидаемые знач.
в порядке.
Us упр. воздейств. по прям.
ошибка по коорд.
угол.
Function: y1=atan(u1,u2)
Function: while abs(u1) > %pi
SQRT
Kf
Kp
r/B
r/2
1/s
sin
cos
To workspace Y [10280000]
To workspace X [10280000]
координата
координата.
атан. ошибки по рас.

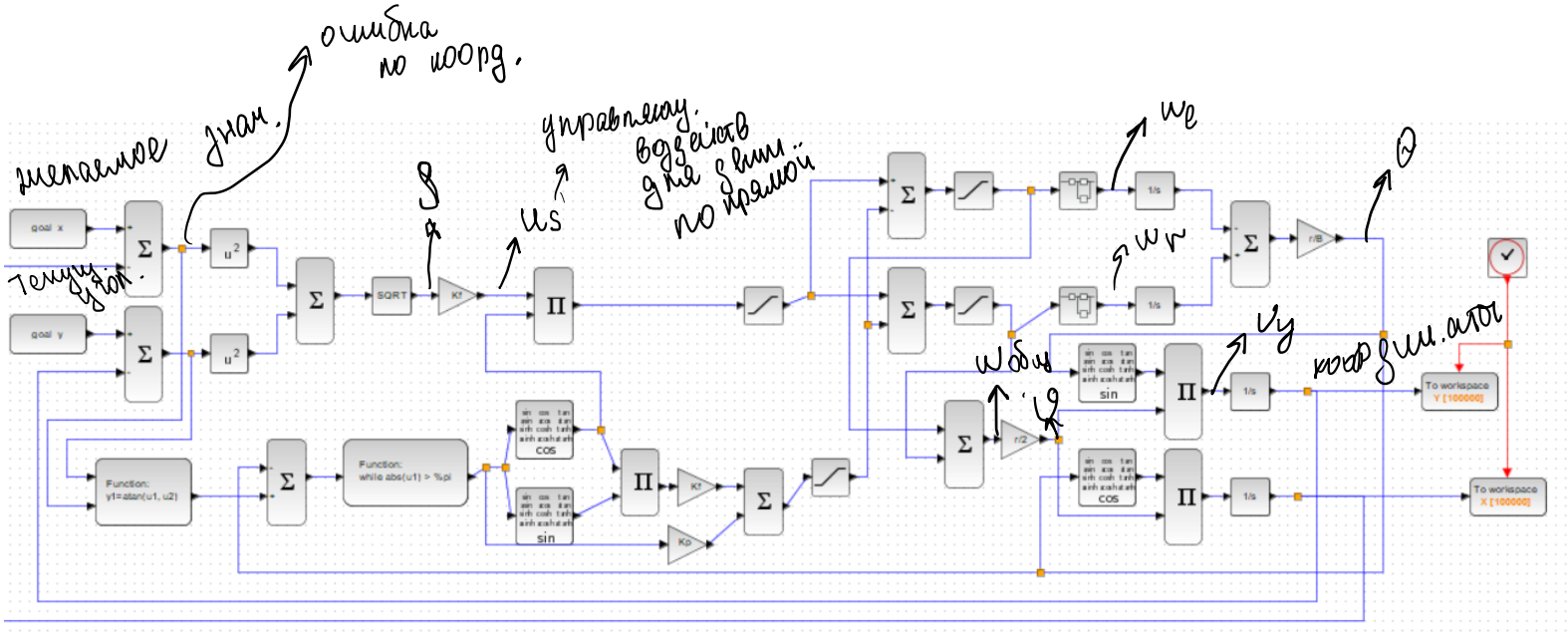
желаемое знач.
ошибка по коорд.
управлению воздейств. для знач. по прямой
goal x
goal y
Function: y1=atan(u1, u2)
Function: while abs(u1) > %pi
SQRT
Kf
Kp
r/B
r/2
1/s
sin
cos
To workspace Y [100000]
To workspace X [100000]
координ. атан.