Nissan Patrol / Safari Y60 1995

نيسان باترول / سفاري Y60 1995

This document contains only verified data extracted from the available PartSouq pages.

يحتوي هذا المستند فقط على البيانات المتحقق منها والمستخرجة من صفحات PartSouq المتاحة.

Applicable Y60 rows	Markets	Catalog plates available	Part rows available
74	**5**	**99**	**713**
تطبيقات Y60 للسنة	الأسواق	لوحات كتالوج متاحة	صفوف قطع متاحة

Generated: 2026-06-26 08:01

Scope

نطاق الملف

Verification Required
Full EPC plates and diagrams are available only for sources already extracted. Remaining model links are listed in the missing detail report below.

يتطلب التحقق
اللوحات والمخططات الكاملة متاحة فقط للمصادر التي تم استخراجها فعلياً. روابط بقية الموديلات مدرجة في تقرير التفاصيل الناقصة أدناه.

Year Applicability Index

فهرس تطبيقات السنة

Markets

الأسواق

Australia (RHD): 16 | Europe (LHD): 14 | Europe (RHD): 7 | General/Asia (LHD): 20 | General/Asia (RHD): 17

Engines

المحركات

RB30S: 1 | RD28T: 18 | TB42E: 10 | TB42S: 22 | TD42: 23

Market السوق	Model الموديل	Body Style نوع الهيكل	Engine المحرك	Grade الفئة	Production From بداية الإنتاج	Production To نهاية الإنتاج	Source المصدر
Australia (RHD)	SAFARI	WAGON	TD42	STD	08.1987	02.1999	PartSouq vehicle
Australia (RHD)	SAFARI	PICKUP A-CHASSIS	TD42	STD	08.1987	02.1999	PartSouq vehicle
Australia (RHD)	SAFARI	PICKUP	TD42	STD	08.1987	02.1999	PartSouq vehicle
Australia (RHD)	SAFARI	WAGON	RB30S	DX/3.0ST	08.1987	02.1999	PartSouq vehicle
Australia (RHD)	SAFARI	WAGON	TD42	STD	08.1987	08.1995	PartSouq vehicle
Australia (RHD)	SAFARI	WAGON	RD28T	STD	08.1995	02.1999	PartSouq vehicle
Australia (RHD)	SAFARI	WAGON	RD28T	STD	08.1995	02.1999	PartSouq vehicle
Australia (RHD)	SAFARI	PICKUP A-CHASSIS	TD42	DX/AD	10.1991	02.1999	PartSouq vehicle
Australia (RHD)	SAFARI	WAGON	TB42E	TI/AD	10.1991	02.1999	PartSouq vehicle
Australia (RHD)	SAFARI	WAGON	TB42E	TI/AD	10.1991	02.1999	PartSouq vehicle
Australia (RHD)	SAFARI	WAGON	TB42E	TIL/GR	10.1991	02.1999	PartSouq vehicle
Australia (RHD)	SAFARI	WAGON	TB42E	TIL/GR	10.1991	02.1999	PartSouq vehicle
Australia (RHD)	SAFARI	WAGON	TD42	TI	10.1991	08.1995	PartSouq vehicle
Australia (RHD)	SAFARI	WAGON	TD42	TI/AD	10.1991	02.1999	PartSouq vehicle
Australia (RHD)	SAFARI	WAGON	RD28T	DX	10.1994	02.1999	PartSouq vehicle
Australia (RHD)	SAFARI	WAGON	RD28T	TI/AD	10.1994	02.1999	PartSouq vehicle

Market السوق	Model الموديل	Body Style نوع الهيكل	Engine المحرك	Grade الفئة	Production From بداية الإنتاج	Production To نهاية الإنتاج	Source المصدر
Europe (LHD)	PATROL	VAN	RD28T	SLX	08.1993	09.1997	PartSouq vehicle
Europe (LHD)	PATROL	WAGON	RD28T	DX	09.1988	09.1997	PartSouq vehicle
Europe (LHD)	PATROL	HARDTOP	RD28T	DX	09.1988	09.1997	PartSouq vehicle
Europe (LHD)	PATROL	WAGON	TB42E	SLX	10.1991	09.1997	PartSouq vehicle
Europe (LHD)	PATROL	WAGON	TB42E	SGX/SE	10.1991	09.1997	PartSouq vehicle
Europe (LHD)	PATROL	WAGON	TB42E	SGX/SE	10.1991	09.1997	PartSouq vehicle
Europe (LHD)	PATROL	HARDTOP	RD28T	SLX	10.1991	09.1997	PartSouq vehicle
Europe (LHD)	PATROL	HARDTOP	RD28T	LX	10.1991	09.1997	PartSouq vehicle
Europe (LHD)	PATROL	HIGH ROOF VAN	RD28T	LX	10.1991	09.1997	PartSouq vehicle
Europe (LHD)	PATROL	HARDTOP	RD28T	SGX/SE	10.1991	09.1997	PartSouq vehicle
Europe (LHD)	PATROL	WAGON	RD28T	LX	10.1991	09.1997	PartSouq vehicle
Europe (LHD)	PATROL	WAGON	RD28T	SLX	10.1991	09.1997	PartSouq vehicle
Europe (LHD)	PATROL	WAGON	RD28T	SGX/SE	10.1991	09.1997	PartSouq vehicle
Europe (LHD)	PATROL	HARDTOP	RD28T	LX	10.1991	09.1997	PartSouq vehicle
Europe (RHD)	PATROL	WAGON	RD28T	SE	08.1995	09.1997	PartSouq vehicle
Europe (RHD)	PATROL	WAGON	RD28T	SLX	08.1995	09.1997	PartSouq vehicle
Europe (RHD)	PATROL	HARDTOP	RD28T	SLX	08.1995	09.1997	PartSouq vehicle
Europe (RHD)	PATROL	WAGON	TB42E	SGX/SE	10.1991	09.1997	PartSouq vehicle
Europe (RHD)	PATROL	HARDTOP	TD42	SLX	10.1992	08.1995	PartSouq vehicle
Europe (RHD)	PATROL	WAGON	TD42	SLX	10.1992	08.1995	PartSouq vehicle
Europe (RHD)	PATROL	WAGON	TD42	SGX	10.1992	08.1995	PartSouq vehicle
General/Asia (LHD)	SAFARI	HARDTOP	TB42E	SGL	07.1995	09.1999	PartSouq vehicle
General/Asia (LHD)	SAFARI	HARDTOP	TB42E	SGL	07.1995	09.1999	PartSouq vehicle
General/Asia (LHD)	SAFARI	HARDTOP	TD42	DX	08.1987	09.1999	PartSouq vehicle
General/Asia (LHD)	SAFARI	HIGH ROOF	TB42S	STD	08.1987	09.1999	PartSouq vehicle
General/Asia (LHD)	SAFARI	HARDTOP	TB42S	STD	08.1987	09.1999	PartSouq vehicle
General/Asia (LHD)	SAFARI	HIGH ROOF WAGON	TD42	DX	08.1987	09.1999	PartSouq vehicle
General/Asia (LHD)	SAFARI	HARDTOP	TB42S	DX	08.1987	09.1999	PartSouq vehicle
General/Asia (LHD)	SAFARI	HIGH ROOF WAGON	TB42S	DX	08.1987	09.1999	PartSouq vehicle
General/Asia (LHD)	SAFARI	HARDTOP	TB42S	SGL	08.1993	09.1999	PartSouq vehicle

Market السوق	Model الموديل	Body Style نوع الهيكل	Engine المحرك	Grade الفئة	Production From بداية الإنتاج	Production To نهاية الإنتاج	Source المصدر
General/Asia (LHD)	SAFARI	HARDTOP	TD42	SGL	08.1993	09.1999	PartSouq vehicle
General/Asia (LHD)	SAFARI	HIGH ROOF WAGON	TB42S	SGL	08.1993	09.1999	PartSouq vehicle
General/Asia (LHD)	SAFARI	HIGH ROOF WAGON	TD42	SGL	08.1993	09.1999	PartSouq vehicle
General/Asia (LHD)	SAFARI	HARDTOP	TB42S	SGL	10.1991	09.1999	PartSouq vehicle
General/Asia (LHD)	SAFARI	HARDTOP	TB42S	GL	10.1991	07.1995	PartSouq vehicle
General/Asia (LHD)	SAFARI	HARDTOP	TB42S	STD	10.1991	09.1999	PartSouq vehicle
General/Asia (LHD)	SAFARI	HIGH ROOF VAN	TB42S	STD	10.1991	09.1999	PartSouq vehicle
General/Asia (LHD)	SAFARI	HIGH ROOF VAN	TD42	STD	10.1991	09.1999	PartSouq vehicle
General/Asia (LHD)	SAFARI	HARDTOP	TD42	STD	10.1991	09.1999	PartSouq vehicle
General/Asia (LHD)	SAFARI	HIGH ROOF VAN	TB42S	STD	10.1991	09.1999	PartSouq vehicle
General/Asia (LHD)	SAFARI	HARDTOP	TB42S	SGL	10.1991	07.1995	PartSouq vehicle
General/Asia (RHD)	SAFARI	HIGH ROOF WAGON	TB42S	SGL	08.1993	09.1999	PartSouq vehicle
General/Asia (RHD)	SAFARI	WAGON	TB42S	SGL	08.1993	09.1999	PartSouq vehicle
General/Asia (RHD)	SAFARI	HARDTOP	TD42	SGL	08.1993	09.1999	PartSouq vehicle
General/Asia (RHD)	SAFARI	HARDTOP	TB42S	SGL	08.1993	09.1999	PartSouq vehicle
General/Asia (RHD)	SAFARI	HIGH ROOF WAGON	TD42	SGL	08.1993	09.1999	PartSouq vehicle
General/Asia (RHD)	SAFARI	HIGH ROOF VAN	TD42	STD	10.1991	09.1999	PartSouq vehicle
General/Asia (RHD)	SAFARI	HIGH ROOF VAN	TB42S	STD	10.1991	09.1999	PartSouq vehicle
General/Asia (RHD)	SAFARI	PICKUP	TB42S	STD	11.1987	09.1999	PartSouq vehicle
General/Asia (RHD)	SAFARI	PICKUP	TD42	STD	11.1987	09.1999	PartSouq vehicle
General/Asia (RHD)	SAFARI	WAGON	TB42S	STD	11.1994	09.1999	PartSouq vehicle
General/Asia (RHD)	SAFARI	HARDTOP	TB42S	STD	10.1991	09.1999	PartSouq vehicle
General/Asia (RHD)	SAFARI	HARDTOP	TD42	STD	10.1991	09.1999	PartSouq vehicle
General/Asia (RHD)	SAFARI	HARDTOP	TB42S	DX	11.1987	09.1999	PartSouq vehicle
General/Asia (RHD)	SAFARI	WAGON	TB42S	DX	11.1987	09.1999	PartSouq vehicle
General/Asia (RHD)	SAFARI	HIGH ROOF WAGON	TD42	DX	11.1987	09.1999	PartSouq vehicle
General/Asia (RHD)	SAFARI	HIGH ROOF WAGON	TB42S	DX	11.1987	09.1999	PartSouq vehicle
General/Asia (RHD)	SAFARI	HARDTOP	TD42	DX	11.1987	09.1999	PartSouq vehicle

Available Complete Parts Source

مصدر القطع الكامل المتاح

name: SAFARI | bodyStyle: WAGON | engine: TB42S | grade: SGL | market: General/Asia (LHD) | model: WLGY60JFRC5 | date: 10.1991 | framecolor: 2L3 - #AH3/#CK0 (RED P/LIGHT BROWN M)

هذا القسم يمثل المركبة المستخرجة بالكامل فقط، ولا يعمم على جميع الفئات بدون تحقق.

Supersession and replacement note
Superseded and replacement part numbers are not shown unless they were present in the extracted source row. Missing values are treated as Verification Required, not blank verified data.

ملاحظة أرقام الاستبدال
لا يتم عرض أرقام الاستبدال أو الأرقام البديلة إلا إذا كانت ظاهرة في صف المصدر المستخرج. القيم غير الموجودة تعتبر يتطلب التحقق وليست بيانات مؤكدة فارغة.

110 A01 - CYLINDER BLOCK & OIL PAN

لوحات الكتالوج - ترجمة عنوان اللوحة تتطلب تحققاً فنياً

Group: محرك ميكانيكي | Source: PartSouq unit

Exploded Diagram

المخطط التفجيري

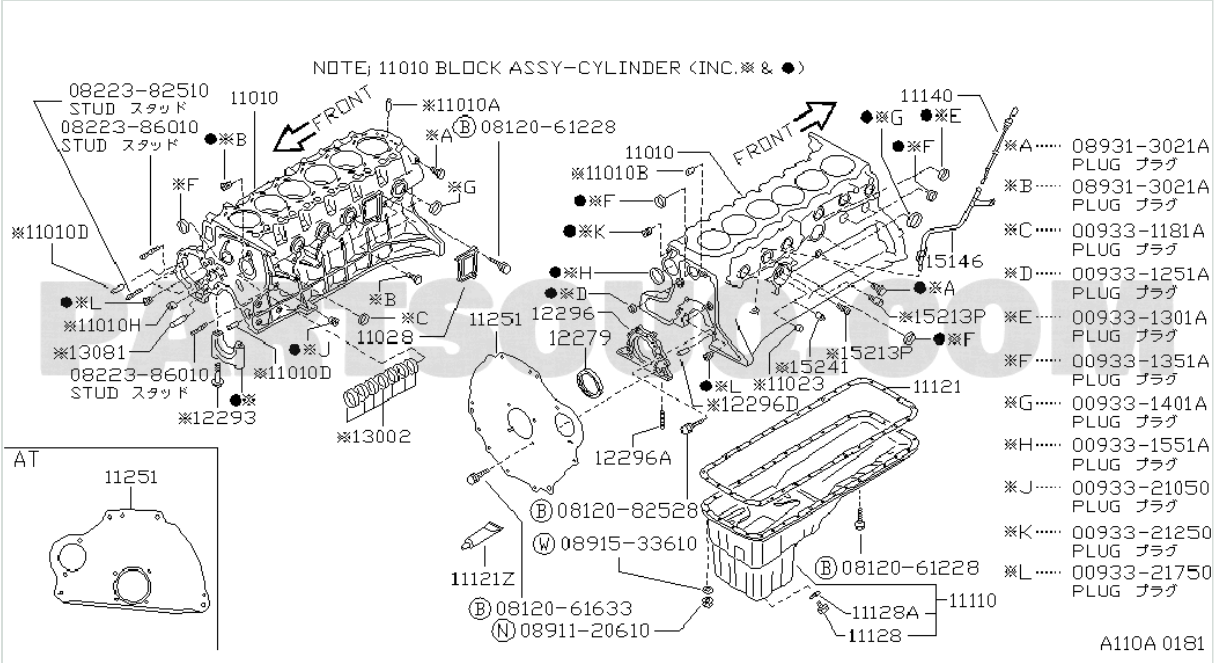

https://partsouq.com/assets/tesseract/assets/global/NISSAN201809/source/GL/B9_201508_192_110_110_A01.gif

Reference رقم الإشارة	Part Number رقم القطعة	Part Name اسم القطعة	Quantity الكمية	Applicability التطبيق	Specifications المواصفات
	0822382510	0822382510 ترجمة فنية مطلوبة			
11010	1101003J80	BLOCK ASSY-CYLINDER بلوك المحرك مجموعة-أسطوانة	01	TB42S	08.1987 - 07.1997

Reference رقم الإشارة	Part Number رقم القطعة	Part Name اسم القطعة	Quantity الكمية	Applicability التطبيق	Specifications المواصفات
11010A	1105373400	PIN-DOWEL,CYLINDER BLOCK PIN-DOWEL,أسطوانة بلوك المحرك	02	TB42S	08.1987 - ...
	0812061228	0812061228 ترجمة فنية مطلوبة			
	0822386010	0822386010 ترجمة فنية مطلوبة			
	089313021A	089313021A ترجمة فنية مطلوبة			
11010B	30412P5100	PIN-DOWEL,BLOCK TO TRANSMISSION PIN-DOWEL,قير TO بلوك المحرك	02	TB42S	08.1987 - ...
	009331181A	009331181A ترجمة فنية مطلوبة			
11010D	1104673402	PIN-DOWEL,CYLINDER BLOCK PIN-DOWEL,أسطوانة بلوك المحرك	04	TB42S	08.1987 - ...
	009331251A	009331251A ترجمة فنية مطلوبة			
12296	1113603J00	RETAINER-OIL SEAL,REAR RETAINER-زيت صوفة/مانع تسرب,خلفي	01	TB42S	08.1987 - ...
	009331301A	009331301A ترجمة فنية مطلوبة			
11010H	1512703J00	JET-OIL,TIMING CHAIN JET-زيت,TIMING CHAIN	01	TB42S	08.1987 - ...
11028	1102803J00	COVER-CYLINDER SIDE غطاء-أسطوانة جانبي	01	TB42S	08.1987 - ...
12279	1227943G00	SEAL-OIL,CRANKSHAFT REAR CRANKSHAFT,صوفة/مانع تسرب-زيت خلفي	01	TB42S	08.1987 - 05.1995
	009331351A	009331351A ترجمة فنية مطلوبة			
15241	1524140F00	VALVE-OIL PRESSURE REGULATOR PRESSURE REGULATOR صمام-زيت	01	TB42S	08.1987 - ...
11121	1112106J00	GASKET-OIL PAN وجه/جلدة-زيت حوض	01	TB42S	08.1987 - ...
	009331401A	009331401A ترجمة فنية مطلوبة			

Reference رقم الإشارة	Part Number رقم القطعة	Part Name اسم القطعة	Quantity الكمية	Applicability التطبيق	Specifications المواصفات
12296D	0152206124	PIN-DOWEL,RETAINER ترجمة فنية مطلوبة	02	TB42S	08.1987 - ...
12293	1229303J00	BOLT-MAIN BEARING CAP مسمار-MAIN سبايك/رمان CAP	14	TB42S	08.1987 - ...
13002	1300303J10	BUSH SET-CAMSHAFT ترجمة فنية مطلوبة	01	TB42S	US=0.50
13002	1300303J00	BUSH SET-CAMSHAFT ترجمة فنية مطلوبة	01	TB42S	US=0.25
13002	1300203J00	BUSH SET-CAMSHAFT ترجمة فنية مطلوبة	01	TB42S	STD
	009331551A	009331551A ترجمة فنية مطلوبة			
11251	3041103J01	PLATE-ENGINE,REAR PLATE-محرك,خلفي	01	TB42S.MT.F5	10.1991 - 07.1997
	0093321050	0093321050 ترجمة فنية مطلوبة			
	0812082528	0812082528 ترجمة فنية مطلوبة			
	0093321250	0093321250 ترجمة فنية مطلوبة			
	0891533610	0891533610 ترجمة فنية مطلوبة			
	0093321750	0093321750 ترجمة فنية مطلوبة			
	0812061633	0812061633 ترجمة فنية مطلوبة			
11128A	1102601M02	WASHER-DRAIN PLUG واشر-DRAIN PLUG	01	TB42S	08.1987 - ...
	0891120610	0891120610 ترجمة فنية مطلوبة			
11128	1112801M00	PLUG-DRAIN ترجمة فنية مطلوبة	01	TB42S	08.1987 - ...

111 A01 - CYLINDER HEAD & ROCKER COVER

لوحات الكتالوج - ترجمة عنوان اللوحة تتطلب تحققاً فنياً

Group: محرك ميكانيكي | Source: PartSouq unit

Exploded Diagram

المخطط التفجيري

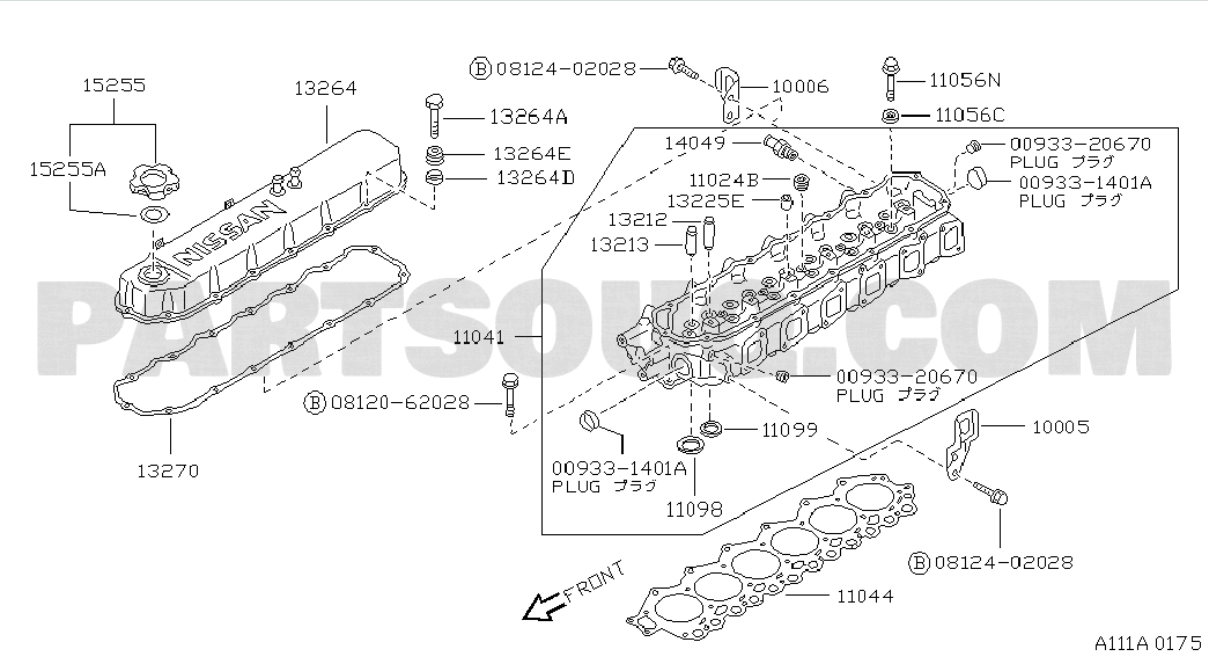

https://partsouq.com/assets/tesseract/assets/global/NISSAN201809/source/GL/B9_201508_192_111_111_A01.gif

Reference رقم الإشارة	Part Number رقم القطعة	Part Name اسم القطعة	Quantity الكمية	Applicability التطبيق	Specifications المواصفات
	0812402028	0812402028 ترجمة فنية مطلوبة			
11056N	1105603J00	BOLT-CYLINDER HEAD مسمار-أسطوانة رأس	26	TB42S	08.1987 - ...

Reference رقم الإشارة	Part Number رقم القطعة	Part Name اسم القطعة	Quantity الكمية	Applicability التطبيق	Specifications المواصفات
15255	15255D5500	CAP ASSY-OIL FILLER CAP مجموعة-زيت FILLER	01	TB42S	07.1988 - 07.1995
10006	1000603J00	SLINGER-ENGINE SLINGER-محرك	01	TB42S	08.1987 - 07.1997
11056C	11058H1001	WASHER-PLAIN واشر-PLAIN	26	TB42S	08.1987 - ...
13264A	0141100161	BOLT-ROCKER COVER مسمار-ROCKER غطاء	15	TB42S	08.1987 - ...
14049	14875W1301	CONNECTOR ASSY-HEATER CONNECTOR مجموعة-HEATER	01	TB42S	08.1987 - ...
13264E	13268D0104	TRAY-ROCKER COVER WASHER TRAY-ROCKER غطاء واشر	15	TB42S	08.1987 - ...
15255A	15270D0103	PACKING-OIL FILLER CAP PACKING-زيت FILLER CAP	01	TB42S	08.1987 - ...
11024B	11051D0100	PLUG-TAPER ترجمة فنية مطلوبة	05	TB42S	08.1987 - ...
13225E	1102220100	COLLAR ترجمة فنية مطلوبة	01	TB42S	08.1987 - ...
13212	1321203J10	GUIDE-VALVE,INTAKE GUIDE-صمام,INTAKE	06	TB42S	08.1987 - 07.1997
13213	1321303J10	GUIDE-VALVE,EXHAUST GUIDE-صمام,EXHAUST	06	TB42S	08.1987 - 07.1997
	0093320670	0093320670 ترجمة فنية مطلوبة			
	0812062028	0812062028 ترجمة فنية مطلوبة			
10005	1000503J00	SLINGER-ENGINE SLINGER-محرك	01	TB42S	08.1987 - 07.1997
	009331401A	009331401A ترجمة فنية مطلوبة			
13270	1327003J00	GASKET-ROCKER COVER وجه/جلدة-ROCKER غطاء	01	TB42S	08.1987 - ...
11098	1109803J11	SEAT-VALVE,INTAKE مقعد-صمام,INTAKE	06	TB42S	08.1987 - 07.1997
11044	1104437J00	GASKET-CYLINDER HEAD وجه/جلدة-أسطوانة رأس	01	TB42S	10.1990 - ...

112 B01 - ENGINE & TRANSMISSION MOUNTING; GEN

لوحات الكتالوج - ترجمة عنوان اللوحة تتطلب تحققاً فنياً

Group: محرك ميكانيكي | Source: PartSouq unit

Exploded Diagram

المخطط التفجيري

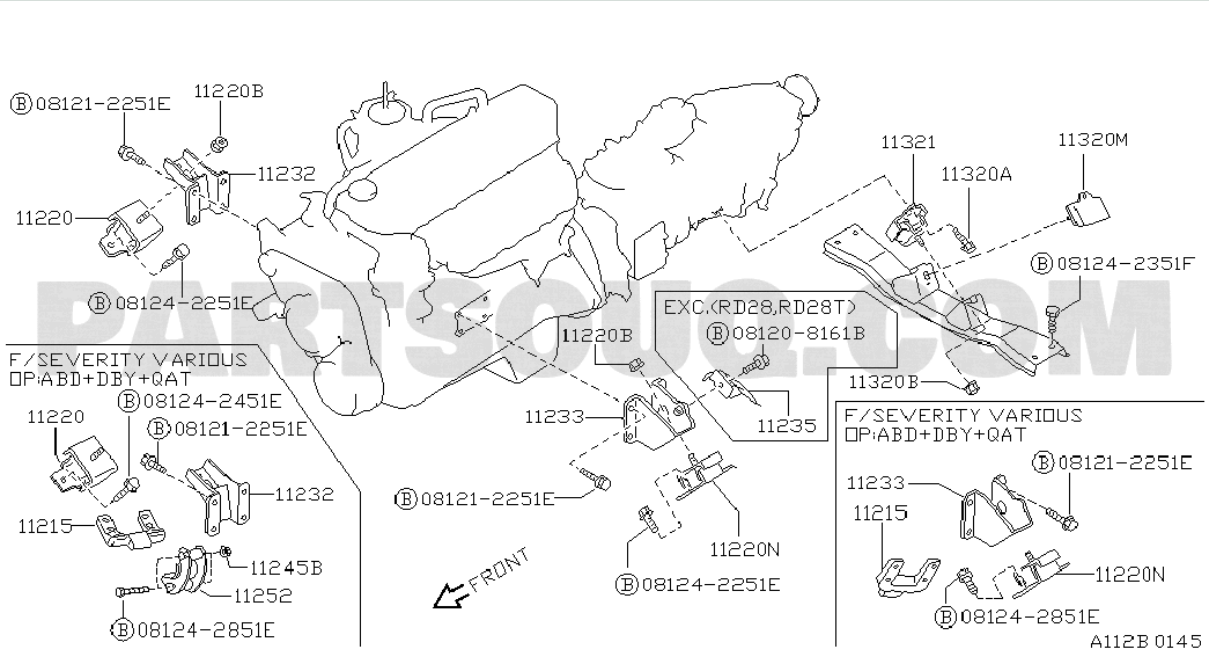

https://partsouq.com/assets/tesseract/assets/global/NISSAN201809/source/GL/B9_201508_192_112_112_B01.gif

Reference رقم الإشارة	Part Number رقم القطعة	Part Name اسم القطعة	Quantity الكمية	Applicability التطبيق	Specifications المواصفات
	081212251E	081212251E ترجمة فنية مطلوبة			
	081242351F	081242351F ترجمة فنية مطلوبة			

Reference رقم الإشارة	Part Number رقم القطعة	Part Name اسم القطعة	Quantity الكمية	Applicability التطبيق	Specifications المواصفات
	081242251E	081242251E ترجمة فنية مطلوبة			
	081208161B	081208161B ترجمة فنية مطلوبة			
	081242451E	081242451E ترجمة فنية مطلوبة			
	081242851E	081242851E ترجمة فنية مطلوبة			

120 A01 - PISTON,CRANKSHAFT & FLYWHEEL

لوحات الكتالوج - ترجمة عنوان اللوحة تتطلب تحققاً فنياً

Group: محرك ميكانيكي | Source: PartSouq unit

Exploded Diagram

المخطط التفجيري

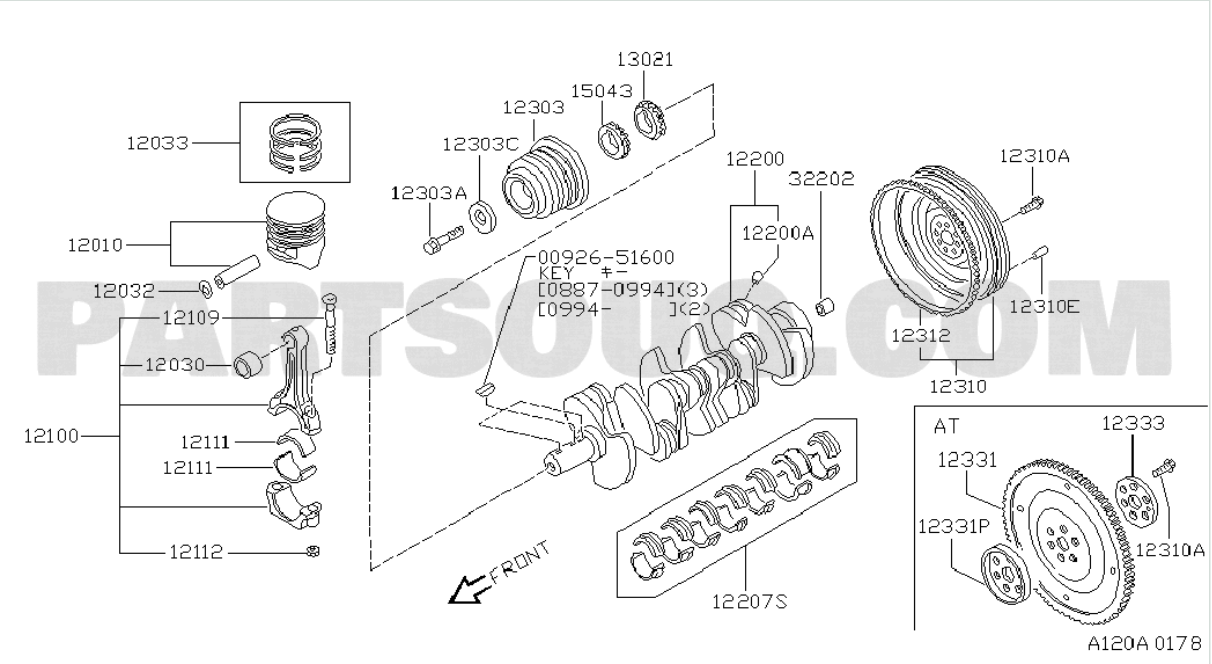

https://partsouq.com/assets/tesseract/assets/global/NISSAN201809/source/GL/B9_201508_192_120_120_A01.gif

Reference رقم الإشارة	Part Number رقم القطعة	Part Name اسم القطعة	Quantity الكمية	Applicability التطبيق	Specifications المواصفات
13021	1302103J00	SPROCKET-CRANKSHAFT ترجمة فنية مطلوبة	01	TB42S	08.1987 - 07.1997
15043	1504303J00	GEAR-CRANKSHAFT,OIL PUMP ترس-CRANKSHAFT,زيت طرمبة	01	TB42S	08.1987 - 07.1997

Reference رقم الإشارة	Part Number رقم القطعة	Part Name اسم القطعة	Quantity الكمية	Applicability التطبيق	Specifications المواصفات
12303	1230303J00	PULLEY-CRANKSHAFT ترجمة فنية مطلوبة	01	TB42S	08.1987 - 07.1997
12033	1203303J00	RING SET-PISTON بستم-SET شنبر	01	TB42S	STD
12033	1203803J00	RING SET-PISTON بستم-SET شنبر	01	TB42S	OS=1.00
12033	1203603J00	RING SET-PISTON بستم-SET شنبر	01	TB42S	OS=0.50
12303C	1230803J01	WASHER-PULLEY,CRANKSHAFT واشر-PULLEY,CRANKSHAFT	01	TB42S	02.1988 - ...
12310A	12316V1701	BOLT-FLYWHEEL مسمار-FLYWHEEL	06	TB42S	08.1987 - ...
32202	3220230000	BUSH-PILOT ترجمة فنية مطلوبة	01	TB42S.MT.F5	10.1991 - 07.1995
12200A	1102403200	PLUG-CRANKSHAFT OIL HOLE PLUG-CRANKSHAFT زيت HOLE	06	TB42S	08.1987 - ...
12010	1201003J11	PISTON-W/PIN بستم-W/PIN	06	TB42S	OS=1.00
12010	1201003J65	PISTON-W/PIN بستم-W/PIN	**	TB42S	STD GRADE 5
12010	1201003J64	PISTON-W/PIN بستم-W/PIN	**	TB42S	STD GRADE 4
12010	1201003J63	PISTON-W/PIN بستم-W/PIN	**	TB42S	STD GRADE 3
12010	1201003J62	PISTON-W/PIN بستم-W/PIN	**	TB42S	STD GEADE 2
12010	1201003J61	PISTON-W/PIN بستم-W/PIN	**	TB42S	STD GRADE 1
12010	1201003J10	PISTON-W/PIN بستم-W/PIN	06	TB42S	OS=0.50
	0092651600	0092651600 ترجمة فنية مطلوبة			
12109	1210903J00	BOLT-CONNECTING ROD مسمار-CONNECTING ROD	12	TB42S	08.1987 - ...
12111	1212003J00	BEARING-CONNECTING ROD سبايك/رمان-CONNECTING ROD	12	TB42S	US=1.00

Reference رقم الإشارة	Part Number رقم القطعة	Part Name اسم القطعة	Quantity الكمية	Applicability التطبيق	Specifications المواصفات
12111	1211103J00	BEARING-CONNECTING ROD سبايك/رمان-CONNECTING ROD	12	TB42S	STD
12111	1211903J00	BEARING-CONNECTING ROD سبايك/رمان-CONNECTING ROD	12	TB42S	US=0.75
12111	1211703J00	BEARING-CONNECTING ROD سبايك/رمان-CONNECTING ROD	12	TB42S	US=0.25
12111	1211803J00	BEARING-CONNECTING ROD سبايك/رمان-CONNECTING ROD	12	TB42S	US=0.50
12112	1211203J00	NUT-CONNECTING ROD صامولة-CONNECTING ROD	12	TB42S	08.1987 - ...
12207S	1221203J00	BEARING SET-CRANKSHAFT سبايك/رمان SET-CRANKSHAFT	01	TB42S	US=1.00
12207S	1221103J00	BEARING SET-CRANKSHAFT سبايك/رمان SET-CRANKSHAFT	01	TB42S	US=0.75
12207S	1221003J00	BEARING SET-CRANKSHAFT سبايك/رمان SET-CRANKSHAFT	01	TB42S	US=0.50
12207S	1220903J00	BEARING SET-CRANKSHAFT سبايك/رمان SET-CRANKSHAFT	01	TB42S	US=0.25
12207S	1220703J00	BEARING SET-CRANKSHAFT سبايك/رمان SET-CRANKSHAFT	01	TB42S	STD

130 A01 - CAMSHAFT & VALVE MECHANISM

لوحات الكتالوج - ترجمة عنوان اللوحة تتطلب تحققاً فنياً

Group: محرك ميكانيكي | Source: PartSouq unit

Exploded Diagram

المخطط التفجيري

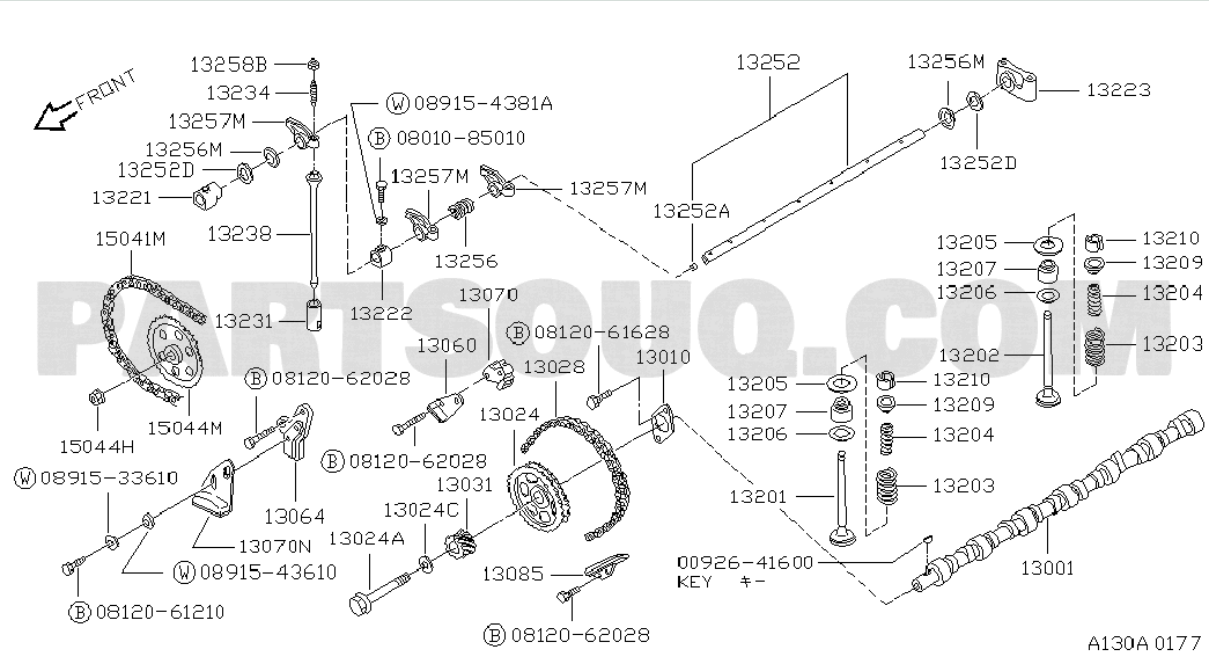

https://partsouq.com/assets/tesseract/assets/global/NISSAN201809/source/GL/B9_201508_192_130_130_A01.gif

Reference رقم الإشارة	Part Number رقم القطعة	Part Name اسم القطعة	Quantity الكمية	Applicability التطبيق	Specifications المواصفات
13252	1325203J00	SHAFT-ROCKER عمود-ROCKER	01	TB42S	08.1987 - 07.1997
13258B	0122500016	NUT-ADJUST,VALVE ROCKER صامولة-ADJUST,صمام ROCKER	12	TB42S	08.1987 - ...

Reference رقم الإشارة	Part Number رقم القطعة	Part Name اسم القطعة	Quantity الكمية	Applicability التطبيق	Specifications المواصفات
13223	1322203J02	BRACKET-ROCKER SHAFT حامل-ROCKER عمود	01	TB42S	RR.
13234	1323403J01	SCREW-ADJUST,VALVE ROCKER SCREW-ADJUST,صمام ROCKER	12	TB42S	10.1988 - ...
	089154381A	089154381A ترجمة فنية مطلوبة			
13257M	1325703J00	ROCKER-VALVE ROCKER-صمام	12	TB42S	08.1987 - ...
	0801085010	0801085010 ترجمة فنية مطلوبة			
13256M	1325558000	SPRING-ROCKER ترجمة فنية مطلوبة	02	TB42S	08.1987 - ...
13252D	1328958000	WASHER-ROCKER SHAFT واشر-ROCKER عمود	02	TB42S	08.1987 - ...
13221	1322203J00	BRACKET-ROCKER SHAFT حامل-ROCKER عمود	01	TB42S	FR.
13252A	1325403J00	PLUG ترجمة فنية مطلوبة	02	TB42S	08.1987 - ...
13238	1323803J00	ROD-PUSH ترجمة فنية مطلوبة	12	TB42S	08.1987 - 07.1995
15041M	1504103J01	CHAIN-OIL PUMP DRIVE CHAIN-زيت طرمبة DRIVE	01	TB42S	08.1987 - ...
13070	1307003J00	TENSIONER ASSY-CHAIN TENSIONER مجموعة-CHAIN	01	TB42S	08.1987 - 07.1997
13222	1322203J01	BRACKET-ROCKER SHAFT حامل-ROCKER عمود	06	TB42S	INNER
13231	1323143G00	LIFTER-VALVE LIFTER-صمام	12	TB42S	08.1987 - 07.1997
	0812061628	0812061628 ترجمة فنية مطلوبة			
13060	1507303J00	GUIDE-CHAIN ترجمة فنية مطلوبة	01	TB42S	08.1987 - ...
13202	1320203J00	VALVE-EXHAUST صمام-EXHAUST	06	TB42S	08.1987 - 07.1995
13010	1301021000	PLATE-LOCATING,CAMSHAFT ترجمة فنية مطلوبة	01	TB42S	08.1987 - ...

Reference رقم الإشارة	Part Number رقم القطعة	Part Name اسم القطعة	Quantity الكمية	Applicability التطبيق	Specifications المواصفات
13028	1302803J01	TIMING CHAIN-CAMCHAFT ترجمة فنية مطلوبة	01	TB42S	08.1987 - 07.1997
	0812062028	0812062028 ترجمة فنية مطلوبة			
13210	13210U0100	COLLET-VALVE SPRING COLLET-صمام SPRING	24	TB42S	08.1987 - ...
13205	1320514601	SEAT-VALVE SPRING,OUTER مقعد-صمام SPRING,OUTER	12	TB42S	08.1987 - ...
13209	13209W0400	RETAINER-VALVE SPRING RETAINER-صمام SPRING	12	TB42S	08.1987 - ...
13207	1320742L00	SEAL-OIL,VALVE صوفة/مانع تسرب-زيت,صمام	12	TB42S	08.1987 - ...
13024	1302403J00	SPROCKET-CAMSHAFT ترجمة فنية مطلوبة	01	TB42S	08.1987 - 07.1997
15044M	1504403J00	SPROCKET-OIL PUMP DRIVE SPROCKET-زيت طرمبة DRIVE	01	TB42S	08.1987 - ...
13206	1320623000	SEAT-VALVE SPRING,INNER مقعد-صمام SPRING,INNER	12	TB42S	08.1987 - ...
13204	13204W7000	SPRING-VALVE,INNER SPRING-صمام,INNER	12	TB42S	08.1987 - ...
15044H	0122500016	NUT صامولة	01	TB42S	08.1987 - ...
	0891533610	0891533610 ترجمة فنية مطلوبة			
13031	1302703J00	GEAR-DISTRIBUTOR DRIVE ترس-DISTRIBUTOR DRIVE	01	TB42S	08.1987 - ...
13203	13203W0400	SPRING-VALVE,OUTER SPRING-صمام,OUTER	12	TB42S	08.1987 - ...
13024C	12308V5001	WASHER-PLAIN واشر-PLAIN	01	TB42S	10.1991 - ...
13064	1507203J01	PLATE-LOCK,CHAIN GUIDE ترجمة فنية مطلوبة	01	TB42S	08.1987 - ...
13024A	1301203J00	BOLT-SPROCKET,CAMSHAFT مسمار-SPROCKET,CAMSHAFT	01	TB42S	08.1987 - 08.1996
13070N	1507103J00	TENSIONER-CHAIN ترجمة فنية مطلوبة	01	TB42S	08.1987 - ...

Reference رقم الإشارة	Part Number رقم القطعة	Part Name اسم القطعة	Quantity الكمية	Applicability التطبيق	Specifications المواصفات
	0092641600	0092641600 ترجمة فنية مطلوبة			
13001	1300103J00	CAMSHAFT ASSY مجموعة CAMSHAFT	01	TB42S	08.1987 - 08.1996
	0891543610	0891543610 ترجمة فنية مطلوبة			
13085	1308503J00	GUIDE-CHAIN,TENSION SIDE جانبي GUIDE-CHAIN,TENSION	01	TB42S	08.1987 - 07.1997
	0812061210	0812061210 ترجمة فنية مطلوبة			

135 A01 - FRONT COVER,VACUUM PUMP & FITTING

لوحات الكتالوج - ترجمة عنوان اللوحة تتطلب تحققاً فنياً

Group: محرك ميكانيكي | Source: PartSouq unit

Exploded Diagram

المخطط التفجيري

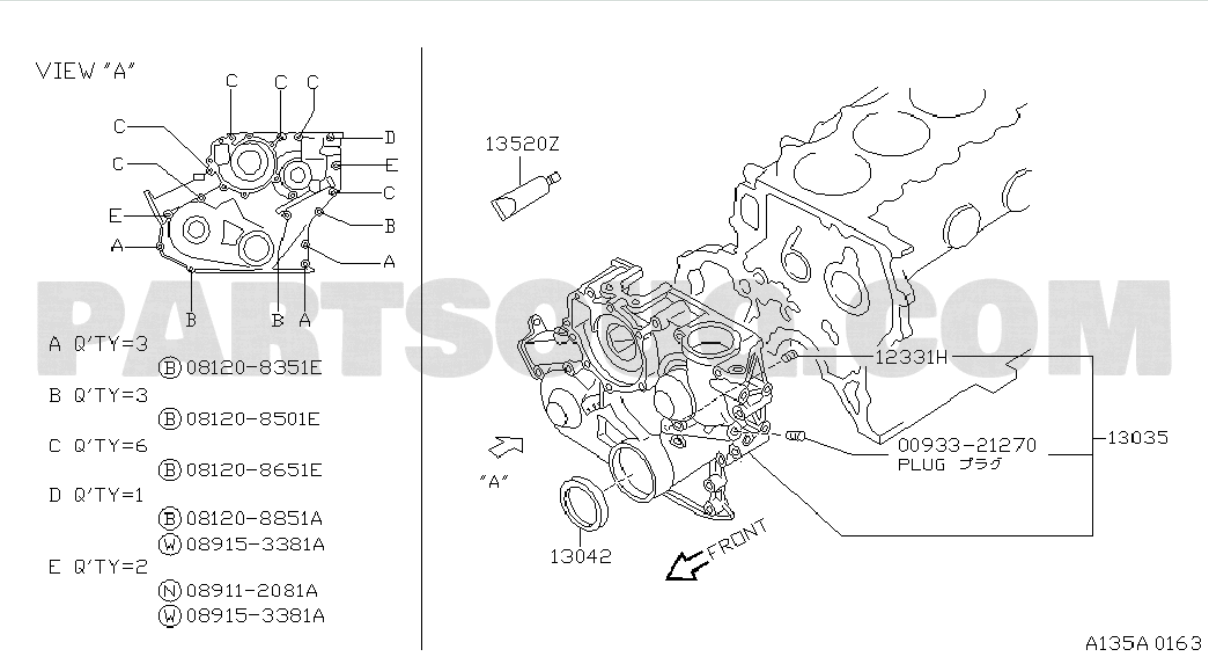

https://partsouq.com/assets/tesseract/assets/global/NISSAN201809/source/GL/B9_201508_192_135_135_A01.gif

Reference رقم الإشارة	Part Number رقم القطعة	Part Name اسم القطعة	Quantity الكمية	Applicability التطبيق	Specifications المواصفات
12331H	11022D4200	PIN ترجمة فنية مطلوبة	01	TB42S	08.1987 - ...
	081208351E	081208351E ترجمة فنية مطلوبة			

Reference رقم الإشارة	Part Number رقم القطعة	Part Name اسم القطعة	Quantity الكمية	Applicability التطبيق	Specifications المواصفات
	081208501E	081208501E ترجمة فنية مطلوبة			
13035	1350003J10	COVER ASSY-FRONT,TIMING CHAIN غطاء مجموعة-أمامي,TIMING CHAIN	01	TB42S	08.1987 - 11.1996
	0093321270	0093321270 ترجمة فنية مطلوبة			
	081208651E	081208651E ترجمة فنية مطلوبة			
	081208851A	081208851A ترجمة فنية مطلوبة			
	089153381A	089153381A ترجمة فنية مطلوبة			
13042	1351043G00	SEAL-OIL,CRANKSHAFT FRONT صوفة/مانع تسرب-زيت,CRANKSHAFT أمامي	01	TB42S	08.1987 - ...
	089112081A	089112081A ترجمة فنية مطلوبة			

140 A01 - MANIFOLD; INTAKE PARTS

لوحات الكتالوج - ترجمة عنوان اللوحة تتطلب تحققاً فنياً

Group: محرك ميكانيكي | Source: PartSouq unit

Exploded Diagram

المخطط التفجيري

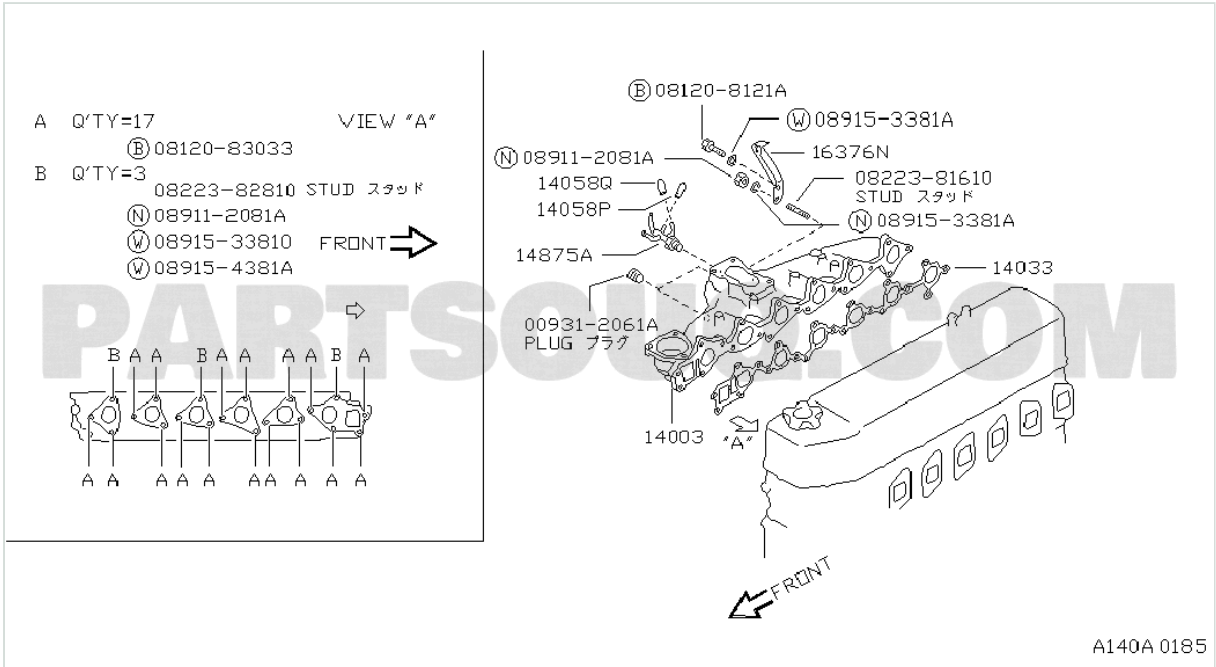

https://partsouq.com/assets/tesseract/assets/global/NISSAN201809/source/GL/B9_201508_192_140_140_A01.gif

Reference رقم الإشارة	Part Number رقم القطعة	Part Name اسم القطعة	Quantity الكمية	Applicability التطبيق	Specifications المواصفات
	081208121A	081208121A ترجمة فنية مطلوبة			
	089153381A	089153381A ترجمة فنية مطلوبة			

Reference رقم الإشارة	Part Number رقم القطعة	Part Name اسم القطعة	Quantity الكمية	Applicability التطبيق	Specifications المواصفات
	0812083033	0812083033 ترجمة فنية مطلوبة			
16376N	1616503J00	BRACKET-ACCELERATOR CABLE حامل-ACCELERATOR CABLE	01	TB42S.MT.F5	10.1991 - 07.1997
	0822381610	0822381610 ترجمة فنية مطلوبة			
	0822382810	0822382810 ترجمة فنية مطلوبة			
14058P	47479U0500	CAP-CONNECTOR ترجمة فنية مطلوبة	01	TB42S	08.1987 - 07.1997
	089112081A	089112081A ترجمة فنية مطلوبة			
	0891533810	0891533810 ترجمة فنية مطلوبة			
14033	1403537J00	GASKET-INTAKE MANIFOLD وجه/جلدة-INTAKE MANIFOLD	01	TB42S	03.1991 - ...
	089154381A	089154381A ترجمة فنية مطلوبة			
	009312061A	009312061A ترجمة فنية مطلوبة			
14003	1400303J00	MANIFOLD-INTAKE ترجمة فنية مطلوبة	01	TB42S.MT.F5	10.1991 - ...

160 B01 - CARBURETOR; ASSEMBLY

لوحات الكتالوج - ترجمة عنوان اللوحة تتطلب تحققاً فنياً

Group: وقود و تحكم المحرك | Source: PartSouq unit

Exploded Diagram

المخطط التفجيري

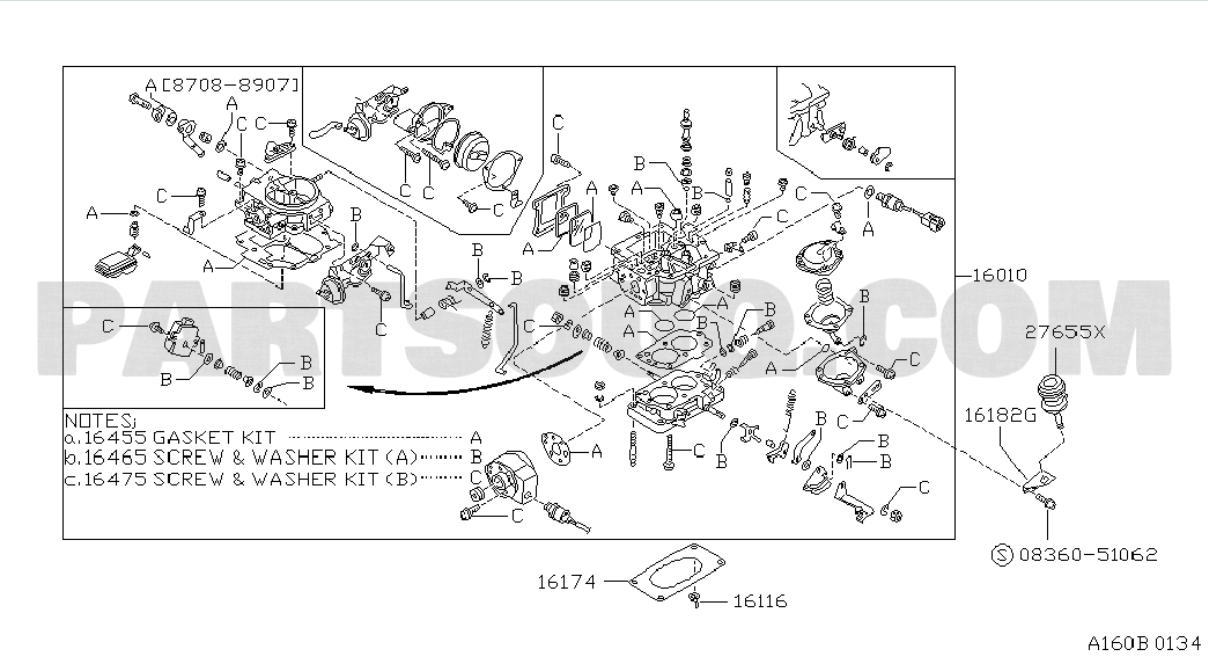

https://partsouq.com/assets/tesseract/assets/global/NISSAN201809/source/GL/B9_201508_192_160_160_B01.gif

Reference رقم الإشارة	Part Number رقم القطعة	Part Name اسم القطعة	Quantity الكمية	Applicability التطبيق	Specifications المواصفات
	0836051062	0836051062 ترجمة فنية مطلوبة			

160 B03 - CARBURETOR; COMPONENT PARTS (PART 2)

لوحات الكتالوج - ترجمة عنوان اللوحة تتطلب تحققاً فنياً

Group: وقود و تحكم المحرك | Source: PartSouq unit

Exploded Diagram

المخطط التفجيري

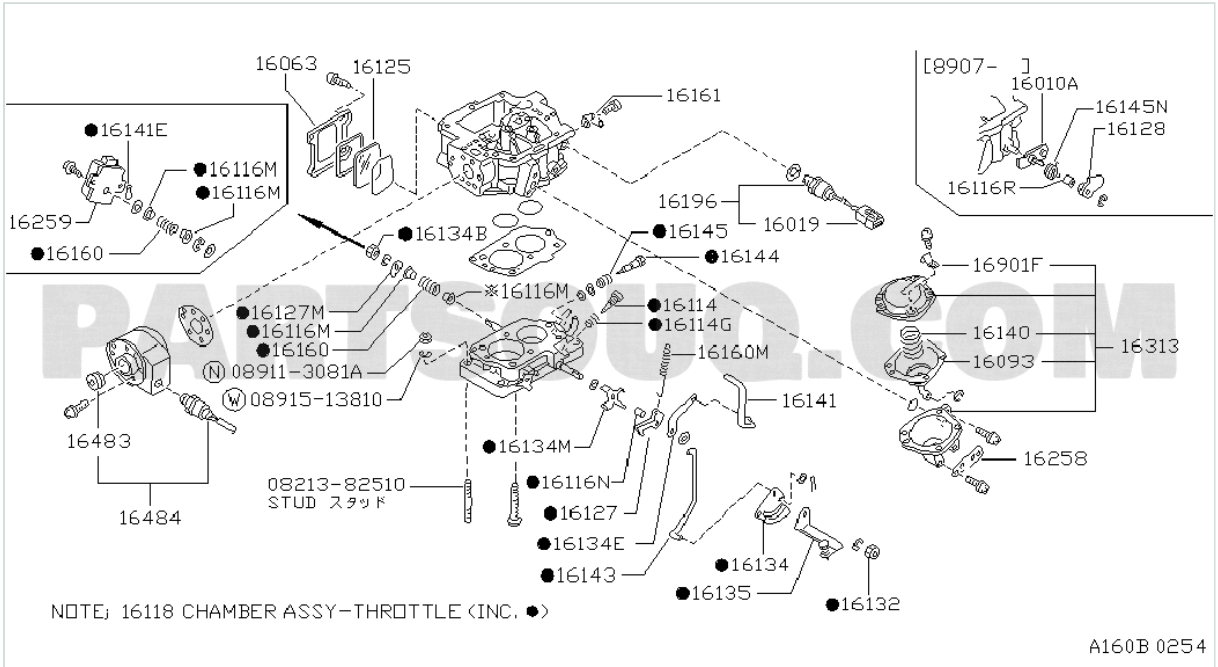

https://partsouq.com/assets/tesseract/assets/global/NISSAN201809/source/GL/B9_201508_192_160_160_B03.gif

Reference رقم الإشارة	Part Number رقم القطعة	Part Name اسم القطعة	Quantity الكمية	Applicability التطبيق	Specifications المواصفات
	089113081A	089113081A ترجمة فنية مطلوبة			
	0891513810	0891513810 ترجمة فنية مطلوبة			

Reference رقم الإشارة	Part Number رقم القطعة	Part Name اسم القطعة	Quantity الكمية	Applicability التطبيق	Specifications المواصفات
	0821382510	0821382510 ترجمة فنية مطلوبة			

165 A01 - AIR CLEANER

لوحات الكتالوج - ترجمة عنوان اللوحة تتطلب تحققاً فنياً

Group: وقود و تحكم المحرك | Source: PartSouq unit

Exploded Diagram

المخطط التفجيري

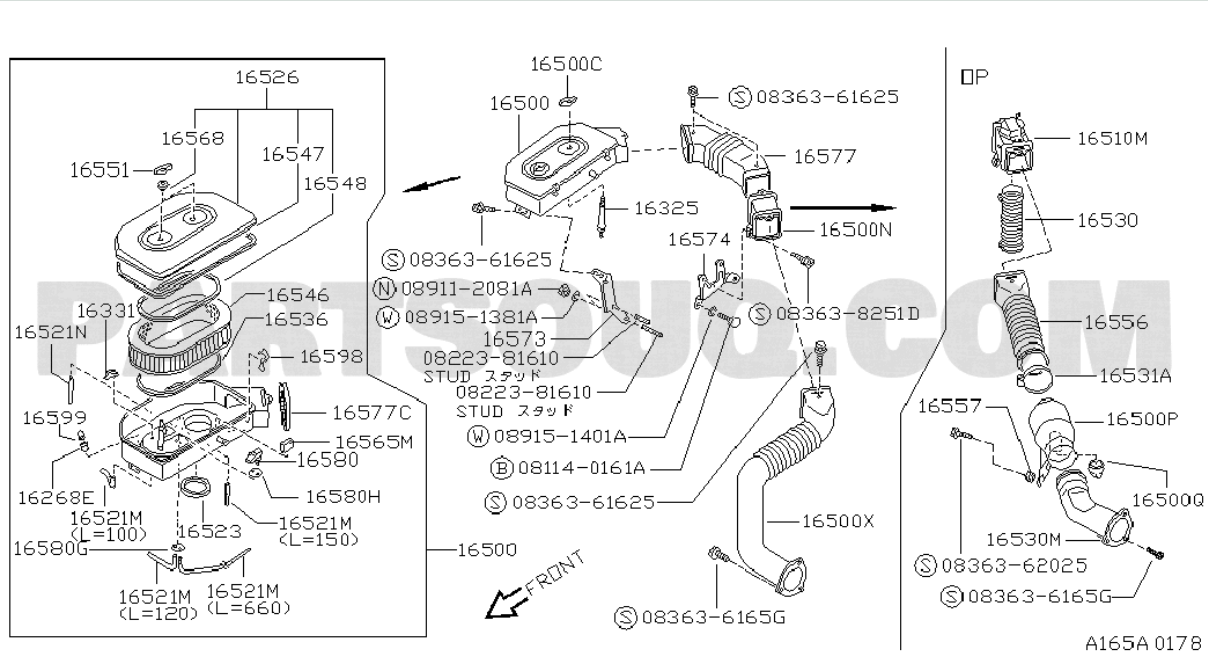

https://partsouq.com/assets/tesseract/assets/global/NISSAN201809/source/GL/B9_201508_192_165_165_A01.gif

Reference رقم الإشارة	Part Number رقم القطعة	Part Name اسم القطعة	Quantity الكمية	Applicability التطبيق	Specifications المواصفات
	0836361625	0836361625 ترجمة فنية مطلوبة			
	089112081A	089112081A ترجمة فنية مطلوبة			

Reference رقم الإشارة	Part Number رقم القطعة	Part Name اسم القطعة	Quantity الكمية	Applicability التطبيق	Specifications المواصفات
	083638251D	083638251D ترجمة فنية مطلوبة			
	089151381A	089151381A ترجمة فنية مطلوبة			
	0822381610	0822381610 ترجمة فنية مطلوبة			
	089151401A	089151401A ترجمة فنية مطلوبة			
	081140161A	081140161A ترجمة فنية مطلوبة			
	0836362025	0836362025 ترجمة فنية مطلوبة			
	083636165G	083636165G ترجمة فنية مطلوبة			

165 B01 - AIR CLEANER

لوحات الكتالوج - ترجمة عنوان اللوحة تتطلب تحققاً فنياً

Group: وقود و تحكم المحرك | Source: PartSouq unit

Exploded Diagram

المخطط التفجيري

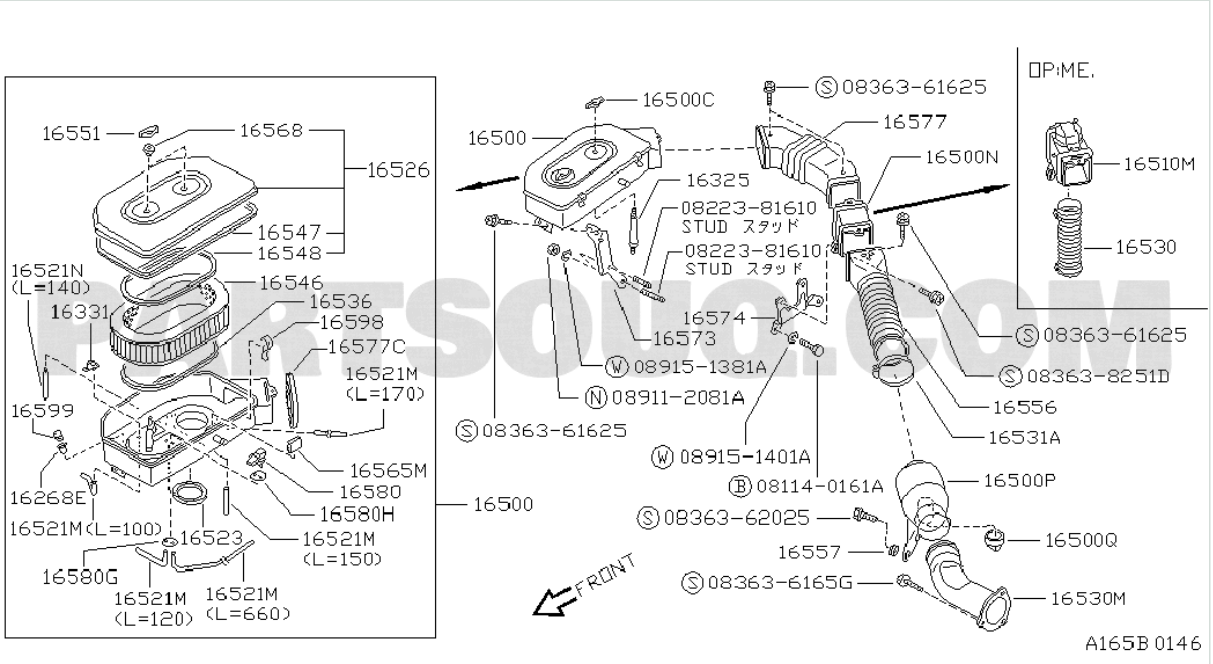

https://partsouq.com/assets/tesseract/assets/global/NISSAN201809/source/GL/B9_201508_192_165_165_B01.gif

Reference رقم الإشارة	Part Number رقم القطعة	Part Name اسم القطعة	Quantity الكمية	Applicability التطبيق	Specifications المواصفات
	0822381610	0822381610 ترجمة فنية مطلوبة			
	089151381A	089151381A ترجمة فنية مطلوبة			

Reference رقم الإشارة	Part Number رقم القطعة	Part Name اسم القطعة	Quantity الكمية	Applicability التطبيق	Specifications المواصفات
	083638251D	083638251D ترجمة فنية مطلوبة			
	089112081A	089112081A ترجمة فنية مطلوبة			
	0836361625	0836361625 ترجمة فنية مطلوبة			
	089151401A	089151401A ترجمة فنية مطلوبة			
	081140161A	081140161A ترجمة فنية مطلوبة			
	0836362025	0836362025 ترجمة فنية مطلوبة			
	083636165G	083636165G ترجمة فنية مطلوبة			

172 B01 - FUEL TANK

لوحات الكتالوج - ترجمة عنوان اللوحة تتطلب تحققاً فنياً

Group: وقود و تحكم المحرك | Source: PartSouq unit

Exploded Diagram

المخطط التفجيري

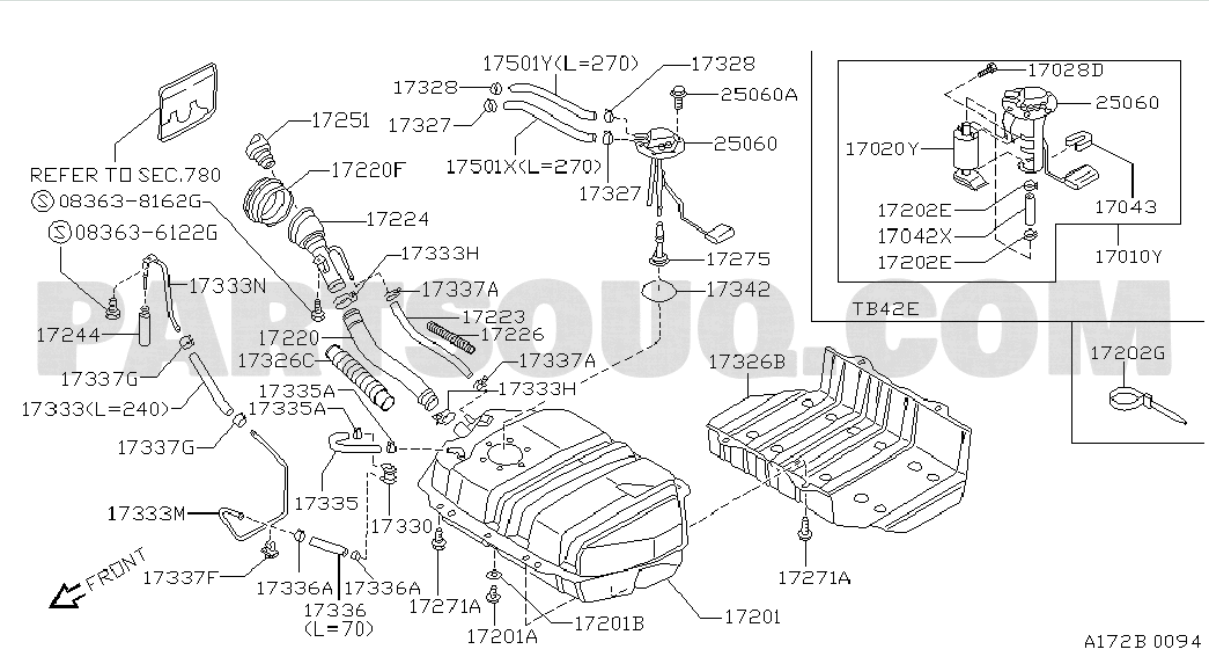

https://partsouq.com/assets/tesseract/assets/global/NISSAN201809/source/GL/B9_201508_192_172_172_B01.gif

Reference رقم الإشارة	Part Number رقم القطعة	Part Name اسم القطعة	Quantity الكمية	Applicability التطبيق	Specifications المواصفات
	083638162G	083638162G ترجمة فنية مطلوبة			
	083636122G	083636122G ترجمة فنية مطلوبة			

173 C02 - FUEL PIPING; CLIP

لوحات الكتالوج - ترجمة عنوان اللوحة تتطلب تحققاً فنياً

Group: وقود و تحكم المحرك | Source: PartSouq unit

Exploded Diagram

المخطط التفجيري

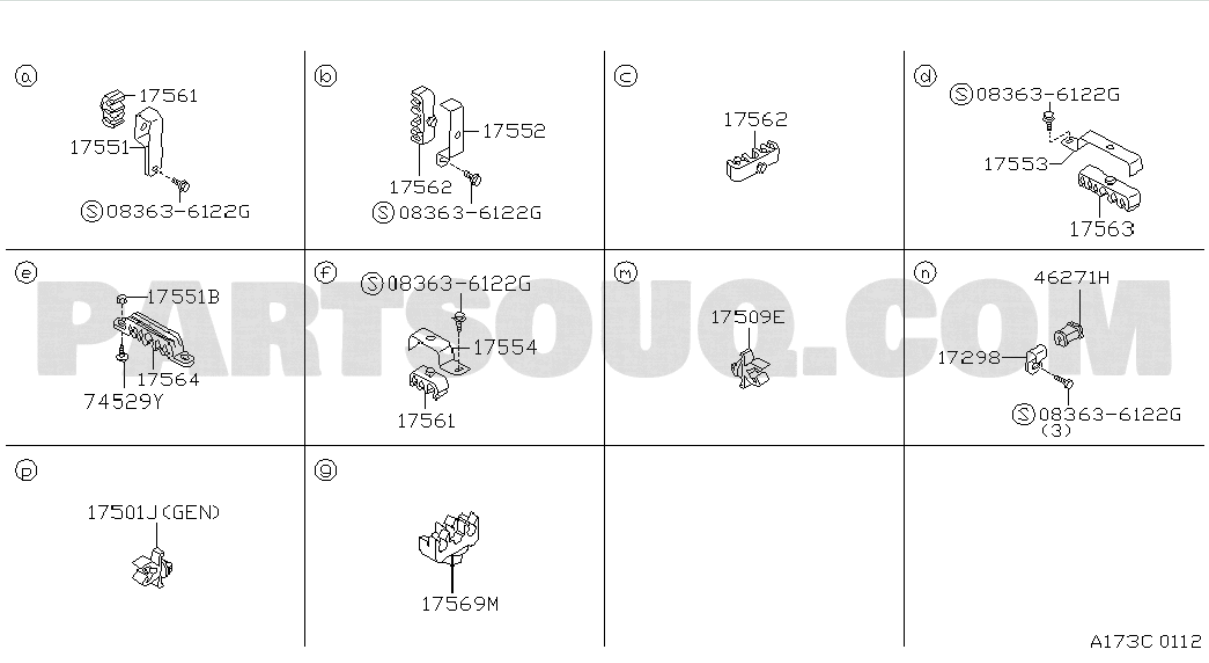

https://partsouq.com/assets/tesseract/assets/global/NISSAN201809/source/GL/B9_201508_192_173_173_C02.gif

Reference رقم الإشارة	Part Number رقم القطعة	Part Name اسم القطعة	Quantity الكمية	Applicability التطبيق	Specifications المواصفات
	083636122G	083636122G ترجمة فنية مطلوبة			

200 B01 - EXHAUST TUBE & MUFFLER

لوحات الكتالوج - ترجمة عنوان اللوحة تتطلب تحققاً فنياً

Group: العادم و تبريد | Source: PartSouq unit

Exploded Diagram

المخطط التفجيري

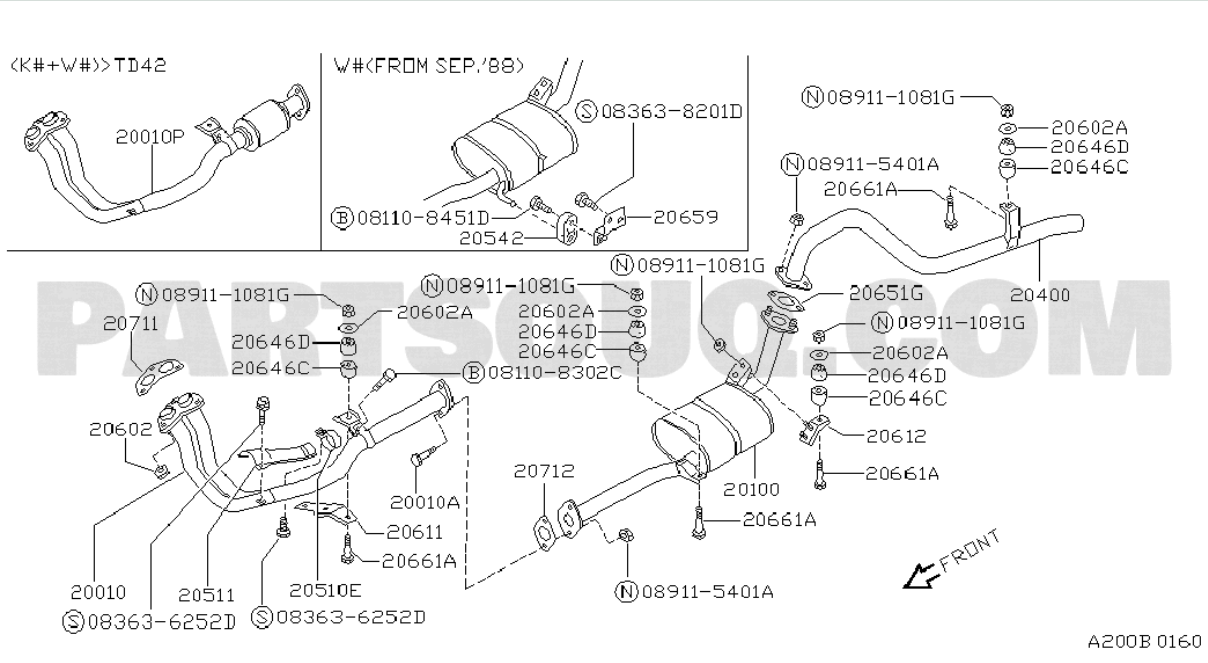

https://partsouq.com/assets/tesseract/assets/global/NISSAN201809/source/GL/B9_201508_192_200_200_B01.gif

Reference رقم الإشارة	Part Number رقم القطعة	Part Name اسم القطعة	Quantity الكمية	Applicability التطبيق	Specifications المواصفات
	083638201D	083638201D ترجمة فنية مطلوبة			
	081108451D	081108451D ترجمة فنية مطلوبة			

Reference رقم الإشارة	Part Number رقم القطعة	Part Name اسم القطعة	Quantity الكمية	Applicability التطبيق	Specifications المواصفات
	089111081G	089111081G ترجمة فنية مطلوبة			
	081108302C	081108302C ترجمة فنية مطلوبة			
20100	2010033J00	MUFFLER ASSY-EXHAUST,MAIN MUFFLER مجموعة-EXHAUST,MAIN	01	(W+HW+HV).TB42S + (W+HW+HV).TD42	10.1991 - 07.1995
	089115401A	089115401A ترجمة فنية مطلوبة			
	083636252D	083636252D ترجمة فنية مطلوبة			

210 A01 - WATER PUMP, COOLING FAN & THERMOSTAT

لوحات الكتالوج - ترجمة عنوان اللوحة تتطلب تحققاً فنياً

Group: العادم و تبريد | Source: PartSouq unit

Exploded Diagram

المخطط التفجيري

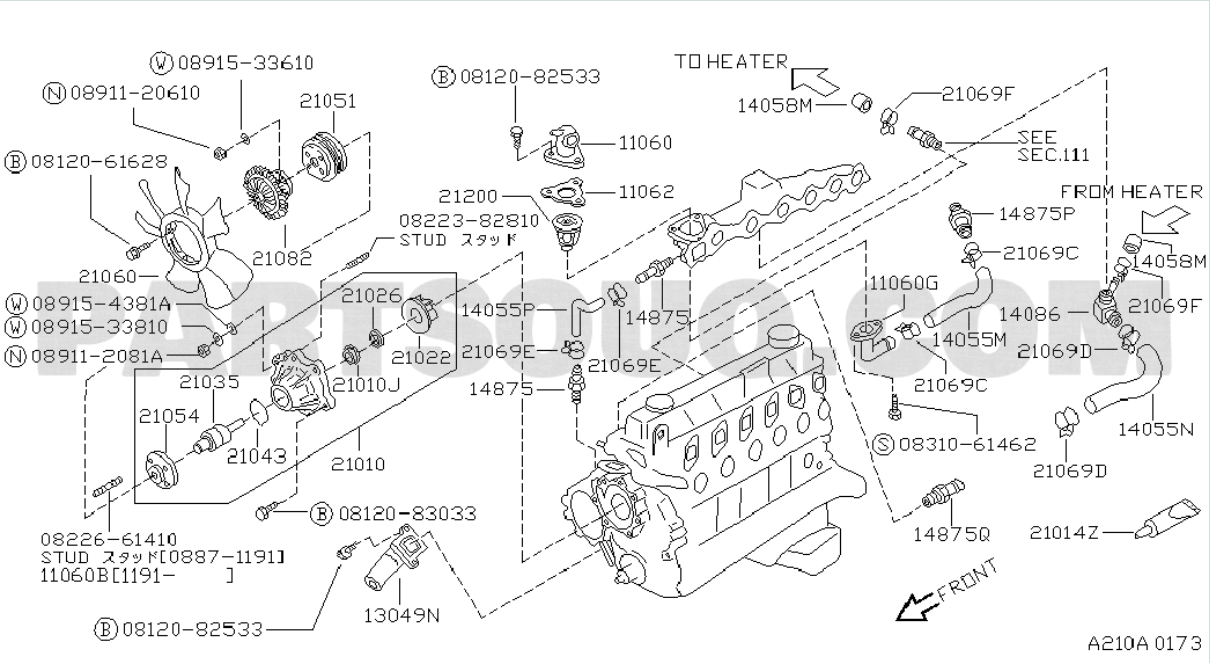

https://partsouq.com/assets/tesseract/assets/global/NISSAN201809/source/GL/B9_201508_192_210_210_A01.gif

Reference رقم الإشارة	Part Number رقم القطعة	Part Name اسم القطعة	Quantity الكمية	Applicability التطبيق	Specifications المواصفات
	0891533610	0891533610 ترجمة فنية مطلوبة			
	0891120610	0891120610 ترجمة فنية مطلوبة			

Reference رقم الإشارة	Part Number رقم القطعة	Part Name اسم القطعة	Quantity الكمية	Applicability التطبيق	Specifications المواصفات
14058M	1405825500	CAP-CONNECTOR ترجمة فنية مطلوبة	02	TB42S	F/HEATER CONN
11060	1106037J00	OUTLET-WATER OUTLET-ماء	01	TB42S	10.1991 - 07.1997
	0812061628	0812061628 ترجمة فنية مطلوبة			
11062	1106203J00	GASKET-WATER OUTLET وجه/جلدة-ماء OUTLET	01	TB42S	08.1987 - 07.1997
14875P	1407503J05	CONNECTOR-WATER CONNECTOR-ماء	01	TB42S	08.1987 - 07.1997
	0822382810	0822382810 ترجمة فنية مطلوبة			
21060	2106036J00	FAN-COOLING ترجمة فنية مطلوبة	01	TB42S	10.1991 - ...
11060G	1407503J00	CONNECTOR ترجمة فنية مطلوبة	01	TB42S	08.1987 - 07.1997
21026	2101403J00	SEAL-WATER PUMP صوفة/مانع تسرب-ماء طرمبة	01	TB42S	08.1987 - 07.1997
	089154381A	089154381A ترجمة فنية مطلوبة			
14055P	1405503J10	HOSE-WATER لي-ماء	01	TB42S	08.1987 - 07.1997
14086	1407503J10	CONNECTOR ASSY-THREE WAY CONNECTOR مجموعة-THREE WAY	01	TB42S	08.1987 - 07.1997
	0891533810	0891533810 ترجمة فنية مطلوبة			
14055M	1405503J00	HOSE-WATER لي-ماء	01	TB42S	08.1987 - 07.1997
21069D	0155500261	CLAMP-HOSE CLAMP-لي	02	TB42S	08.1987 - 01.1996
	089112081A	089112081A ترجمة فنية مطلوبة			
21022	2101203J00	VANE-WATER PUMP VANE-ماء طرمبة	01	TB42S	08.1987 - 07.1997
21035	2104803J00	BEARING-WATER PUMP سبايك/رمان-ماء طرمبة	01	TB42S	08.1987 - 07.1997

Reference رقم الإشارة	Part Number رقم القطعة	Part Name اسم القطعة	Quantity الكمية	Applicability التطبيق	Specifications المواصفات
21069C	0155500391	CLAMP-HOSE CLAMP-لي	02	TB42S	08.1987 - 02.1996
21010J	2104903J00	SEAL-O RING شنبر O-صوفة/مانع تسرب	01	TB42S	08.1987 - 07.1997
14875	1407503J20	CONNECTOR-BYPASS ترجمة فنية مطلوبة	02	TB42S	08.1987 - 07.1997
21054	2104603J00	HUB-WATER PUMP PULLEY HUB-ماء طرمبة PULLEY	01	TB42S	08.1987 - 07.1997
14055N	1405503J05	HOSE-WATER لي-ماء	01	TB42S	08.1987 - 01.1996
	0831061462	0831061462 ترجمة فنية مطلوبة			
21043	2109903J00	WIRE-LOCK,WATER PUMP BEARING WIRE-LOCK,ماء طرمبة سبايك/رمان	01	TB42S	08.1987 - 07.1997
21010	2101003J25	PUMP ASSY-WATER طرمبة مجموعة-ماء	01	TB42S	08.1987 - 07.1997
	0812083033	0812083033 ترجمة فنية مطلوبة			
14875Q	1407503J15	CONNECTOR-WATER CONNECTOR-ماء	01	TB42S	08.1987 - 07.1997
	0822661410	0822661410 ترجمة فنية مطلوبة			
13049N	1304903J00	INLET-WATER INLET-ماء	01	TB42S	08.1987 - ...
	0812082533	0812082533 ترجمة فنية مطلوبة			

213 A01 - OIL COOLER

لوحات الكتالوج - ترجمة عنوان اللوحة تتطلب تحققاً فنياً

Group: العادم و تبريد | Source: PartSouq unit

Exploded Diagram

المخطط التفجيري

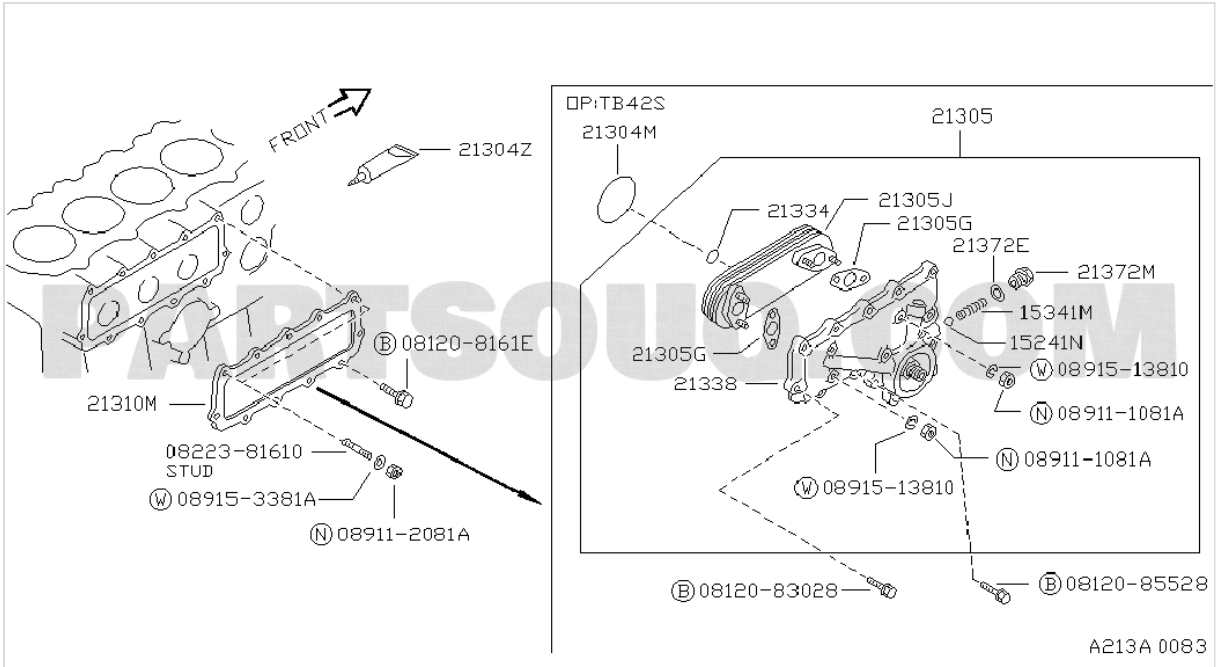

https://partsouq.com/assets/tesseract/assets/global/NISSAN201809/source/GL/B9_201508_192_213_213_A01.gif

Reference رقم الإشارة	Part Number رقم القطعة	Part Name اسم القطعة	Quantity الكمية	Applicability التطبيق	Specifications المواصفات
	081208161E	081208161E ترجمة فنية مطلوبة			
	0822381610	0822381610 ترجمة فنية مطلوبة			

Reference رقم الإشارة	Part Number رقم القطعة	Part Name اسم القطعة	Quantity الكمية	Applicability التطبيق	Specifications المواصفات
	089111081A	089111081A ترجمة فنية مطلوبة			
	0891513810	0891513810 ترجمة فنية مطلوبة			
	089153381A	089153381A ترجمة فنية مطلوبة			
	089112081A	089112081A ترجمة فنية مطلوبة			
	0812085528	0812085528 ترجمة فنية مطلوبة			
	0812083028	0812083028 ترجمة فنية مطلوبة			

214 A02 - RADIATOR,SHROUD & INVERTER COOLING; RADIATOR FITTING PARTS

لوحات الكتالوج - ترجمة عنوان اللوحة تتطلب تحققاً فنياً

Group: العادم و تبريد | Source: PartSouq unit

Exploded Diagram

المخطط التفجيري

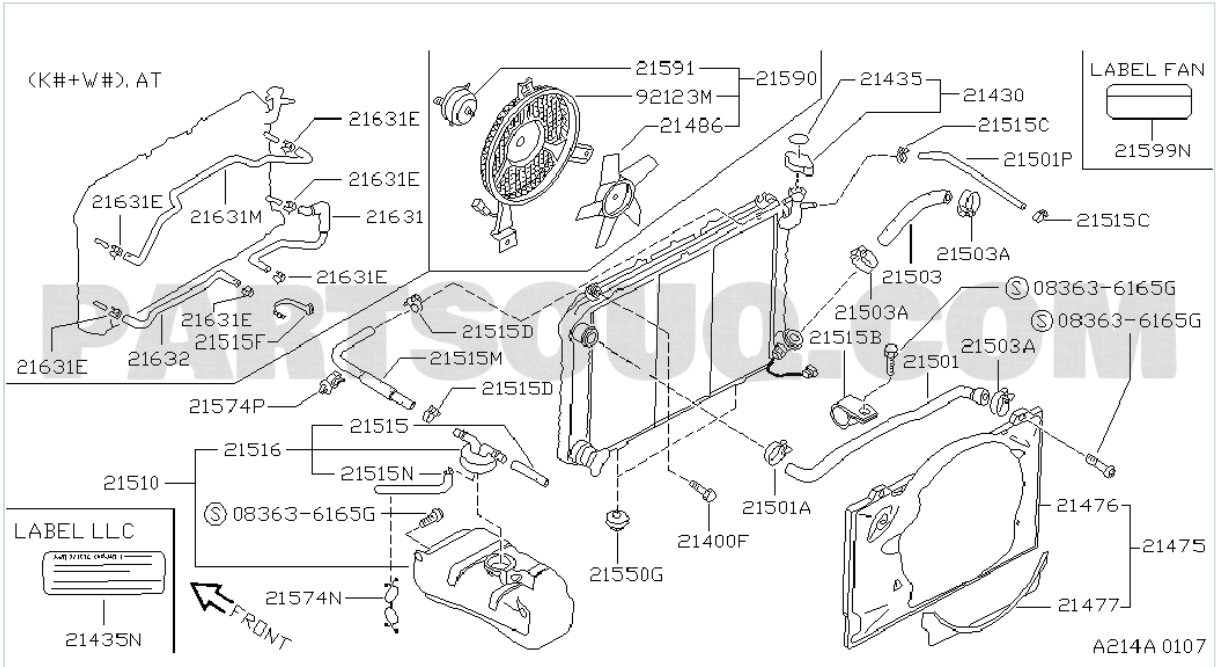

https://partsouq.com/assets/tesseract/assets/global/NISSAN201809/source/GL/B9_201508_192_214_214_A02.gif

Reference رقم الإشارة	Part Number رقم القطعة	Part Name اسم القطعة	Quantity الكمية	Applicability التطبيق	Specifications المواصفات
21435	2143589912	LABEL-CAUTION,RADIATOR ترجمة فنية مطلوبة	01	TB42S	F/CAP
21430	2143001F01	CAP ASSY-RADIATOR CAP مجموعة-RADIATOR	01	TB42S	10.1991 - 06.1995

Reference رقم الإشارة	Part Number رقم القطعة	Part Name اسم القطعة	Quantity الكمية	Applicability التطبيق	Specifications المواصفات
21515C	0155500181	CLIP ترجمة فنية مطلوبة	02	TB42S	10.1991 - ...
21503	2150301J00	HOSE-RADIATOR,LOWER لي-RADIATOR,سفلي	01	TB42S	10.1991 - ...
21503A	0155500301	CLAMP-HOSE CLAMP-لي	03	TB42S	10.1991 - ...
21515B	2151401J00	CLAMP-BREATHER HOSE CLAMP-BREATHER لي	01	TB42S	10.1991 - ...
21501	2150101J00	HOSE-RADIATOR,UPPER لي-RADIATOR,علوي	01	TB42S	10.1991 - ...
21515	2174201J00	HOSE-RESERVOIR TANK لي-RESERVOIR TANK	01	TB42S	NO.1
21516	2171201J01	CAP-RESERVOIR TANK ترجمة فنية مطلوبة	01	TB42S	W/HOSE
21515N	2174301J00	HOSE-RESERVOIR TANK لي-RESERVOIR TANK	01	TB42S	NO.2
21510	2171001J01	TANK ASSY-RADIATOR RESERVOIR TANK مجموعة-RADIATOR RESERVOIR	01	TB42S	10.1991 - ...
21501A	0155500291	CLAMP-HOSE CLAMP-لي	01	TB42S	10.1991 - ...
	083636165G	083636165G ترجمة فنية مطلوبة			
21400F	0143600661	SCREW ترجمة فنية مطلوبة	02	TB42S	10.1991 - ...
21477	2147701J00	SHROUD-RADIATOR,LOWER SHROUD-RADIATOR,سفلي	01	TB42S	10.1991 - ...

220 A01 - IGNITION SYSTEM

لوحات الكتالوج - ترجمة عنوان اللوحة تتطلب تحققاً فنياً

Group: كهرباء المحرك | Source: PartSouq unit

Exploded Diagram

المخطط التفجيري

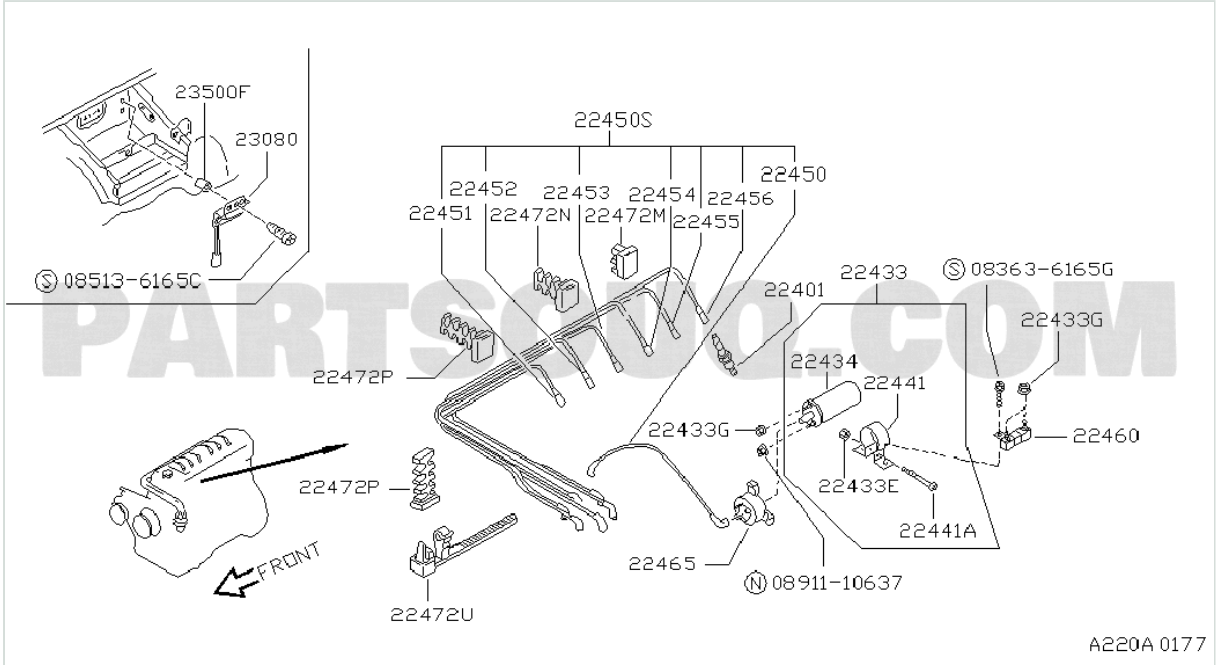

https://partsouq.com/assets/tesseract/assets/global/NISSAN201809/source/GL/B9_201508_192_220_220_A01.gif

Reference رقم الإشارة	Part Number رقم القطعة	Part Name اسم القطعة	Quantity الكمية	Applicability التطبيق	Specifications المواصفات
22450S	2245037J26	CABLE SET-HIGH TENSION ترجمة فنية مطلوبة	01	TB42S	10.1991 - ...
22450	2245003J10	CABLE ASSY-IGNITION COIL TO DISTRIBUTOR	01	TB42S	SUMITOMO

Reference رقم الإشارة	Part Number رقم القطعة	Part Name اسم القطعة	Quantity الكمية	Applicability التطبيق	Specifications المواصفات
		CABLE مجموعة-IGNITION COIL TO DISTRIBUTOR			
22452	2245237J10	CABLE ASSY-HIGH TENSION,NO 2 CABLE مجموعة-HIGH TENSION,NO 2	01	TB42S	SUMITOMO
22453	2245337J10	CABLE ASSY-HIGH TENSION,NO 3 CABLE مجموعة-HIGH TENSION,NO 3	01	TB42S	SUMITOMO
22454	2245403J10	CABLE ASSY-HIGH TENSION,NO 4 CABLE مجموعة-HIGH TENSION,NO 4	01	TB42S	SUMITOMO
22456	2245637J10	CABLE ASSY-HIGH TENSION,NO 6 CABLE مجموعة-HIGH TENSION,NO 6	01	TB42S	SUMITOMO
22451	2245103J10	CABLE ASSY-HIGH TENSION,NO 1 CABLE مجموعة-HIGH TENSION,NO 1	01	TB42S	SUMITOMO
22455	2245503J10	CABLE ASSY-HIGH TENSION,NO 5 CABLE مجموعة-HIGH TENSION,NO 5	01	TB42S	SUMITOMO
	083636165G	083636165G ترجمة فنية مطلوبة			
22433	2243303J10	COIL ASSY-IGNITION COIL مجموعة-IGNITION	01	TB42S	HANSHIN
	085136165C	085136165C ترجمة فنية مطلوبة			
22401	22401W8915	SPARK PLUG ترجمة فنية مطلوبة	06	TB42S	BP5ES
22401	22401W8917	SPARK PLUG ترجمة فنية مطلوبة	06	TB42S	BP7ES
22401	22401W8916	SPARK PLUG ترجمة فنية مطلوبة	06	TB42S	BP6ES
22401	22401W8914	SPARK PLUG ترجمة فنية مطلوبة	06	TB42S	BP4ES

Reference رقم الإشارة	Part Number رقم القطعة	Part Name اسم القطعة	Quantity الكمية	Applicability التطبيق	Specifications المواصفات
22434	2246203J10	IGNITION COIL ترجمة فنية مطلوبة	01	TB42S	HANSHIN
22441	22441N7110	BAND ترجمة فنية مطلوبة	01	TB42S	HANSHIN
22460	2246003J10	RESISTOR-IGNITION COIL ترجمة فنية مطلوبة	01	TB42S	08.1987 - 07.1997
22433E	22464N7110	NUT صامولة	01	TB42S	HANSHIN
22441A	22467N7110	SCREW ترجمة فنية مطلوبة	01	TB42S	HANSHIN
22465	22465U6701	PROTECTOR-IGNITION COIL ترجمة فنية مطلوبة	01	TB42S	08.1987 - 09.1997
	0891110637	0891110637 ترجمة فنية مطلوبة			
22472U	2247203J10	CLAMP-HIGH TENSION CABLE ترجمة فنية مطلوبة	01	TB42S	08.1987 - ...

221 B01 - DISTRIBUTOR & IGNITION TIMING SENSOR; MITSUBISHI

لوحات الكتالوج - ترجمة عنوان اللوحة تتطلب تحققاً فنياً

Group: كهرباء المحرك | Source: PartSouq unit

Exploded Diagram

المخطط التفجيري

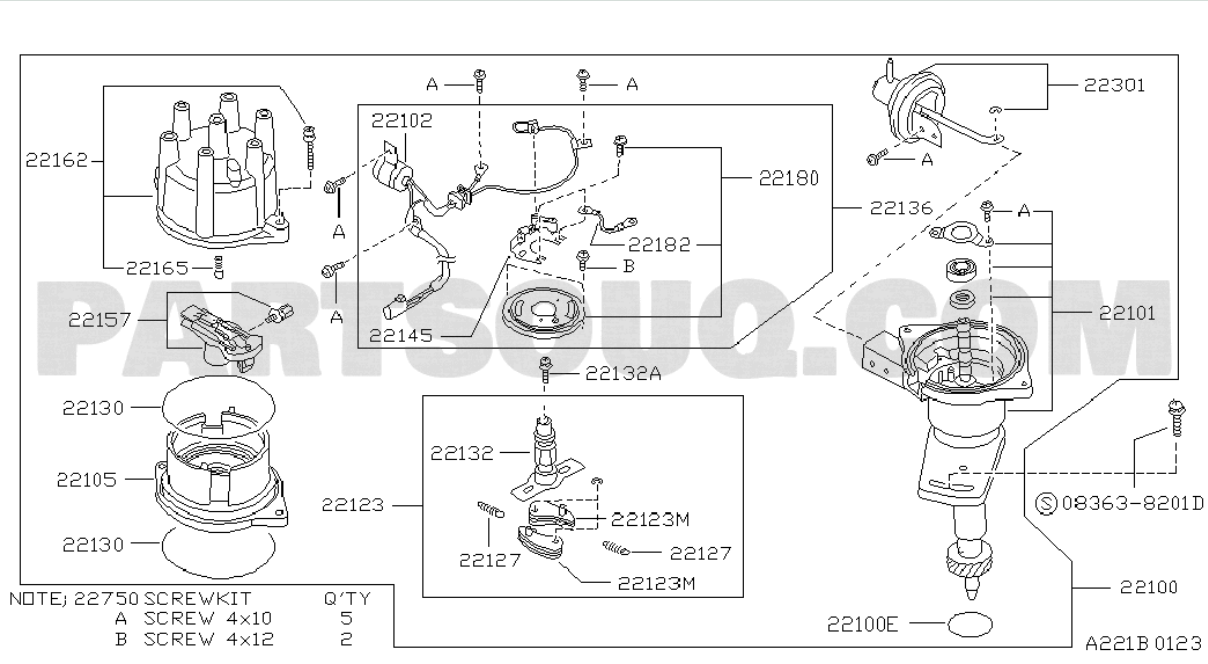

https://partsouq.com/assets/tesseract/assets/global/NISSAN201809/source/GL/B9_201508_192_221_221_B01.gif

Reference رقم الإشارة	Part Number رقم القطعة	Part Name اسم القطعة	Quantity الكمية	Applicability التطبيق	Specifications المواصفات
22301	2230103J10	CONTROLLER ASSY-VACUUM CONTROLLER مجموعة-VACUUM	01	TB42S	MITSUBISHI
22102	2210203J10	CONDENSER ASSY CONDENSER مجموعة	01	TB42S	MITSUBISHI

Reference رقم الإشارة	Part Number رقم القطعة	Part Name اسم القطعة	Quantity الكمية	Applicability التطبيق	Specifications المواصفات
22162	2216203J10	CAP ASSY-DISTRIBUTOR CAP مجموعة-DISTRIBUTOR	01	TB42S	MITSUBISHI
22180	2213603J11	PLATE-FIXING ترجمة فنية مطلوبة	01	TB42S	MITSUBISHI
22136	2213603J10	PLATE ASSY-BREAKER PLATE مجموعة-BREAKER	01	TB42S	MITSUBISHI
22182	2218201M11	WIRE ASSY-EARTH WIRE مجموعة-EARTH	01	TB42S	MITSUBISHI
22165	22165M5610	POINT ASSY-CARBON POINT مجموعة-CARBON	01	TB42S	MITSUBISHI
22101	2210103J10	HOUSING ASSY-DISTRIBUTOR HOUSING مجموعة-DISTRIBUTOR	01	TB42S	MITSUBISHI
22157	2215703J10	ROTOR-HEAD ROTOR-رأس	01	TB42S	MITSUBISHI
22145	2214589905	CONTACT SET ترجمة فنية مطلوبة	01	TB42S	MITSUBISHI
22132A	2210414615	SCREW ترجمة فنية مطلوبة	01	TB42S	MITSUBISHI
22130	2218503J10	PACKING ترجمة فنية مطلوبة	02	TB42S	MITSUBISHI
22132	2213203J10	CAM SET ترجمة فنية مطلوبة	01	TB42S	MITSUBISHI
22105	2212503J10	COVER-DISTRIBUTOR غطاء-DISTRIBUTOR	01	TB42S	MITSUBISHI
	083638201D	083638201D ترجمة فنية مطلوبة			
22123	2210903J10	WEIGHT-GOVERNOR ترجمة فنية مطلوبة	01	TB42S	MITSUBISHI
22123M	2210903J11	WEIGHT-GOVERNOR ترجمة فنية مطلوبة	02	TB42S	MITSUBISHI
22127	2211003J10	SPRING-GOVERNOR ترجمة فنية مطلوبة	02	TB42S	MITSUBISHI
22100	2210003J10	DISTRIBUTOR ASSY DISTRIBUTOR مجموعة	01	TB42S	MITSUBISHI
22750	22750M0110	SCREW KIT SCREW طقم	01	TB42S	MITSUBISHI

Reference رقم الإشارة	Part Number رقم القطعة	Part Name اسم القطعة	Quantity الكمية	Applicability التطبيق	Specifications المواصفات
22100E	2213103J10	SEAL-O RING شنبر O-صوفة/مانع تسرب	01	TB42S	MITSUBISHI

230 A01 - ALTERNATOR FITTING

لوحات الكتالوج - ترجمة عنوان اللوحة تتطلب تحققاً فنياً

Group: كهرباء المحرك | Source: PartSouq unit

Exploded Diagram

المخطط التفجيري

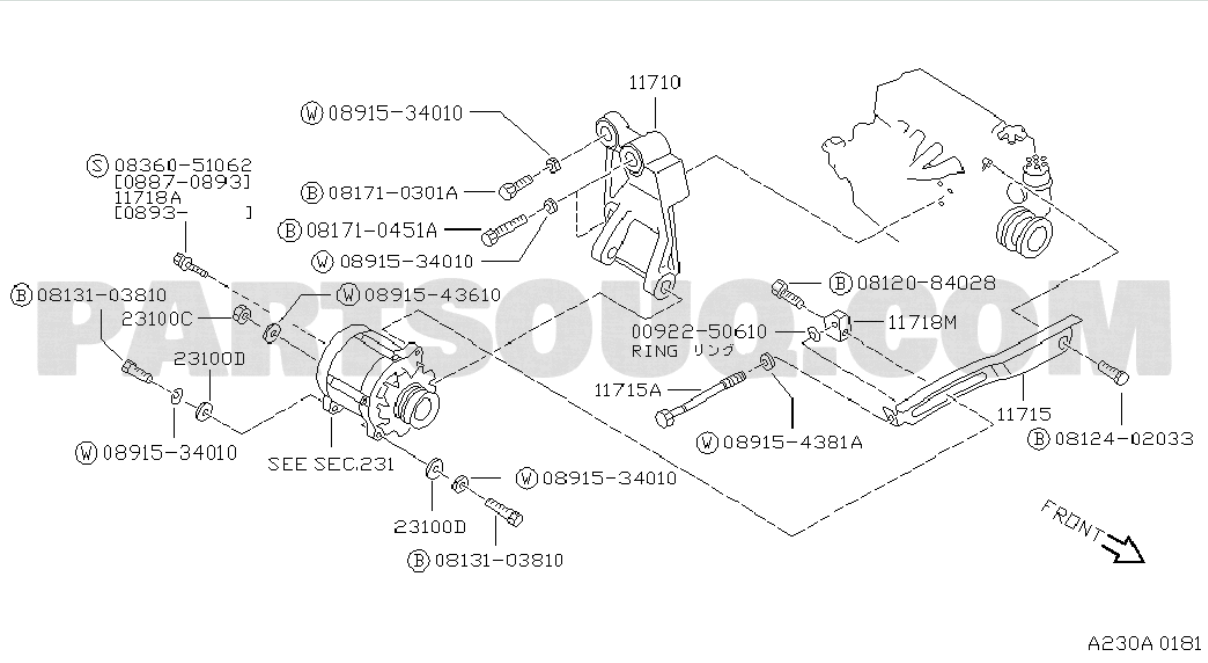

https://partsouq.com/assets/tesseract/assets/global/NISSAN201809/source/GL/B9_201508_192_230_230_A01.gif

Reference رقم الإشارة	Part Number رقم القطعة	Part Name اسم القطعة	Quantity الكمية	Applicability التطبيق	Specifications المواصفات
11710	1171037J00	BRACKET-ALTERNATOR حامل-ALTERNATOR	01	TB42S	10.1991 - ...
	0836051062	0836051062 ترجمة فنية مطلوبة			

Reference رقم الإشارة	Part Number رقم القطعة	Part Name اسم القطعة	Quantity الكمية	Applicability التطبيق	Specifications المواصفات
	081710301A	081710301A ترجمة فنية مطلوبة			
	081710451A	081710451A ترجمة فنية مطلوبة			
	0812084028	0812084028 ترجمة فنية مطلوبة			
	0891543610	0891543610 ترجمة فنية مطلوبة			
	0813103810	0813103810 ترجمة فنية مطلوبة			
23100C	0122100241	NUT صامولة	01	TB42S	08.1987 - 07.1995
11718M	1194277A00	BRACKET-ALTERNATOR ADJUST BOLT حامل-ALTERNATOR ADJUST مسمار	01	TB42S	10.1991 - ...
	0092250610	0092250610 ترجمة فنية مطلوبة			
11715	1171537J00	BAR-ADJUSTING,ALTERNATOR ترجمة فنية مطلوبة	01	TB42S	10.1991 - ...
	0812402033	0812402033 ترجمة فنية مطلوبة			
	089154381A	089154381A ترجمة فنية مطلوبة			
	0891534010	0891534010 ترجمة فنية مطلوبة			

233 A01 - STARTER MOTOR; HITACHI

لوحات الكتالوج - ترجمة عنوان اللوحة تتطلب تحققاً فنياً

Group: كهرباء المحرك | Source: PartSouq unit

Exploded Diagram

المخطط التفجيري

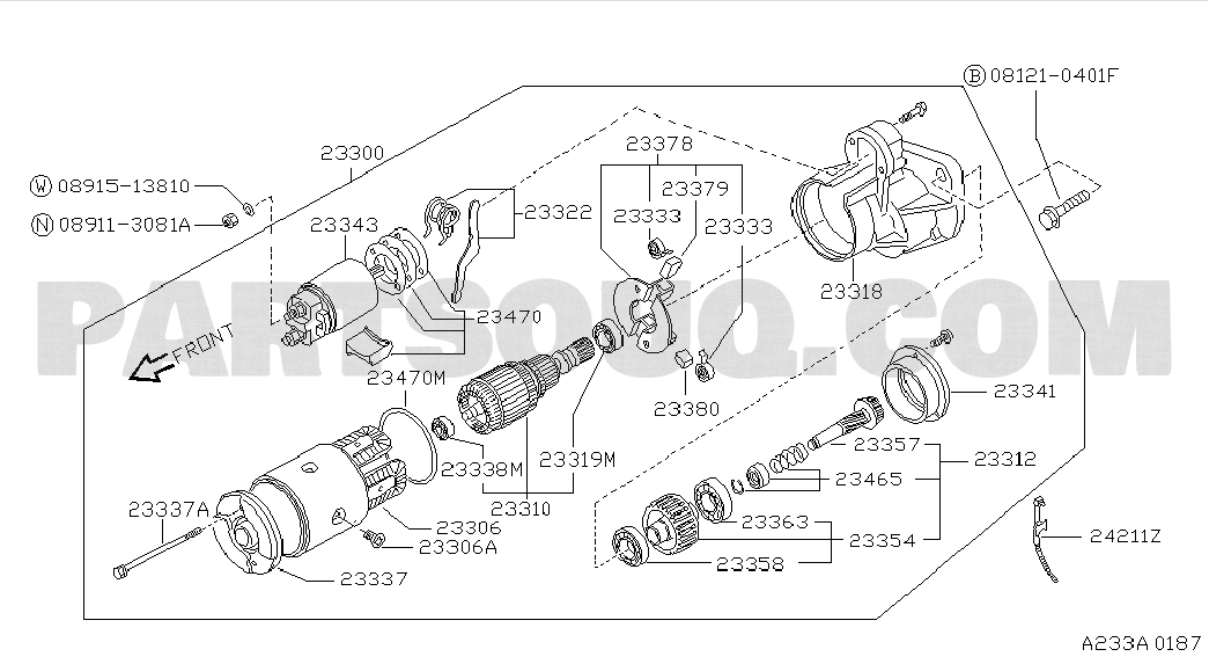

https://partsouq.com/assets/tesseract/assets/global/NISSAN201809/source/GL/B9_201508_192_233_233_A01.gif

Reference رقم الإشارة	Part Number رقم القطعة	Part Name اسم القطعة	Quantity الكمية	Applicability التطبيق	Specifications المواصفات
	081210401F	081210401F ترجمة فنية مطلوبة			
23378	23378M4901	HOLDER ASSY-BRUSH HOLDER مجموعة-BRUSH	01	TB42S	HITACHI

Reference رقم الإشارة	Part Number رقم القطعة	Part Name اسم القطعة	Quantity الكمية	Applicability التطبيق	Specifications المواصفات
23300	2330037J00	MOTOR ASSY-STARTER MOTOR مجموعة-STARTER	01	TB42S	HITACHI
	0891513810	0891513810 ترجمة فنية مطلوبة			
23379	23379M4900	BRUSH-MINUS ترجمة فنية مطلوبة	02	TB42S	HITACHI
23322	23322H9100	LEVER SET-SHIFT ترجمة فنية مطلوبة	01	TB42S	HITACHI
23333	23333M4901	SPRING-BRUSH ترجمة فنية مطلوبة	04	TB42S	HITACHI
	089113081A	089113081A ترجمة فنية مطلوبة			
23343	2334303J02	SWITCH ASSY-MAGNETIC مفتاح مجموعة-MAGNETIC	01	TB42S	HITACHI
23318	2331803J00	CASE ASSY-GEAR علبة مجموعة-ترس	01	TB42S	HITACHI
23470	2347011M00	COVER SET-DUST غطاء SET-DUST	01	TB42S	HITACHI
23470M	23324N5900	DUST COVER DUST غطاء	01	TB42S	HITACHI
23341	23359W2800	RETAINER-BEARING RETAINER-سبايك/رمان	01	TB42S	HITACHI
23380	23380M4900	BRUSH-PLUS ترجمة فنية مطلوبة	02	TB42S	HITACHI
23357	23357W1700	SHAFT-PINION عمود-PINION	01	TB42S	HITACHI
23312	2331203J00	PINION ASSY PINION مجموعة	01	TB42S	HITACHI
23319M	23338M4900	BEARING-GEAR CASE سبايك/رمان-ترس علبة	01	TB42S	HITACHI
23338M	23319M4900	BEARING-REAR COVER سبايك/رمان-خلفي غطاء	01	TB42S	HITACHI
23465	23465M4900	STOPPER SET-PINION ترجمة فنية مطلوبة	01	TB42S	HITACHI
23337A	23340M4900	BOLT-THROUGH مسمار-THROUGH	02	TB42S	HITACHI

Reference رقم الإشارة	Part Number رقم القطعة	Part Name اسم القطعة	Quantity الكمية	Applicability التطبيق	Specifications المواصفات
23310	23310M4901	ARMATURE ASSY مجموعة ARMATURE	01	TB42S	HITACHI
23363	2336307G00	BEARING سبايك/رمان	01	TB42S	HITACHI
23306	23306H9100	COIL ASSY-FIELD مجموعة COIL-FIELD	01	TB42S	HITACHI
24211Z	2434679981	CLIP-CONNECTOR ترجمة فنية مطلوبة	01	TB42S	08.1987 - 07.1997
23354	2335407G00	CLUTCH ASSY مجموعة CLUTCH	01	TB42S	HITACHI
23306A	2330509500	SCREW-POLE CORE SET ترجمة فنية مطلوبة	04	TB42S	HITACHI
23358	2335807G00	BEARING سبايك/رمان	01	TB42S	HITACHI
23337	23337M4901	COVER ASSY-REAR غطاء مجموعة-خلفي	01	TB42S	HITACHI

241 A01 - WIRING (BODY); WIRING

لوحات الكتالوج - ترجمة عنوان اللوحة تتطلب تحققاً فنياً

Group: كهرباء الهيكل | Source: PartSouq unit

Exploded Diagram

المخطط التفجيري

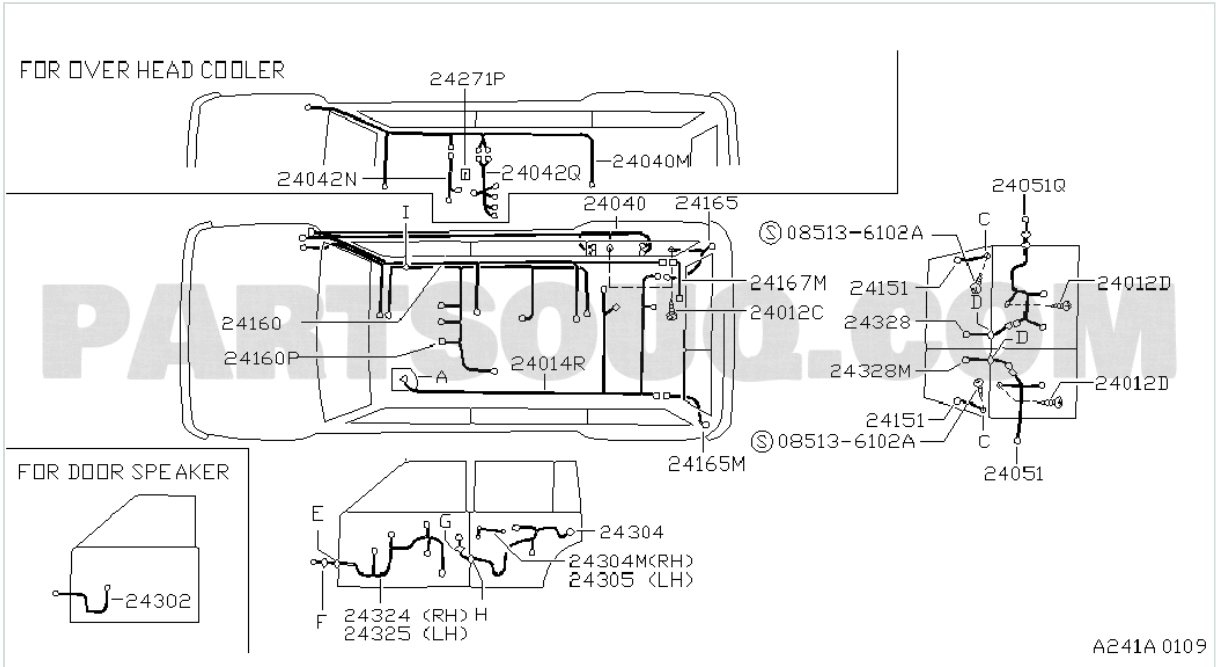

https://partsouq.com/assets/tesseract/assets/global/NISSAN201809/source/GL/B9_201508_192_241_241_A01.gif

Reference رقم الإشارة	Part Number رقم القطعة	Part Name اسم القطعة	Quantity الكمية	Applicability التطبيق	Specifications المواصفات
	085136102A	085136102A ترجمة فنية مطلوبة			

241 A02 - WIRING (BODY); FITTING PARTS

لوحات الكتالوج - ترجمة عنوان اللوحة تتطلب تحققاً فنياً

Group: كهرباء الهيكل | Source: PartSouq unit

Exploded Diagram

المخطط التفجيري

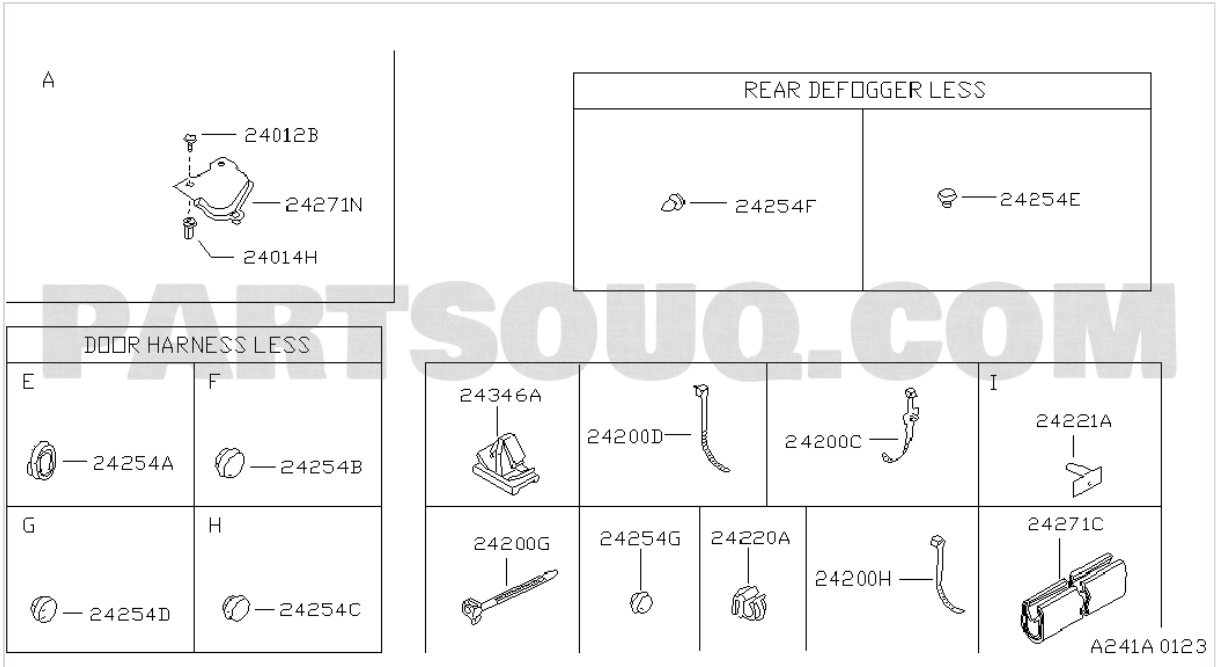

https://partsouq.com/assets/tesseract/assets/global/NISSAN201809/source/GL/B9_201508_192_241_241_A02.gif

Reference رقم الإشارة	Part Number رقم القطعة	Part Name اسم القطعة	Quantity الكمية	Applicability التطبيق	Specifications المواصفات
24200C	2422289931	CLIP-WIRING HARNESS CLIP-WIRING ظفيرة	03	W.TB42S +HW.TB42S +HV.TB42S	L=105

244 001 - BATTERY & BATTERY MOUNTING

لوحات الكتالوج - ترجمة عنوان اللوحة تتطلب تحققاً فنياً

Group: كهرباء الهيكل | Source: PartSouq unit

Exploded Diagram

المخطط التفجيري

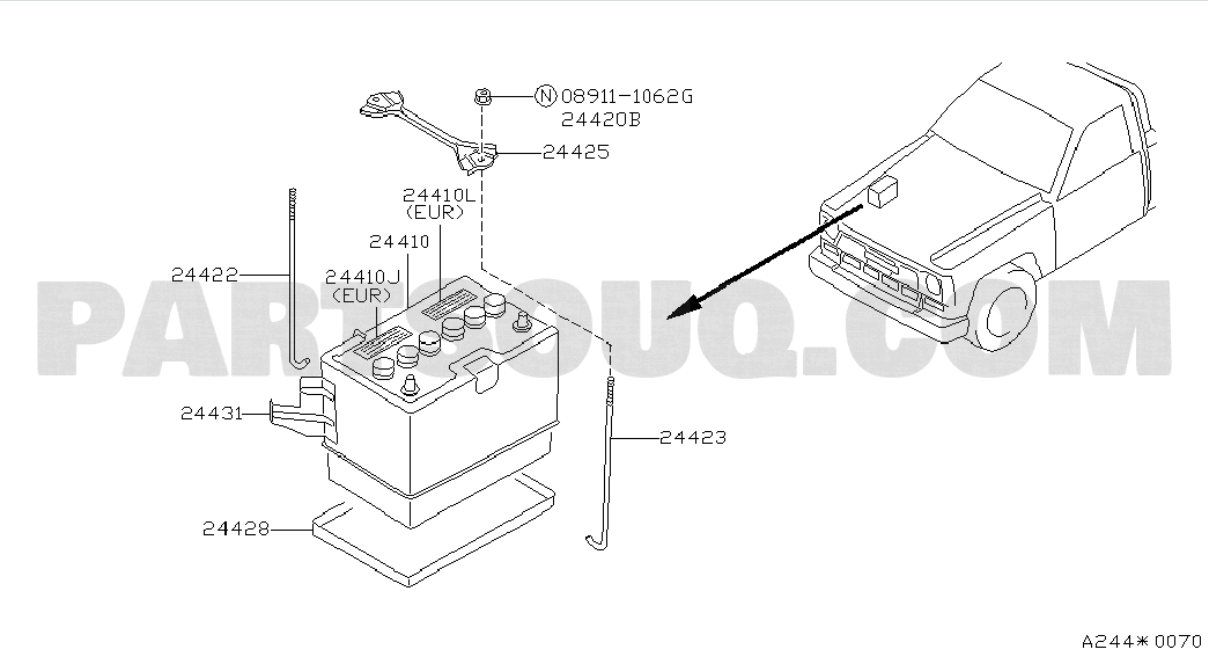

https://partsouq.com/assets/tesseract/assets/global/NISSAN201809/source/GL/B9_201508_192_244_244_001.gif

Reference رقم الإشارة	Part Number رقم القطعة	Part Name اسم القطعة	Quantity الكمية	Applicability التطبيق	Specifications المواصفات
	089111062G	089111062G ترجمة فنية مطلوبة			

252 001 - RELAY; PART 1

لوحات الكتالوج - ترجمة عنوان اللوحة تتطلب تحققاً فنياً

Group: كهرباء الهيكل | Source: PartSouq unit

Exploded Diagram

المخطط التفجيري

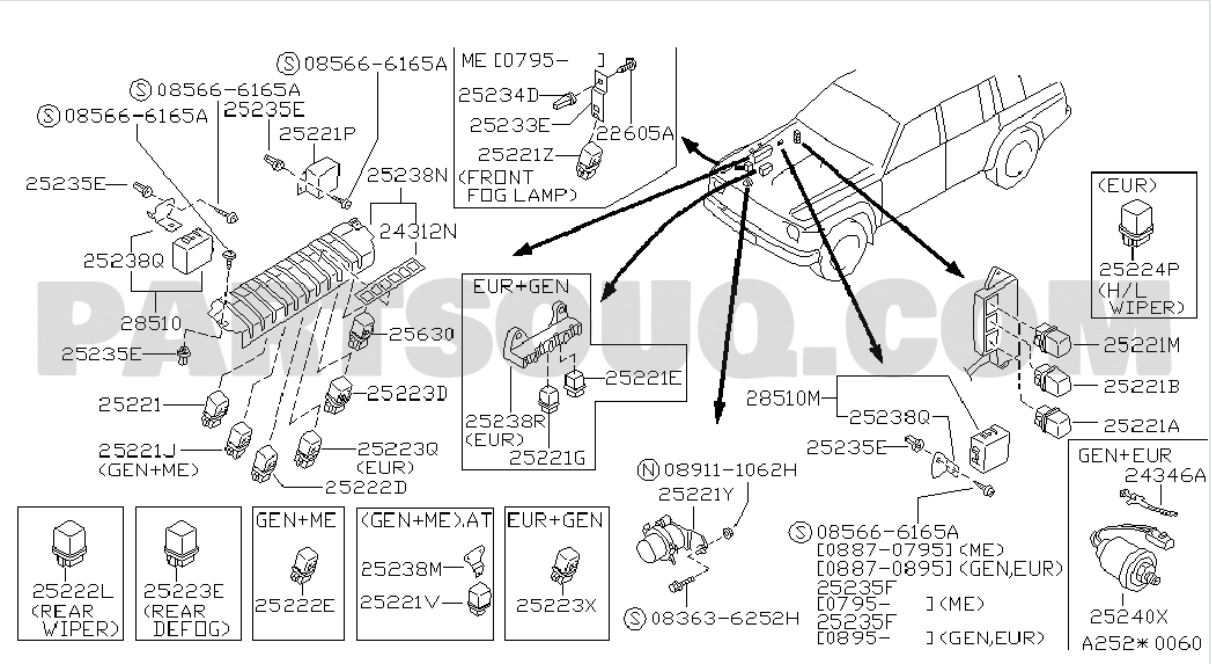

https://partsouq.com/assets/tesseract/assets/global/NISSAN201809/source/GL/B9_201508_192_252_252_001.gif

Reference رقم الإشارة	Part Number رقم القطعة	Part Name اسم القطعة	Quantity الكمية	Applicability التطبيق	Specifications المواصفات
	085666165A	085666165A ترجمة فنية مطلوبة			
	089111062H	089111062H ترجمة فنية مطلوبة			

Reference رقم الإشارة	Part Number رقم القطعة	Part Name اسم القطعة	Quantity الكمية	Applicability التطبيق	Specifications المواصفات
	083636252H	083636252H ترجمة فنية مطلوبة			

260 001 - HEADLAMP

لوحات الكتالوج - ترجمة عنوان اللوحة تتطلب تحققاً فنياً

Group: كهرباء الهيكل | Source: PartSouq unit

Exploded Diagram

المخطط التفجيري

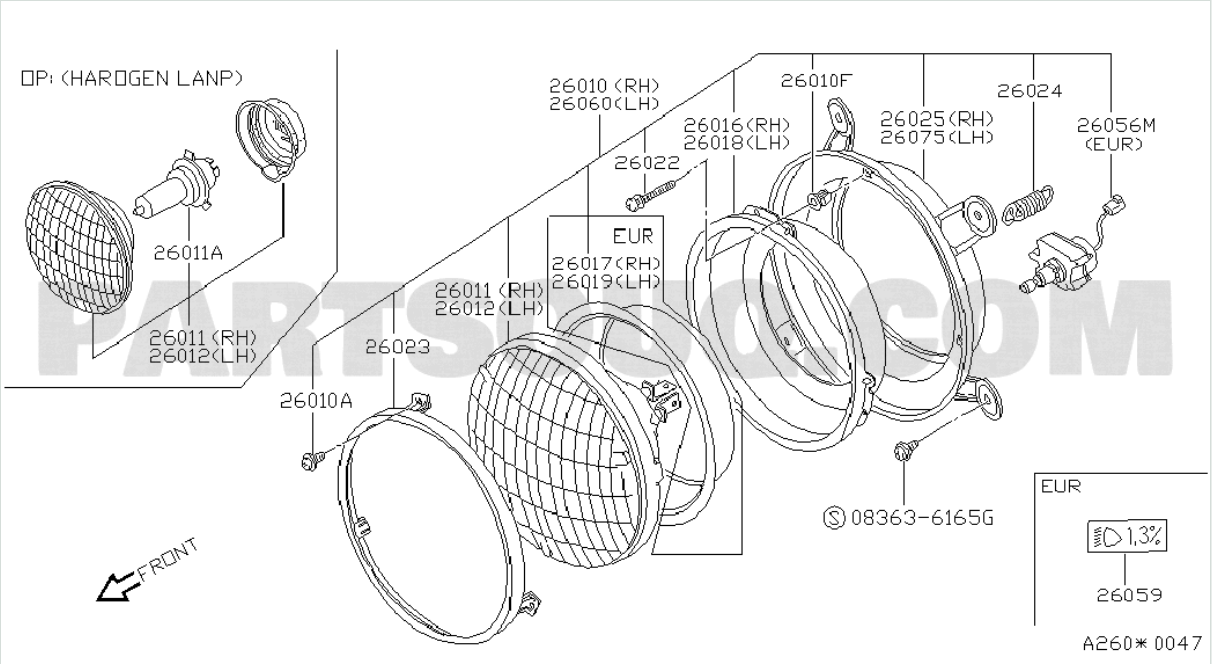

https://partsouq.com/assets/tesseract/assets/global/NISSAN201809/source/GL/B9_201508_192_260_260_001.gif

Reference رقم الإشارة	Part Number رقم القطعة	Part Name اسم القطعة	Quantity الكمية	Applicability التطبيق	Specifications المواصفات
	083636165G	083636165G ترجمة فنية مطلوبة			

264 001 - ROOM LAMP; ROOM LAMP

لوحات الكتالوج - ترجمة عنوان اللوحة تتطلب تحققاً فنياً

Group: كهرباء الهيكل | Source: PartSouq unit

Exploded Diagram

المخطط التفجيري

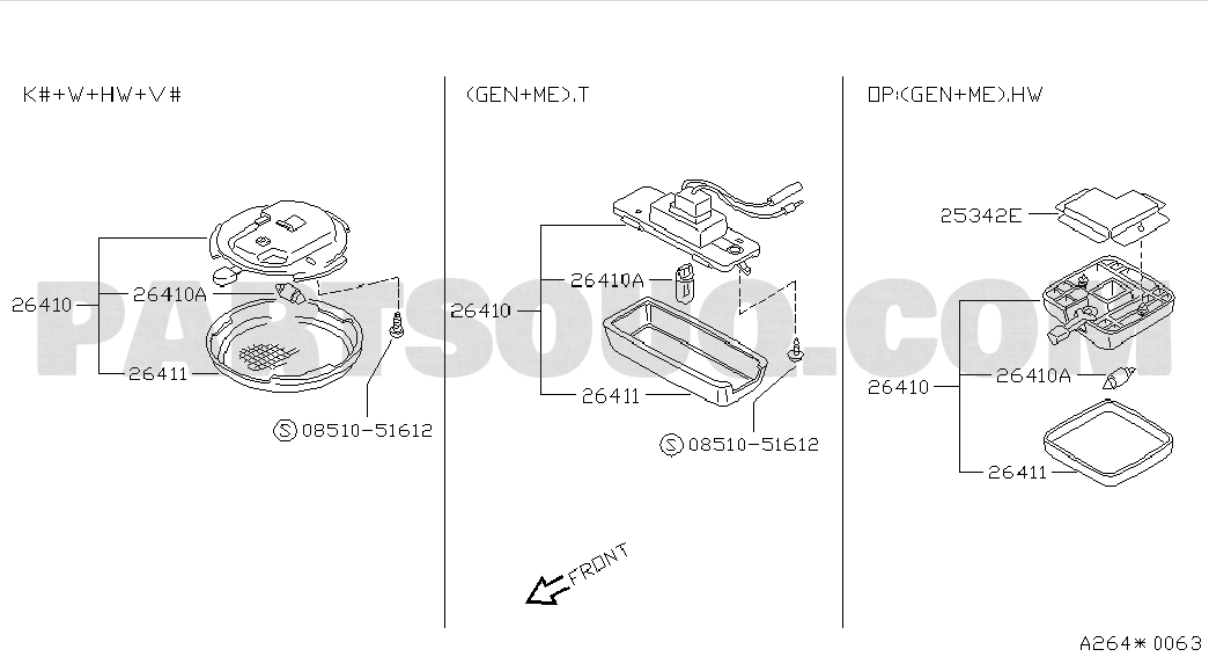

https://partsouq.com/assets/tesseract/assets/global/NISSAN201809/source/GL/B9_201508_192_264_264_001.gif

Reference رقم الإشارة	Part Number رقم القطعة	Part Name اسم القطعة	Quantity الكمية	Applicability التطبيق	Specifications المواصفات
26410A	2673689902	BULB ترجمة فنية مطلوبة	02	W +HW +HV	12V-10W
26410	2641001E01	ROOM LAMP ASSY لمبة مجموعة ROOM	02	W +HW +HV	10.1991 - ...

Reference رقم الإشارة	Part Number رقم القطعة	Part Name اسم القطعة	Quantity الكمية	Applicability التطبيق	Specifications المواصفات
26411	26411M7001	LENS-ROOM LAMP LENS-ROOM لمبة	02	W +HW +HV	10.1991 - ...
	0851051612	0851051612 ترجمة فنية مطلوبة			

266 001 - LICENCE PLATE LAMP

لوحات الكتالوج - ترجمة عنوان اللوحة تتطلب تحققاً فنياً

Group: كهرباء الهيكل | Source: PartSouq unit

Exploded Diagram

المخطط التفجيري

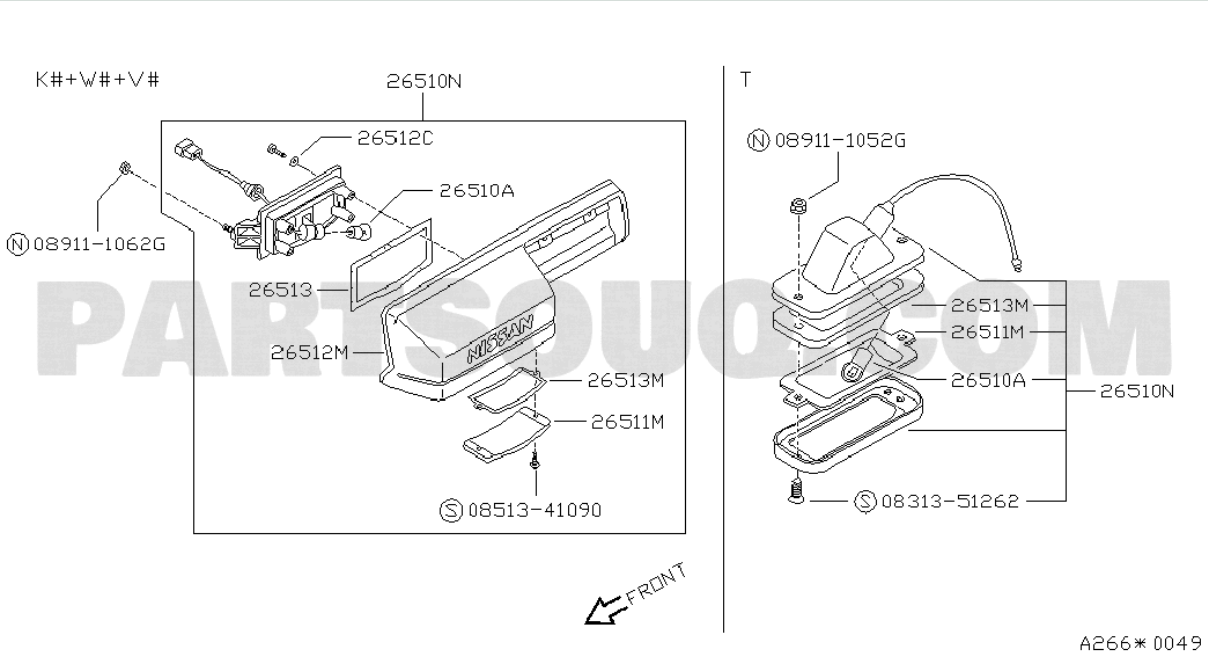

https://partsouq.com/assets/tesseract/assets/global/NISSAN201809/source/GL/B9_201508_192_266_266_001.gif

Reference رقم الإشارة	Part Number رقم القطعة	Part Name اسم القطعة	Quantity الكمية	Applicability التطبيق	Specifications المواصفات
	089111052G	089111052G ترجمة فنية مطلوبة			
	089111062G	089111062G ترجمة فنية مطلوبة			

Reference رقم الإشارة	Part Number رقم القطعة	Part Name اسم القطعة	Quantity الكمية	Applicability التطبيق	Specifications المواصفات
	0831351262	0831351262 ترجمة فنية مطلوبة			
	0851341090	0851341090 ترجمة فنية مطلوبة			

267 001 - LAMPS (OTHERS); FOG LAMP-ROUND,HALOGEN & INSPECTION LAMP

لوحات الكتالوج - ترجمة عنوان اللوحة تتطلب تحققاً فنياً

Group: كهرباء الهيكل | Source: PartSouq unit

Exploded Diagram

المخطط التفجيري

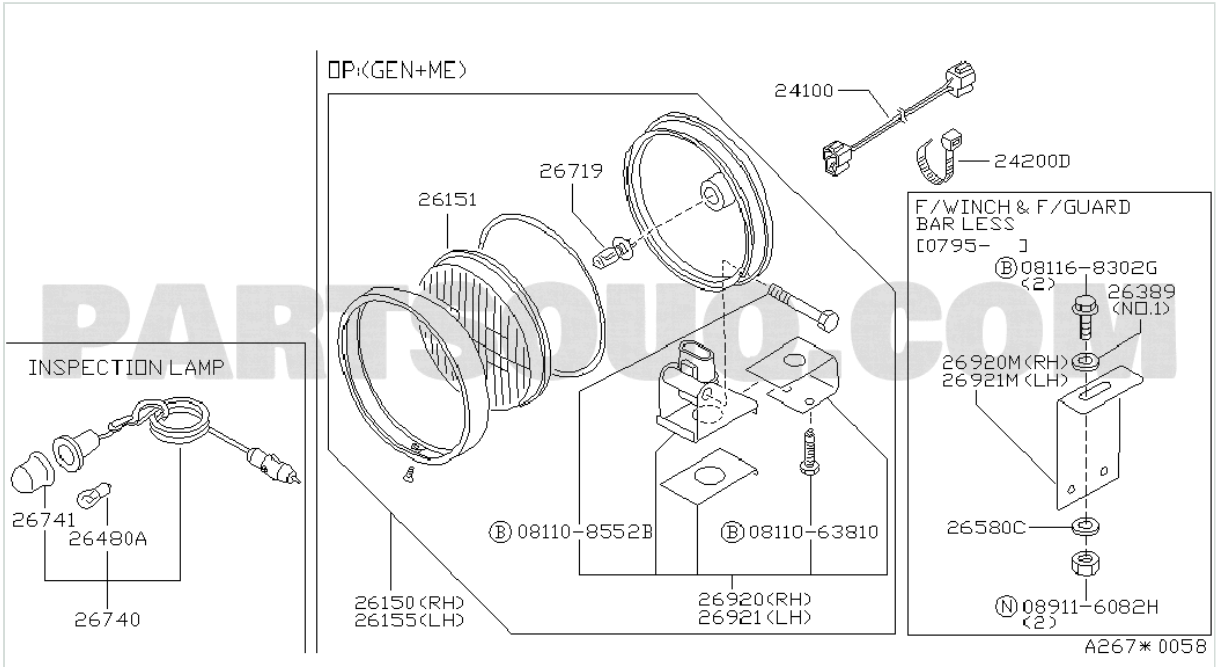

https://partsouq.com/assets/tesseract/assets/global/NISSAN201809/source/GL/B9_201508_192_267_267_001.gif

Reference رقم الإشارة	Part Number رقم القطعة	Part Name اسم القطعة	Quantity الكمية	Applicability التطبيق	Specifications المواصفات
	081168302G	081168302G ترجمة فنية مطلوبة			
	081108552B	081108552B ترجمة فنية مطلوبة			

Reference رقم الإشارة	Part Number رقم القطعة	Part Name اسم القطعة	Quantity الكمية	Applicability التطبيق	Specifications المواصفات
	0811063810	0811063810 ترجمة فنية مطلوبة			
	089116082H	089116082H ترجمة فنية مطلوبة			

269 001 - HEATER UNIT; HEATER UNIT(FRONT)

لوحات الكتالوج - ترجمة عنوان اللوحة تتطلب تحققاً فنياً

Group: كهرباء الهيكل | Source: PartSouq unit

Exploded Diagram

المخطط التفجيري

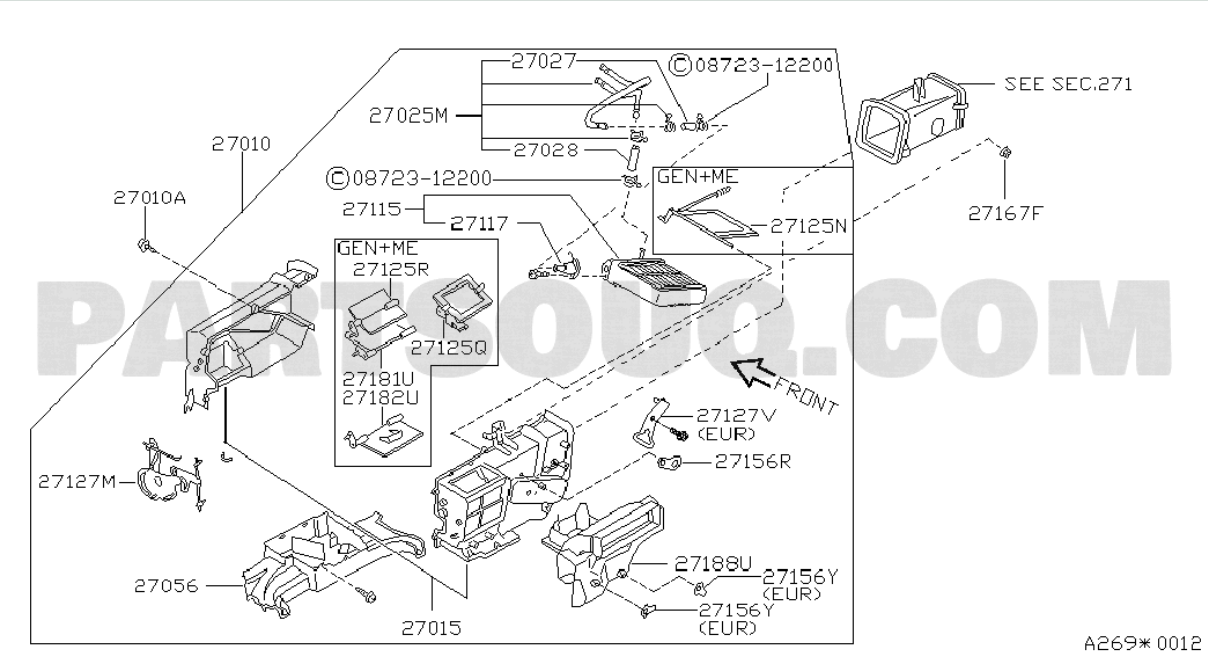

https://partsouq.com/assets/tesseract/assets/global/NISSAN201809/source/GL/B9_201508_192_269_269_001.gif

Reference رقم الإشارة	Part Number رقم القطعة	Part Name اسم القطعة	Quantity الكمية	Applicability التطبيق	Specifications المواصفات
	0872312200	0872312200 ترجمة فنية مطلوبة			

270 001 - HEATER & BLOWER UNIT; HEATER & BLOWER UNIT(REAR)

لوحات الكتالوج - ترجمة عنوان اللوحة تتطلب تحققاً فنياً

Group: كهرباء الهيكل | Source: PartSouq unit

Exploded Diagram

المخطط التفجيري

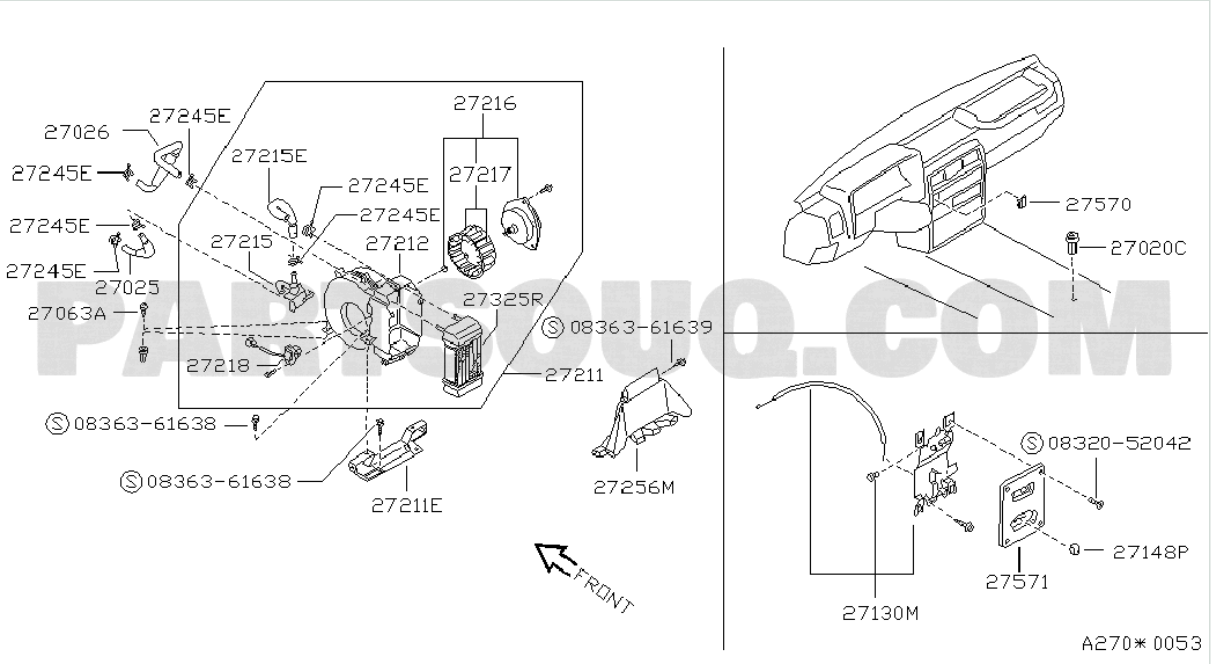

https://partsouq.com/assets/tesseract/assets/global/NISSAN201809/source/GL/B9_201508_192_270_270_001.gif

Reference رقم الإشارة	Part Number رقم القطعة	Part Name اسم القطعة	Quantity الكمية	Applicability التطبيق	Specifications المواصفات
27020C	82860Q3101	GROMMET ترجمة فنية مطلوبة	01	W +HW +HV	10.1991 - ...
	0836361639	0836361639 ترجمة فنية مطلوبة			

Reference رقم الإشارة	Part Number رقم القطعة	Part Name اسم القطعة	Quantity الكمية	Applicability التطبيق	Specifications المواصفات
	0836361638	0836361638 ترجمة فنية مطلوبة			
	0832052042	0832052042 ترجمة فنية مطلوبة			

271 A01 - COOLING UNIT; FRONT AIR CON

لوحات الكتالوج - ترجمة عنوان اللوحة تتطلب تحققاً فنياً

Group: كهرباء الهيكل | Source: PartSouq unit

Exploded Diagram

المخطط التفجيري

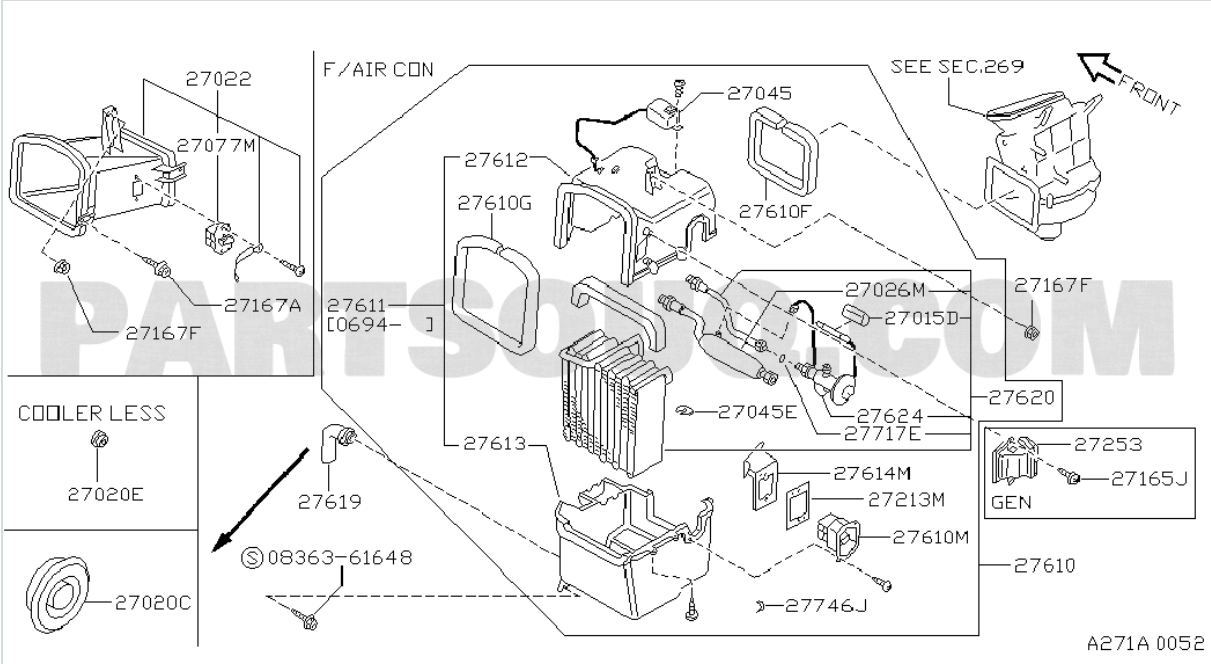

https://partsouq.com/assets/tesseract/assets/global/NISSAN201809/source/GL/B9_201508_192_271_271_A01.gif

Reference رقم الإشارة	Part Number رقم القطعة	Part Name اسم القطعة	Quantity الكمية	Applicability التطبيق	Specifications المواصفات
	0836361648	0836361648 ترجمة فنية مطلوبة			
27020C	82860Q3101	GROMMET ترجمة فنية مطلوبة	01	W +HW +HV	10.1991 - ...

271 B01 - COOLING UNIT; COOLING UNIT

لوحات الكتالوج - ترجمة عنوان اللوحة تتطلب تحققاً فنياً

Group: كهرباء الهيكل | Source: PartSouq unit

Exploded Diagram

المخطط التفجيري

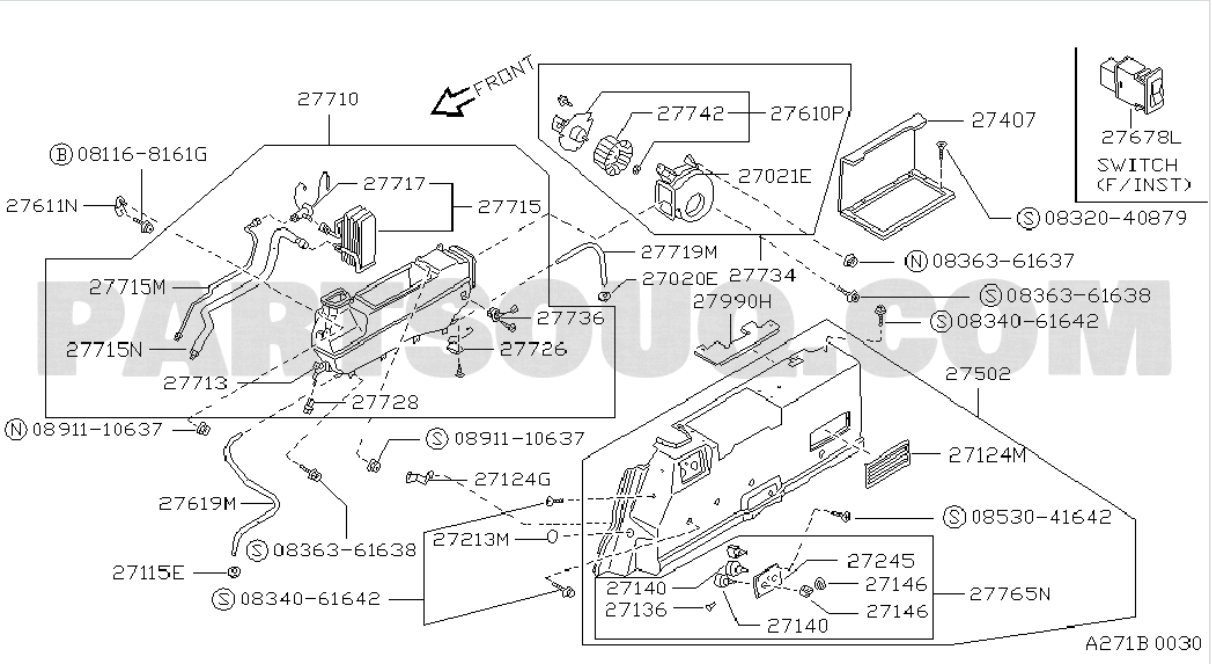

https://partsouq.com/assets/tesseract/assets/global/NISSAN201809/source/GL/B9_201508_192_271_271_B01.gif

Reference رقم الإشارة	Part Number رقم القطعة	Part Name اسم القطعة	Quantity الكمية	Applicability التطبيق	Specifications المواصفات
	081168161G	081168161G ترجمة فنية مطلوبة			
	0832040879	0832040879 ترجمة فنية مطلوبة			

Reference رقم الإشارة	Part Number رقم القطعة	Part Name اسم القطعة	Quantity الكمية	Applicability التطبيق	Specifications المواصفات
	0836361637	0836361637 ترجمة فنية مطلوبة			
	0891110637	0891110637 ترجمة فنية مطلوبة			
	0853041642	0853041642 ترجمة فنية مطلوبة			
	0836361638	0836361638 ترجمة فنية مطلوبة			
	0834061642	0834061642 ترجمة فنية مطلوبة			

271 C02 - COOLING UNIT; FITTING PARTS(OVER HEAD TYPE)

لوحات الكتالوج - ترجمة عنوان اللوحة تتطلب تحققاً فنياً

Group: كهرباء الهيكل | Source: PartSouq unit

Exploded Diagram

المخطط التفجيري

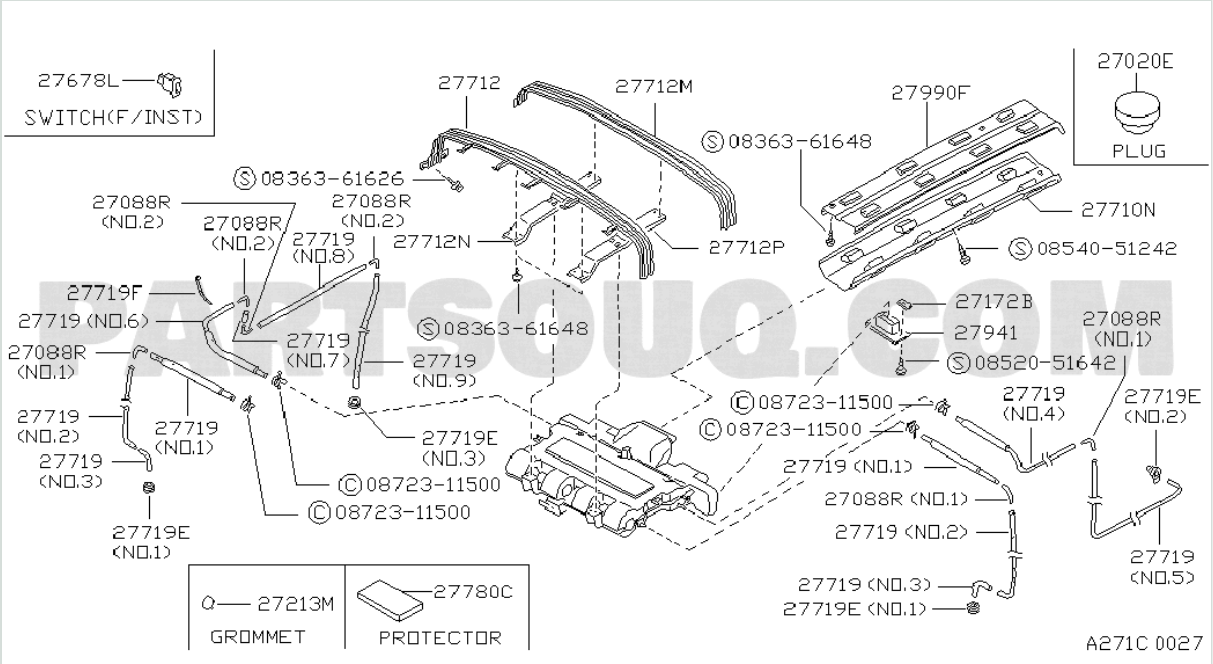

https://partsouq.com/assets/tesseract/assets/global/NISSAN201809/source/GL/B9_201508_192_271_271_C02.gif

Reference رقم الإشارة	Part Number رقم القطعة	Part Name اسم القطعة	Quantity الكمية	Applicability التطبيق	Specifications المواصفات
	0836361626	0836361626 ترجمة فنية مطلوبة			
27710N	2798001J10	DUCT-COOLER,B ترجمة فنية مطلوبة	01	*W.ME.2S/S.3S/F.TB42S.AD +*W.TB42S.GR.MT.F5 +*W.DX +*W.AT.F4	(C) F/REAR COOLER

Reference رقم الإشارة	Part Number رقم القطعة	Part Name اسم القطعة	Quantity الكمية	Applicability التطبيق	Specifications المواصفات
27710N	2798001J11	DUCT-COOLER,B ترجمة فنية مطلوبة	01	*W.ME.2S/S.3S/F.TB42S.AD +*W.TB42S.GR.MT.F5 +*W.DX +*W.AT.F4	(K) F/REAR COOLER
27710N	2798001J12	DUCT-COOLER,B ترجمة فنية مطلوبة	01	*W.ME.2S/S.3S/F.TB42S.AD +*W.TB42S.GR.MT.F5 +*W.DX +*W.AT.F4	(A) F/REAR COOLER
	0854051242	0854051242 ترجمة فنية مطلوبة			
	0836361648	0836361648 ترجمة فنية مطلوبة			
	0852051642	0852051642 ترجمة فنية مطلوبة			
	0872311500	0872311500 ترجمة فنية مطلوبة			

276 A01 - CONDENSER,LIQUID TANK & PIPING

لوحات الكتالوج - ترجمة عنوان اللوحة تتطلب تحققاً فنياً

Group: كهرباء الهيكل | Source: PartSouq unit

Exploded Diagram

المخطط التفجيري

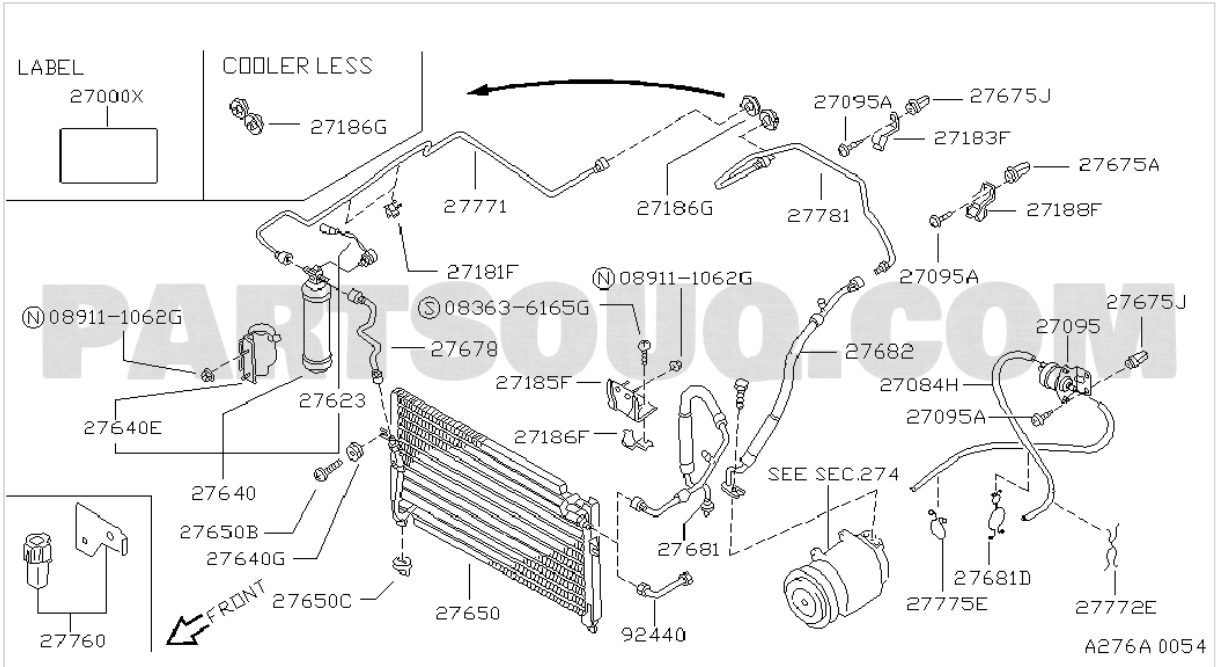

https://partsouq.com/assets/tesseract/assets/global/NISSAN201809/source/GL/B9_201508_192_276_276_A01.gif

Reference رقم الإشارة	Part Number رقم القطعة	Part Name اسم القطعة	Quantity الكمية	Applicability التطبيق	Specifications المواصفات
27186G	9257001J00	GROMMET-RUBBER ترجمة فنية مطلوبة	01	(K+HK+W+HW+HV+T).ME.TB42S	10.1991 - ...
27186G	9256001J20	GROMMET-RUBBER ترجمة فنية مطلوبة	01	*(K+HK+W+HW+HV+T).ME.TB42S	F/AIR CON

Reference رقم الإشارة	Part Number رقم القطعة	Part Name اسم القطعة	Quantity الكمية	Applicability التطبيق	Specifications المواصفات
27675A	0128100601	GROMMET-SCREW ترجمة فنية مطلوبة	02	(K+HK+W+HW+HV+T).ME.TB42S	10.1991 - ...
27771	9244006J10	TUBE-LIQUID TANK TO EVAPORATOR NO 1 ترجمة فنية مطلوبة	01	*W.ME.2S/S.3S/F.TB42S	F/RR COOLER
27781	9245206J15	TUBE-EVAPORATOR TO COMPRESSOR NO 1 ترجمة فنية مطلوبة	01	*W.ME.2S/S.3S/F.TB42S	F/RR COOLER
27781	9245206J10	TUBE-EVAPORATOR TO COMPRESSOR NO 1 ترجمة فنية مطلوبة	01	*ME.W.TD42.3P +*ME.W.SGL	F/RR COOLER
	083636165G	083636165G ترجمة فنية مطلوبة			
	089111062G	089111062G ترجمة فنية مطلوبة			
27095	2778015G01	VALVE-VACUUM MAGNET صمام-VACUUM MAGNET	01	*(K+HK+W+HW+HV+T).ME.TB42S	F/AIR CON
27678	9244606J00	TUBE-CONDENSER TO LIQUID TANK ترجمة فنية مطلوبة	01	*(K+HK+W.HW+HV+T).ME.TB42S	F/AIR CON
27682	9248003J01	HOSE-FLEXIBLE,LOW لي-FLEXIBLE,LOW	01	*(K+HK+W+HW+HV+T).ME.TB42S	F/AIR CON
27185F	9255001J00	CLIP ترجمة فنية مطلوبة	01	*(K+HK+W+HW+HV+T).ME.TB42S	F/AIR CON
27084H	27721Y0112	HOSE-VACUUM لي-VACUUM	01	*(K+HK+W+HW+HV+T).ME.TB42S	L=600 S/#B7796-89902 F/AIRCON
27084H	27726Y0113	HOSE-VACUUM لي-VACUUM	01	*(K+HK+W+HW+HV+T).ME.TB42S	L=600 S/#B7796-89903 F/AIR CON
27623	9213701J00	SWITCH ASSY-PRESSURE مفتاح مجموعة-PRESSURE	01	*(K+HK+W.HW+HV+T).ME.TB42S	F/AIR CON
27640E	9213501J00	BRACKET-LIQUID TANK حامل-LIQUID TANK	01	*(K+HK+W.HW+HV+T).ME.TB42S	F/AIR CON
27186F	9255101J00	CLIP ترجمة فنية مطلوبة	01	*(K+HK+W+HW+HV+T).ME.TB42S	F/AIR CON
27640	9213001J00	TANK ASSY-LIQUID TANK مجموعة-LIQUID	01	*(K+HK+W.HW+HV+T).ME.TB42S	F/AIR CON
27650B	0143600511	BOLT-CONDENSER FIX مسمار-CONDENSER FIX	02	*(K+HK+W.HW+HV+T).ME.TB42S	F/AIR CON

Reference رقم الإشارة	Part Number رقم القطعة	Part Name اسم القطعة	Quantity الكمية	Applicability التطبيق	Specifications المواصفات
27681	9249001J01	HOSE-FLEXIBLE,HIGH لي-FLEXIBLE,HIGH	01	*(K+HK+W+HW+HV+T).ME.TB42S	F/AIR CON
27640G	9211810V00	MOUNTING-RUBBER ترجمة فنية مطلوبة	02	*(K+HK+W.HW+HV+T).ME.TB42S	F/AIR CON
27681D	14908T0100	CLAMP-HOSE CLAMP-لي	01	*(K+HK+W+HW+HV+T).ME.TB42S	F/AIR CON
27650C	9211951E00	MOUNTING-RUBBER ترجمة فنية مطلوبة	02	*(K+HK+W.HW+HV+T).ME.TB42S	F/AIR CON
27775E	0155200071	CLAMP ترجمة فنية مطلوبة	01	*(K+HK+W+HW+HV+T).ME.TB42S	F/AIR CON
27772E	22472G0301	CLAMP ترجمة فنية مطلوبة	01	*(K+HK+W+HW+HV+T).ME.TB42S	F/AIR CON
27650	9211001J00	CONDENSER ASSY CONDENSER مجموعة	01	*(K+HK+W.HW+HV+T).ME.TB42S	F/AIR CON

277 B01 - PIPING; REAR COOLER

لوحات الكتالوج - ترجمة عنوان اللوحة تتطلب تحققاً فنياً

Group: كهرباء الهيكل | Source: PartSouq unit

Exploded Diagram

المخطط التفجيري

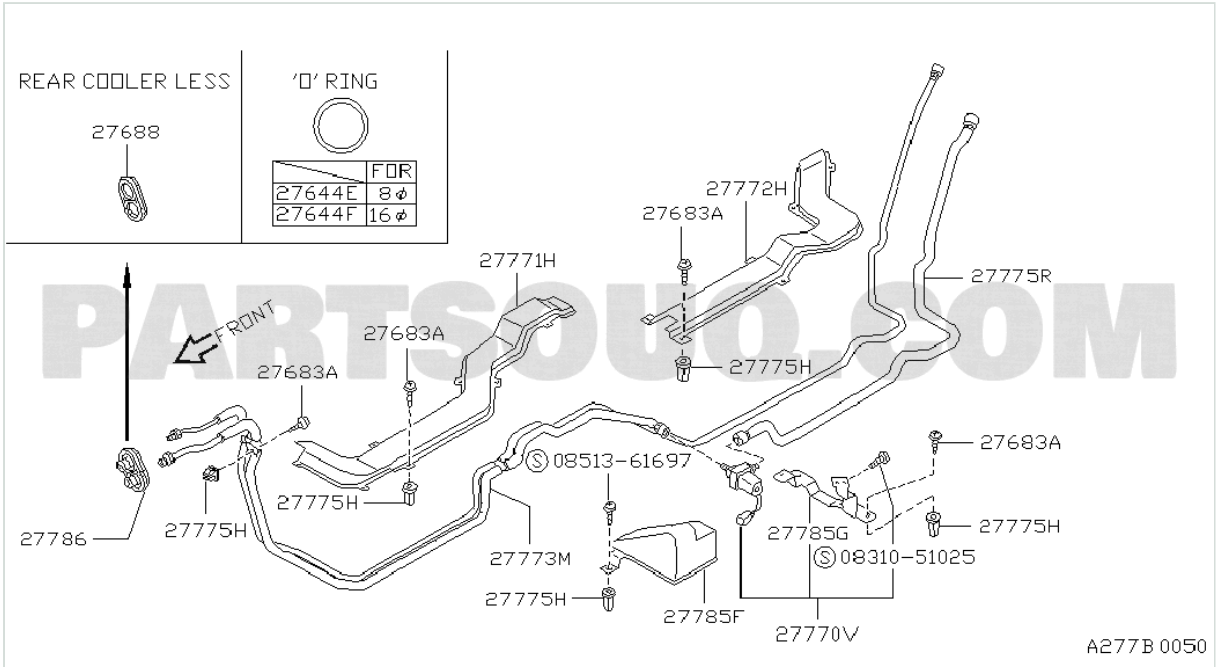

https://partsouq.com/assets/tesseract/assets/global/NISSAN201809/source/GL/B9_201508_192_277_277_B01.gif

Reference رقم الإشارة	Part Number رقم القطعة	Part Name اسم القطعة	Quantity الكمية	Applicability التطبيق	Specifications المواصفات
	0851361697	0851361697 ترجمة فنية مطلوبة			
	0831051025	0831051025 ترجمة فنية مطلوبة			

278 B01 - HEATER PIPING; FRONT+REAR

لوحات الكتالوج - ترجمة عنوان اللوحة تتطلب تحققاً فنياً

Group: كهرباء الهيكل | Source: PartSouq unit

Exploded Diagram

المخطط التفجيري

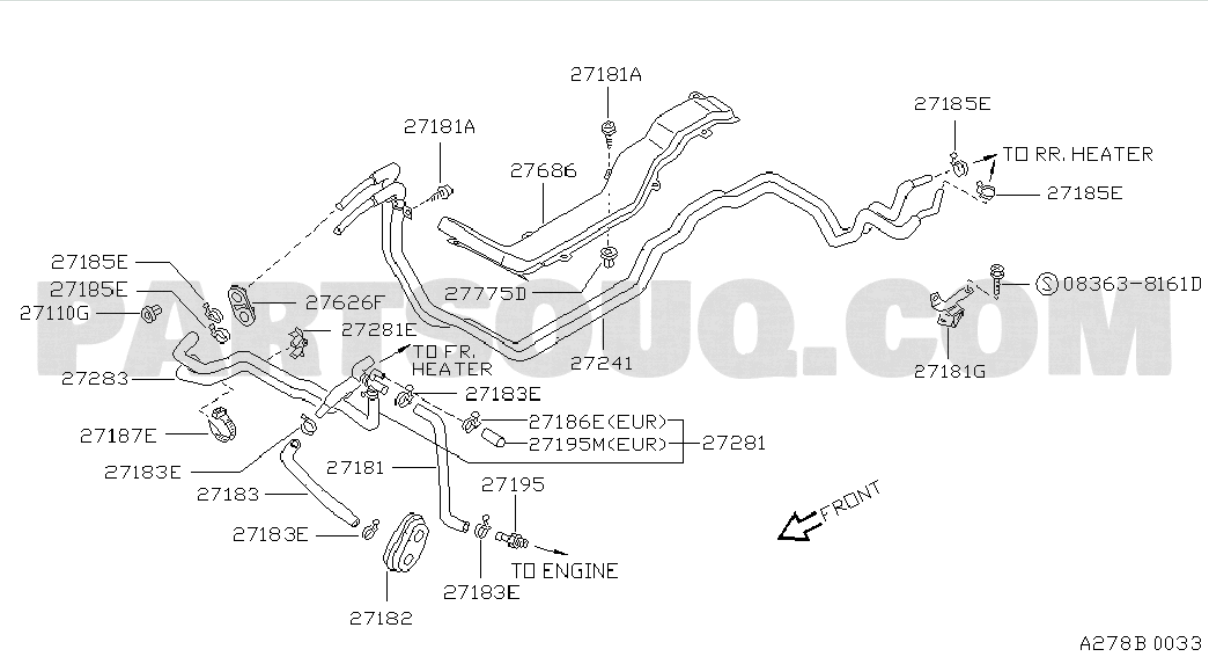

https://partsouq.com/assets/tesseract/assets/global/NISSAN201809/source/GL/B9_201508_192_278_278_B01.gif

Reference رقم الإشارة	Part Number رقم القطعة	Part Name اسم القطعة	Quantity الكمية	Applicability التطبيق	Specifications المواصفات
	083638161D	083638161D ترجمة فنية مطلوبة			

440 001 - FRONT BRAKE; STD

لوحات الكتالوج - ترجمة عنوان اللوحة تتطلب تحققاً فنياً

Group: فرامل | Source: PartSouq unit

Exploded Diagram

المخطط التفجيري

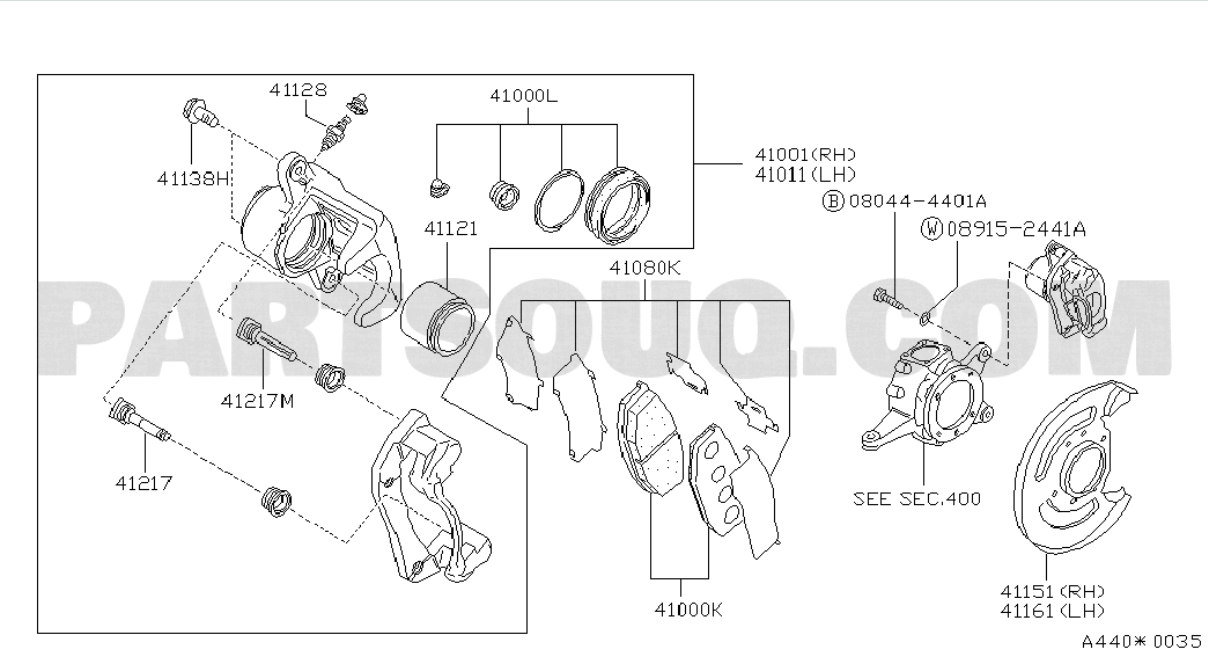

https://partsouq.com/assets/tesseract/assets/global/NISSAN201809/source/GL/B9_201508_192_440_440_001.gif

Reference رقم الإشارة	Part Number رقم القطعة	Part Name اسم القطعة	Quantity الكمية	Applicability التطبيق	Specifications المواصفات
	080444401A	080444401A ترجمة فنية مطلوبة			
	089152441A	089152441A ترجمة فنية مطلوبة			

441 A01 - REAR BRAKE; DRUM BRAKE

لوحات الكتالوج - ترجمة عنوان اللوحة تتطلب تحققاً فنياً

Group: فرامل | Source: PartSouq unit

Exploded Diagram

المخطط التفجيري

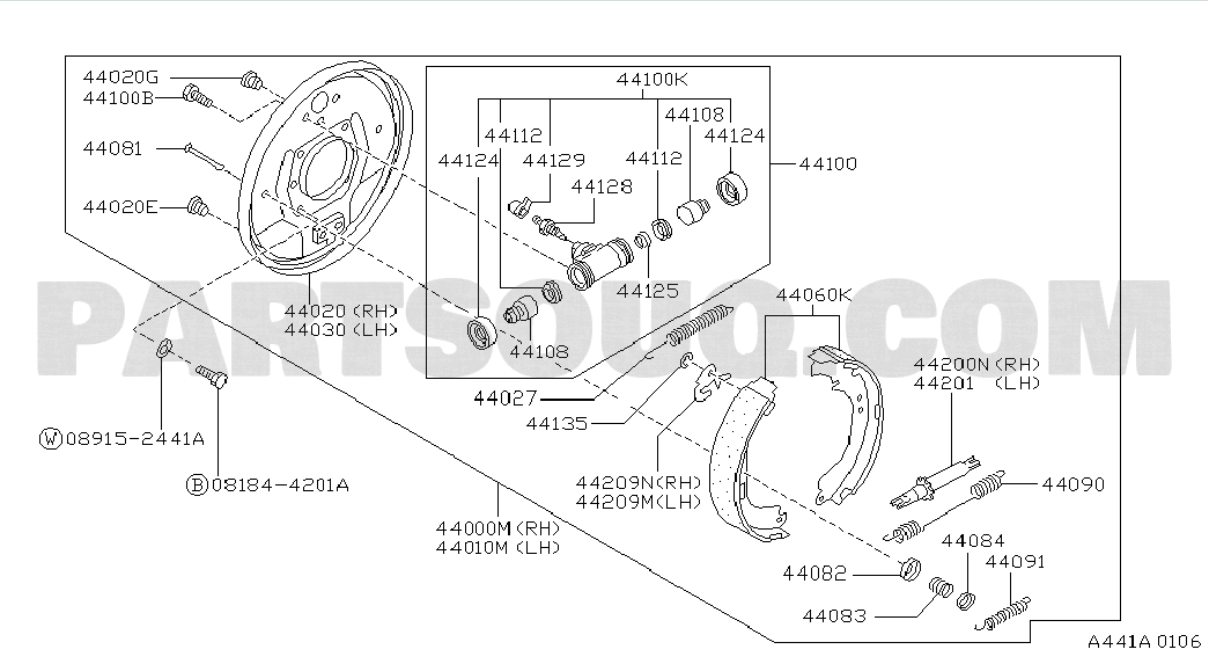

https://partsouq.com/assets/tesseract/assets/global/NISSAN201809/source/GL/B9_201508_192_441_441_A01.gif

Reference رقم الإشارة	Part Number رقم القطعة	Part Name اسم القطعة	Quantity الكمية	Applicability التطبيق	Specifications المواصفات
	089152441A	089152441A ترجمة فنية مطلوبة			
	081844201A	081844201A ترجمة فنية مطلوبة			

441 B01 - REAR BRAKE; DISC BRAKE

لوحات الكتالوج - ترجمة عنوان اللوحة تتطلب تحققاً فنياً

Group: فرامل | Source: PartSouq unit

Exploded Diagram

المخطط التفجيري

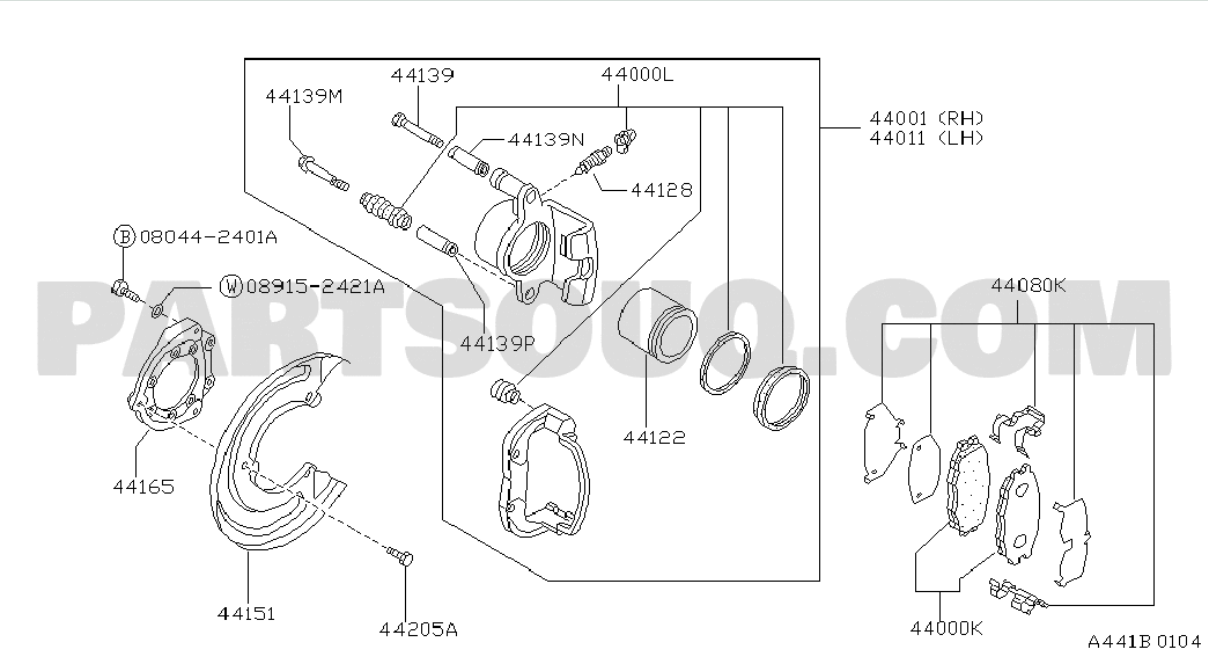

https://partsouq.com/assets/tesseract/assets/global/NISSAN201809/source/GL/B9_201508_192_441_441_B01.gif

Reference رقم الإشارة	Part Number رقم القطعة	Part Name اسم القطعة	Quantity الكمية	Applicability التطبيق	Specifications المواصفات
	080442401A	080442401A ترجمة فنية مطلوبة			
	089152421A	089152421A ترجمة فنية مطلوبة			

442 001 - CENTER BRAKE

لوحات الكتالوج - ترجمة عنوان اللوحة تتطلب تحققاً فنياً

Group: فرامل | Source: PartSouq unit

Exploded Diagram

المخطط التفجيري

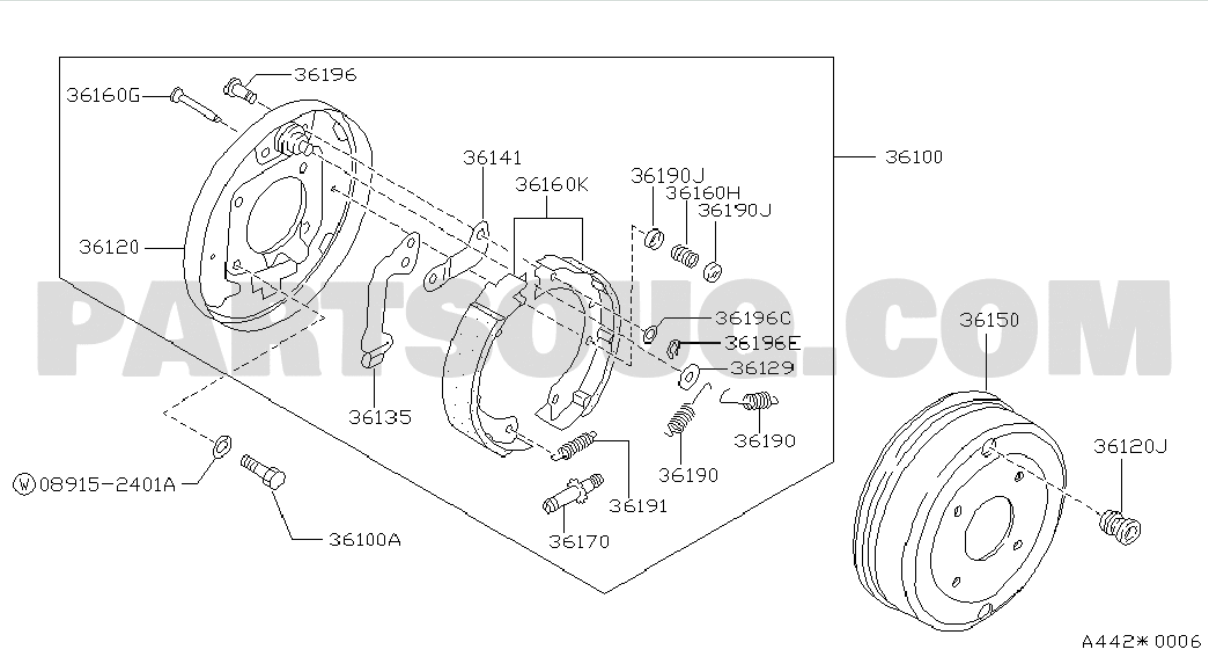

https://partsouq.com/assets/tesseract/assets/global/NISSAN201809/source/GL/B9_201508_192_442_442_001.gif

Reference رقم الإشارة	Part Number رقم القطعة	Part Name اسم القطعة	Quantity الكمية	Applicability التطبيق	Specifications المواصفات
	089152401A	089152401A ترجمة فنية مطلوبة			

443 A01 - PARKING BRAKE CONTROL

لوحات الكتالوج - ترجمة عنوان اللوحة تتطلب تحققاً فنياً

Group: فرامل | Source: PartSouq unit

Exploded Diagram

المخطط التفجيري

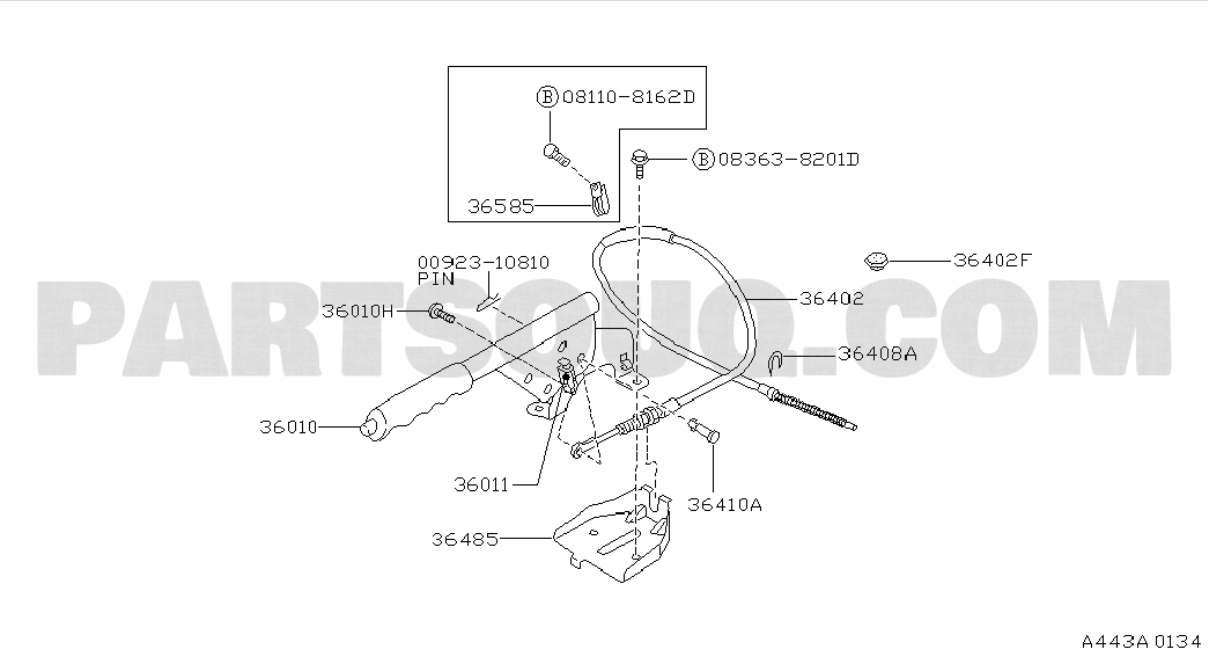

https://partsouq.com/assets/tesseract/assets/global/NISSAN201809/source/GL/B9_201508_192_443_443_A01.gif

Reference رقم الإشارة	Part Number رقم القطعة	Part Name اسم القطعة	Quantity الكمية	Applicability التطبيق	Specifications المواصفات
	081108162D	081108162D ترجمة فنية مطلوبة			
	083638201D	083638201D ترجمة فنية مطلوبة			

Reference رقم الإشارة	Part Number رقم القطعة	Part Name اسم القطعة	Quantity الكمية	Applicability التطبيق	Specifications المواصفات
	0092310810	0092310810 ترجمة فنية مطلوبة			

470 A01 - BRAKE SERVO & SERVO CONTROL; WITHOUT CLUTCH BOOSTER

لوحات الكتالوج - ترجمة عنوان اللوحة تتطلب تحققاً فنياً

Group: فرامل | Source: PartSouq unit

Exploded Diagram

المخطط التفجيري

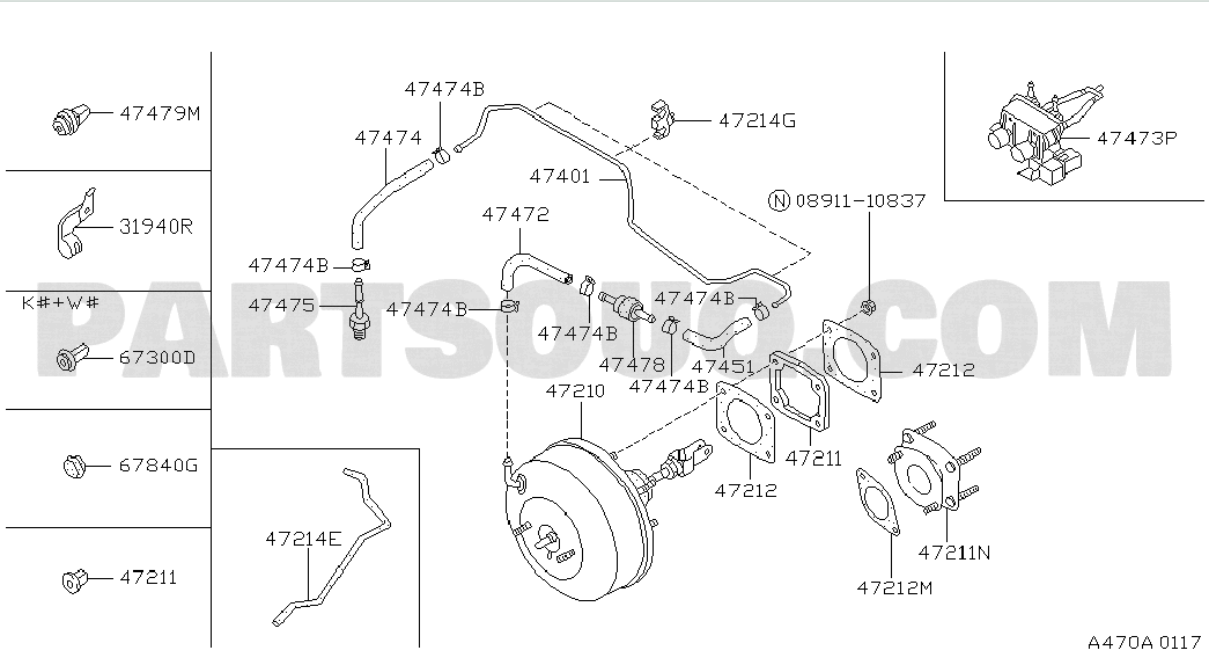

https://partsouq.com/assets/tesseract/assets/global/NISSAN201809/source/GL/B9_201508_192_470_470_A01.gif

Reference رقم الإشارة	Part Number رقم القطعة	Part Name اسم القطعة	Quantity الكمية	Applicability التطبيق	Specifications المواصفات
	0891110837	0891110837 ترجمة فنية مطلوبة			

470 G02 - BRAKE SERVO & SERVO CONTROL; F/CLUTCH SERVO

لوحات الكتالوج - ترجمة عنوان اللوحة تتطلب تحققاً فنياً

Group: فرامل | Source: PartSouq unit

Exploded Diagram

المخطط التفجيري

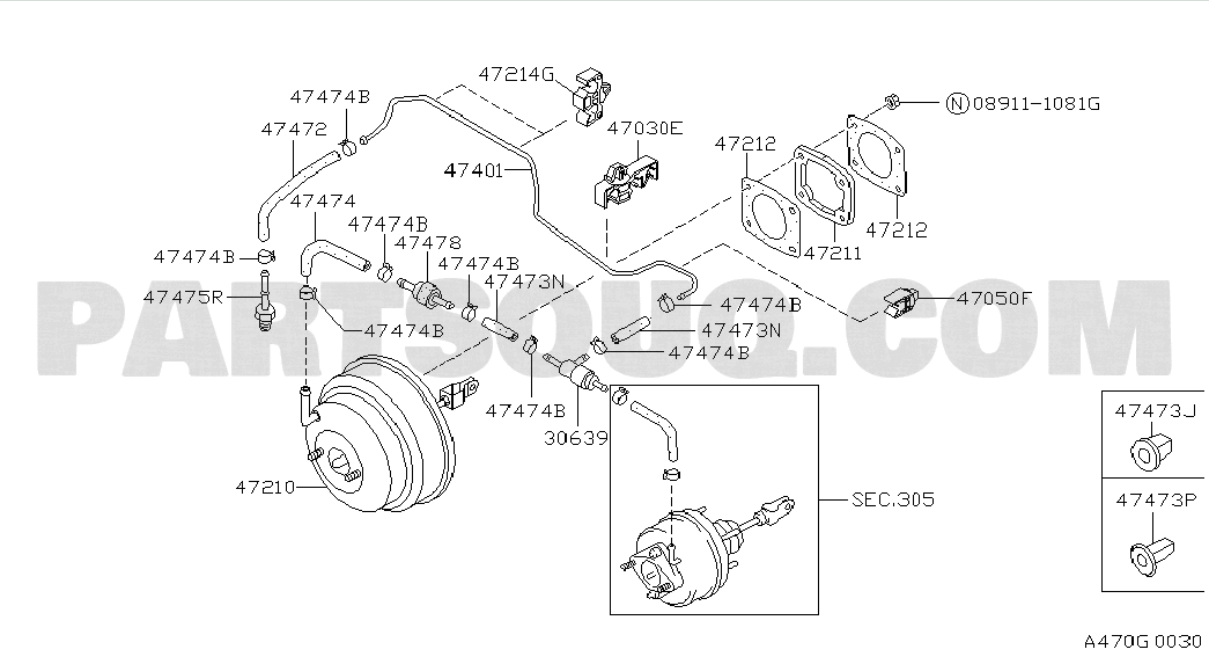

https://partsouq.com/assets/tesseract/assets/global/NISSAN201809/source/GL/B9_201508_192_470_470_G02.gif

Reference رقم الإشارة	Part Number رقم القطعة	Part Name اسم القطعة	Quantity الكمية	Applicability التطبيق	Specifications المواصفات
	089111081G	089111081G ترجمة فنية مطلوبة			

470 G03 - BRAKE SERVO & SERVO CONTROL; F/CLUTCH SERVO +F/RR DIFF LOCK

لوحات الكتالوج - ترجمة عنوان اللوحة تتطلب تحققاً فنياً

Group: فرامل | Source: PartSouq unit

Exploded Diagram

المخطط التفجيري

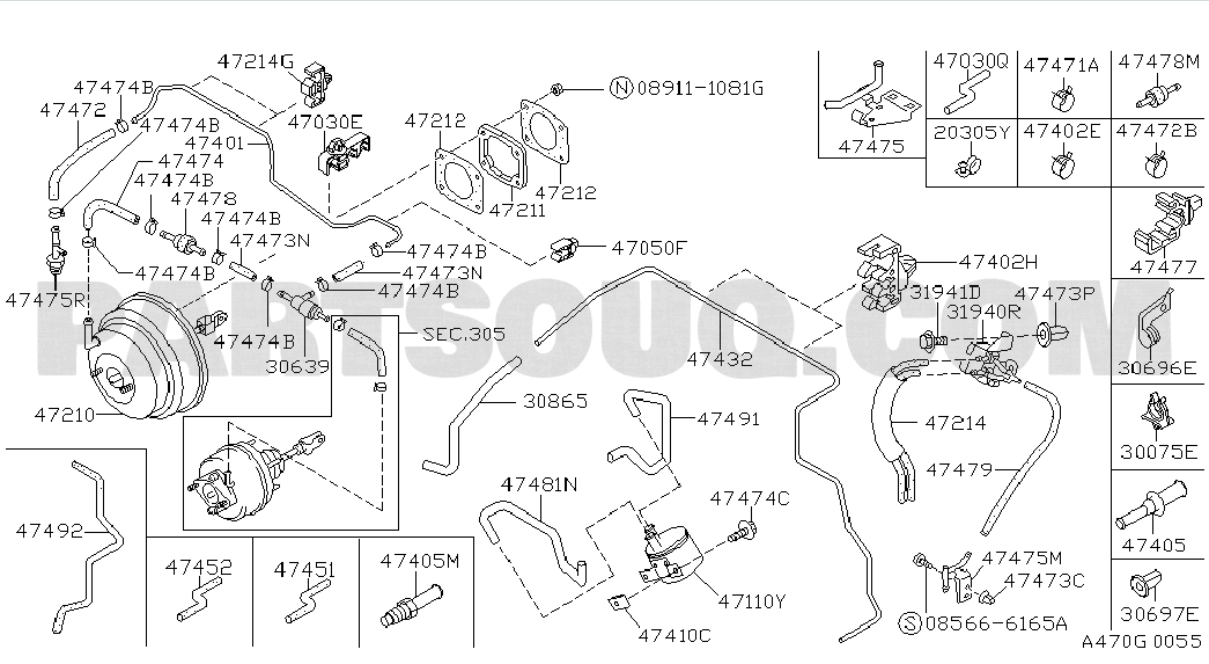

https://partsouq.com/assets/tesseract/assets/global/NISSAN201809/source/GL/B9_201508_192_470_470_G03.gif

Reference رقم الإشارة	Part Number رقم القطعة	Part Name اسم القطعة	Quantity الكمية	Applicability التطبيق	Specifications المواصفات
	089111081G	089111081G ترجمة فنية مطلوبة			
	085666165A	085666165A ترجمة فنية مطلوبة			

470 G04 - BRAKE SERVO & SERVO CONTROL; F/RR DIFF LOCK

لوحات الكتالوج - ترجمة عنوان اللوحة تتطلب تحققاً فنياً

Group: فرامل | Source: PartSouq unit

Exploded Diagram

المخطط التفجيري

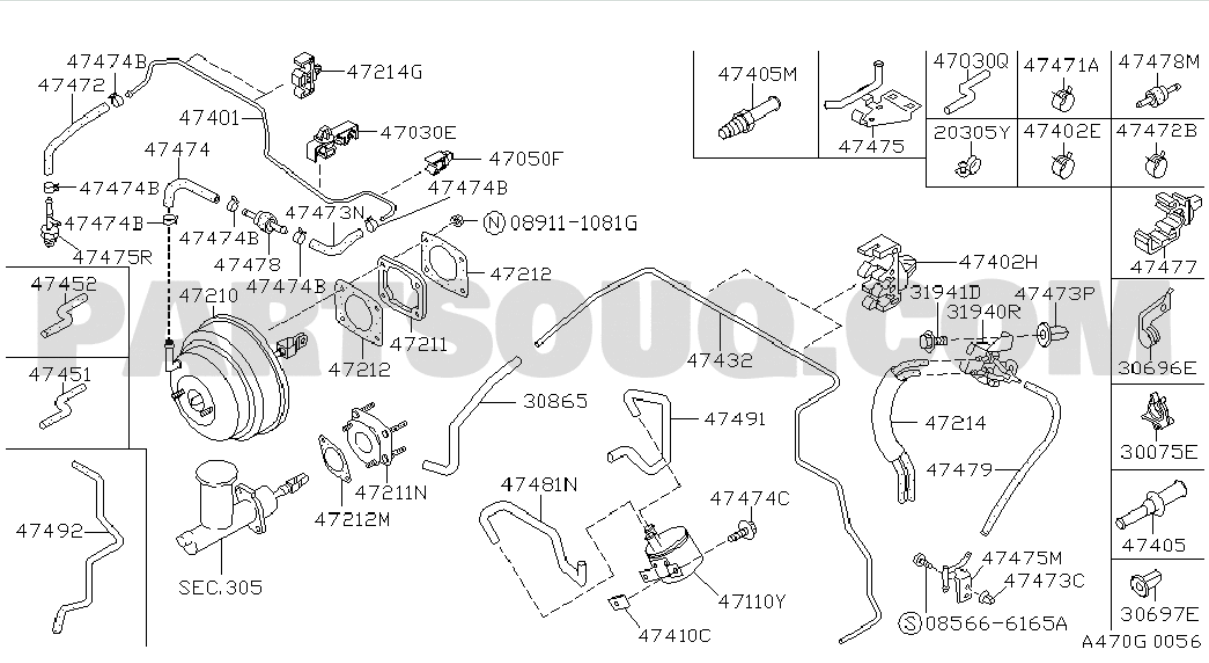

https://partsouq.com/assets/tesseract/assets/global/NISSAN201809/source/GL/B9_201508_192_470_470_G04.gif

Reference رقم الإشارة	Part Number رقم القطعة	Part Name اسم القطعة	Quantity الكمية	Applicability التطبيق	Specifications المواصفات
	089111081G	089111081G ترجمة فنية مطلوبة			
	085666165A	085666165A ترجمة فنية مطلوبة			

484 001 - STEERING WHEEL; 2SPOKE,3SPOKE

لوحات الكتالوج - ترجمة عنوان اللوحة تتطلب تحققاً فنياً

Group: STEERING | Source: PartSouq unit

Exploded Diagram

المخطط التفجيري

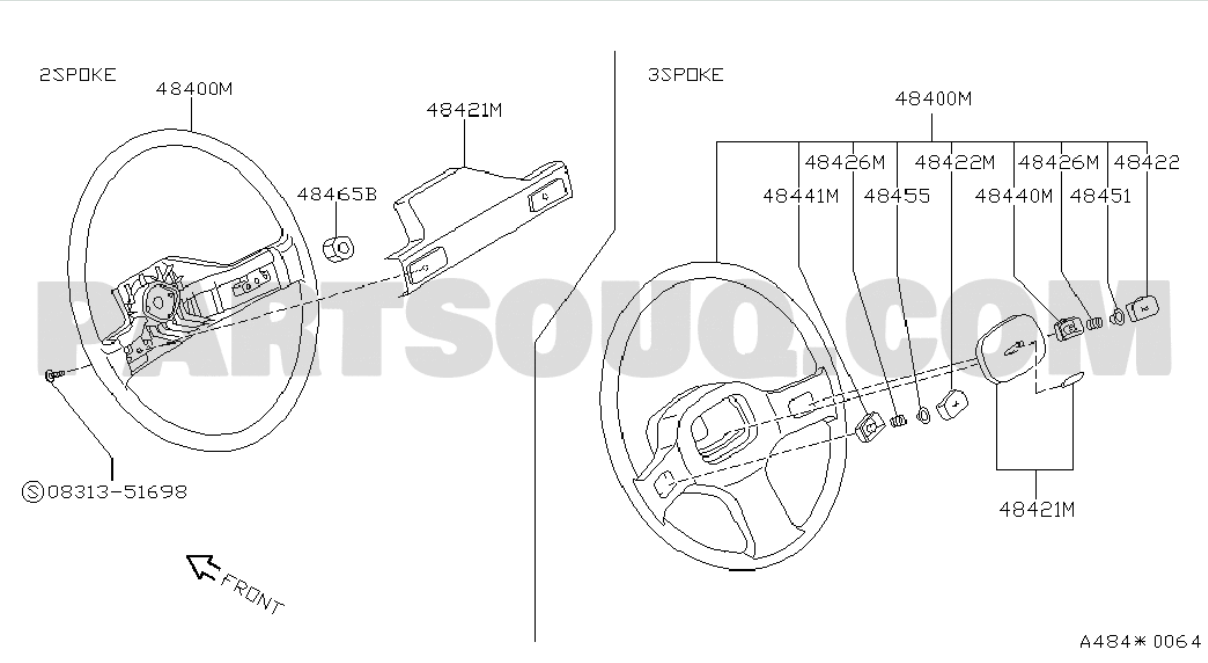

https://partsouq.com/assets/tesseract/assets/global/NISSAN201809/source/GL/B9_201508_192_484_484_001.gif

Reference رقم الإشارة	Part Number رقم القطعة	Part Name اسم القطعة	Quantity الكمية	Applicability التطبيق	Specifications المواصفات
	0831351698	0831351698 ترجمة فنية مطلوبة			

485 B01 - STEERING LINKAGE

لوحات الكتالوج - ترجمة عنوان اللوحة تتطلب تحققاً فنياً

Group: STEERING | Source: PartSouq unit

Exploded Diagram

المخطط التفجيري

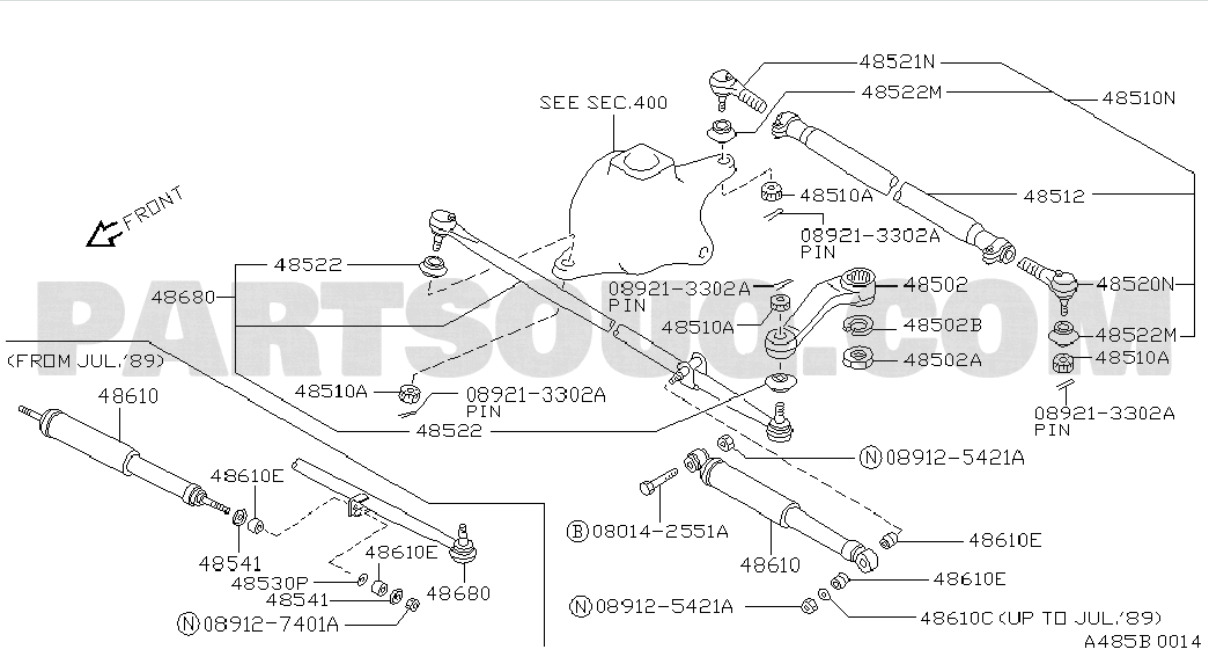

https://partsouq.com/assets/tesseract/assets/global/NISSAN201809/source/GL/B9_201508_192_485_485_B01.gif

Reference رقم الإشارة	Part Number رقم القطعة	Part Name اسم القطعة	Quantity الكمية	Applicability التطبيق	Specifications المواصفات
	089213302A	089213302A ترجمة فنية مطلوبة			
	080142551A	080142551A ترجمة فنية مطلوبة			

Reference رقم الإشارة	Part Number رقم القطعة	Part Name اسم القطعة	Quantity الكمية	Applicability التطبيق	Specifications المواصفات
	089125421A	089125421A ترجمة فنية مطلوبة			
	089127401A	089127401A ترجمة فنية مطلوبة			

487 001 - STEERING COLUMN SHELL COVER

لوحات الكتالوج - ترجمة عنوان اللوحة تتطلب تحققاً فنياً

Group: STEERING | Source: PartSouq unit

Exploded Diagram

المخطط التفجيري

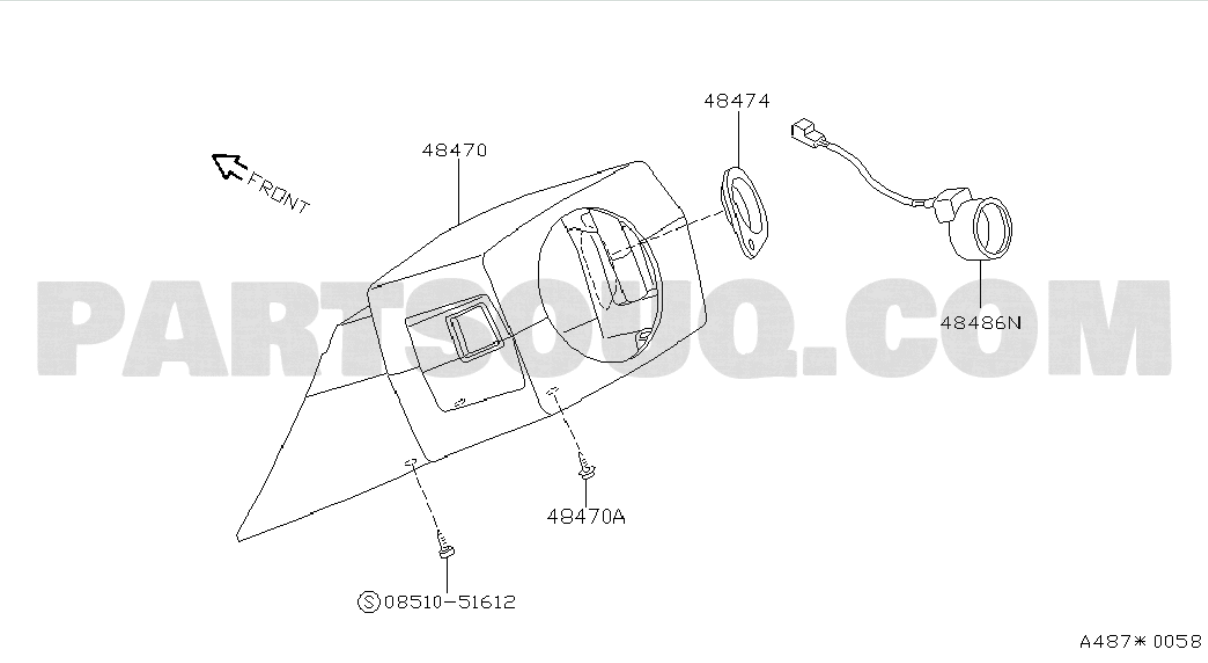

PARTSOUQ.COM

https://partsouq.com/assets/tesseract/assets/global/NISSAN201809/source/GL/B9_201508_192_487_487_001.gif

Reference رقم الإشارة	Part Number رقم القطعة	Part Name اسم القطعة	Quantity الكمية	Applicability التطبيق	Specifications المواصفات
	0851051612	0851051612 ترجمة فنية مطلوبة			

488 A01 - STEERING COLUMN; WITHOUT TILT

لوحات الكتالوج - ترجمة عنوان اللوحة تتطلب تحققاً فنياً

Group: STEERING | Source: PartSouq unit

Exploded Diagram

المخطط التفجيري

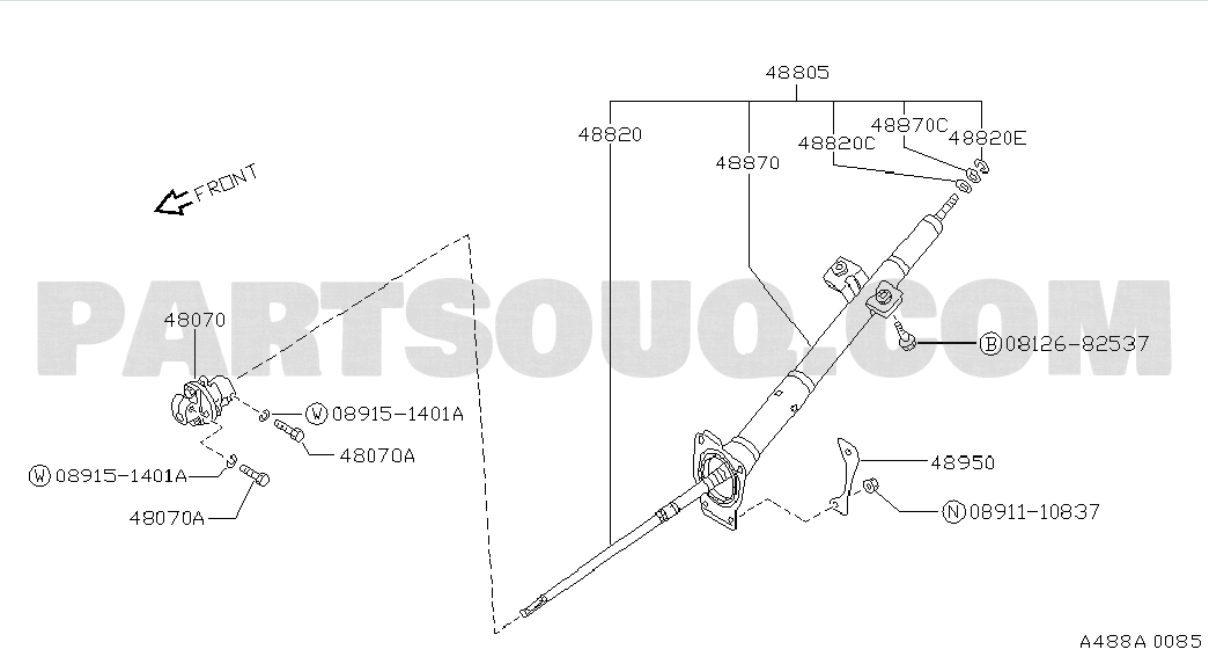

PARTSOUQ.COM

https://partsouq.com/assets/tesseract/assets/global/NISSAN201809/source/GL/B9_201508_192_488_488_A01.gif

Reference رقم الإشارة	Part Number رقم القطعة	Part Name اسم القطعة	Quantity الكمية	Applicability التطبيق	Specifications المواصفات
	0812682537	0812682537 ترجمة فنية مطلوبة			
	089151401A	089151401A ترجمة فنية مطلوبة			

Reference رقم الإشارة	Part Number رقم القطعة	Part Name اسم القطعة	Quantity الكمية	Applicability التطبيق	Specifications المواصفات
	0891110837	0891110837 ترجمة فنية مطلوبة			

490 A01 - POWER STEERING PUMP

لوحات الكتالوج - ترجمة عنوان اللوحة تتطلب تحققاً فنياً

Group: STEERING | Source: PartSouq unit

Exploded Diagram

المخطط التفجيري

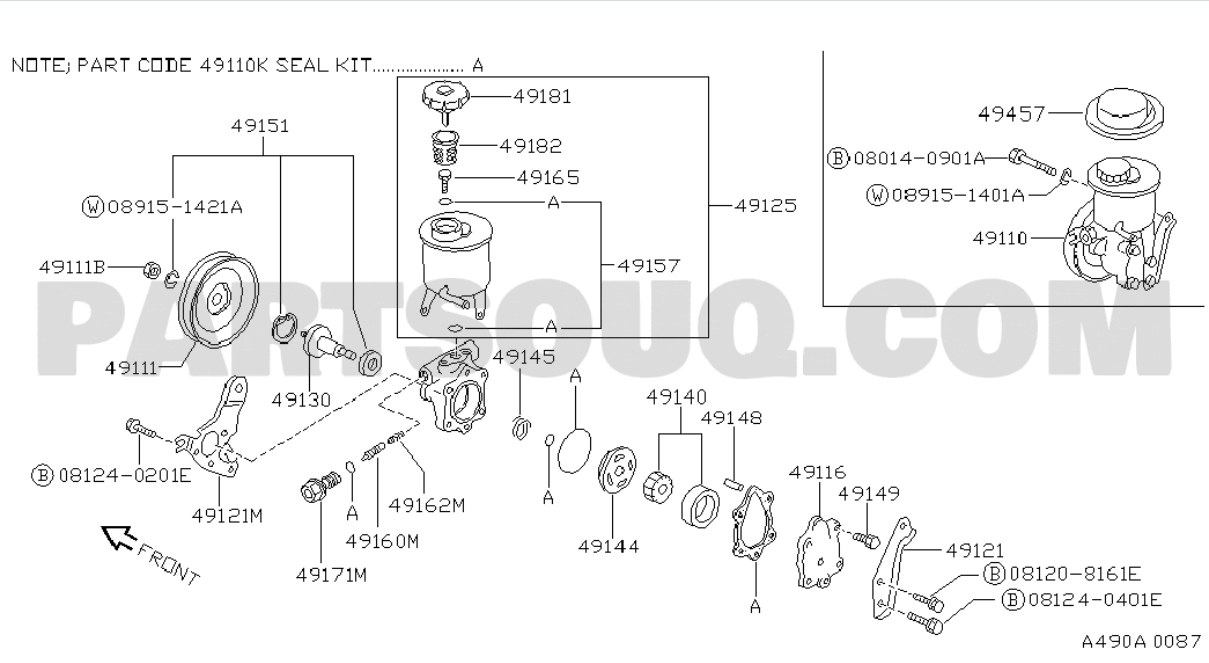

https://partsouq.com/assets/tesseract/assets/global/NISSAN201809/source/GL/B9_201508_192_490_490_A01.gif

Reference رقم الإشارة	Part Number رقم القطعة	Part Name اسم القطعة	Quantity الكمية	Applicability التطبيق	Specifications المواصفات
	080140901A	080140901A ترجمة فنية مطلوبة			
	089151401A	089151401A ترجمة فنية مطلوبة			

Reference رقم الإشارة	Part Number رقم القطعة	Part Name اسم القطعة	Quantity الكمية	Applicability التطبيق	Specifications المواصفات
	089151421A	089151421A ترجمة فنية مطلوبة			
	081240201E	081240201E ترجمة فنية مطلوبة			
	081208161E	081208161E ترجمة فنية مطلوبة			
	081240401E	081240401E ترجمة فنية مطلوبة			

490 A02 - POWER STEERING PUMP

لوحات الكتالوج - ترجمة عنوان اللوحة تتطلب تحققاً فنياً

Group: STEERING | Source: PartSouq unit

Exploded Diagram

المخطط التفجيري

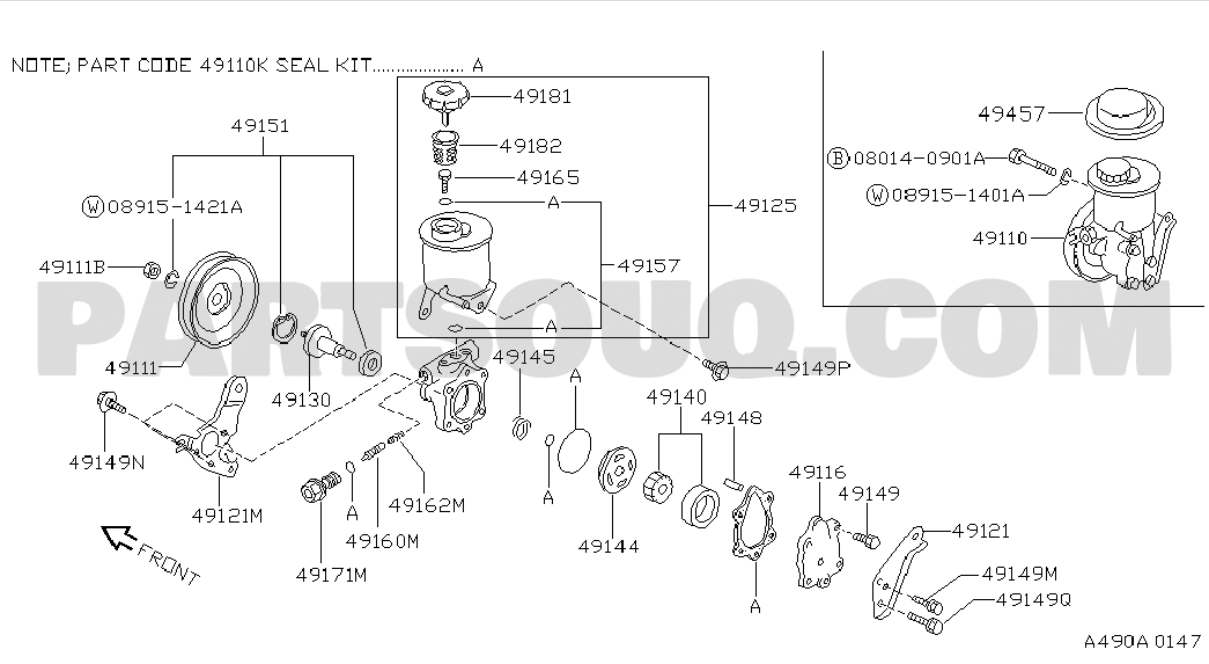

https://partsouq.com/assets/tesseract/assets/global/NISSAN201809/source/GL/B9_201508_192_490_490_A02.gif

Reference رقم الإشارة	Part Number رقم القطعة	Part Name اسم القطعة	Quantity الكمية	Applicability التطبيق	Specifications المواصفات
	080140901A	080140901A ترجمة فنية مطلوبة			
	089151401A	089151401A ترجمة فنية مطلوبة			

Reference رقم الإشارة	Part Number رقم القطعة	Part Name اسم القطعة	Quantity الكمية	Applicability التطبيق	Specifications المواصفات
	089151421A	089151421A ترجمة فنية مطلوبة			

492 A01 - POWER STEERING GEAR

لوحات الكتالوج - ترجمة عنوان اللوحة تتطلب تحققاً فنياً

Group: STEERING | Source: PartSouq unit

Exploded Diagram

المخطط التفجيري

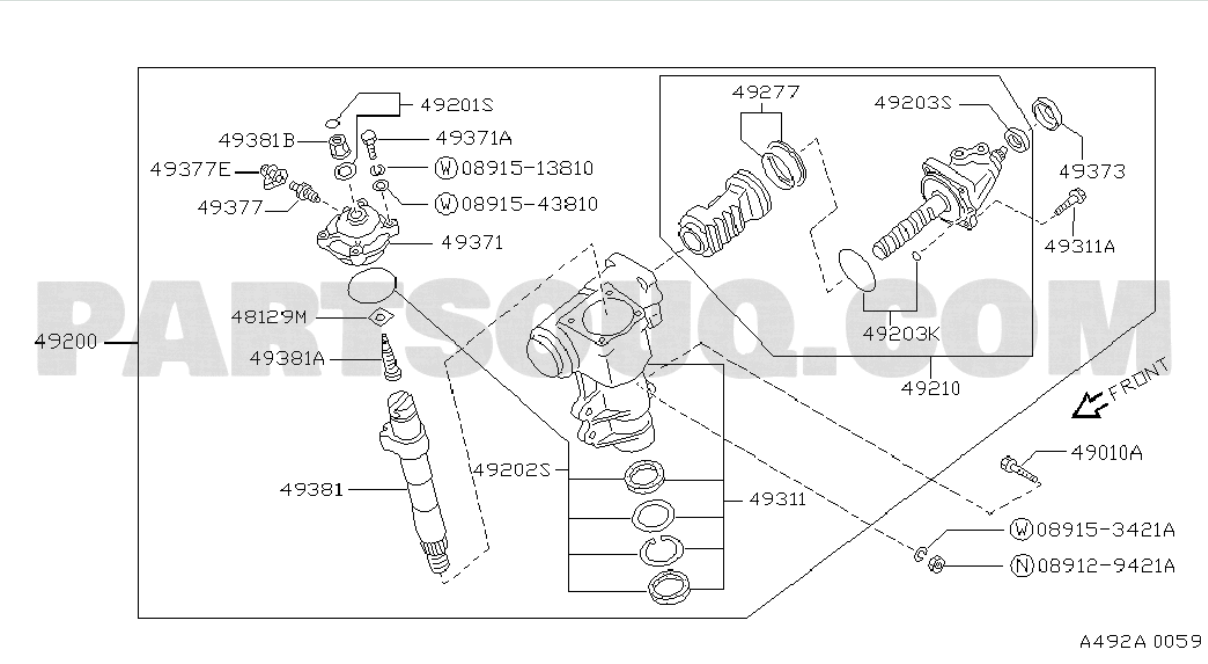

https://partsouq.com/assets/tesseract/assets/global/NISSAN201809/source/GL/B9_201508_192_492_492_A01.gif

Reference رقم الإشارة	Part Number رقم القطعة	Part Name اسم القطعة	Quantity الكمية	Applicability التطبيق	Specifications المواصفات
	0891513810	0891513810 ترجمة فنية مطلوبة			
	0891543810	0891543810 ترجمة فنية مطلوبة			

Reference رقم الإشارة	Part Number رقم القطعة	Part Name اسم القطعة	Quantity الكمية	Applicability التطبيق	Specifications المواصفات
	089153421A	089153421A ترجمة فنية مطلوبة			
	089129421A	089129421A ترجمة فنية مطلوبة			

492 A02 - POWER STEERING GEAR

لوحات الكتالوج - ترجمة عنوان اللوحة تتطلب تحققاً فنياً

Group: STEERING | Source: PartSouq unit

Exploded Diagram

المخطط التفجيري

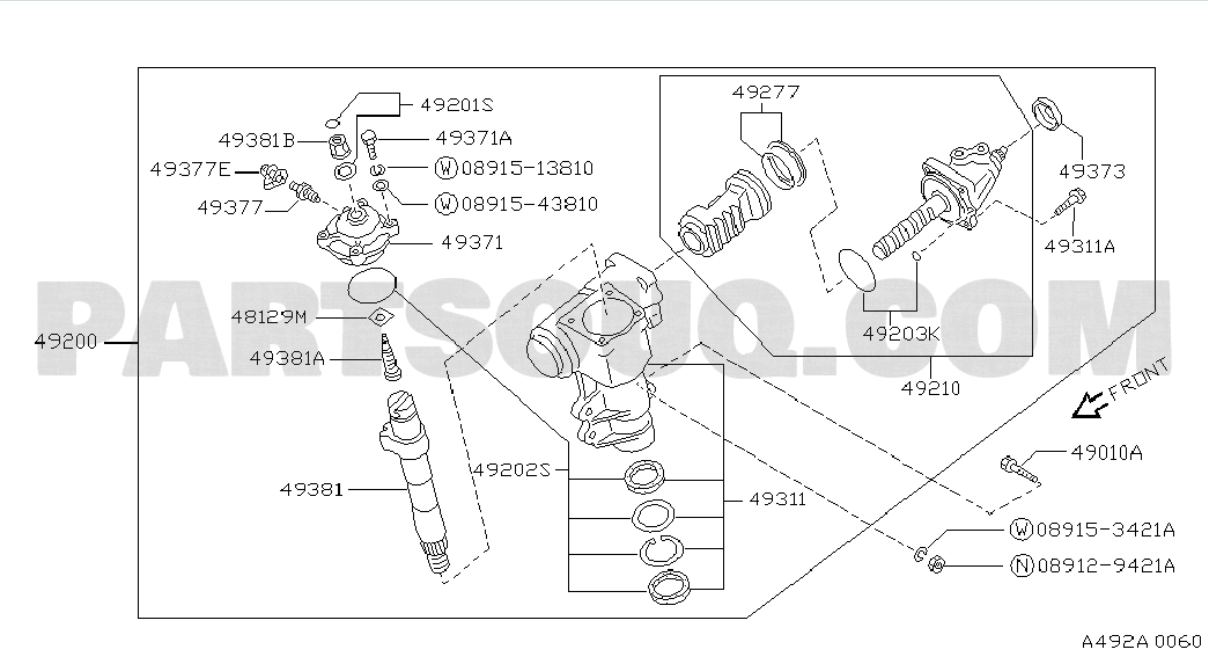

https://partsouq.com/assets/tesseract/assets/global/NISSAN201809/source/GL/B9_201508_192_492_492_A02.gif

Reference رقم الإشارة	Part Number رقم القطعة	Part Name اسم القطعة	Quantity الكمية	Applicability التطبيق	Specifications المواصفات
	0891513810	0891513810 ترجمة فنية مطلوبة			
	0891543810	0891543810 ترجمة فنية مطلوبة			

Reference رقم الإشارة	Part Number رقم القطعة	Part Name اسم القطعة	Quantity الكمية	Applicability التطبيق	Specifications المواصفات
	089153421A	089153421A ترجمة فنية مطلوبة			
	089129421A	089129421A ترجمة فنية مطلوبة			

493 A01 - POWER STEERING PUMP MOUNTING

لوحات الكتالوج - ترجمة عنوان اللوحة تتطلب تحققاً فنياً

Group: STEERING | Source: PartSouq unit

Exploded Diagram

المخطط التفجيري

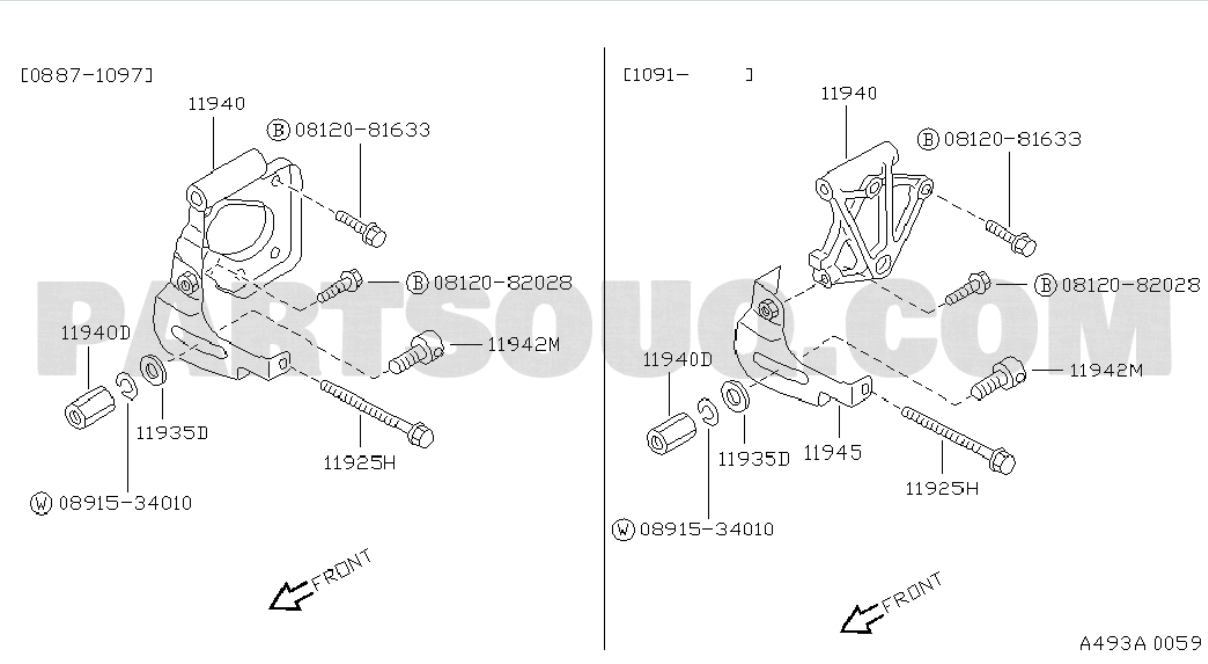

https://partsouq.com/assets/tesseract/assets/global/NISSAN201809/source/GL/B9_201508_192_493_493_A01.gif

Reference رقم الإشارة	Part Number رقم القطعة	Part Name اسم القطعة	Quantity الكمية	Applicability التطبيق	Specifications المواصفات
	0812081633	0812081633 ترجمة فنية مطلوبة			
	0812082028	0812082028 ترجمة فنية مطلوبة			

Reference رقم الإشارة	Part Number رقم القطعة	Part Name اسم القطعة	Quantity الكمية	Applicability التطبيق	Specifications المواصفات
	0891534010	0891534010 ترجمة فنية مطلوبة			

497 C01 - POWER STEERING PIPING

لوحات الكتالوج - ترجمة عنوان اللوحة تتطلب تحققاً فنياً

Group: STEERING | Source: PartSouq unit

Exploded Diagram

المخطط التفجيري

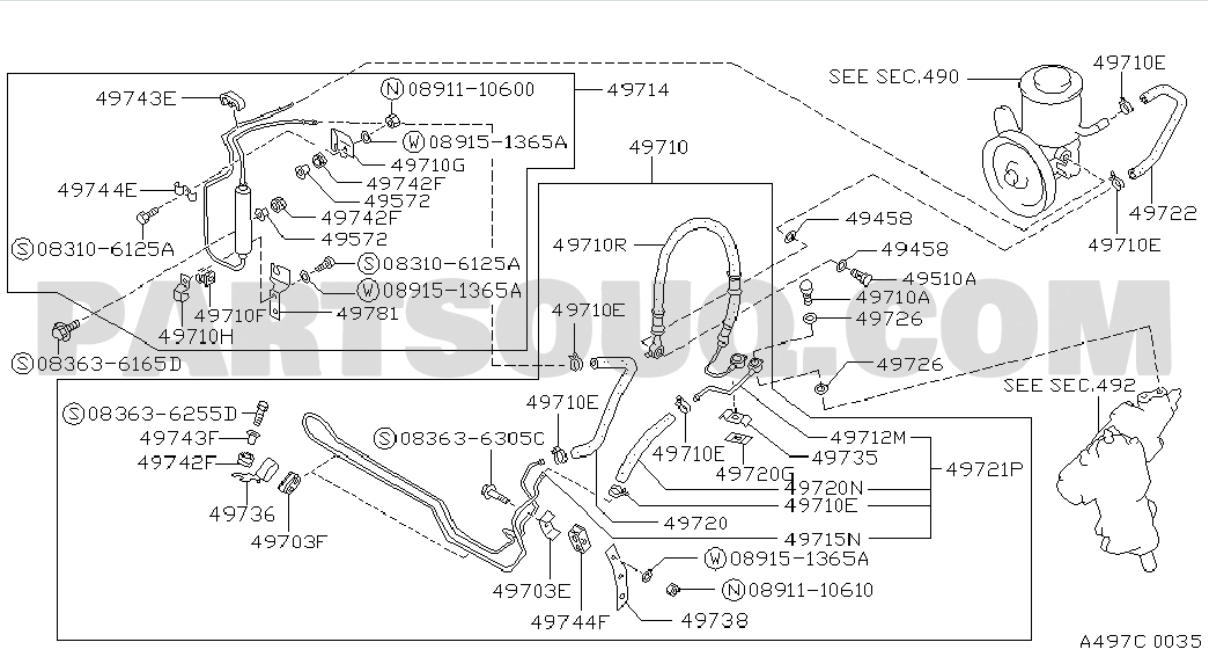

https://partsouq.com/assets/tesseract/assets/global/NISSAN201809/source/GL/B9_201508_192_497_497_C01.gif

Reference رقم الإشارة	Part Number رقم القطعة	Part Name اسم القطعة	Quantity الكمية	Applicability التطبيق	Specifications المواصفات
	0891110600	0891110600 ترجمة فنية مطلوبة			
	083106125A	083106125A ترجمة فنية مطلوبة			

Reference رقم الإشارة	Part Number رقم القطعة	Part Name اسم القطعة	Quantity الكمية	Applicability التطبيق	Specifications المواصفات
	089151365A	089151365A ترجمة فنية مطلوبة			
	083636165D	083636165D ترجمة فنية مطلوبة			
	083636255D	083636255D ترجمة فنية مطلوبة			
	083636305C	083636305C ترجمة فنية مطلوبة			
	0891110610	0891110610 ترجمة فنية مطلوبة			

497 J01 - POWER STEERING PIPING; F/POWER STEERING

لوحات الكتالوج - ترجمة عنوان اللوحة تتطلب تحققاً فنياً

Group: STEERING | Source: PartSouq unit

Exploded Diagram

المخطط التفجيري

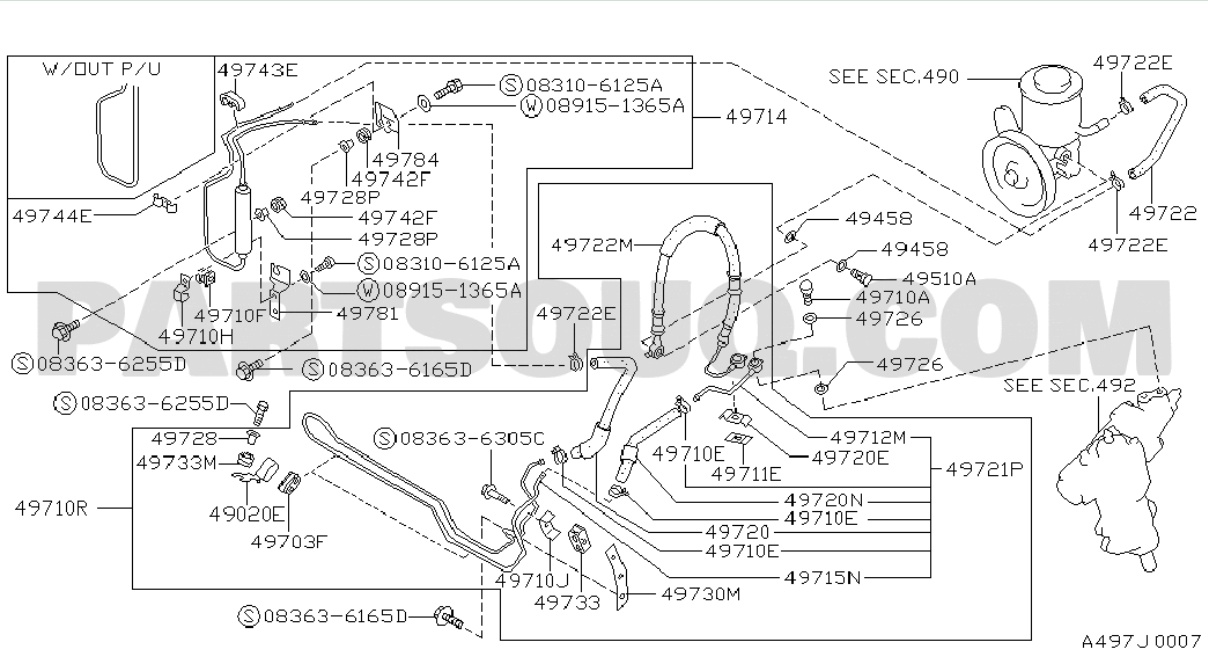

https://partsouq.com/assets/tesseract/assets/global/NISSAN201809/source/GL/B9_201508_192_497_497_J01.gif

Reference رقم الإشارة	Part Number رقم القطعة	Part Name اسم القطعة	Quantity الكمية	Applicability التطبيق	Specifications المواصفات
	083106125A	083106125A ترجمة فنية مطلوبة			
	089151365A	089151365A ترجمة فنية مطلوبة			

Reference رقم الإشارة	Part Number رقم القطعة	Part Name اسم القطعة	Quantity الكمية	Applicability التطبيق	Specifications المواصفات
	083636255D	083636255D ترجمة فنية مطلوبة			
	083636305C	083636305C ترجمة فنية مطلوبة			
	083636165D	083636165D ترجمة فنية مطلوبة			

570 001 - SPARE TIRE HANGER

لوحات الكتالوج - ترجمة عنوان اللوحة تتطلب تحققاً فنياً

Group: BODY(FRONT,ROOF & FLOOR) | Source: PartSouq unit

Exploded Diagram

المخطط التفجيري

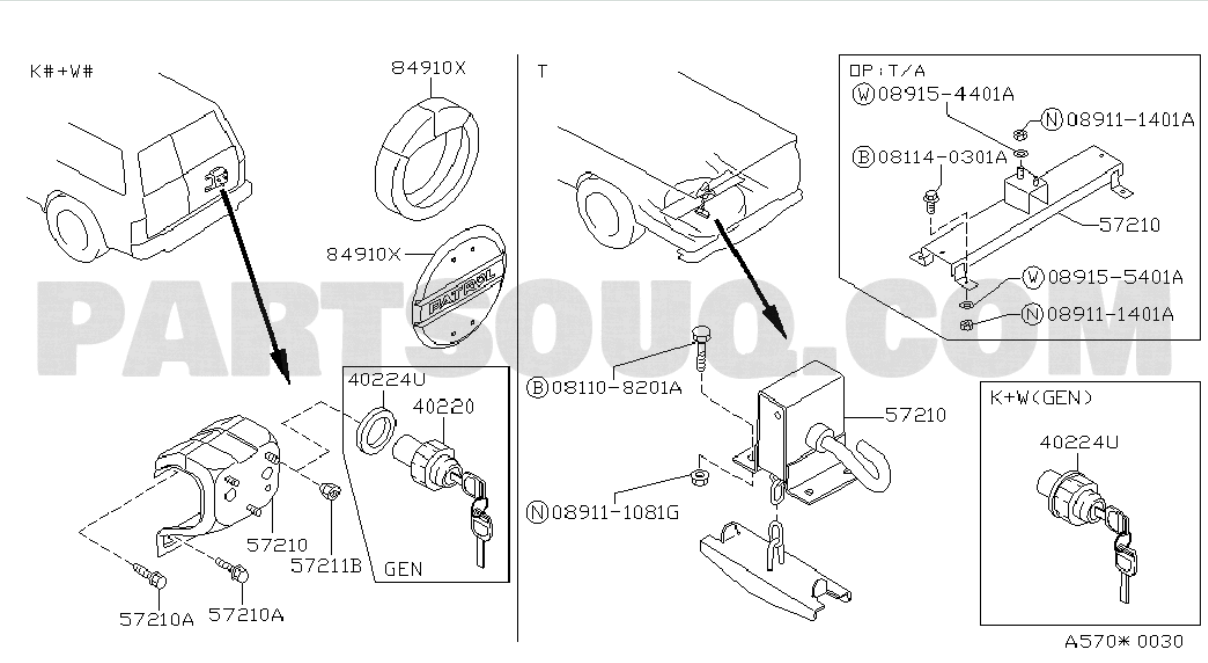

https://partsouq.com/assets/tesseract/assets/global/NISSAN201809/source/GL/B9_201508_192_570_570_001.gif

Reference رقم الإشارة	Part Number رقم القطعة	Part Name اسم القطعة	Quantity الكمية	Applicability التطبيق	Specifications المواصفات
	089154401A	089154401A ترجمة فنية مطلوبة			
	081140301A	081140301A ترجمة فنية مطلوبة			

Reference رقم الإشارة	Part Number رقم القطعة	Part Name اسم القطعة	Quantity الكمية	Applicability التطبيق	Specifications المواصفات
	089155401A	089155401A ترجمة فنية مطلوبة			
	089111401A	089111401A ترجمة فنية مطلوبة			
	081108201A	081108201A ترجمة فنية مطلوبة			
	089111081G	089111081G ترجمة فنية مطلوبة			

620 A01 - FRONT BUMPER; GUARD FRONT

لوحات الكتالوج - ترجمة عنوان اللوحة تتطلب تحققاً فنياً

Group: BODY(FRONT,ROOF & FLOOR) | Source: PartSouq unit

Exploded Diagram

المخطط التفجيري

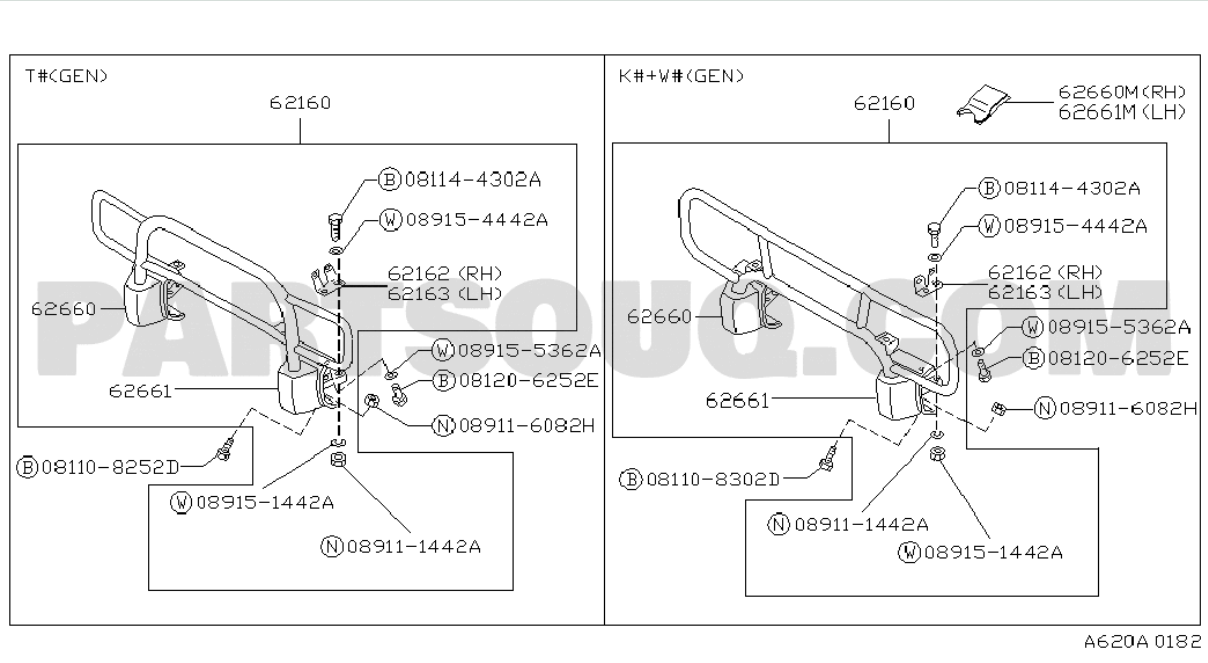

https://partsouq.com/assets/tesseract/assets/global/NISSAN201809/source/GL/B9_201508_192_620_620_A01.gif

Reference رقم الإشارة	Part Number رقم القطعة	Part Name اسم القطعة	Quantity الكمية	Applicability التطبيق	Specifications المواصفات
	081144302A	081144302A ترجمة فنية مطلوبة			
	089154442A	089154442A ترجمة فنية مطلوبة			

Reference رقم الإشارة	Part Number رقم القطعة	Part Name اسم القطعة	Quantity الكمية	Applicability التطبيق	Specifications المواصفات
	089155362A	089155362A ترجمة فنية مطلوبة			
	081206252E	081206252E ترجمة فنية مطلوبة			
	089116082H	089116082H ترجمة فنية مطلوبة			
	081108252D	081108252D ترجمة فنية مطلوبة			
	081108302D	081108302D ترجمة فنية مطلوبة			
	089151442A	089151442A ترجمة فنية مطلوبة			
	089111442A	089111442A ترجمة فنية مطلوبة			

620 A02 - FRONT BUMPER; GUARD FRONT

لوحات الكتالوج - ترجمة عنوان اللوحة تتطلب تحققاً فنياً

Group: BODY(FRONT,ROOF & FLOOR) | Source: PartSouq unit

Exploded Diagram

المخطط التفجيري

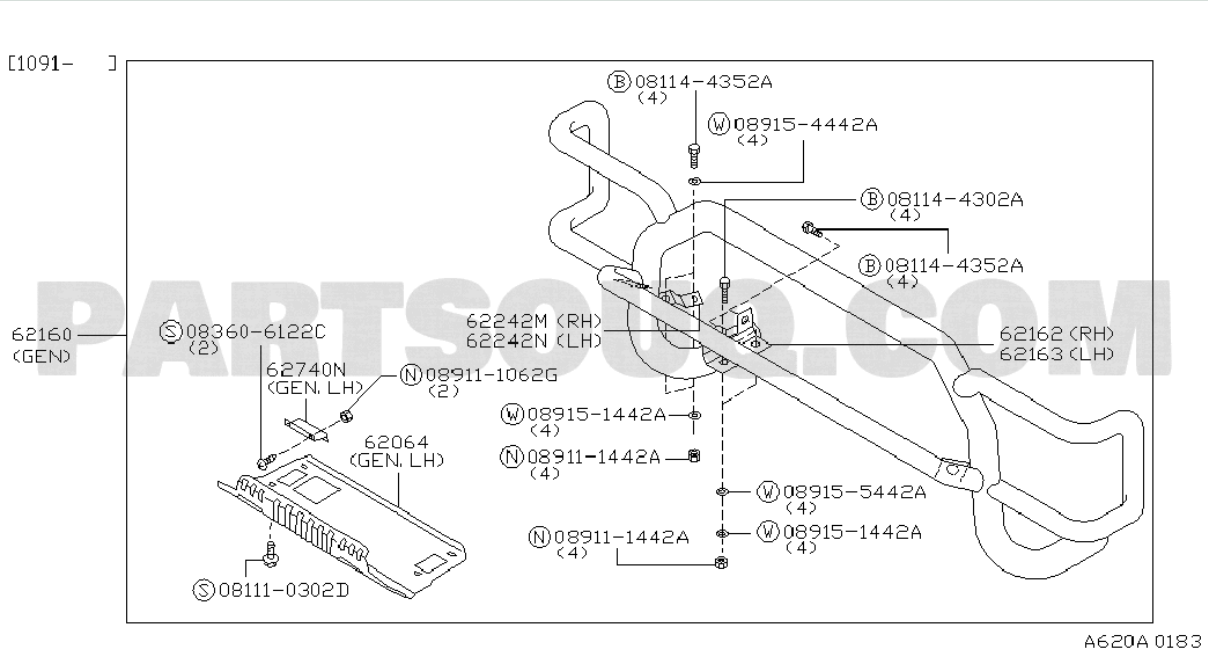

https://partsouq.com/assets/tesseract/assets/global/NISSAN201809/source/GL/B9_201508_192_620_620_A02.gif

Reference رقم الإشارة	Part Number رقم القطعة	Part Name اسم القطعة	Quantity الكمية	Applicability التطبيق	Specifications المواصفات
	081144352A	081144352A ترجمة فنية مطلوبة			
	089154442A	089154442A ترجمة فنية مطلوبة			

Reference رقم الإشارة	Part Number رقم القطعة	Part Name اسم القطعة	Quantity الكمية	Applicability التطبيق	Specifications المواصفات
	081144302A	081144302A ترجمة فنية مطلوبة			
	083606122C	083606122C ترجمة فنية مطلوبة			
	089111062G	089111062G ترجمة فنية مطلوبة			
	089151442A	089151442A ترجمة فنية مطلوبة			
	089111442A	089111442A ترجمة فنية مطلوبة			
	089155442A	089155442A ترجمة فنية مطلوبة			
	081110302D	081110302D ترجمة فنية مطلوبة			

620 A03 - FRONT BUMPER; BUMPER STD

لوحات الكتالوج - ترجمة عنوان اللوحة تتطلب تحققاً فنياً

Group: BODY(FRONT,ROOF & FLOOR) | Source: PartSouq unit

Exploded Diagram

المخطط التفجيري

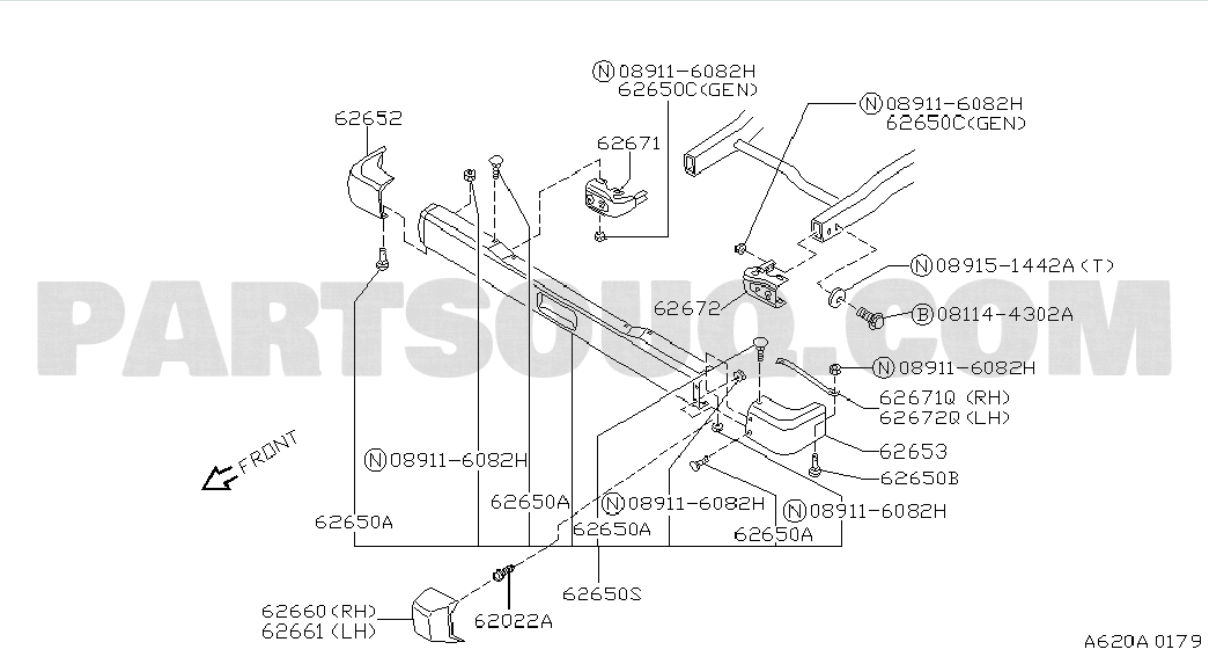

https://partsouq.com/assets/tesseract/assets/global/NISSAN201809/source/GL/B9_201508_192_620_620_A03.gif

Reference رقم الإشارة	Part Number رقم القطعة	Part Name اسم القطعة	Quantity الكمية	Applicability التطبيق	Specifications المواصفات
	089151442A	089151442A ترجمة فنية مطلوبة			
	081144302A	081144302A ترجمة فنية مطلوبة			

Reference رقم الإشارة	Part Number رقم القطعة	Part Name اسم القطعة	Quantity الكمية	Applicability التطبيق	Specifications المواصفات
	089116082H	089116082H ترجمة فنية مطلوبة			

620 B01 - FRONT BUMPER; BUMPER F/FR WINCH

لوحات الكتالوج - ترجمة عنوان اللوحة تتطلب تحققاً فنياً

Group: BODY(FRONT,ROOF & FLOOR) | Source: PartSouq unit

Exploded Diagram

المخطط التفجيري

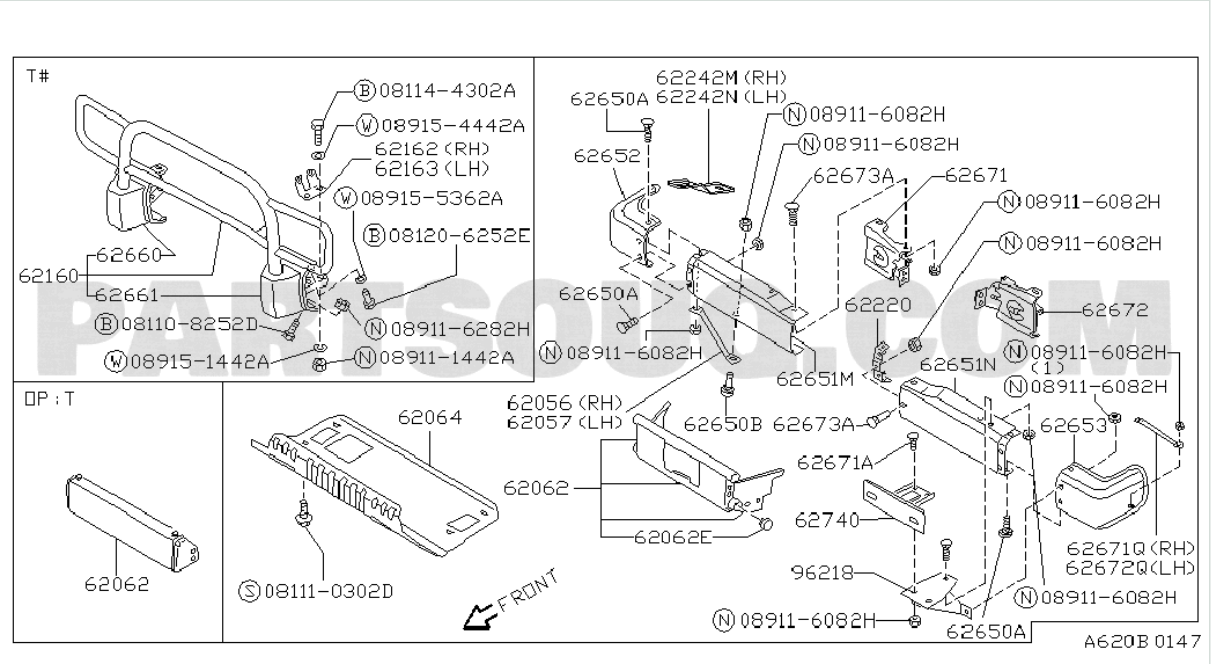

https://partsouq.com/assets/tesseract/assets/global/NISSAN201809/source/GL/B9_201508_192_620_620_B01.gif

Reference رقم الإشارة	Part Number رقم القطعة	Part Name اسم القطعة	Quantity الكمية	Applicability التطبيق	Specifications المواصفات
	081144302A	081144302A ترجمة فنية مطلوبة			
	089154442A	089154442A ترجمة فنية مطلوبة			

Reference رقم الإشارة	Part Number رقم القطعة	Part Name اسم القطعة	Quantity الكمية	Applicability التطبيق	Specifications المواصفات
	089155362A	089155362A ترجمة فنية مطلوبة			
	081206252E	081206252E ترجمة فنية مطلوبة			
	081108252D	081108252D ترجمة فنية مطلوبة			
	089116082H	089116082H ترجمة فنية مطلوبة			
	089111442A	089111442A ترجمة فنية مطلوبة			
	089151442A	089151442A ترجمة فنية مطلوبة			
	081110302D	081110302D ترجمة فنية مطلوبة			

625 001 - FRONT APRON & RADIATOR CORE SUPPORT; NO.1

لوحات الكتالوج - ترجمة عنوان اللوحة تتطلب تحققاً فنياً

Group: BODY(FRONT,ROOF & FLOOR) | Source: PartSouq unit

Exploded Diagram

المخطط التفجيري

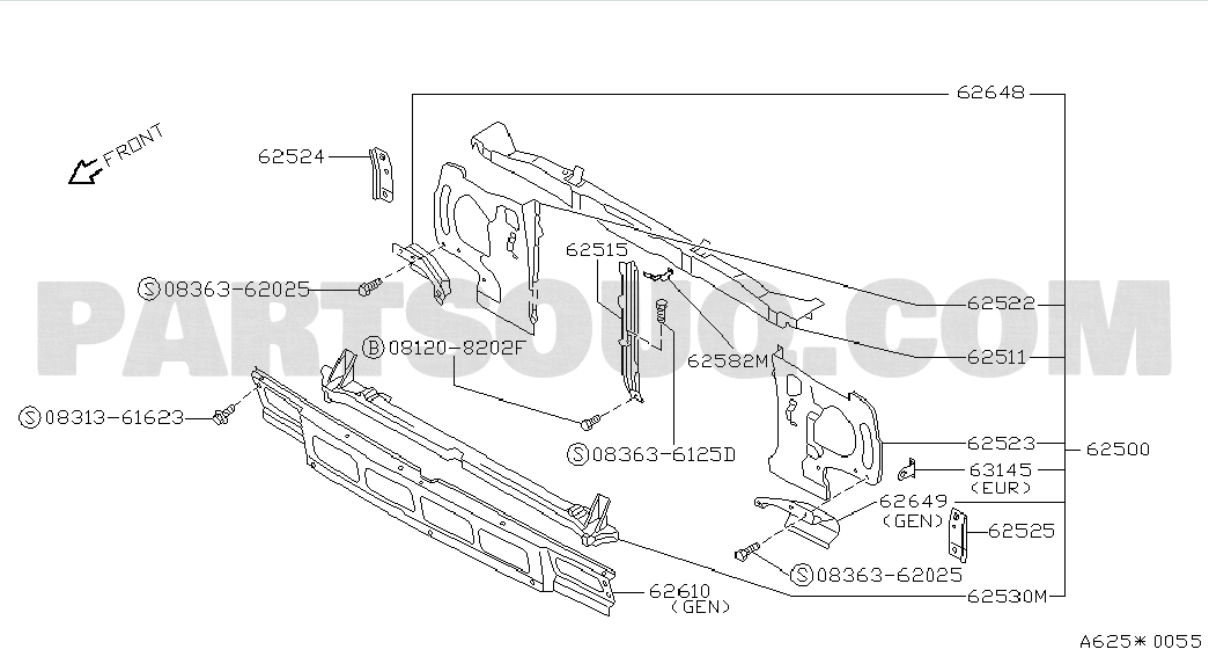

https://partsouq.com/assets/tesseract/assets/global/NISSAN201809/source/GL/B9_201508_192_625_625_001.gif

Reference رقم الإشارة	Part Number رقم القطعة	Part Name اسم القطعة	Quantity الكمية	Applicability التطبيق	Specifications المواصفات
	0836362025	0836362025 ترجمة فنية مطلوبة			
	081208202F	081208202F ترجمة فنية مطلوبة			

Reference رقم الإشارة	Part Number رقم القطعة	Part Name اسم القطعة	Quantity الكمية	Applicability التطبيق	Specifications المواصفات
	0831361623	0831361623 ترجمة فنية مطلوبة			
	083636125D	083636125D ترجمة فنية مطلوبة			

630 001 - FRONT FENDER & FITTING

لوحات الكتالوج - ترجمة عنوان اللوحة تتطلب تحققاً فنياً

Group: BODY(FRONT,ROOF & FLOOR) | Source: PartSouq unit

Exploded Diagram

المخطط التفجيري

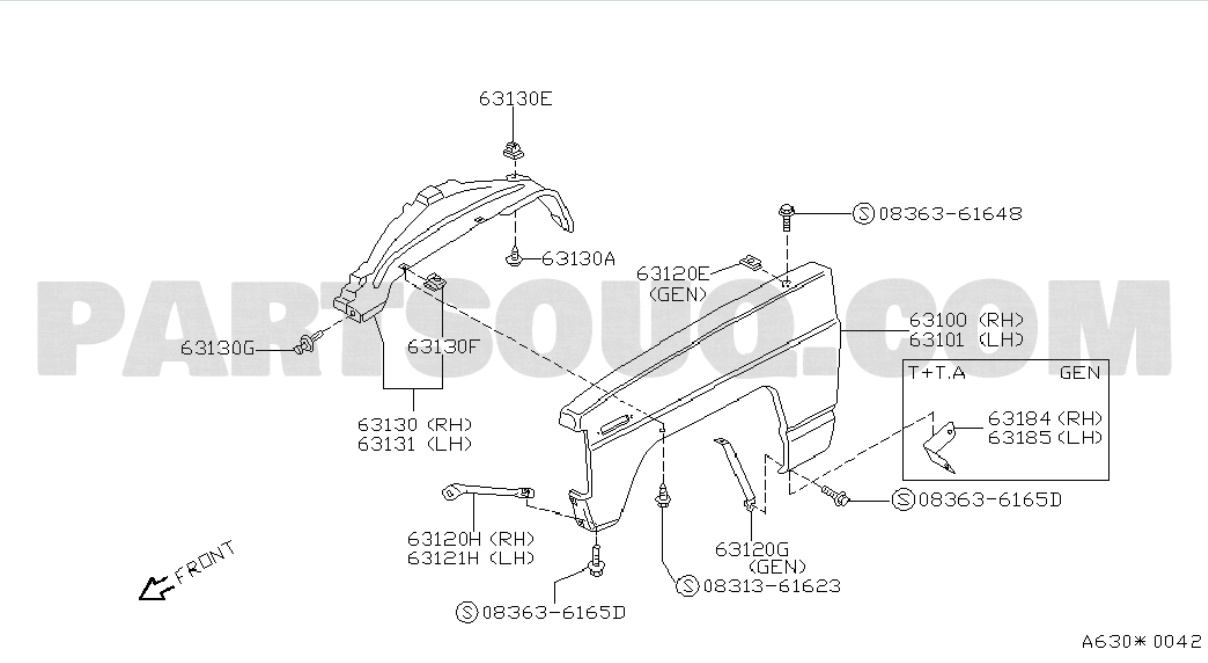

https://partsouq.com/assets/tesseract/assets/global/NISSAN201809/source/GL/B9_201508_192_630_630_001.gif

Reference رقم الإشارة	Part Number رقم القطعة	Part Name اسم القطعة	Quantity الكمية	Applicability التطبيق	Specifications المواصفات
	0836361648	0836361648 ترجمة فنية مطلوبة			
	0831361623	0831361623 ترجمة فنية مطلوبة			

Reference رقم الإشارة	Part Number رقم القطعة	Part Name اسم القطعة	Quantity الكمية	Applicability التطبيق	Specifications المواصفات
	083636165D	083636165D ترجمة فنية مطلوبة			

640 001 - HOOD LEDGE & FITTING; HOODLEDGE PANEL & FITTING

لوحات الكتالوج - ترجمة عنوان اللوحة تتطلب تحققاً فنياً

Group: BODY(FRONT,ROOF & FLOOR) | Source: PartSouq unit

Exploded Diagram

المخطط التفجيري

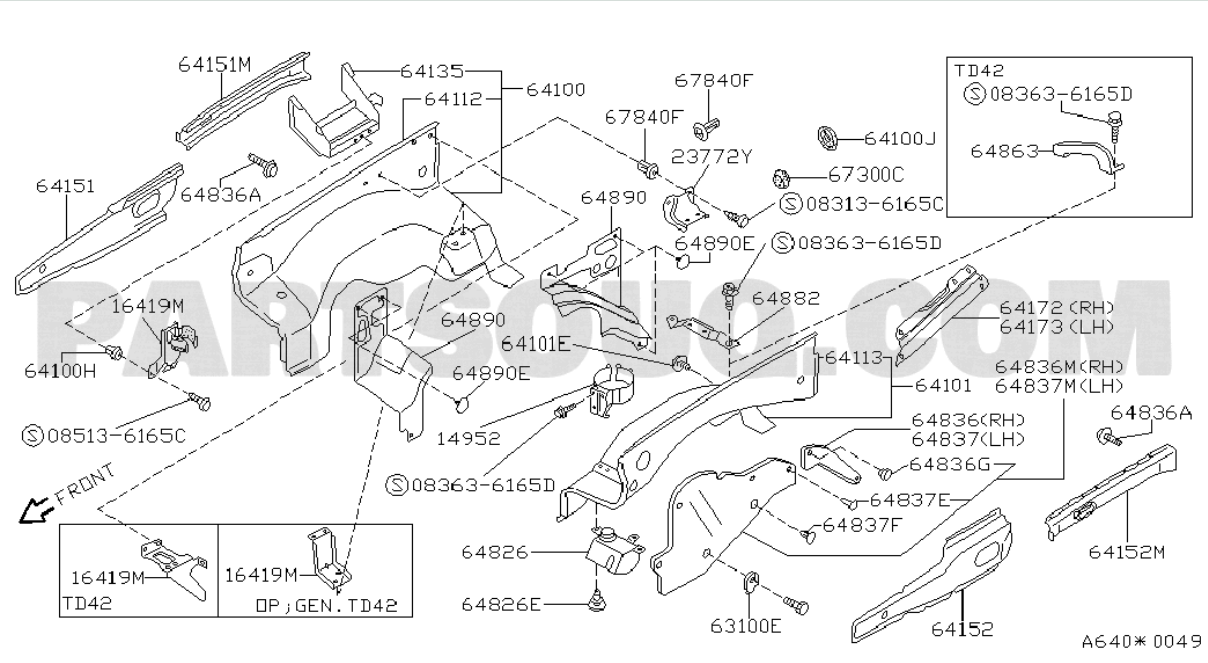

https://partsouq.com/assets/tesseract/assets/global/NISSAN201809/source/GL/B9_201508_192_640_640_001.gif

Reference رقم الإشارة	Part Number رقم القطعة	Part Name اسم القطعة	Quantity الكمية	Applicability التطبيق	Specifications المواصفات
67840F	0128100112	GROMMET-SCREW ترجمة فنية مطلوبة	01	K.TB42S +W.TB42S +HW.TB42S +HV.TB42S	(A)
	083136165C	083136165C ترجمة فنية مطلوبة			

Reference رقم الإشارة	Part Number رقم القطعة	Part Name اسم القطعة	Quantity الكمية	Applicability التطبيق	Specifications المواصفات
	085136165C	085136165C ترجمة فنية مطلوبة			
	083636165D	083636165D ترجمة فنية مطلوبة			

640 003 - HOOD LEDGE & FITTING; ENGINE ROOM PLUG

لوحات الكتالوج - ترجمة عنوان اللوحة تتطلب تحققاً فنياً

Group: BODY(FRONT,ROOF & FLOOR) | Source: PartSouq unit

Exploded Diagram

المخطط التفجيري

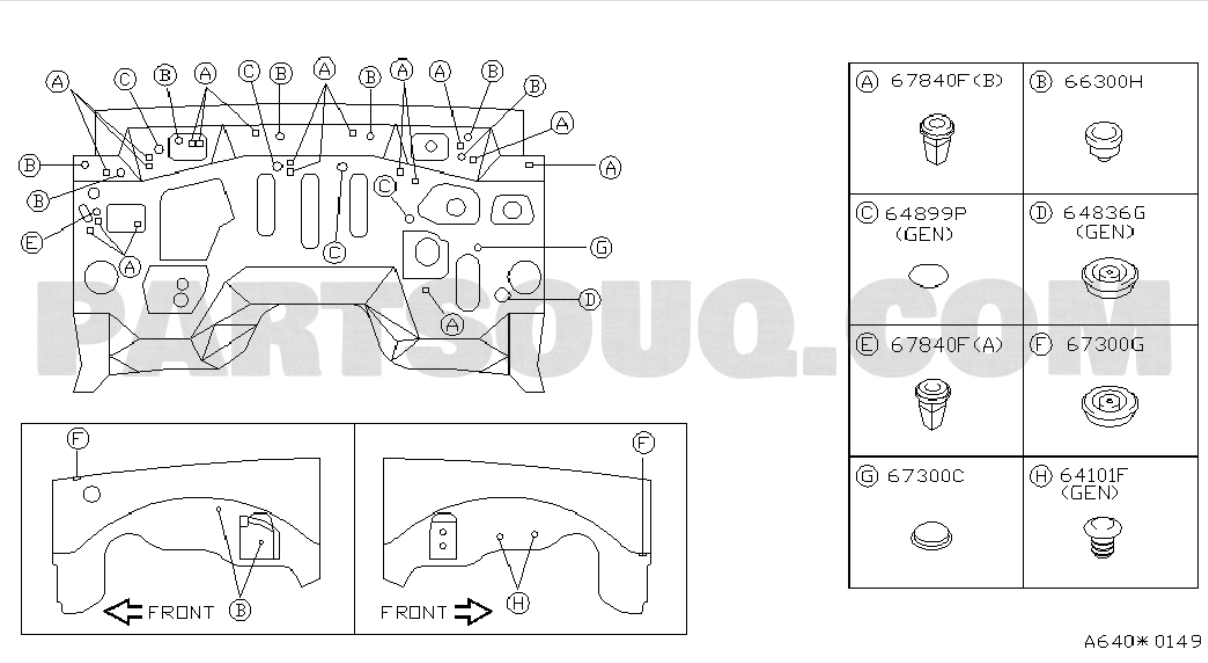

https://partsouq.com/assets/tesseract/assets/global/NISSAN201809/source/GL/B9_201508_192_640_640_003.gif

Reference رقم الإشارة	Part Number رقم القطعة	Part Name اسم القطعة	Quantity الكمية	Applicability التطبيق	Specifications المواصفات
67840F	0128100112	GROMMET-SCREW ترجمة فنية مطلوبة	01	K.TB42S +W.TB42S +HW.TB42S +HV.TB42S	(A)
67300G	0165800551	PLUG ترجمة فنية مطلوبة	01	K +W +HW +HV +T	10.1991 - ...

678 001 - DASH TRIMMING & FITTING

لوحات الكتالوج - ترجمة عنوان اللوحة تتطلب تحققاً فنياً

Group: BODY(FRONT,ROOF & FLOOR) | Source: PartSouq unit

Exploded Diagram

المخطط التفجيري

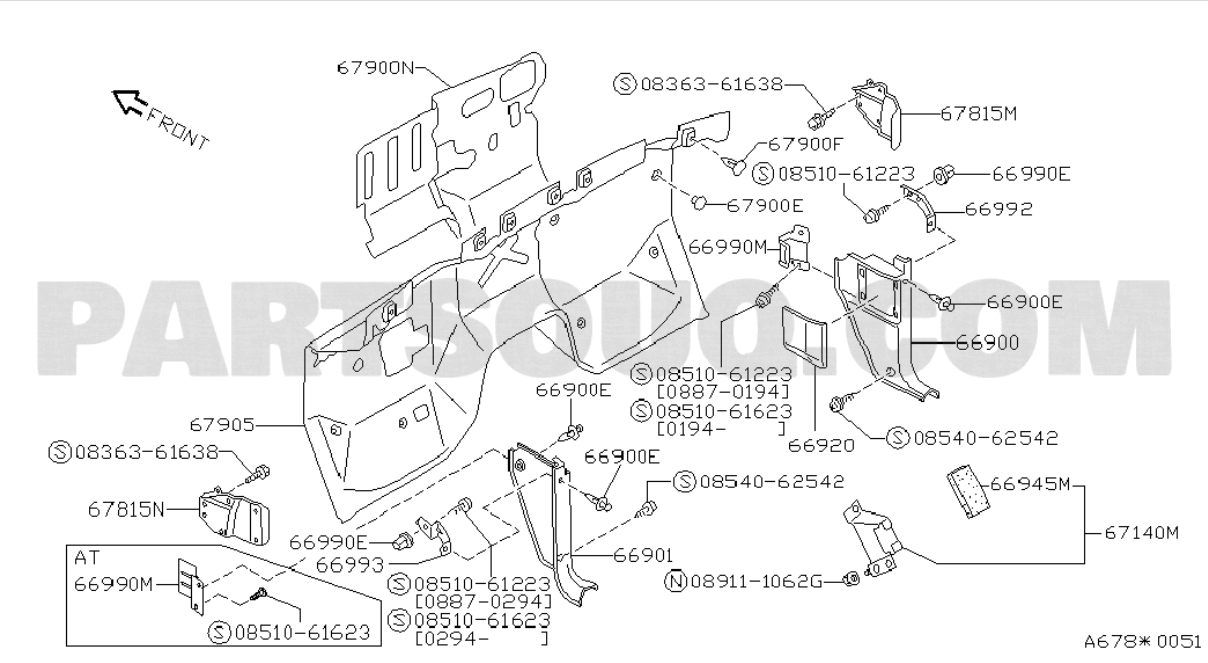

https://partsouq.com/assets/tesseract/assets/global/NISSAN201809/source/GL/B9_201508_192_678_678_001.gif

Reference رقم الإشارة	Part Number رقم القطعة	Part Name اسم القطعة	Quantity الكمية	Applicability التطبيق	Specifications المواصفات
	0836361638	0836361638 ترجمة فنية مطلوبة			
	0854062542	0854062542 ترجمة فنية مطلوبة			

Reference رقم الإشارة	Part Number رقم القطعة	Part Name اسم القطعة	Quantity الكمية	Applicability التطبيق	Specifications المواصفات
	089111062G	089111062G ترجمة فنية مطلوبة			
	0851061223	0851061223 ترجمة فنية مطلوبة			
	0851061623	0851061623 ترجمة فنية مطلوبة			

680 001 - INSTRUMENT PANEL,PAD & CLUSTER LID

لوحات الكتالوج - ترجمة عنوان اللوحة تتطلب تحققاً فنياً

Group: BODY(FRONT,ROOF & FLOOR) | Source: PartSouq unit

Exploded Diagram

المخطط التفجيري

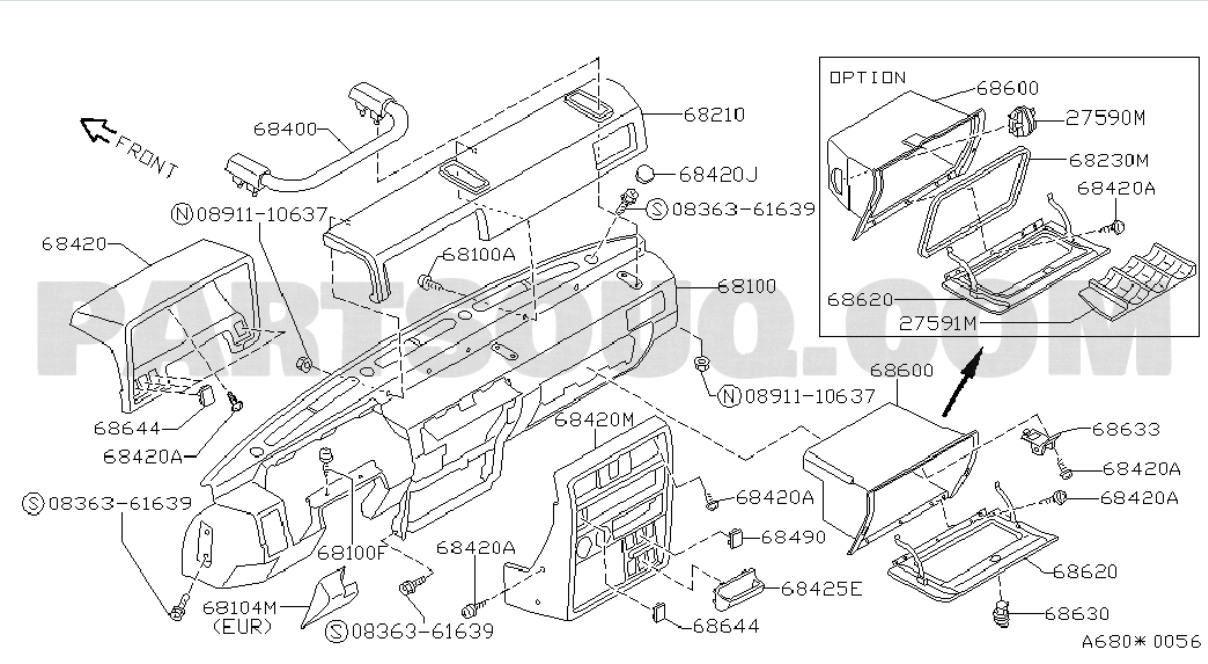

https://partsouq.com/assets/tesseract/assets/global/NISSAN201809/source/GL/B9_201508_192_680_680_001.gif

Reference رقم الإشارة	Part Number رقم القطعة	Part Name اسم القطعة	Quantity الكمية	Applicability التطبيق	Specifications المواصفات
	0891110637	0891110637 ترجمة فنية مطلوبة			
	0836361639	0836361639 ترجمة فنية مطلوبة			

738 B02 - ROOF TRIMMING; W

لوحات الكتالوج - ترجمة عنوان اللوحة تتطلب تحققاً فنياً

Group: BODY(FRONT,ROOF & FLOOR) | Source: PartSouq unit

Exploded Diagram

المخطط التفجيري

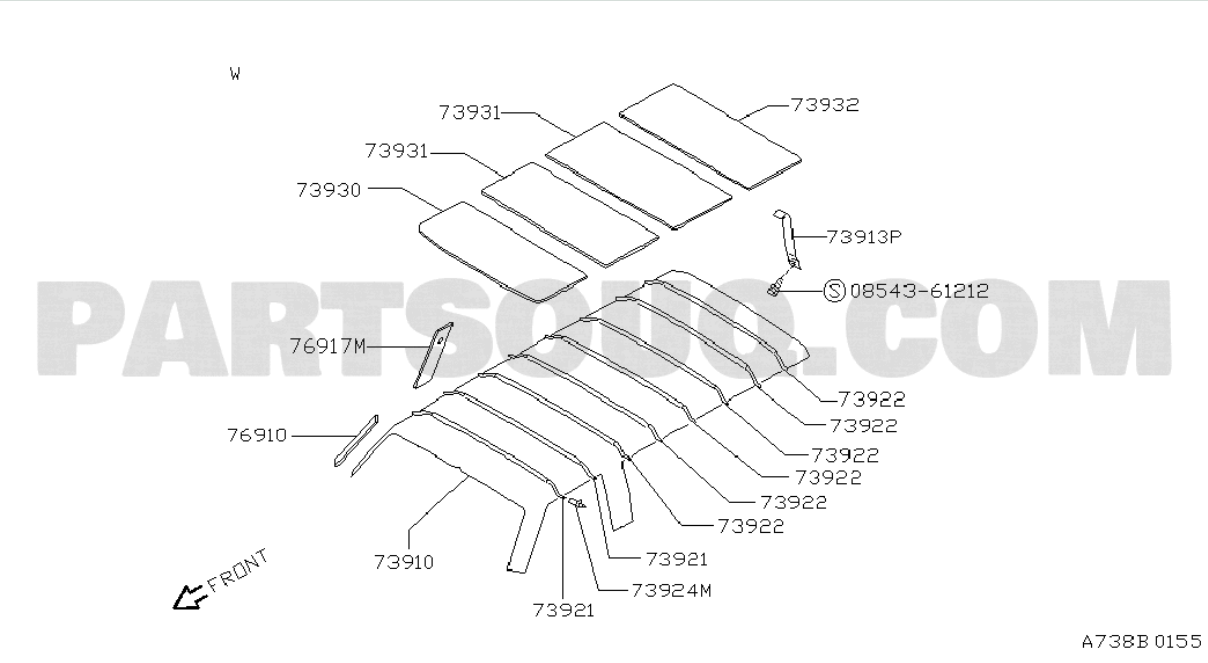

https://partsouq.com/assets/tesseract/assets/global/NISSAN201809/source/GL/B9_201508_192_738_738_B02.gif

Reference رقم الإشارة	Part Number رقم القطعة	Part Name اسم القطعة	Quantity الكمية	Applicability التطبيق	Specifications المواصفات
73930	7393006J00	INSULATOR-ROOF,HEADLINING INSULATOR-سقف,HEADLINING	01	K +W	10.1991 - ...
73913P	7398006J00	BRACKET-HEADLINING,REAR حامل-HEADLINING,خلفي	01	W	10.1991 - ...

Reference رقم الإشارة	Part Number رقم القطعة	Part Name اسم القطعة	Quantity الكمية	Applicability التطبيق	Specifications المواصفات
	0854361212	0854361212 ترجمة فنية مطلوبة			
73922	73920C6701	WIRE-LISTING,HEADLINING ترجمة فنية مطلوبة	06	W	NO.3,4,5,6,7,8
73924M	73925D0100	JOINT-LISTING WIRE ترجمة فنية مطلوبة	06	W	10.1991 - ...
73921	73920C6700	WIRE-LISTING,HEADLINING ترجمة فنية مطلوبة	02	W	NO.1,2

738 I01 - ROOF TRIMMING; STANDARD ROOF

لوحات الكتالوج - ترجمة عنوان اللوحة تتطلب تحققاً فنياً

Group: BODY(FRONT,ROOF & FLOOR) | Source: PartSouq unit

Exploded Diagram

المخطط التفجيري

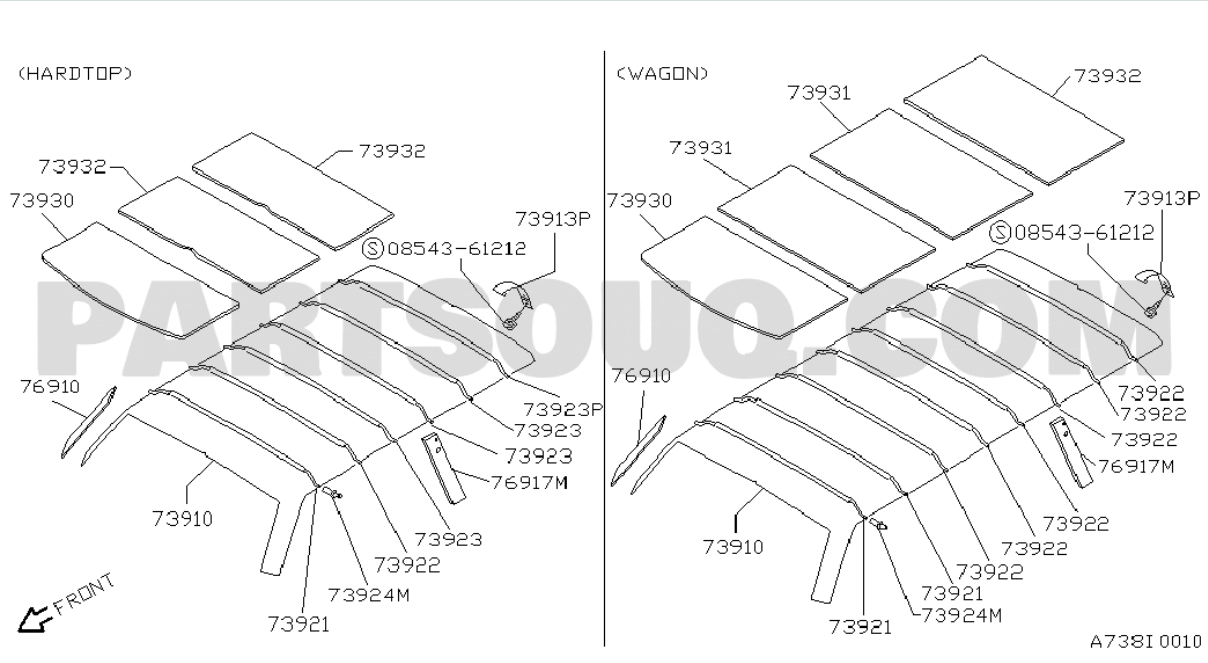

https://partsouq.com/assets/tesseract/assets/global/NISSAN201809/source/GL/B9_201508_192_738_738_I01.gif

Reference رقم الإشارة	Part Number رقم القطعة	Part Name اسم القطعة	Quantity الكمية	Applicability التطبيق	Specifications المواصفات
73930	7393006J00	INSULATOR-ROOF,HEADLINING INSULATOR-سقف,HEADLINING	01	K +W	10.1991 - ...
73913P	7398006J00	BRACKET-HEADLINING,REAR حامل-HEADLINING,خلفي	01	W	10.1991 - ...

Reference رقم الإشارة	Part Number رقم القطعة	Part Name اسم القطعة	Quantity الكمية	Applicability التطبيق	Specifications المواصفات
	0854361212	0854361212 ترجمة فنية مطلوبة			
73922	73920C6701	WIRE-LISTING,HEADLINING ترجمة فنية مطلوبة	06	W	NO.3,4,5,6,7,8
73924M	73925D0100	JOINT-LISTING WIRE ترجمة فنية مطلوبة	06	W	10.1991 - ...
73921	73920C6700	WIRE-LISTING,HEADLINING ترجمة فنية مطلوبة	02	W	NO.1,2

738 I02 - ROOF TRIMMING; SUNROOF

لوحات الكتالوج - ترجمة عنوان اللوحة تتطلب تحققاً فنياً

Group: BODY(FRONT,ROOF & FLOOR) | Source: PartSouq unit

Exploded Diagram

المخطط التفجيري

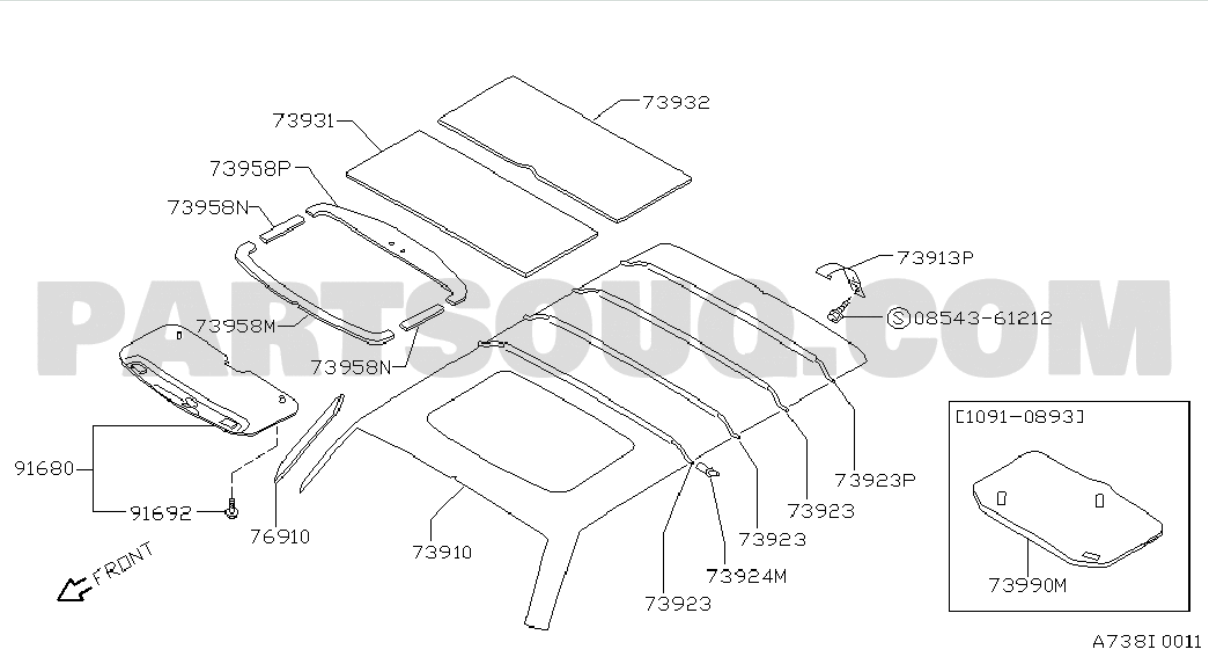

https://partsouq.com/assets/tesseract/assets/global/NISSAN201809/source/GL/B9_201508_192_738_738_I02.gif

Reference رقم الإشارة	Part Number رقم القطعة	Part Name اسم القطعة	Quantity الكمية	Applicability التطبيق	Specifications المواصفات
73913P	7398006J00	BRACKET-HEADLINING,REAR حامل-HEADLINING,خلفي	01	W	10.1991 - ...
	0854361212	0854361212 ترجمة فنية مطلوبة			

Reference رقم الإشارة	Part Number رقم القطعة	Part Name اسم القطعة	Quantity الكمية	Applicability التطبيق	Specifications المواصفات
73924M	73925D0100	JOINT-LISTING WIRE ترجمة فنية مطلوبة	06	W	10.1991 - ...

740 001 - FLOOR PANEL

لوحات الكتالوج - ترجمة عنوان اللوحة تتطلب تحققاً فنياً

Group: BODY(FRONT,ROOF & FLOOR) | Source: PartSouq unit

Exploded Diagram

المخطط التفجيري

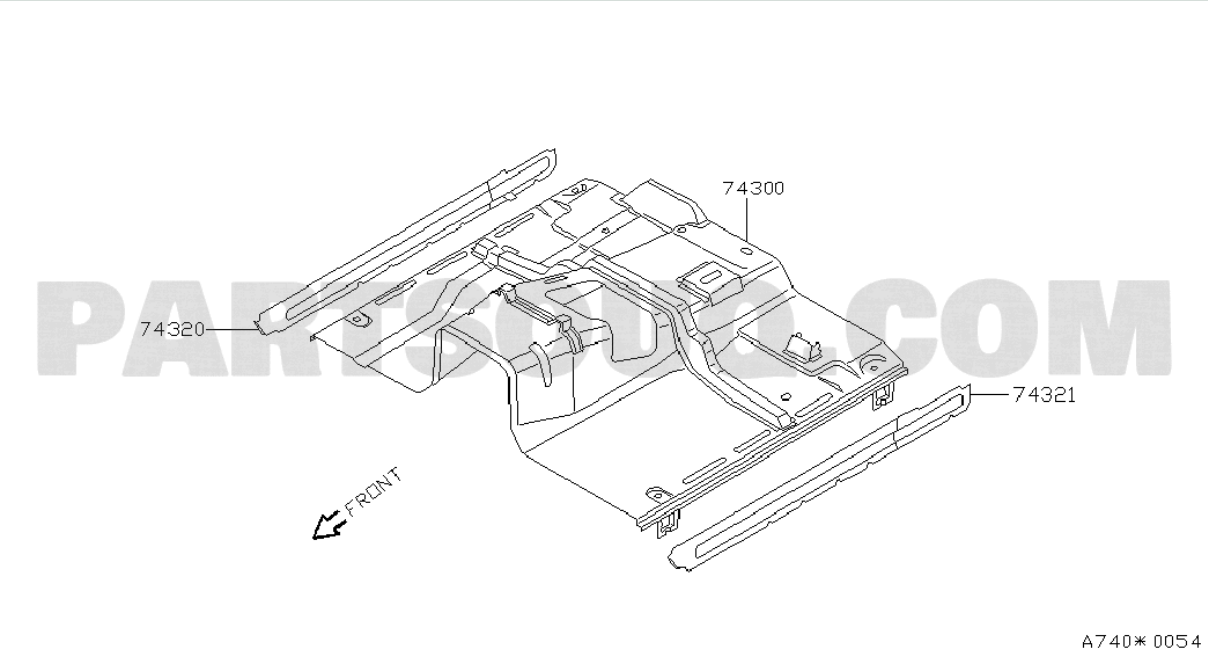

https://partsouq.com/assets/tesseract/assets/global/NISSAN201809/source/GL/B9_201508_192_740_740_001.gif

Reference رقم الإشارة	Part Number رقم القطعة	Part Name اسم القطعة	Quantity الكمية	Applicability التطبيق	Specifications المواصفات
74320	7645033J00	SILL-INNER,RH ترجمة فنية مطلوبة	01	W +HW +HV	10.1991 - ...
74321	7645133J00	SILL-INNER,LH ترجمة فنية مطلوبة	01	W +HW +HV	10.1991 - ...

747 001 - FLOOR FITTING

لوحات الكتالوج - ترجمة عنوان اللوحة تتطلب تحققاً فنياً

Group: BODY(FRONT,ROOF & FLOOR) | Source: PartSouq unit

Exploded Diagram

المخطط التفجيري

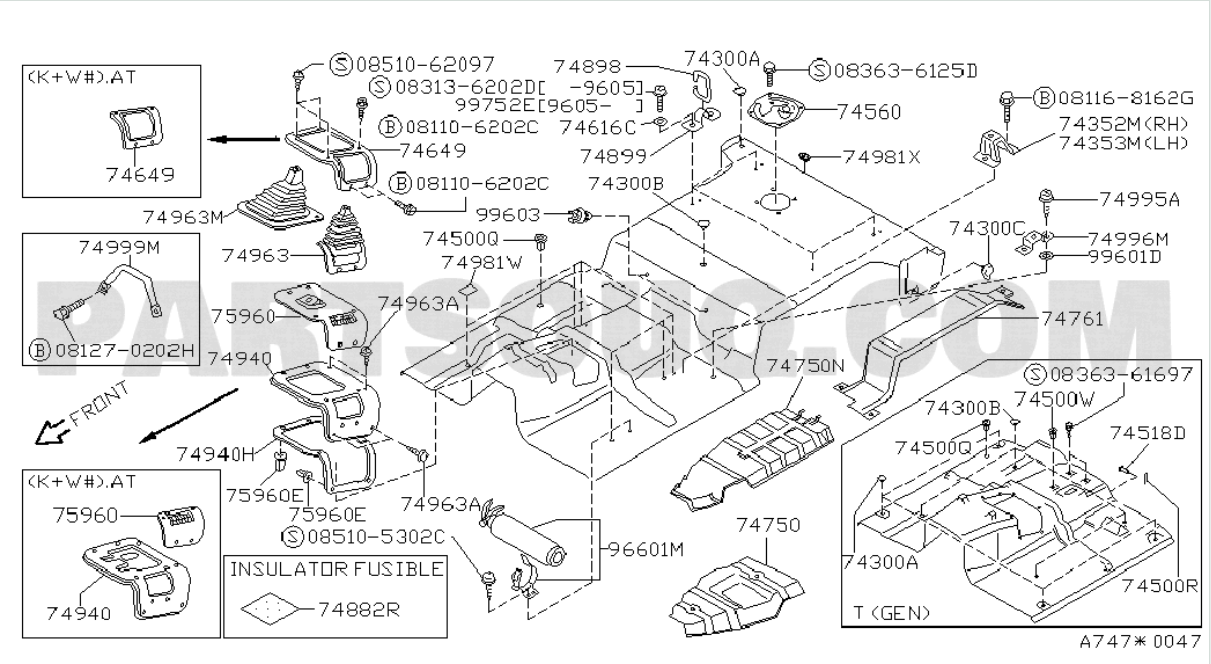

https://partsouq.com/assets/tesseract/assets/global/NISSAN201809/source/GL/B9_201508_192_747_747_001.gif

Reference رقم الإشارة	Part Number رقم القطعة	Part Name اسم القطعة	Quantity الكمية	Applicability التطبيق	Specifications المواصفات
	0851062097	0851062097 ترجمة فنية مطلوبة			
	083636125D	083636125D ترجمة فنية مطلوبة			

Reference رقم الإشارة	Part Number رقم القطعة	Part Name اسم القطعة	Quantity الكمية	Applicability التطبيق	Specifications المواصفات
	083136202D	083136202D ترجمة فنية مطلوبة			
	081168162G	081168162G ترجمة فنية مطلوبة			
	081106202C	081106202C ترجمة فنية مطلوبة			
74616C	0131100111	WASHER واشر	06	W +HW +HV	10.1991 - ...
74300B	0165800431	PLUG-FRONT FLOOR PLUG-أمامي أرضية	08	W +HW +HV	10.1991 - ...
	081270202H	081270202H ترجمة فنية مطلوبة			
	0836361697	0836361697 ترجمة فنية مطلوبة			
	085105302C	085105302C ترجمة فنية مطلوبة			

749 001 - FLOOR TRIMMING

لوحات الكتالوج - ترجمة عنوان اللوحة تتطلب تحققاً فنياً

Group: BODY(FRONT,ROOF & FLOOR) | Source: PartSouq unit

Exploded Diagram

المخطط التفجيري

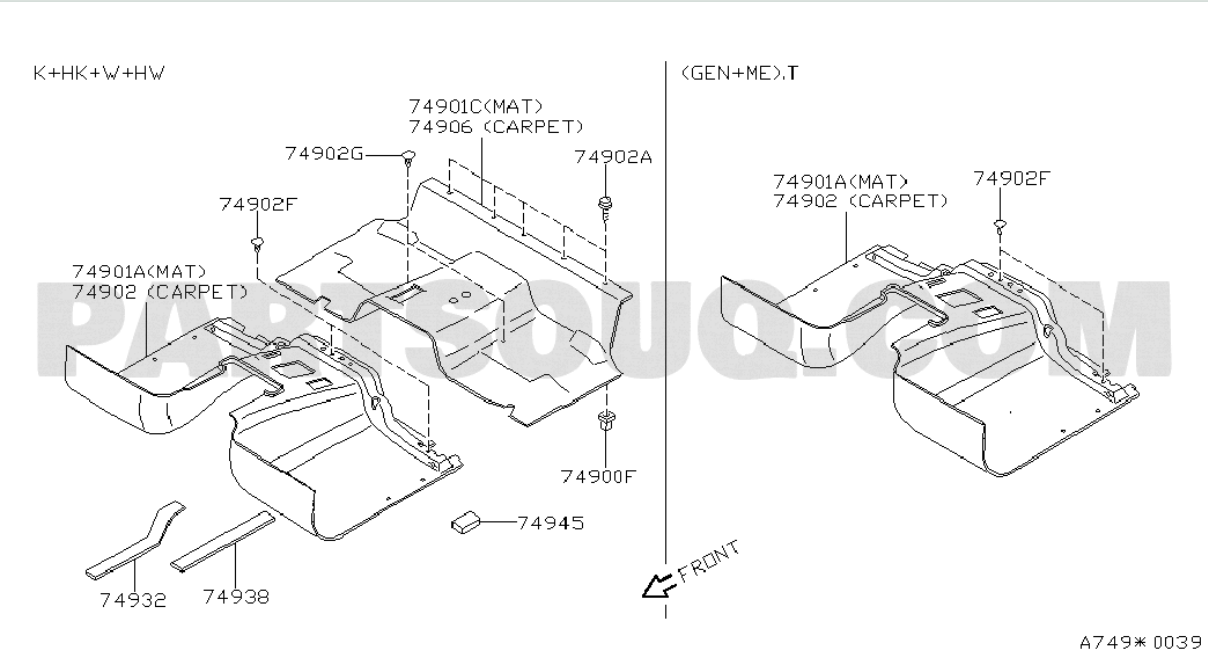

https://partsouq.com/assets/tesseract/assets/global/NISSAN201809/source/GL/B9_201508_192_749_749_001.gif

Reference رقم الإشارة	Part Number رقم القطعة	Part Name اسم القطعة	Quantity الكمية	Applicability التطبيق	Specifications المواصفات
74900F	0128100112	GROMMET-SCREW ترجمة فنية مطلوبة	07	W +HW +HV	10.1991 - ...
74945	7495606J00	SEAL-REAR FLOOR صوفة/مانع تسرب-خلفي أرضية	02	W +HW +HV	10.1991 - ...

760 B01 - BODY SIDE PANEL

لوحات الكتالوج - ترجمة عنوان اللوحة تتطلب تحققاً فنياً

Group: هيكل(جانبي و خلفي) | Source: PartSouq unit

Exploded Diagram

المخطط التفجيري

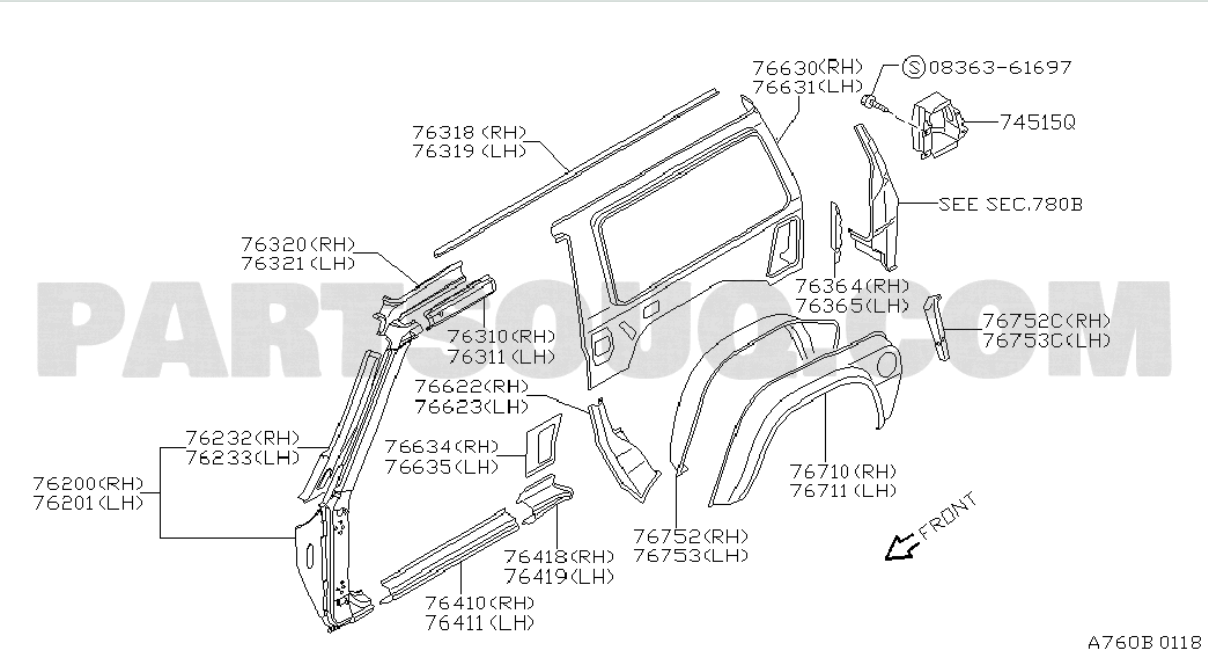

https://partsouq.com/assets/tesseract/assets/global/NISSAN201809/source/GL/B9_201508_192_760_760_B01.gif

Reference رقم الإشارة	Part Number رقم القطعة	Part Name اسم القطعة	Quantity الكمية	Applicability التطبيق	Specifications المواصفات
	0836361697	0836361697 ترجمة فنية مطلوبة			
74515Q	7459506J00	BRACKET-JACK MOUNTING حامل-JACK MOUNTING	01	W +HW +HV	10.1991 - 07.1995

Reference رقم الإشارة	Part Number رقم القطعة	Part Name اسم القطعة	Quantity الكمية	Applicability التطبيق	Specifications المواصفات
76318	7635206J00	CHANNEL-ROOF DRIP,RH CHANNEL-سقف DRIP,RH	01	W +HW +HV	10.1991 - 07.1995
76319	7635306J00	CHANNEL-ROOF DRIP,LH CHANNEL-سقف DRIP,LH	01	W +HW +HV	10.1991 - 07.1995
76364	7764606J00	REINFORCE-TAIL PILLAR,INNER RH ترجمة فنية مطلوبة	01	W +HW +HV	10.1991 - 07.1995
76752C	7675833J00	EXTENSION-REAR WHEEL HOUSE INNER REAR RH EXTENSION-خلفي WHEEL HOUSE INNER خلفي RH	01	W +HW +HV	10.1991 - 07.1995
76310	76312C7800	RAIL-SIDE ROOF,OUTER RH RAIL-جانبي سقف,OUTER RH	01	W	10.1991 - 07.1995
76311	76313C7800	RAIL-SIDE ROOF,OUTER LH RAIL-جانبي سقف,OUTER LH	01	W	10.1991 - 07.1995
76622	7661406J00	REINFORCE-REAR PILLAR,UPPER RH REINFORCE-خلفي PILLAR,علوي RH	01	W +HW +HV	10.1991 - 07.1995
76623	7661506J00	REINFORCE-REAR PILLAR,UPPER LH REINFORCE-خلفي PILLAR,علوي LH	01	W +HW +HV	10.1991 - 07.1995
76710	7671033J00	WHEEL HOUSE-REAR,OUTER RH WHEEL HOUSE-خلفي,OUTER RH	01	W +HW +HV	10.1991 - 07.1995
76711	7671333J00	WHEEL HOUSE-REAR,OUTER LH WHEEL HOUSE-خلفي,OUTER LH	01	W +HW +HV	10.1991 - 07.1995
76410	7641233J00	SILL ASSY-OUTER,RH SILL مجموعة-OUTER,RH	01	W +HW +HV	10.1991 - 07.1995
76411	7641333J00	SILL ASSY-OUTER,LH SILL مجموعة-OUTER,LH	01	W +HW +HV	10.1991 - 07.1995

760 C01 - BODY SIDE PANEL

لوحات الكتالوج - ترجمة عنوان اللوحة تتطلب تحققاً فنياً

Group: هيكل(جانبي و خلفي) | Source: PartSouq unit

Exploded Diagram

المخطط التفجيري

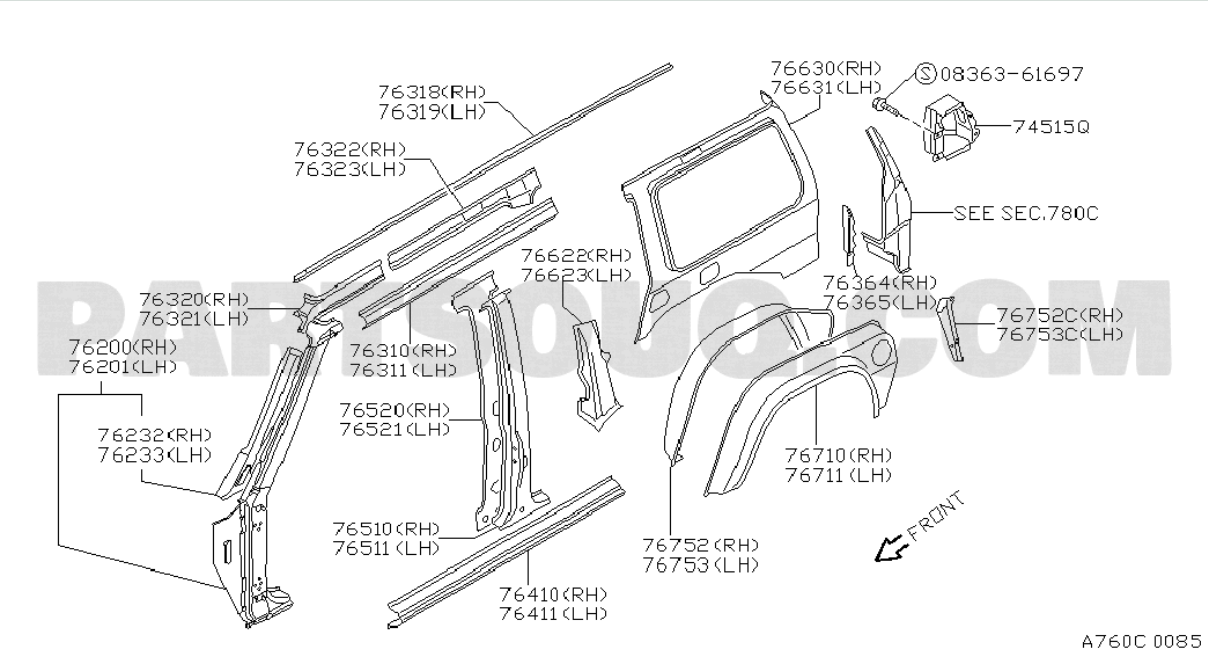

https://partsouq.com/assets/tesseract/assets/global/NISSAN201809/source/GL/B9_201508_192_760_760_C01.gif

Reference رقم الإشارة	Part Number رقم القطعة	Part Name اسم القطعة	Quantity الكمية	Applicability التطبيق	Specifications المواصفات
	0836361697	0836361697 ترجمة فنية مطلوبة			
76318	7635206J00	CHANNEL-ROOF DRIP,RH CHANNEL-سقف DRIP,RH	01	W +HW +HV	10.1991 - 07.1995

Reference رقم الإشارة	Part Number رقم القطعة	Part Name اسم القطعة	Quantity الكمية	Applicability التطبيق	Specifications المواصفات
76319	7635306J00	CHANNEL-ROOF DRIP,LH CHANNEL-سقف DRIP,LH	01	W +HW +HV	10.1991 - 07.1995
74515Q	7459506J00	BRACKET-JACK MOUNTING حامل-JACK MOUNTING	01	W +HW +HV	10.1991 - 07.1995
76322	7639006J00	RAIL-SIDE ROOF,REAR INNER RH RAIL-جانبي سقف,خلفي INNER RH	01	W +HW +HV	10.1991 - 07.1995
76323	7639106J00	RAIL-SIDE ROOF,REAR INNER LH RAIL-جانبي سقف,خلفي INNER LH	01	W +HW +HV	10.1991 - 07.1995
76622	7661406J00	REINFORCE-REAR PILLAR,UPPER RH REINFORCE-خلفي PILLAR,علوي RH	01	W +HW +HV	10.1991 - 07.1995
76623	7661506J00	REINFORCE-REAR PILLAR,UPPER LH REINFORCE-خلفي PILLAR,علوي LH	01	W +HW +HV	10.1991 - 07.1995
76364	7764606J00	REINFORCE-TAIL PILLAR,INNER RH ترجمة فنية مطلوبة	01	W +HW +HV	10.1991 - 07.1995
76752C	7675833J00	EXTENSION-REAR WHEEL HOUSE INNER REAR RH EXTENSION-خلفي WHEEL HOUSE INNER خلفي RH	01	W +HW +HV	10.1991 - 07.1995
76310	76312C7800	RAIL-SIDE ROOF,OUTER RH RAIL-جانبي سقف,OUTER RH	01	W	10.1991 - 07.1995
76311	76313C7800	RAIL-SIDE ROOF,OUTER LH RAIL-جانبي سقف,OUTER LH	01	W	10.1991 - 07.1995
76520	7653006J00	PILLAR-CENTER,INNER RH ترجمة فنية مطلوبة	01	W +HW +HV	10.1991 - 07.1995
76521	7653106J00	PILLAR-CENTER,INNER LH ترجمة فنية مطلوبة	01	W +HW +HV	10.1991 - 07.1995
76710	7671033J00	WHEEL HOUSE-REAR,OUTER RH WHEEL HOUSE-خلفي,OUTER RH	01	W +HW +HV	10.1991 - 07.1995
76711	7671333J00	WHEEL HOUSE-REAR,OUTER LH WHEEL HOUSE-خلفي,OUTER LH	01	W +HW +HV	10.1991 - 07.1995
76510	7651006J00	PILLAR ASSY-CENTER,OUTER RH PILLAR مجموعة-CENTER,OUTER RH	01	W +HW +HV	10.1991 - 07.1995
76511	7651106J00	PILLAR ASSY-CENTER,OUTER LH PILLAR مجموعة-CENTER,OUTER LH	01	W +HW +HV	10.1991 - 07.1995

Reference رقم الإشارة	Part Number رقم القطعة	Part Name اسم القطعة	Quantity الكمية	Applicability التطبيق	Specifications المواصفات
76410	7641233J00	SILL ASSY-OUTER,RH SILL مجموعة-OUTER,RH	01	W +HW +HV	10.1991 - 07.1995
76411	7641333J00	SILL ASSY-OUTER,LH SILL مجموعة-OUTER,LH	01	W +HW +HV	10.1991 - 07.1995

767 C01 - BODY SIDE FITTING; OVER FENDER & FITTING

لوحات الكتالوج - ترجمة عنوان اللوحة تتطلب تحققاً فنياً

Group: هيكل(جانبي و خلفي) | Source: PartSouq unit

Exploded Diagram

المخطط التفجيري

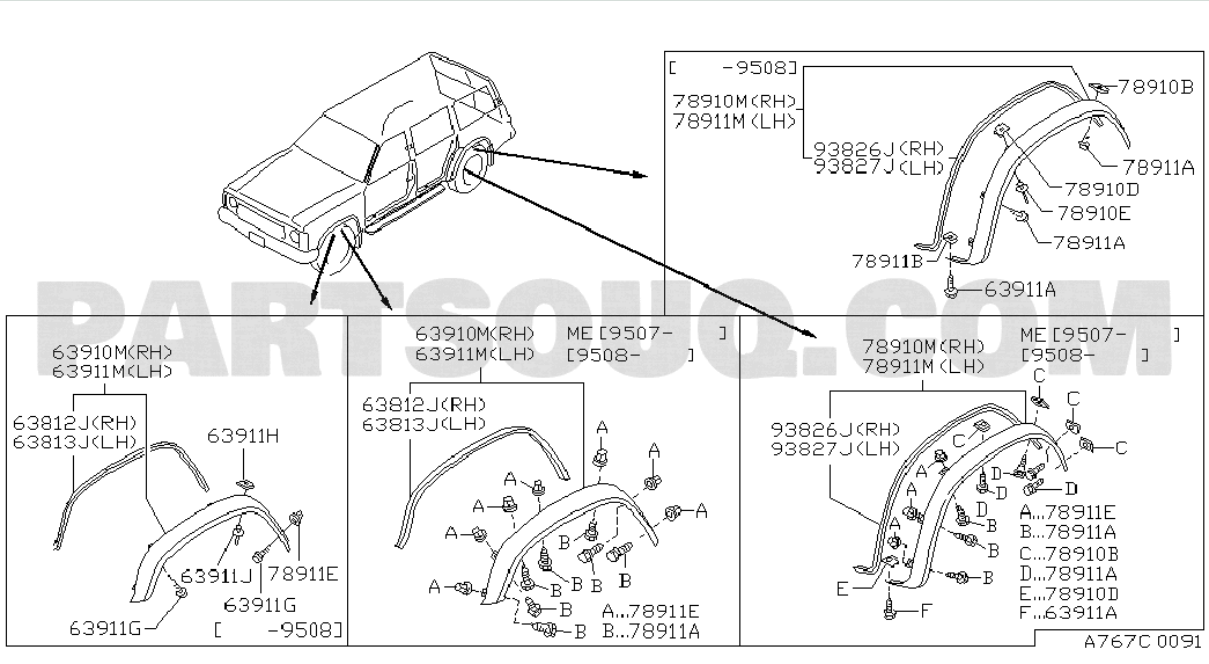

https://partsouq.com/assets/tesseract/assets/global/NISSAN201809/source/GL/B9_201508_192_767_767_C01.gif

Reference رقم الإشارة	Part Number رقم القطعة	Part Name اسم القطعة	Quantity الكمية	Applicability التطبيق	Specifications المواصفات
	085404165A	085404165A ترجمة فنية مطلوبة			
	083636205D	083636205D ترجمة فنية مطلوبة			

Reference رقم الإشارة	Part Number رقم القطعة	Part Name اسم القطعة	Quantity الكمية	Applicability التطبيق	Specifications المواصفات
	0834061608	0834061608 ترجمة فنية مطلوبة			
	089111062G	089111062G ترجمة فنية مطلوبة			
	089111082G	089111082G ترجمة فنية مطلوبة			

767 C02 - BODY SIDE FITTING; SIDE STEP

لوحات الكتالوج - ترجمة عنوان اللوحة تتطلب تحققاً فنياً

Group: هيكل(جانبي و خلفي) | Source: PartSouq unit

Exploded Diagram

المخطط التفجيري

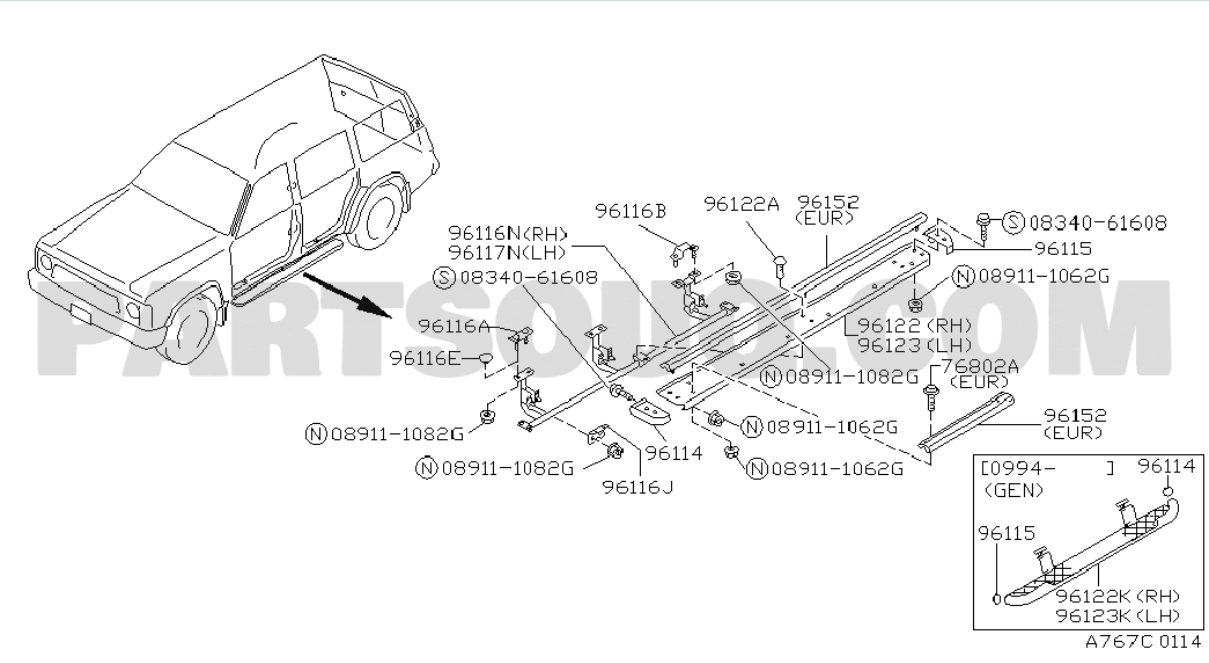

https://partsouq.com/assets/tesseract/assets/global/NISSAN201809/source/GL/B9_201508_192_767_767_C02.gif

Reference رقم الإشارة	Part Number رقم القطعة	Part Name اسم القطعة	Quantity الكمية	Applicability التطبيق	Specifications المواصفات
	0834061608	0834061608 ترجمة فنية مطلوبة			
	089111062G	089111062G ترجمة فنية مطلوبة			

Reference رقم الإشارة	Part Number رقم القطعة	Part Name اسم القطعة	Quantity الكمية	Applicability التطبيق	Specifications المواصفات
	089111082G	089111082G ترجمة فنية مطلوبة			

767 C03 - BODY SIDE FITTING; MAT GUARD & OTHER

لوحات الكتالوج - ترجمة عنوان اللوحة تتطلب تحققاً فنياً

Group: هيكل(جانبي و خلفي) | Source: PartSouq unit

Exploded Diagram

المخطط التفجيري

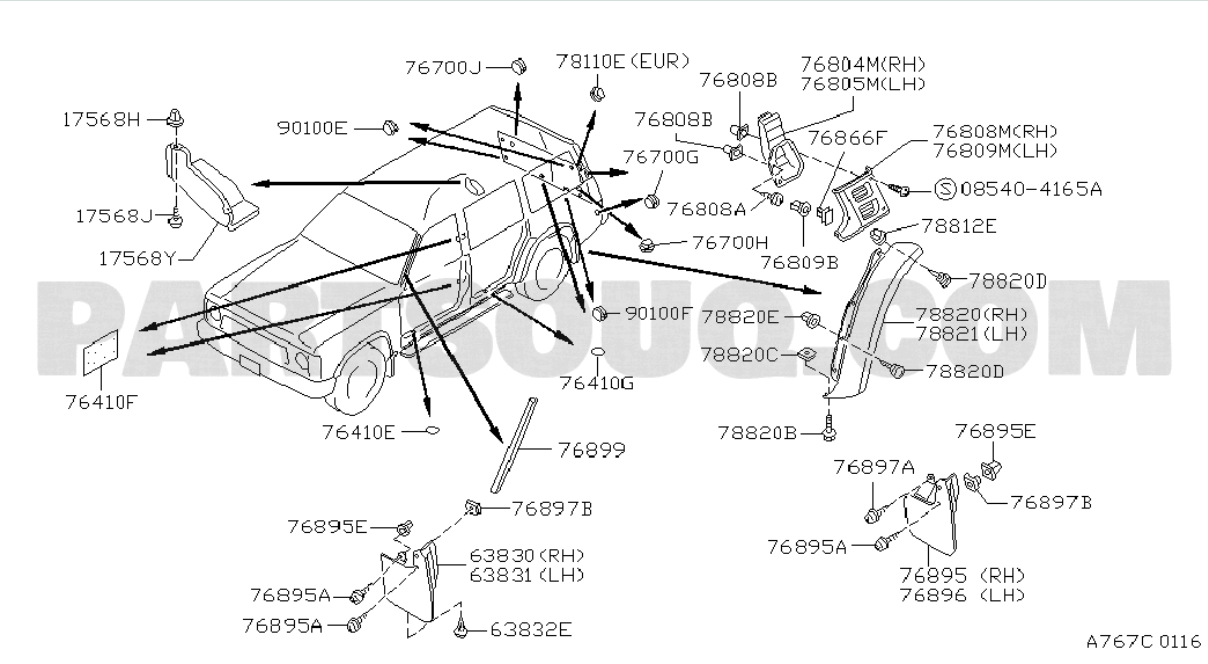

https://partsouq.com/assets/tesseract/assets/global/NISSAN201809/source/GL/B9_201508_192_767_767_C03.gif

Reference رقم الإشارة	Part Number رقم القطعة	Part Name اسم القطعة	Quantity الكمية	Applicability التطبيق	Specifications المواصفات
76804M	7680406J00	DUCT-DRAFTER,OUTLET RH ترجمة فنية مطلوبة	01	W +HW +HV	10.1991 - 07.1995
76805M	7680506J00	DUCT-DRAFTER,OUTLET LH ترجمة فنية مطلوبة	01	W +HW +HV	10.1991 - 07.1995

Reference رقم الإشارة	Part Number رقم القطعة	Part Name اسم القطعة	Quantity الكمية	Applicability التطبيق	Specifications المواصفات
17568H	0128100601	GROMMET-SCREW ترجمة فنية مطلوبة	03	W +HW +HV	10.1991 - 07.1995
76808B	0128100501	GROMMET-SCREW ترجمة فنية مطلوبة	08	W +HW +HV	10.1991 - 07.1995
76808M	7680206J00	FINISHER-REAR PILLAR,RH FINISHER-خلفي PILLAR,RH	01	W +HW +HV	10.1991 - 07.1995
76809M	7680306J00	FINISHER-REAR PILLAR,LH FINISHER-خلفي PILLAR,LH	01	W +HW +HV	10.1991 - 07.1995
	085404165A	085404165A ترجمة فنية مطلوبة			
76808A	0145400281	SCREW ترجمة فنية مطلوبة	04	W +HW +HV	10.1991 - 07.1995
17568J	0146100341	SCREW ترجمة فنية مطلوبة	03	W +HW +HV	10.1991 - 07.1995
17568Y	7489006J00	PROTECTOR-FILLER TUBE ترجمة فنية مطلوبة	01	W +HW +HV	10.1991 - 07.1995
76809B	7684408E00	GROMMET-SCREW ترجمة فنية مطلوبة	04	W +HW +HV	10.1991 - 07.1995
78820E	0128100541	GROMMET-SCREW ترجمة فنية مطلوبة	08	W +HW +HV	10.1991 - ...
76899	7689901W20	DRIP-FRONT PILLAR DRIP-أمامي PILLAR	02	W +HW +HV	10.1991 - 07.1995

769 C01 - BODY SIDE TRIMMING

لوحات الكتالوج - ترجمة عنوان اللوحة تتطلب تحققاً فنياً

Group: هيكل(جانبي و خلفي) | Source: PartSouq unit

Exploded Diagram

المخطط التفجيري

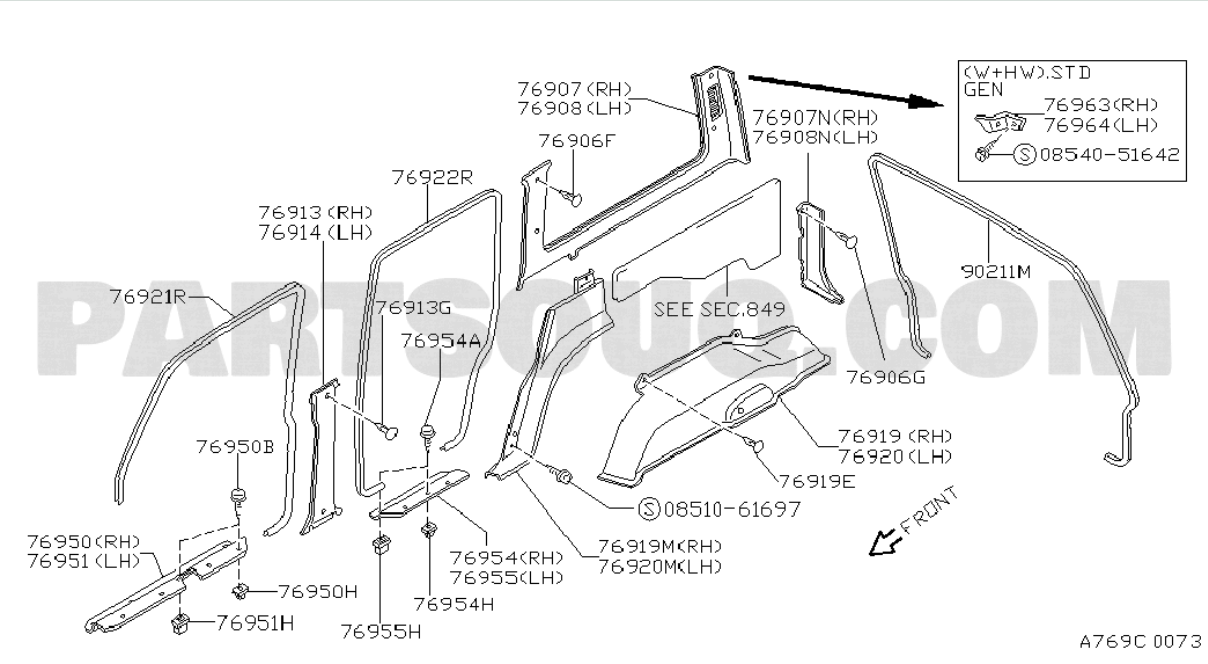

https://partsouq.com/assets/tesseract/assets/global/NISSAN201809/source/GL/B9_201508_192_769_769_C01.gif

Reference رقم الإشارة	Part Number رقم القطعة	Part Name اسم القطعة	Quantity الكمية	Applicability التطبيق	Specifications المواصفات
	0854051642	0854051642 ترجمة فنية مطلوبة			
76922R	7692306J01	WELT-BODY SIDE,REAR WELT-هيكل جانبي,خلفي	02	W +HW	(K)

Reference رقم الإشارة	Part Number رقم القطعة	Part Name اسم القطعة	Quantity الكمية	Applicability التطبيق	Specifications المواصفات
76913	7691306J01	GARNISH-CENTER PILLAR,RH ترجمة فنية مطلوبة	01	W +HW	(K)
76914	7691406J01	GARNISH-CENTER PILLAR,LH ترجمة فنية مطلوبة	01	W +HW	(K)
90211M	7692506J01	WELT-BACK DOOR OPENING WELT-BACK باب OPENING	01	W +HW	(K)
76921R	7692106J01	WELT-BODY SIDE,FRONT WELT-هيكل جانبي,أمامي	02	W +HW	(K)
76913G	0155305391	CLIP ترجمة فنية مطلوبة	02	W +HW	(K)
76954A	0145400241	SCREW ترجمة فنية مطلوبة	10	W +HW	10.1991 - ...
76950B	0145400241	SCREW ترجمة فنية مطلوبة	16	W +HW	10.1991 - ...
76919E	0155302301	CLIP ترجمة فنية مطلوبة	04	W +HW	10.1991 - ...
	0851061697	0851061697 ترجمة فنية مطلوبة			
76950	7695106J06	PLATE-KICKING,FRONT RH PLATE-KICKING,أمامي RH	01	W +HW	(K)
76954	7695306J01	PLATE-KICKING,REAR RH PLATE-KICKING,خلفي RH	01	W +HW	(K)
76951	7695206J06	PLATE-KICKING,FRONT LH PLATE-KICKING,أمامي LH	01	W +HW	(K)
76955	7695406J01	PLATE-KICKING,REAR LH PLATE-KICKING,خلفي LH	01	W +HW	(K)
76950H	0128100561	GROMMET-KICKING PLATE ترجمة فنية مطلوبة	08	W +HW	10.1991 - ...

780 B01 - REAR FENDER & FITTING

لوحات الكتالوج - ترجمة عنوان اللوحة تتطلب تحققاً فنياً

Group: هيكل(جانبي و خلفي) | Source: PartSouq unit

Exploded Diagram

المخطط التفجيري

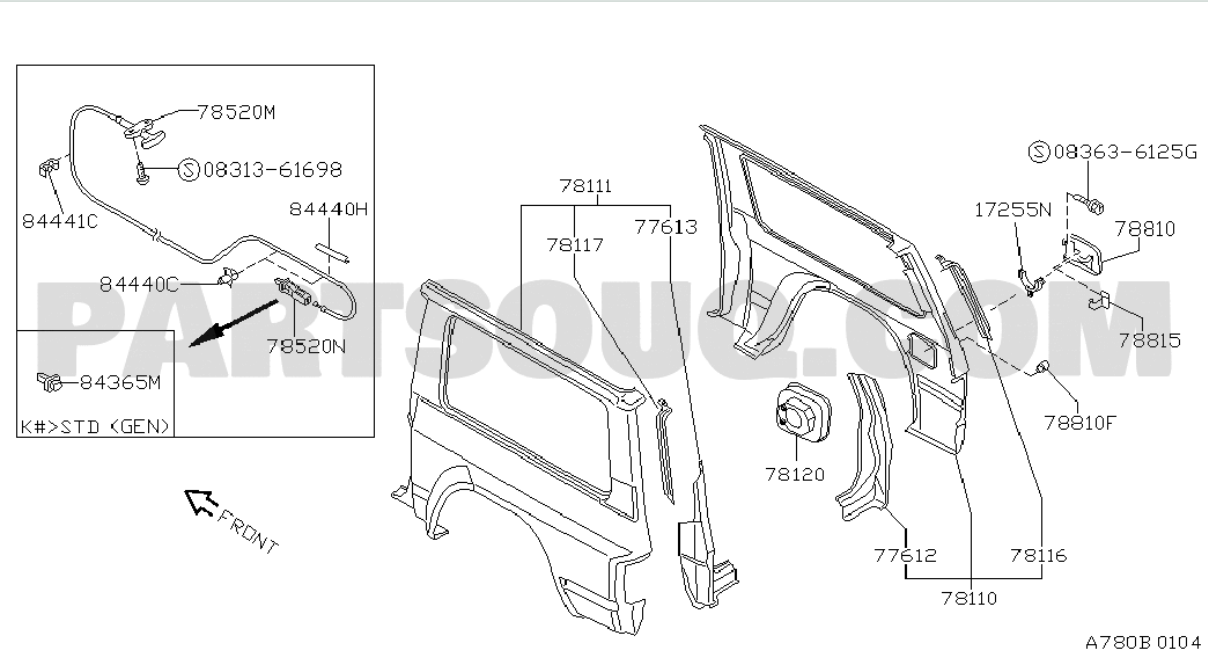

https://partsouq.com/assets/tesseract/assets/global/NISSAN201809/source/GL/B9_201508_192_780_780_B01.gif

Reference رقم الإشارة	Part Number رقم القطعة	Part Name اسم القطعة	Quantity الكمية	Applicability التطبيق	Specifications المواصفات
	083636125G	083636125G ترجمة فنية مطلوبة			
	0831361698	0831361698 ترجمة فنية مطلوبة			

Reference رقم الإشارة	Part Number رقم القطعة	Part Name اسم القطعة	Quantity الكمية	Applicability التطبيق	Specifications المواصفات
17255N	1725501G00	HOLDER-FILLER CAP ترجمة فنية مطلوبة	01	W	10.1991 - ...
77613	7762133J00	PILLAR-BACK OUTER,LH ترجمة فنية مطلوبة	01	W +HW +HV	10.1991 - 07.1995
78810	7883033J00	LID ASSY-FUEL FILLER LID مجموعة-وقود FILLER	01	W +HW +HV	10.1991 - ...
78117	7811933J00	EXTENSION-REAR FENDER,LH EXTENSION-خلفي FENDER,LH	01	W +HW +HV	10.1991 - 07.1995
78810F	0165800371	BUMPER-LID ترجمة فنية مطلوبة	02	W +HW +HV	10.1991 - 07.1995
77612	7762033J00	PILLAR-BACK OUTER,RH ترجمة فنية مطلوبة	01	W +HW +HV	10.1991 - 07.1995
78116	7811833J00	EXTENSION-REAR FENDER,RH EXTENSION-خلفي FENDER,RH	01	W +HW +HV	10.1991 - 07.1995

780 C01 - REAR FENDER & FITTING

لوحات الكتالوج - ترجمة عنوان اللوحة تتطلب تحققاً فنياً

Group: هيكل(جانبي و خلفي) | Source: PartSouq unit

Exploded Diagram

المخطط التفجيري

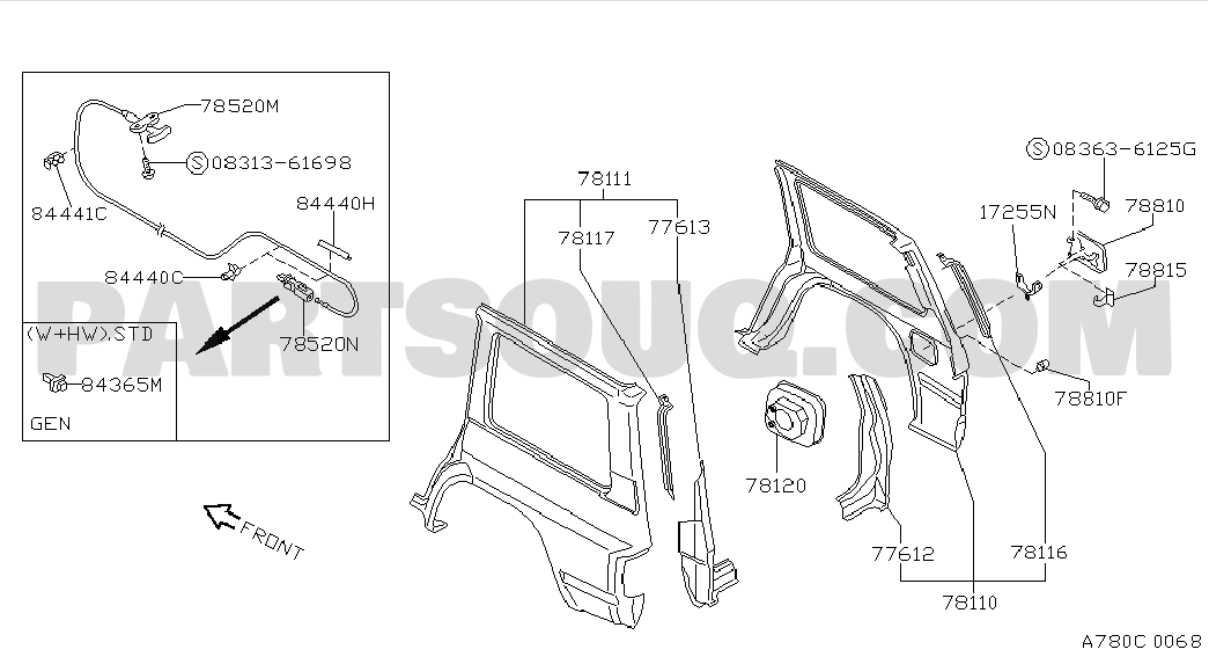

https://partsouq.com/assets/tesseract/assets/global/NISSAN201809/source/GL/B9_201508_192_780_780_C01.gif

Reference رقم الإشارة	Part Number رقم القطعة	Part Name اسم القطعة	Quantity الكمية	Applicability التطبيق	Specifications المواصفات
	083636125G	083636125G ترجمة فنية مطلوبة			
	0831361698	0831361698 ترجمة فنية مطلوبة			

Reference رقم الإشارة	Part Number رقم القطعة	Part Name اسم القطعة	Quantity الكمية	Applicability التطبيق	Specifications المواصفات
78810	7883033J00	LID ASSY-FUEL FILLER LID مجموعة-وقود FILLER	01	W +HW +HV	10.1991 - ...
17255N	1725501G00	HOLDER-FILLER CAP ترجمة فنية مطلوبة	01	W	10.1991 - ...
77613	7762133J00	PILLAR-BACK OUTER,LH ترجمة فنية مطلوبة	01	W +HW +HV	10.1991 - 07.1995
78117	7811933J00	EXTENSION-REAR FENDER,LH EXTENSION-خلفي FENDER,LH	01	W +HW +HV	10.1991 - 07.1995
78810F	0165800371	BUMPER-LID ترجمة فنية مطلوبة	02	W +HW +HV	10.1991 - 07.1995
78116	7811833J00	EXTENSION-REAR FENDER,RH EXTENSION-خلفي FENDER,RH	01	W +HW +HV	10.1991 - 07.1995
77612	7762033J00	PILLAR-BACK OUTER,RH ترجمة فنية مطلوبة	01	W +HW +HV	10.1991 - 07.1995

800 001 - FRONT DOOR PANEL & FITTING

لوحات الكتالوج - ترجمة عنوان اللوحة تتطلب تحققاً فنياً

Group: هيكل(جانبي و خلفي) | Source: PartSouq unit

Exploded Diagram

المخطط التفجيري

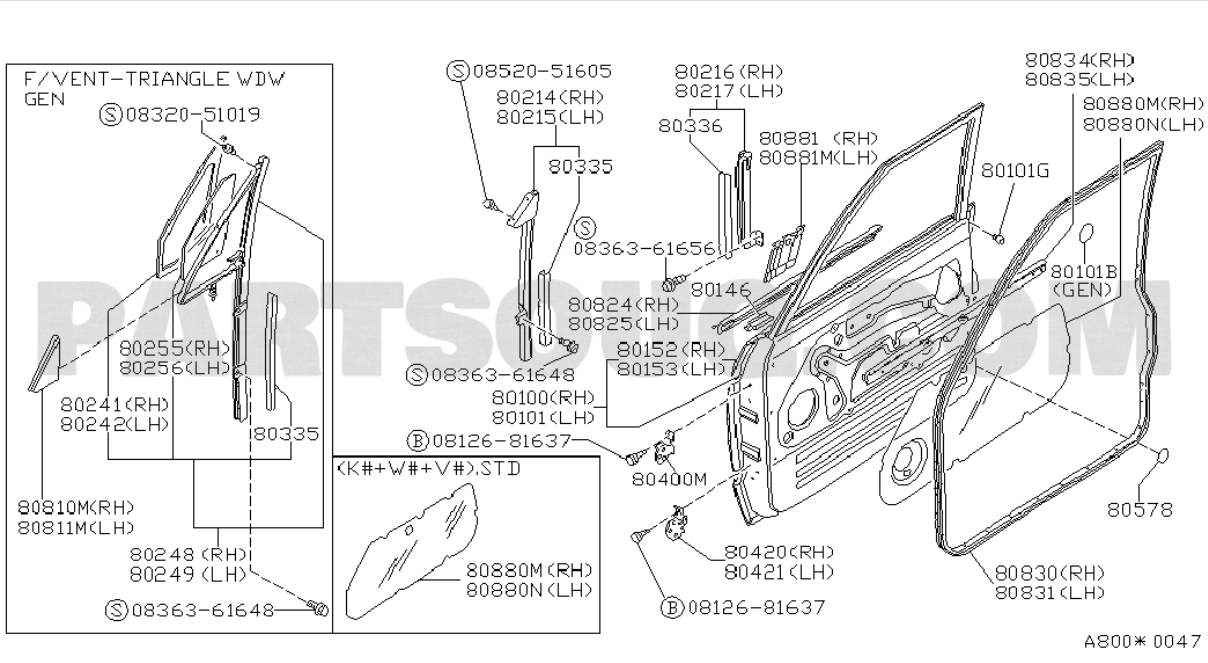

https://partsouq.com/assets/tesseract/assets/global/NISSAN201809/source/GL/B9_201508_192_800_800_001.gif

Reference رقم الإشارة	Part Number رقم القطعة	Part Name اسم القطعة	Quantity الكمية	Applicability التطبيق	Specifications المواصفات
	0852051605	0852051605 ترجمة فنية مطلوبة			
	0832051019	0832051019 ترجمة فنية مطلوبة			

Reference رقم الإشارة	Part Number رقم القطعة	Part Name اسم القطعة	Quantity الكمية	Applicability التطبيق	Specifications المواصفات
	0836361656	0836361656 ترجمة فنية مطلوبة			
	0812681637	0812681637 ترجمة فنية مطلوبة			
	0836361648	0836361648 ترجمة فنية مطلوبة			

809 001 - FRONT DOOR TRIMMING

لوحات الكتالوج - ترجمة عنوان اللوحة تتطلب تحققاً فنياً

Group: هيكل(جانبي و خلفي) | Source: PartSouq unit

Exploded Diagram

المخطط التفجيري

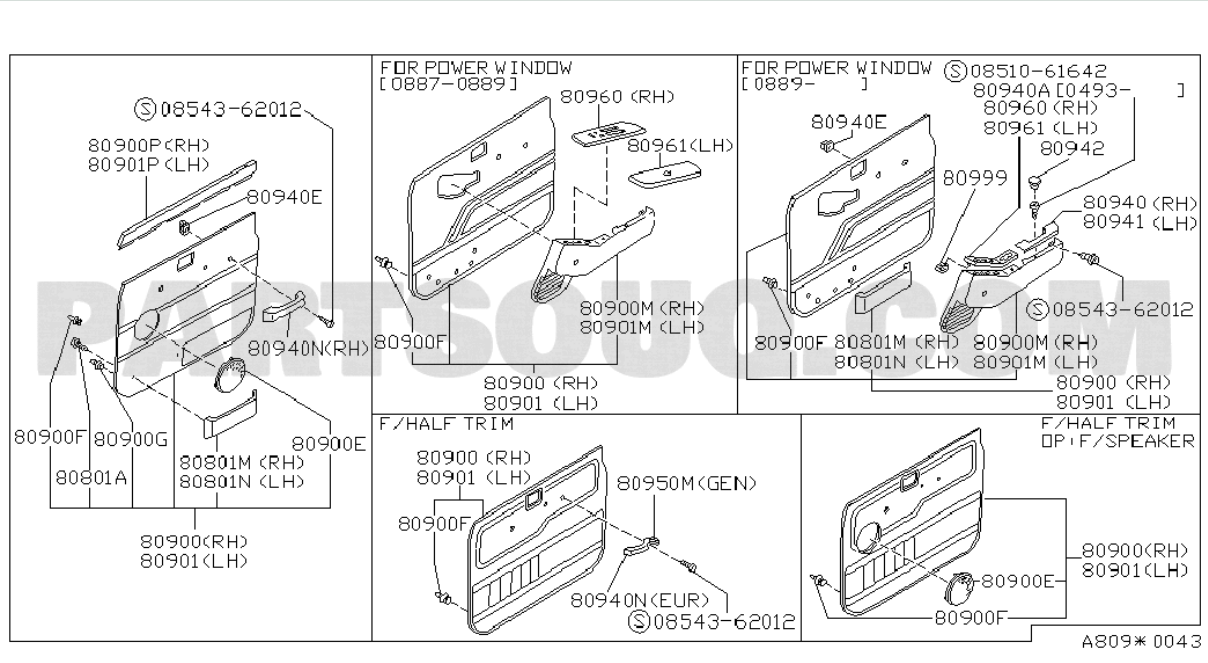

https://partsouq.com/assets/tesseract/assets/global/NISSAN201809/source/GL/B9_201508_192_809_809_001.gif

Reference رقم الإشارة	Part Number رقم القطعة	Part Name اسم القطعة	Quantity الكمية	Applicability التطبيق	Specifications المواصفات
	0851061642	0851061642 ترجمة فنية مطلوبة			
	0854362012	0854362012 ترجمة فنية مطلوبة			

820 001 - REAR DOOR PANEL & FITTING

لوحات الكتالوج - ترجمة عنوان اللوحة تتطلب تحققاً فنياً

Group: هيكل(جانبي و خلفي) | Source: PartSouq unit

Exploded Diagram

المخطط التفجيري

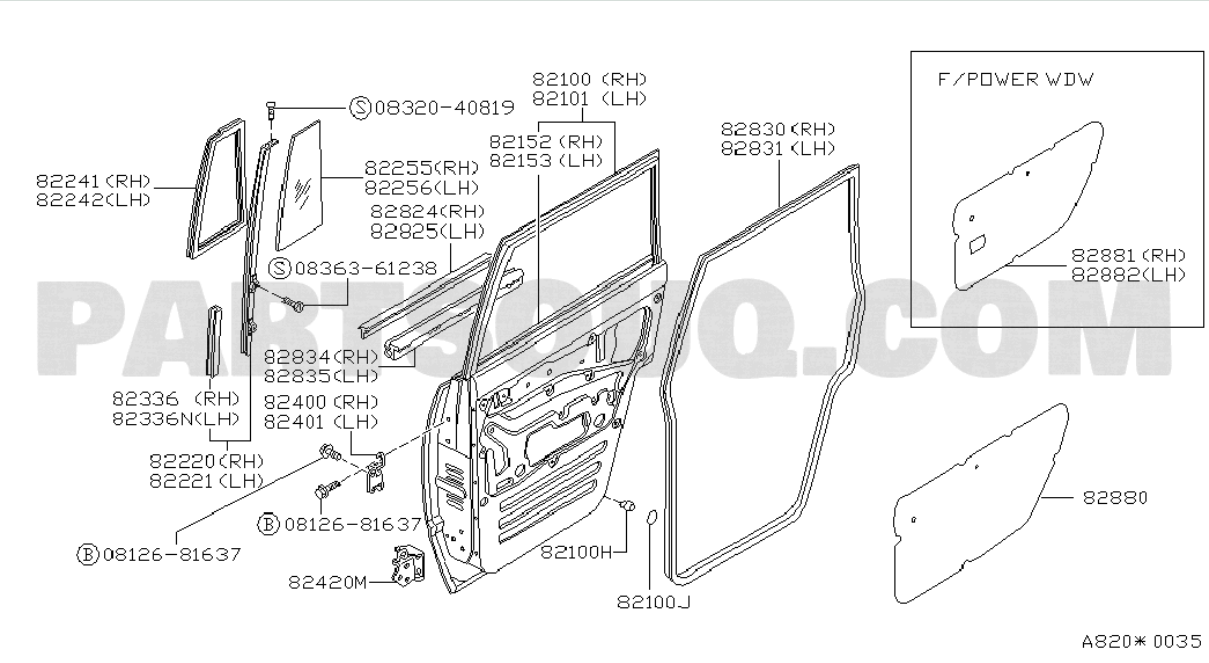

https://partsouq.com/assets/tesseract/assets/global/NISSAN201809/source/GL/B9_201508_192_820_820_001.gif

Reference رقم الإشارة	Part Number رقم القطعة	Part Name اسم القطعة	Quantity الكمية	Applicability التطبيق	Specifications المواصفات
	0832040819	0832040819 ترجمة فنية مطلوبة			
82830	8283001J00	WEATHERSTRIP-REAR DOOR,RH WEATHERSTRIP-خلفي باب,RH	01	W +HW +HV	10.1991 - ...

Reference رقم الإشارة	Part Number رقم القطعة	Part Name اسم القطعة	Quantity الكمية	Applicability التطبيق	Specifications المواصفات
82831	8283101J00	WEATHERSTRIP-REAR DOOR,LH WEATHERSTRIP-خلفي باب,LH	01	W +HW +HV	10.1991 - ...
82241	82272C6600	WEATHERSTRIP-REAR CORNER,RH WEATHERSTRIP-خلفي CORNER,RH	01	W +HW +HV	10.1991 - ...
82242	82273C6600	WEATHERSTRIP-REAR CORNER,LH WEATHERSTRIP-خلفي CORNER,LH	01	W +HW +HV	10.1991 - ...
	0836361238	0836361238 ترجمة فنية مطلوبة			
82336	8233206J00	GLASS RUN RUBBER-RH ترجمة فنية مطلوبة	01	W +HW +HV	10.1991 - ...
82400	8240021W00	HINGE ASSY-REAR DOOR,UPPER RH HINGE مجموعة-خلفي باب,علوي RH	01	W +HW +HV	10.1991 - ...
82336N	8233206J00	GLASS RUN RUBBER ترجمة فنية مطلوبة	01	W +HW +HV	10.1991 - ...
82401	8240121W00	HINGE ASSY-REAR DOOR,UPPER LH HINGE مجموعة-خلفي باب,علوي LH	01	W +HW +HV	10.1991 - ...
82220	8222206J00	SASH ASSY-REAR DOOR,CENTER RH SASH مجموعة-خلفي باب,CENTER RH	01	W +HW +HV	10.1991 - ...
82221	8222306J00	SASH ASSY-REAR DOOR,CENTER LH SASH مجموعة-خلفي باب,CENTER LH	01	W +HW +HV	10.1991 - ...
82100H	8089601E00	BUMPER-RUBBER,REAR DOOR BUMPER-RUBBER,خلفي باب	02	W +HW +HV	10.1991 - ...
	0812681637	0812681637 ترجمة فنية مطلوبة			
82420M	80420B5000	HINGE ASSY-REAR DOOR,LOWER HINGE مجموعة-خلفي باب,سفلي	02	W +HW +HV	10.1991 - ...
82100J	6089550M00	BUMPER-RUBBER,REAR DOOR BUMPER-RUBBER,خلفي باب	04	W +HW +HV	10.1991 - ...

823 001 - REAR DOOR WINDOW & REGULATOR

لوحات الكتالوج - ترجمة عنوان اللوحة تتطلب تحققاً فنياً

Group: هيكل(جانبي و خلفي) | Source: PartSouq unit

Exploded Diagram

المخطط التفجيري

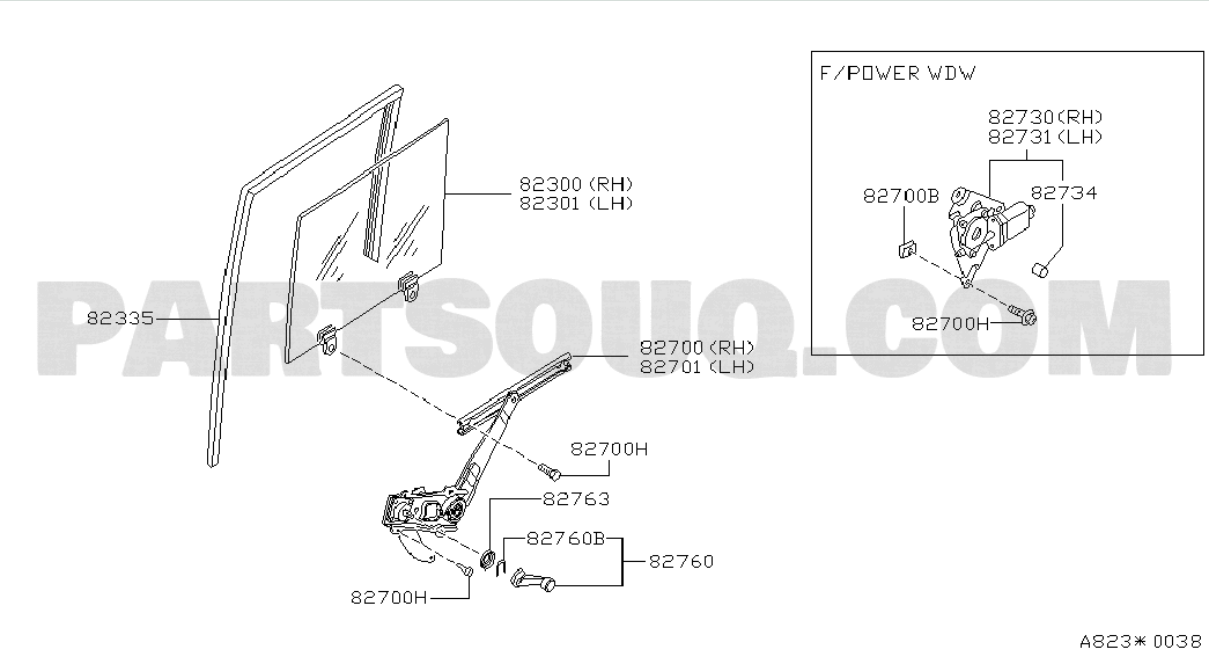

https://partsouq.com/assets/tesseract/assets/global/NISSAN201809/source/GL/B9_201508_192_823_823_001.gif

Reference رقم الإشارة	Part Number رقم القطعة	Part Name اسم القطعة	Quantity الكمية	Applicability التطبيق	Specifications المواصفات
82700H	0112500092	BOLT مسمار	08	W +HW +HV	10.1991 - ...

825 001 - REAR DOOR LOCK & HANDLE

لوحات الكتالوج - ترجمة عنوان اللوحة تتطلب تحققاً فنياً

Group: هيكل(جانبي و خلفي) | Source: PartSouq unit

Exploded Diagram

المخطط التفجيري

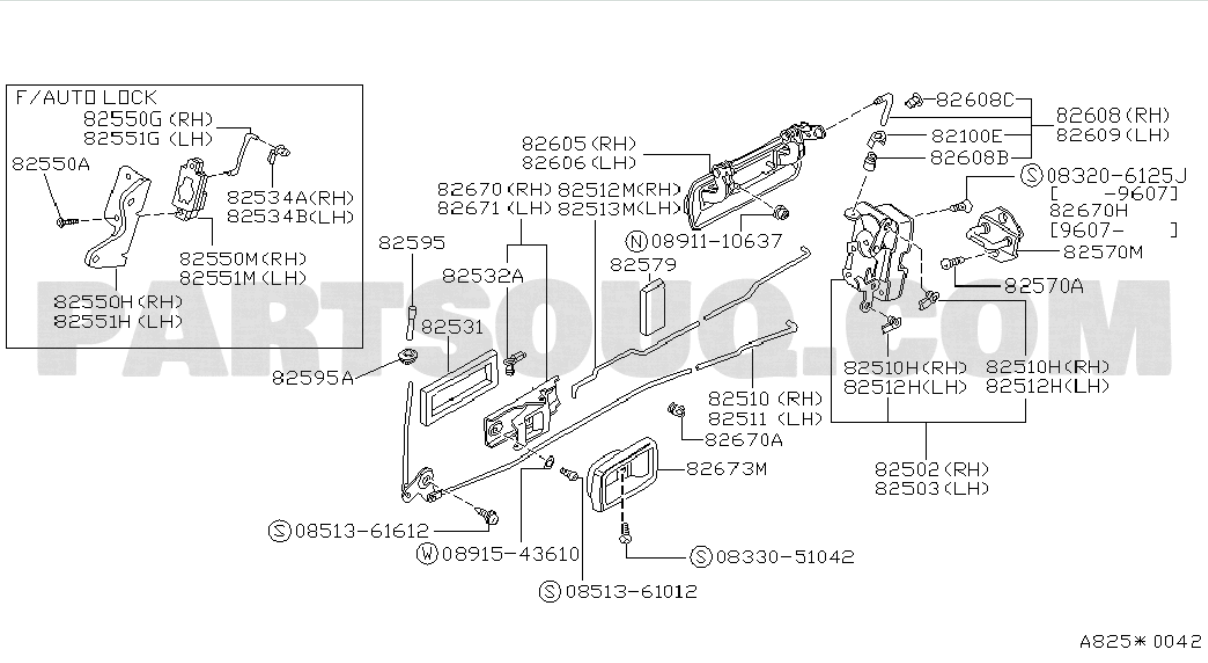

https://partsouq.com/assets/tesseract/assets/global/NISSAN201809/source/GL/B9_201508_192_825_825_001.gif

Reference رقم الإشارة	Part Number رقم القطعة	Part Name اسم القطعة	Quantity الكمية	Applicability التطبيق	Specifications المواصفات
82608C	82605C6000	HOLDER-OUTSIDE HANDLE ترجمة فنية مطلوبة	01	W +HW +HV	10.1991 - ...
82100E	82613W5000	CLIP ترجمة فنية مطلوبة	01	W +HW +HV	10.1991 - ...

Reference رقم الإشارة	Part Number رقم القطعة	Part Name اسم القطعة	Quantity الكمية	Applicability التطبيق	Specifications المواصفات
82605	80606C6800	HANDLE ASSY-OUTSIDE,REAR DOOR RH HANDLE مجموعة-OUTSIDE,خلفي باب RH	01	W +HW +HV	10.1991 - ...
82608B	80612U0103	NUT صامولة	01	W +HW +HV	10.1991 - ...
82606	80607C6800	HANDLE ASSY-OUTSIDE,REAR DOOR LH HANDLE مجموعة-OUTSIDE,خلفي باب LH	01	W +HW +HV	10.1991 - ...
	083206125J	083206125J ترجمة فنية مطلوبة			
82512M	8250606J00	ROD-REAR DOOR INSIDE HANDLE,RH ROD-خلفي باب INSIDE HANDLE,RH	01	W +HW +HV	10.1991 - ...
82513M	8250706J00	ROD-REAR DOOR INSIDE HANDLE,LH ROD-خلفي باب INSIDE HANDLE,LH	01	W +HW +HV	10.1991 - ...
	0891110637	0891110637 ترجمة فنية مطلوبة			
82595	8059501W00	KNOB-DOOR LOCK KNOB-باب LOCK	02	W +HW +HV	10.1991 - ...
82579	80845D0100	SPACER ترجمة فنية مطلوبة	02	W +HW +HV	10.1991 - 10.1996
82532A	8067301W00	HOLDER-ROD,RH ترجمة فنية مطلوبة	01	W +HW +HV	10.1991 - ...
82570A	0143200051	SCREW ترجمة فنية مطلوبة	04	W +HW +HV	10.1991 - 04.1996
82510H	80532Q0100	HOLDER-ROD ترجمة فنية مطلوبة	02	W +HW +HV	10.1991 - ...
82512H	80533Q0100	HOLDER-ROD ترجمة فنية مطلوبة	02	W +HW +HV	10.1991 - ...
82510	8251206J00	ROD ASSY-LOCK KNOB,RH ROD مجموعة-LOCK KNOB,RH	01	W +HW +HV	10.1991 - ...
82511	8251306J00	ROD ASSY-LOCK KNOB,LH ROD مجموعة-LOCK KNOB,LH	01	W +HW +HV	10.1991 - ...
	0851361612	0851361612 ترجمة فنية مطلوبة			

Reference رقم الإشارة	Part Number رقم القطعة	Part Name اسم القطعة	Quantity الكمية	Applicability التطبيق	Specifications المواصفات
	0891543610	0891543610 ترجمة فنية مطلوبة			
	0833051042	0833051042 ترجمة فنية مطلوبة			
	0851361012	0851361012 ترجمة فنية مطلوبة			

828 001 - REAR DOOR TRIMMING

لوحات الكتالوج - ترجمة عنوان اللوحة تتطلب تحققاً فنياً

Group: هيكل(جانبي و خلفي) | Source: PartSouq unit

Exploded Diagram

المخطط التفجيري

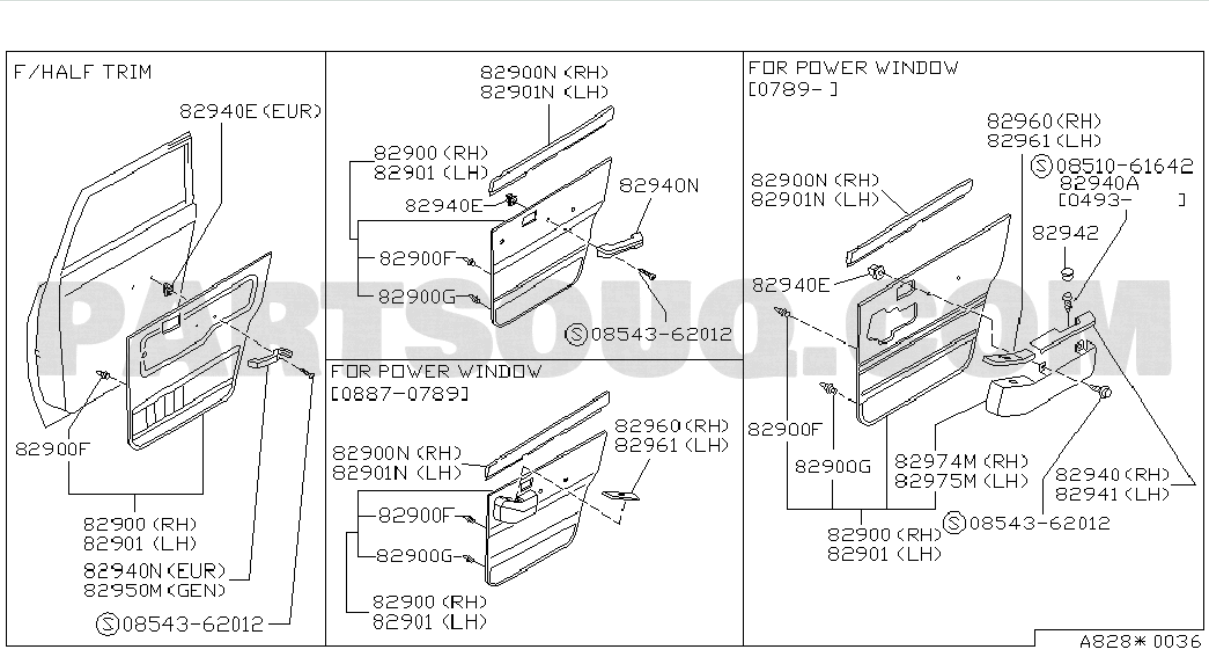

https://partsouq.com/assets/tesseract/assets/global/NISSAN201809/source/GL/B9_201508_192_828_828_001.gif

Reference رقم الإشارة	Part Number رقم القطعة	Part Name اسم القطعة	Quantity الكمية	Applicability التطبيق	Specifications المواصفات
	0851061642	0851061642 ترجمة فنية مطلوبة			
82900F	0155308361	CLIP ترجمة فنية مطلوبة	**	W +HW +HV	GRAY

Reference رقم الإشارة	Part Number رقم القطعة	Part Name اسم القطعة	Quantity الكمية	Applicability التطبيق	Specifications المواصفات
	0854362012	0854362012 ترجمة فنية مطلوبة			

830 B01 - SIDE WINDOW

لوحات الكتالوج - ترجمة عنوان اللوحة تتطلب تحققاً فنياً

Group: هيكل(جانبي و خلفي) | Source: PartSouq unit

Exploded Diagram

المخطط التفجيري

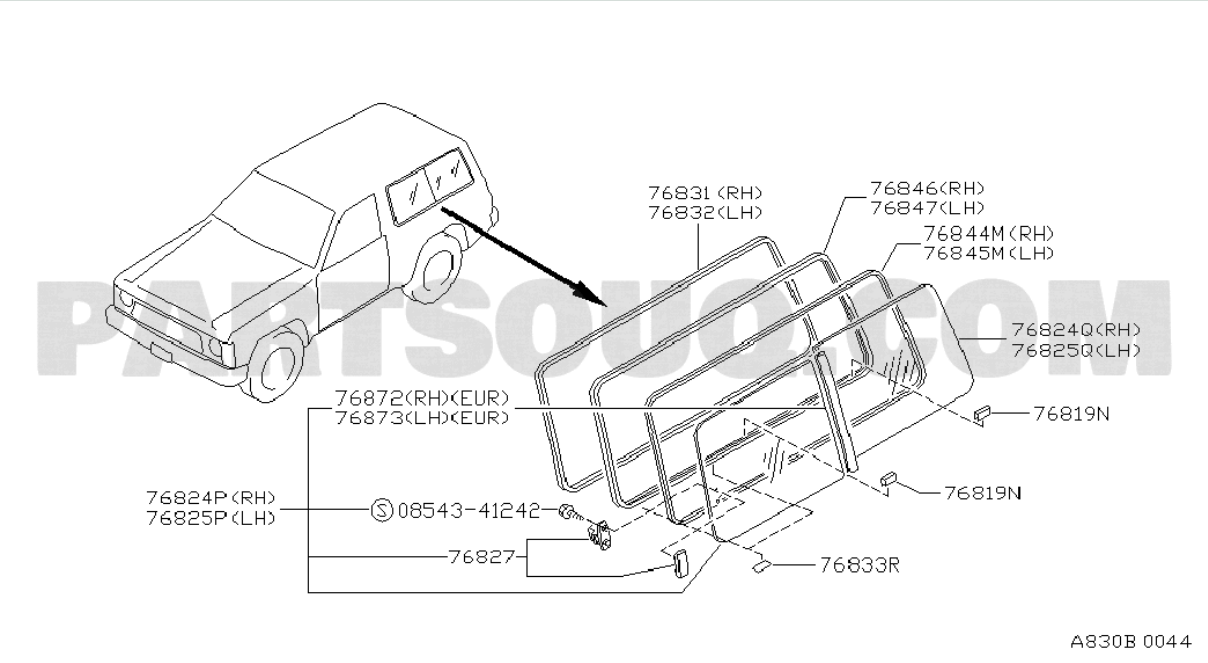

https://partsouq.com/assets/tesseract/assets/global/NISSAN201809/source/GL/B9_201508_192_830_830_B01.gif

Reference رقم الإشارة	Part Number رقم القطعة	Part Name اسم القطعة	Quantity الكمية	Applicability التطبيق	Specifications المواصفات
	0854341242	0854341242 ترجمة فنية مطلوبة			

849 001 - TRUNK & LUGGAGE ROOM TRIMMING

لوحات الكتالوج - ترجمة عنوان اللوحة تتطلب تحققاً فنياً

Group: هيكل(جانبي و خلفي) | Source: PartSouq unit

Exploded Diagram

المخطط التفجيري

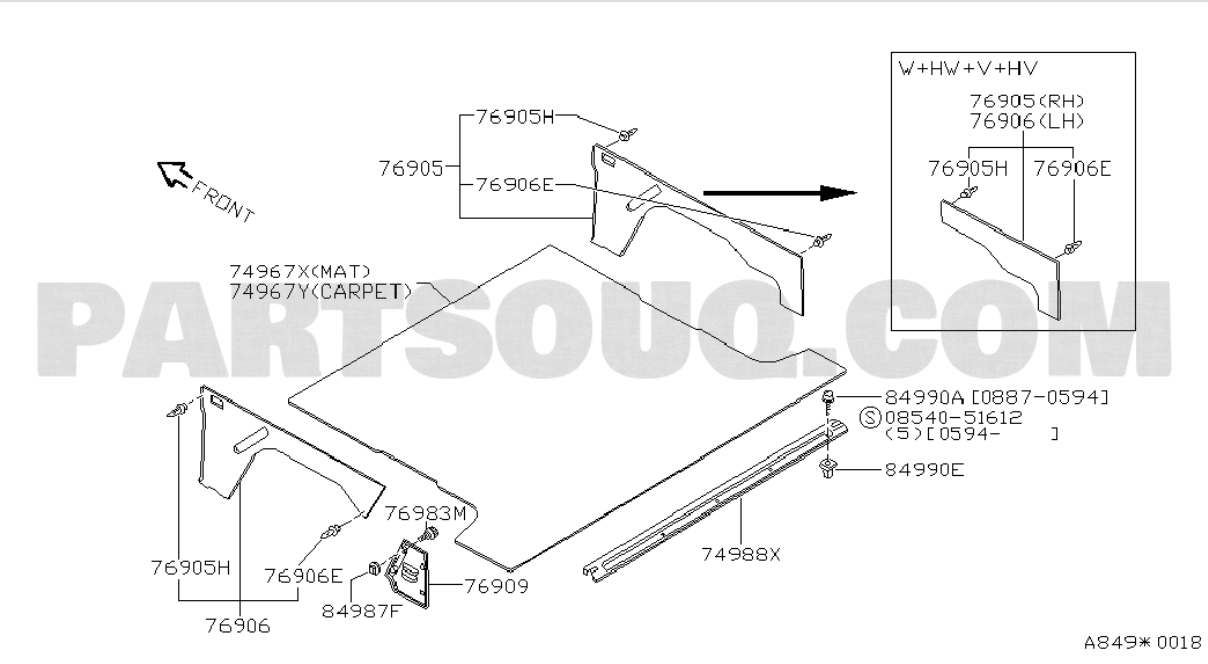

https://partsouq.com/assets/tesseract/assets/global/NISSAN201809/source/GL/B9_201508_192_849_849_001.gif

Reference رقم الإشارة	Part Number رقم القطعة	Part Name اسم القطعة	Quantity الكمية	Applicability التطبيق	Specifications المواصفات
76905	8495006J06	FINISHER-LUGGAGE SIDE,RH FINISHER-LUGGAGE جانبي,RH	01	W +HW +HV	(K)
	0854051612	0854051612 ترجمة فنية مطلوبة			

Reference رقم الإشارة	Part Number رقم القطعة	Part Name اسم القطعة	Quantity الكمية	Applicability التطبيق	Specifications المواصفات
76905H	0155308371	CLIP ترجمة فنية مطلوبة	08	W +HW +HV	10.1991 - ...
76906E	0155305161	CLIP ترجمة فنية مطلوبة	12	W +HW +HV	10.1991 - ...
76906	8495106J06	FINISHER-LUGGAGE SIDE,LH FINISHER-LUGGAGE جانبي,LH	01	W +HW +HV	(K)

850 B01 - REAR BUMPER

لوحات الكتالوج - ترجمة عنوان اللوحة تتطلب تحققاً فنياً

Group: هيكل(جانبي و خلفي) | Source: PartSouq unit

Exploded Diagram

المخطط التفجيري

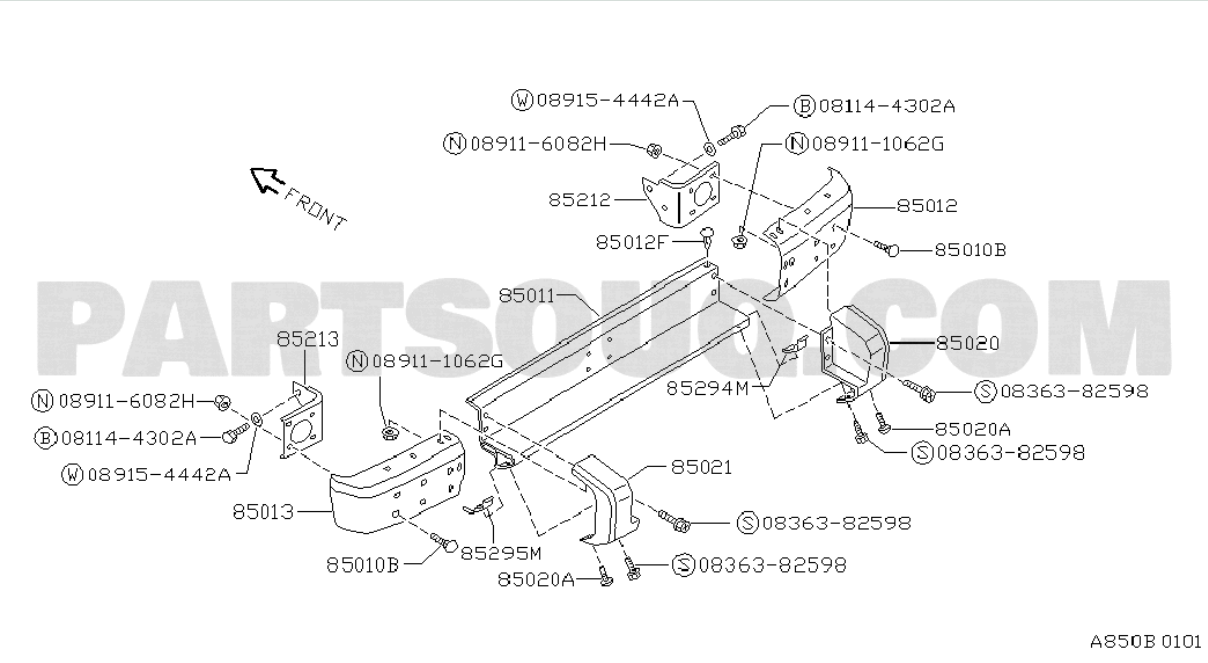

https://partsouq.com/assets/tesseract/assets/global/NISSAN201809/source/GL/B9_201508_192_850_850_B01.gif

Reference رقم الإشارة	Part Number رقم القطعة	Part Name اسم القطعة	Quantity الكمية	Applicability التطبيق	Specifications المواصفات
	089111062G	089111062G ترجمة فنية مطلوبة			
	089116082H	089116082H ترجمة فنية مطلوبة			

Reference رقم الإشارة	Part Number رقم القطعة	Part Name اسم القطعة	Quantity الكمية	Applicability التطبيق	Specifications المواصفات
	081144302A	081144302A ترجمة فنية مطلوبة			
	089154442A	089154442A ترجمة فنية مطلوبة			
	0836382598	0836382598 ترجمة فنية مطلوبة			

900 001 - BACK DOOR PANEL & FITTING

لوحات الكتالوج - ترجمة عنوان اللوحة تتطلب تحققاً فنياً

Group: BODY(BACK DOOR & REAR BODY) | Source: PartSouq unit

Exploded Diagram

المخطط التفجيري

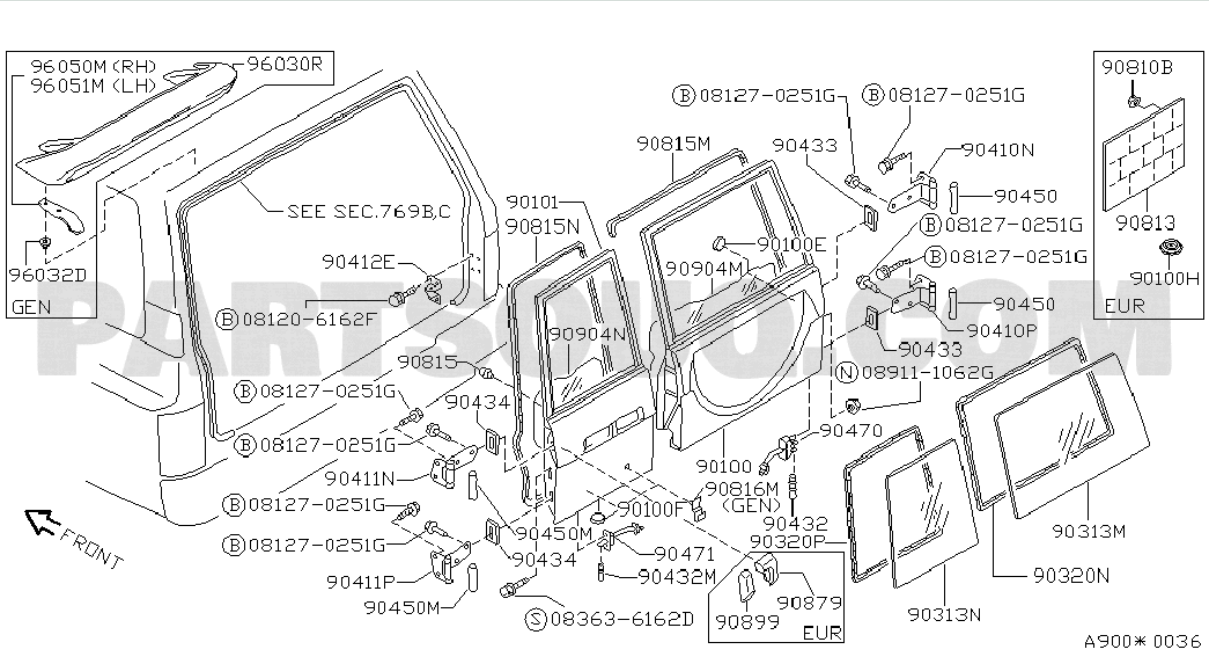

https://partsouq.com/assets/tesseract/assets/global/NISSAN201809/source/GL/B9_201508_192_900_900_001.gif

Reference رقم الإشارة	Part Number رقم القطعة	Part Name اسم القطعة	Quantity الكمية	Applicability التطبيق	Specifications المواصفات
	081206162F	081206162F ترجمة فنية مطلوبة			
	089111062G	089111062G ترجمة فنية مطلوبة			

Reference رقم الإشارة	Part Number رقم القطعة	Part Name اسم القطعة	Quantity الكمية	Applicability التطبيق	Specifications المواصفات
	081270251G	081270251G ترجمة فنية مطلوبة			
	083636162D	083636162D ترجمة فنية مطلوبة			

909 001 - BACK DOOR TRIMMING

لوحات الكتالوج - ترجمة عنوان اللوحة تتطلب تحققاً فنياً

Group: BODY(BACK DOOR & REAR BODY) | Source: PartSouq unit

Exploded Diagram

المخطط التفجيري

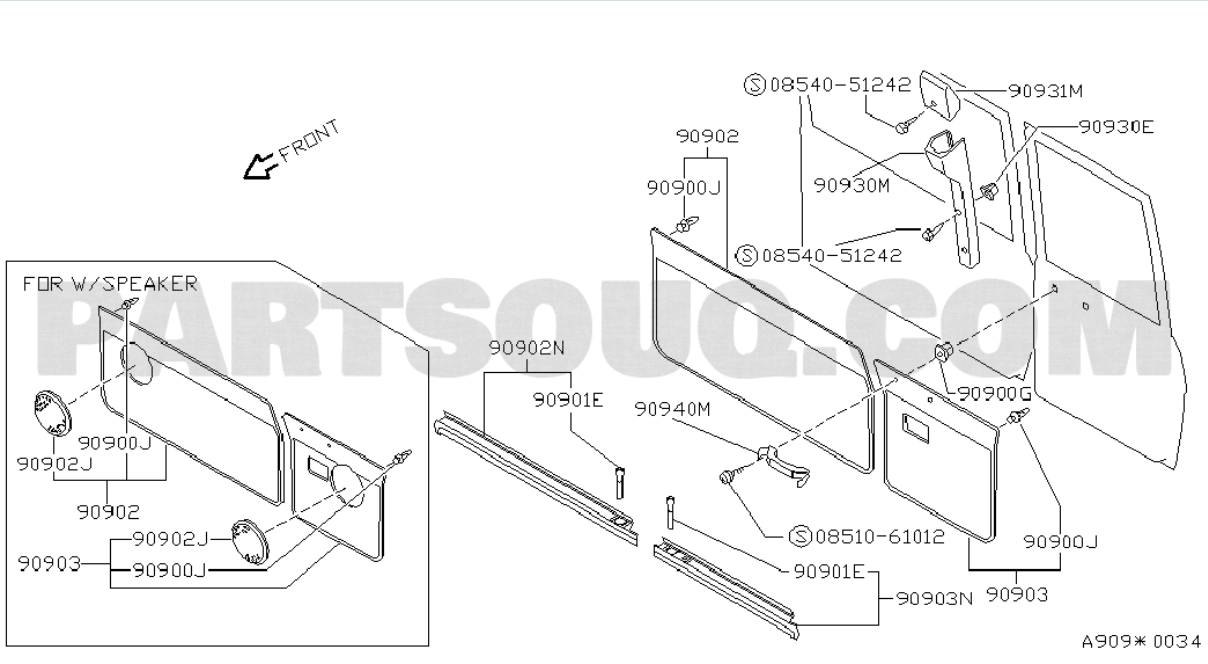

https://partsouq.com/assets/tesseract/assets/global/NISSAN201809/source/GL/B9_201508_192_909_909_001.gif

Reference رقم الإشارة	Part Number رقم القطعة	Part Name اسم القطعة	Quantity الكمية	Applicability التطبيق	Specifications المواصفات
	0854051242	0854051242 ترجمة فنية مطلوبة			

963 001 - REAR VIEW MIRROR; OUTSIDE MIRROR

لوحات الكتالوج - ترجمة عنوان اللوحة تتطلب تحققاً فنياً

Group: MISCELLANEOUS | Source: PartSouq unit

Exploded Diagram

المخطط التفجيري

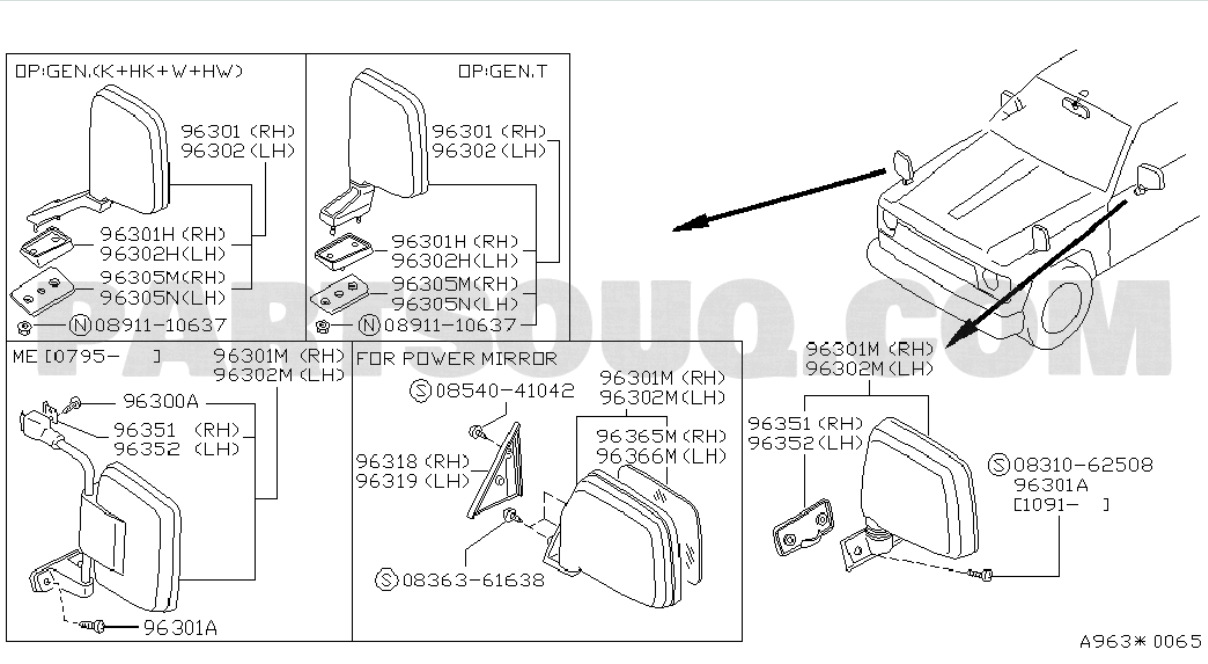

https://partsouq.com/assets/tesseract/assets/global/NISSAN201809/source/GL/B9_201508_192_963_963_001.gif

Reference رقم الإشارة	Part Number رقم القطعة	Part Name اسم القطعة	Quantity الكمية	Applicability التطبيق	Specifications المواصفات
	0891110637	0891110637 ترجمة فنية مطلوبة			
	0854041042	0854041042 ترجمة فنية مطلوبة			

Reference رقم الإشارة	Part Number رقم القطعة	Part Name اسم القطعة	Quantity الكمية	Applicability التطبيق	Specifications المواصفات
	0831062508	0831062508 ترجمة فنية مطلوبة			
	0836361638	0836361638 ترجمة فنية مطلوبة			

963 002 - REAR VIEW MIRROR; INSIDE MIRROR

لوحات الكتالوج - ترجمة عنوان اللوحة تتطلب تحققاً فنياً

Group: MISCELLANEOUS | Source: PartSouq unit

Exploded Diagram

المخطط التفجيري

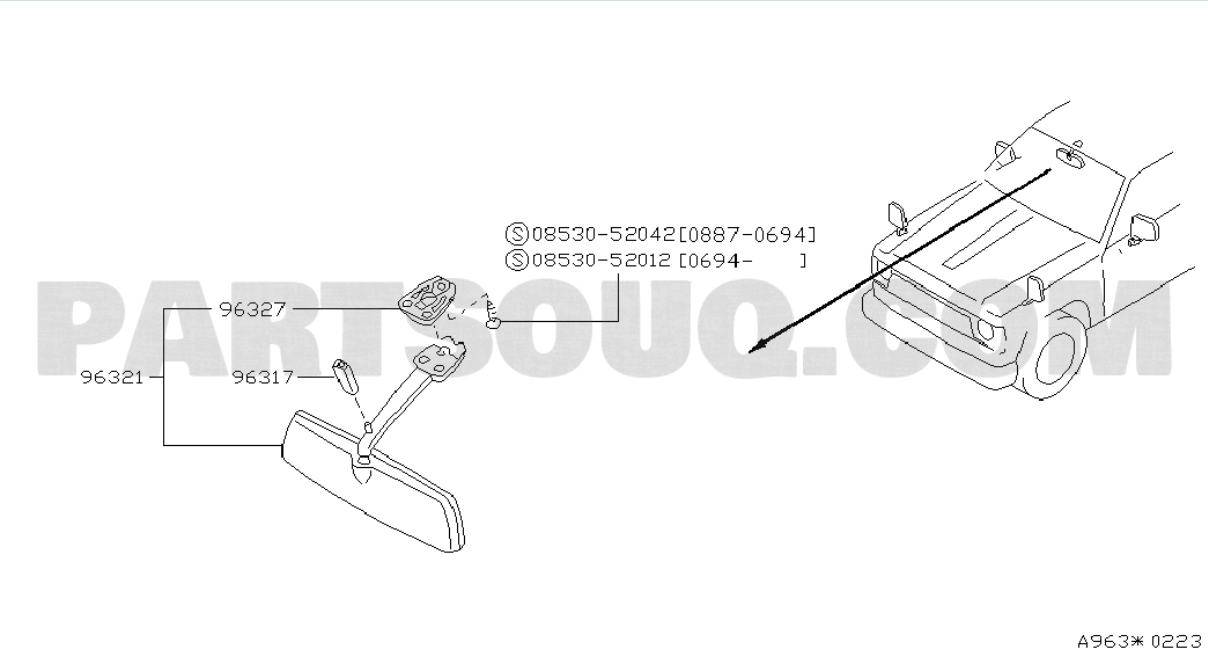

https://partsouq.com/assets/tesseract/assets/global/NISSAN201809/source/GL/B9_201508_192_963_963_002.gif

Reference رقم الإشارة	Part Number رقم القطعة	Part Name اسم القطعة	Quantity الكمية	Applicability التطبيق	Specifications المواصفات
	0853052042	0853052042 ترجمة فنية مطلوبة			
	0853052012	0853052012 ترجمة فنية مطلوبة			

964 001 - SUNVISOR

لوحات الكتالوج - ترجمة عنوان اللوحة تتطلب تحققاً فنياً

Group: MISCELLANEOUS | Source: PartSouq unit

Exploded Diagram

المخطط التفجيري

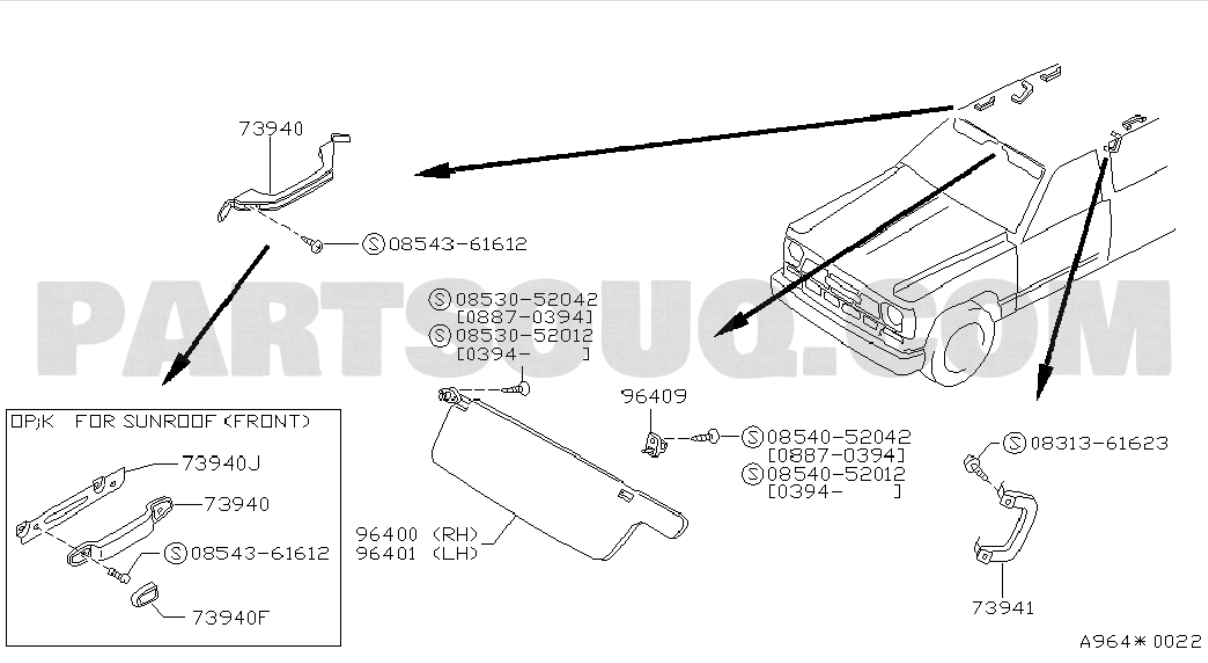

https://partsouq.com/assets/tesseract/assets/global/NISSAN201809/source/GL/B9_201508_192_964_964_001.gif

Reference رقم الإشارة	Part Number رقم القطعة	Part Name اسم القطعة	Quantity الكمية	Applicability التطبيق	Specifications المواصفات
	0853052042	0853052042 ترجمة فنية مطلوبة			
	0853052012	0853052012 ترجمة فنية مطلوبة			

Reference رقم الإشارة	Part Number رقم القطعة	Part Name اسم القطعة	Quantity الكمية	Applicability التطبيق	Specifications المواصفات
	0854052042	0854052042 ترجمة فنية مطلوبة			
	0831361623	0831361623 ترجمة فنية مطلوبة			
	0854052012	0854052012 ترجمة فنية مطلوبة			
	0854361612	0854361612 ترجمة فنية مطلوبة			
73941	7394006J81	ASSIST STRAP-REAR ASSIST STRAP-خلفي	02	W +HW +HV	(K)

969 002 - CONSOLE BOX; NO.2

لوحات الكتالوج - ترجمة عنوان اللوحة تتطلب تحققاً فنياً

Group: MISCELLANEOUS | Source: PartSouq unit

Exploded Diagram

المخطط التفجيري

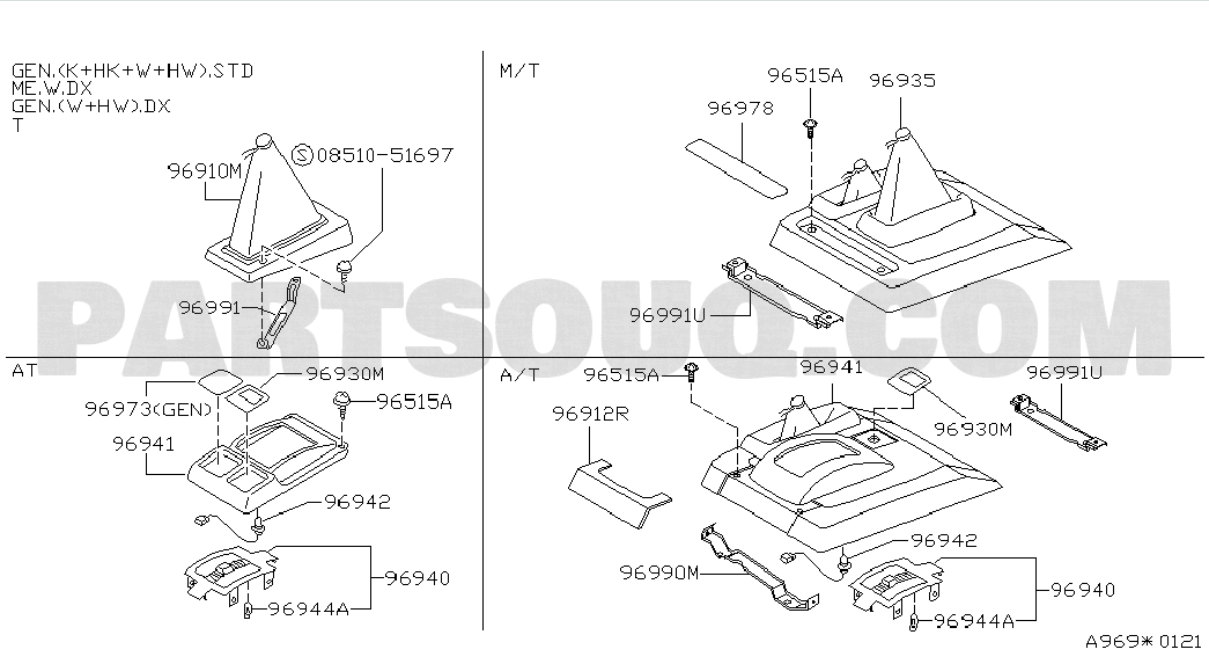

https://partsouq.com/assets/tesseract/assets/global/NISSAN201809/source/GL/B9_201508_192_969_969_002.gif

Reference رقم الإشارة	Part Number رقم القطعة	Part Name اسم القطعة	Quantity الكمية	Applicability التطبيق	Specifications المواصفات
	0851051697	0851051697 ترجمة فنية مطلوبة			

991 001 - CAUTION PLATE & LABEL

لوحات الكتالوج - ترجمة عنوان اللوحة تتطلب تحققاً فنياً

Group: MISCELLANEOUS | Source: PartSouq unit

Exploded Diagram

المخطط التفجيري

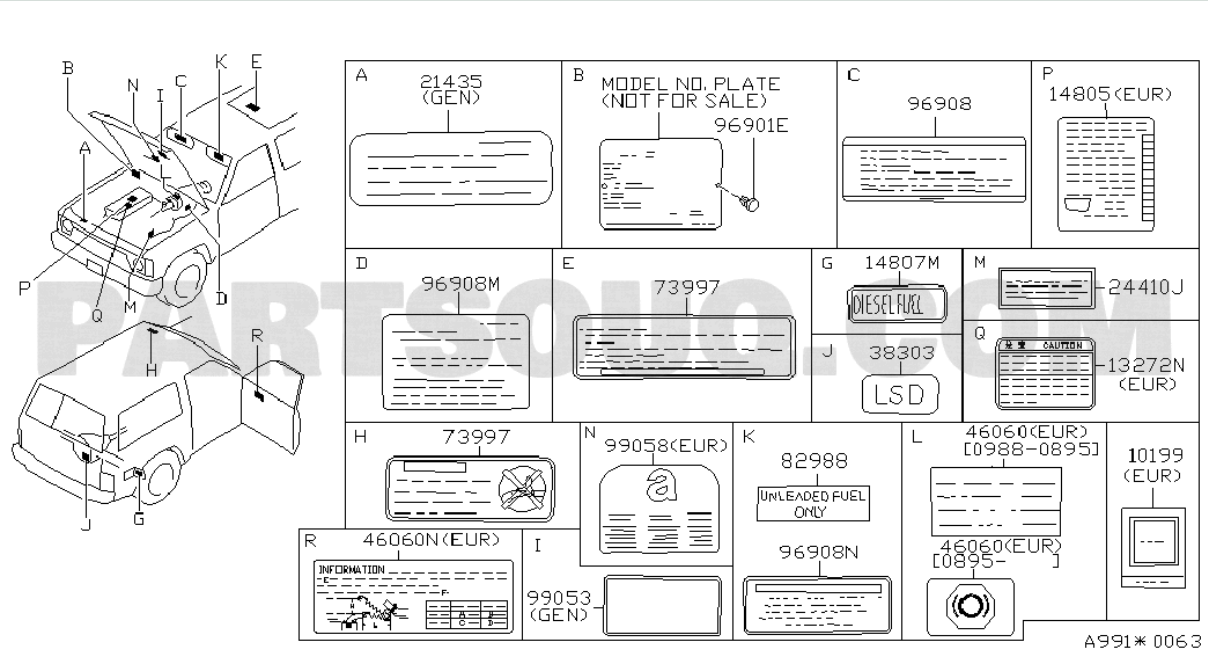

https://partsouq.com/assets/tesseract/assets/global/NISSAN201809/source/GL/B9_201508_192_991_991_001.gif

Reference رقم الإشارة	Part Number رقم القطعة	Part Name اسم القطعة	Quantity الكمية	Applicability التطبيق	Specifications المواصفات
21435	2143589912	LABEL-CAUTION,RADIATOR ترجمة فنية مطلوبة	01	TB42S	F/CAP

995 001 - TOOL KIT & MAINTENANCE MANUAL

لوحات الكتالوج - ترجمة عنوان اللوحة تتطلب تحققاً فنياً

Group: MISCELLANEOUS | Source: PartSouq unit

Exploded Diagram

المخطط التفجيري

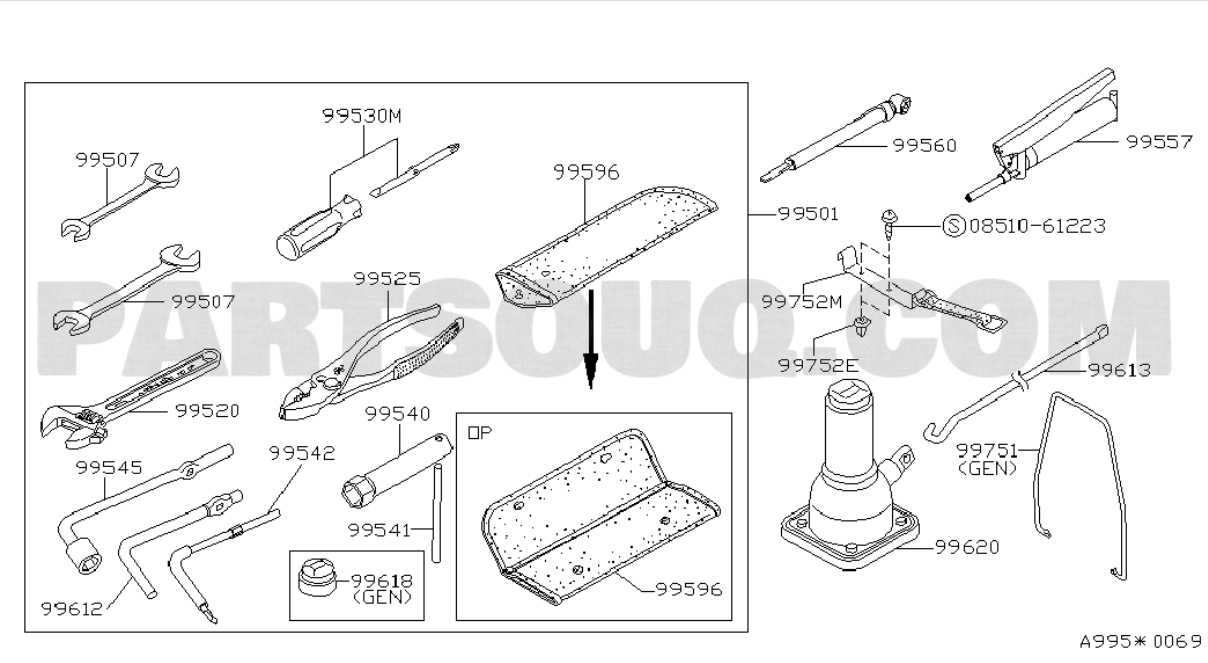

https://partsouq.com/assets/tesseract/assets/global/NISSAN201809/source/GL/B9_201508_192_995_995_001.gif

Reference رقم الإشارة	Part Number رقم القطعة	Part Name اسم القطعة	Quantity الكمية	Applicability التطبيق	Specifications المواصفات
	0851061223	0851061223 ترجمة فنية مطلوبة			
99752M	9965141G00	CLAMP-TOOL BAG ترجمة فنية مطلوبة	01	W +HW +HV	10.1991 - ...

Missing Detail Report

تقرير التفاصيل الناقصة

Complete parts extraction is not yet available for this model source.

استخراج القطع الكامل غير متوفر بعد لمصدر هذا الموديل.

Market السوق	Model الموديل	Body Style نوع الهيكل	Engine المحرك	Grade الفئة	Production From بداية الإنتاج	Production To نهاية الإنتاج	Notes ملاحظات	Source المصدر
Australia (RHD)	SAFARI	WAGON	TD42	STD	08.1987	02.1999	Verification Required - full EPC plates, diagrams, supersessions, and replacements not extracted yet. يتطلب التحقق - لم يتم استخراج لوحات EPC الكاملة والمخططات وأرقام الاستبدال لهذا المصدر بعد.	PartSouq vehicle
Australia (RHD)	SAFARI	PICKUP A-CHASSIS	TD42	STD	08.1987	02.1999	Verification Required - full EPC plates, diagrams, supersessions, and replacements not extracted yet. يتطلب التحقق - لم يتم استخراج لوحات EPC الكاملة والمخططات وأرقام الاستبدال لهذا المصدر بعد.	PartSouq vehicle
Australia (RHD)	SAFARI	PICKUP	TD42	STD	08.1987	02.1999	Verification Required - full EPC plates, diagrams, supersessions, and replacements not extracted yet. يتطلب التحقق - لم يتم استخراج لوحات EPC الكاملة والمخططات وأرقام الاستبدال لهذا المصدر بعد.	PartSouq vehicle
Australia (RHD)	SAFARI	WAGON	RB30S	DX/3.0ST	08.1987	02.1999	Verification Required - full EPC plates, diagrams,	PartSouq vehicle

Market السوق	Model الموديل	Body Style نوع الهيكل	Engine المحرك	Grade الفئة	Production From بداية الإنتاج	Production To نهاية الإنتاج	Notes ملاحظات	Source المصدر
							supersessions, and replacements not extracted yet. يتطلب التحقق - لم يتم استخراج لوحات EPC الكاملة والمخططات وأرقام الاستبدال لهذا المصدر بعد.	
Australia (RHD)	SAFARI	WAGON	TD42	STD	08.1987	08.1995	Verification Required - full EPC plates, diagrams, supersessions, and replacements not extracted yet. يتطلب التحقق - لم يتم استخراج لوحات EPC الكاملة والمخططات وأرقام الاستبدال لهذا المصدر بعد.	PartSouq vehicle
Australia (RHD)	SAFARI	WAGON	RD28T	STD	08.1995	02.1999	Verification Required - full EPC plates, diagrams, supersessions, and replacements not extracted yet. يتطلب التحقق - لم يتم استخراج لوحات EPC الكاملة والمخططات وأرقام الاستبدال لهذا المصدر بعد.	PartSouq vehicle
Australia (RHD)	SAFARI	WAGON	RD28T	STD	08.1995	02.1999	Verification Required - full EPC plates, diagrams, supersessions, and replacements not extracted yet. يتطلب التحقق - لم يتم استخراج لوحات EPC الكاملة والمخططات وأرقام الاستبدال لهذا المصدر بعد.	PartSouq vehicle
Australia (RHD)	SAFARI	PICKUP A-CHASSIS	TD42	DX/AD	10.1991	02.1999	Verification Required - full EPC plates, diagrams, supersessions, and replacements not extracted yet. يتطلب التحقق - لم يتم استخراج لوحات EPC الكاملة والمخططات	PartSouq vehicle

Market السوق	Model الموديل	Body Style نوع الهيكل	Engine المحرك	Grade الفئة	Production From بداية الإنتاج	Production To نهاية الإنتاج	Notes ملاحظات	Source المصدر
							وأرقام الاستبدال لهذا المصدر بعد.	
Australia (RHD)	SAFARI	WAGON	TB42E	TI/AD	10.1991	02.1999	Verification Required - full EPC plates, diagrams, supersessions, and replacements not extracted yet. يتطلب التحقق - لم يتم استخراج لوحات EPC الكاملة والمخططات وأرقام الاستبدال لهذا المصدر بعد.	PartSouq vehicle
Australia (RHD)	SAFARI	WAGON	TB42E	TI/AD	10.1991	02.1999	Verification Required - full EPC plates, diagrams, supersessions, and replacements not extracted yet. يتطلب التحقق - لم يتم استخراج لوحات EPC الكاملة والمخططات وأرقام الاستبدال لهذا المصدر بعد.	PartSouq vehicle
Australia (RHD)	SAFARI	WAGON	TB42E	TIL/GR	10.1991	02.1999	Verification Required - full EPC plates, diagrams, supersessions, and replacements not extracted yet. يتطلب التحقق - لم يتم استخراج لوحات EPC الكاملة والمخططات وأرقام الاستبدال لهذا المصدر بعد.	PartSouq vehicle
Australia (RHD)	SAFARI	WAGON	TB42E	TIL/GR	10.1991	02.1999	Verification Required - full EPC plates, diagrams, supersessions, and replacements not extracted yet. يتطلب التحقق - لم يتم استخراج لوحات EPC الكاملة والمخططات وأرقام الاستبدال لهذا المصدر بعد.	PartSouq vehicle
Australia (RHD)	SAFARI	WAGON	TD42	TI	10.1991	08.1995	Verification Required - full EPC plates, diagrams,	PartSouq vehicle

Market السوق	Model الموديل	Body Style نوع الهيكل	Engine المحرك	Grade الفئة	Production From بداية الإنتاج	Production To نهاية الإنتاج	Notes ملاحظات	Source المصدر
							supersessions, and replacements not extracted yet. يتطلب التحقق - لم يتم استخراج لوحات EPC الكاملة والمخططات وأرقام الاستبدال لهذا المصدر بعد.	
Australia (RHD)	SAFARI	WAGON	TD42	TI/AD	10.1991	02.1999	Verification Required - full EPC plates, diagrams, supersessions, and replacements not extracted yet. يتطلب التحقق - لم يتم استخراج لوحات EPC الكاملة والمخططات وأرقام الاستبدال لهذا المصدر بعد.	PartSouq vehicle
Australia (RHD)	SAFARI	WAGON	RD28T	DX	10.1994	02.1999	Verification Required - full EPC plates, diagrams, supersessions, and replacements not extracted yet. يتطلب التحقق - لم يتم استخراج لوحات EPC الكاملة والمخططات وأرقام الاستبدال لهذا المصدر بعد.	PartSouq vehicle
Australia (RHD)	SAFARI	WAGON	RD28T	TI/AD	10.1994	02.1999	Verification Required - full EPC plates, diagrams, supersessions, and replacements not extracted yet. يتطلب التحقق - لم يتم استخراج لوحات EPC الكاملة والمخططات وأرقام الاستبدال لهذا المصدر بعد.	PartSouq vehicle
Europe (LHD)	PATROL	VAN	RD28T	SLX	08.1993	09.1997	Verification Required - full EPC plates, diagrams, supersessions, and replacements not extracted yet. يتطلب التحقق - لم يتم استخراج لوحات EPC الكاملة والمخططات	PartSouq vehicle

Market السوق	Model الموديل	Body Style نوع الهيكل	Engine المحرك	Grade الفئة	Production From بداية الإنتاج	Production To نهاية الإنتاج	Notes ملاحظات	Source المصدر
							وأرقام الاستبدال لهذا المصدر بعد.	
Europe (LHD)	PATROL	WAGON	RD28T	DX	09.1988	09.1997	Verification Required - full EPC plates, diagrams, supersessions, and replacements not extracted yet. يتطلب التحقق - لم يتم استخراج لوحات EPC الكاملة والمخططات وأرقام الاستبدال لهذا المصدر بعد.	PartSouq vehicle
Europe (LHD)	PATROL	HARDTOP	RD28T	DX	09.1988	09.1997	Verification Required - full EPC plates, diagrams, supersessions, and replacements not extracted yet. يتطلب التحقق - لم يتم استخراج لوحات EPC الكاملة والمخططات وأرقام الاستبدال لهذا المصدر بعد.	PartSouq vehicle
Europe (LHD)	PATROL	WAGON	TB42E	SLX	10.1991	09.1997	Verification Required - full EPC plates, diagrams, supersessions, and replacements not extracted yet. يتطلب التحقق - لم يتم استخراج لوحات EPC الكاملة والمخططات وأرقام الاستبدال لهذا المصدر بعد.	PartSouq vehicle
Europe (LHD)	PATROL	WAGON	TB42E	SGX/SE	10.1991	09.1997	Verification Required - full EPC plates, diagrams, supersessions, and replacements not extracted yet. يتطلب التحقق - لم يتم استخراج لوحات EPC الكاملة والمخططات وأرقام الاستبدال لهذا المصدر بعد.	PartSouq vehicle
Europe (LHD)	PATROL	WAGON	TB42E	SGX/SE	10.1991	09.1997	Verification Required - full EPC plates, diagrams,	PartSouq vehicle

Market السوق	Model الموديل	Body Style نوع الهيكل	Engine المحرك	Grade الفئة	Production From بداية الإنتاج	Production To نهاية الإنتاج	Notes ملاحظات	Source المصدر
							supersessions, and replacements not extracted yet. يتطلب التحقق - لم يتم استخراج لوحات EPC الكاملة والمخططات وأرقام الاستبدال لهذا المصدر بعد.	
Europe (LHD)	PATROL	HARDTOP	RD28T	SLX	10.1991	09.1997	Verification Required - full EPC plates, diagrams, supersessions, and replacements not extracted yet. يتطلب التحقق - لم يتم استخراج لوحات EPC الكاملة والمخططات وأرقام الاستبدال لهذا المصدر بعد.	PartSouq vehicle
Europe (LHD)	PATROL	HARDTOP	RD28T	LX	10.1991	09.1997	Verification Required - full EPC plates, diagrams, supersessions, and replacements not extracted yet. يتطلب التحقق - لم يتم استخراج لوحات EPC الكاملة والمخططات وأرقام الاستبدال لهذا المصدر بعد.	PartSouq vehicle
Europe (LHD)	PATROL	HIGH ROOF VAN	RD28T	LX	10.1991	09.1997	Verification Required - full EPC plates, diagrams, supersessions, and replacements not extracted yet. يتطلب التحقق - لم يتم استخراج لوحات EPC الكاملة والمخططات وأرقام الاستبدال لهذا المصدر بعد.	PartSouq vehicle
Europe (LHD)	PATROL	HARDTOP	RD28T	SGX/SE	10.1991	09.1997	Verification Required - full EPC plates, diagrams, supersessions, and replacements not extracted yet. يتطلب التحقق - لم يتم استخراج لوحات EPC الكاملة والمخططات	PartSouq vehicle

Market السوق	Model الموديل	Body Style نوع الهيكل	Engine المحرك	Grade الفئة	Production From بداية الإنتاج	Production To نهاية الإنتاج	Notes ملاحظات	Source المصدر
							وأرقام الاستبدال لهذا المصدر بعد.	
Europe (LHD)	PATROL	WAGON	RD28T	LX	10.1991	09.1997	Verification Required - full EPC plates, diagrams, supersessions, and replacements not extracted yet. يتطلب التحقق - لم يتم استخراج لوحات EPC الكاملة والمخططات وأرقام الاستبدال لهذا المصدر بعد.	PartSouq vehicle
Europe (LHD)	PATROL	WAGON	RD28T	SLX	10.1991	09.1997	Verification Required - full EPC plates, diagrams, supersessions, and replacements not extracted yet. يتطلب التحقق - لم يتم استخراج لوحات EPC الكاملة والمخططات وأرقام الاستبدال لهذا المصدر بعد.	PartSouq vehicle
Europe (LHD)	PATROL	WAGON	RD28T	SGX/SE	10.1991	09.1997	Verification Required - full EPC plates, diagrams, supersessions, and replacements not extracted yet. يتطلب التحقق - لم يتم استخراج لوحات EPC الكاملة والمخططات وأرقام الاستبدال لهذا المصدر بعد.	PartSouq vehicle
Europe (LHD)	PATROL	HARDTOP	RD28T	LX	10.1991	09.1997	Verification Required - full EPC plates, diagrams, supersessions, and replacements not extracted yet. يتطلب التحقق - لم يتم استخراج لوحات EPC الكاملة والمخططات وأرقام الاستبدال لهذا المصدر بعد.	PartSouq vehicle
Europe (RHD)	PATROL	WAGON	RD28T	SE	08.1995	09.1997	Verification Required - full EPC plates, diagrams,	PartSouq vehicle

Market السوق	Model الموديل	Body Style نوع الهيكل	Engine المحرك	Grade الفئة	Production From بداية الإنتاج	Production To نهاية الإنتاج	Notes ملاحظات	Source المصدر
							supersessions, and replacements not extracted yet. يتطلب التحقق - لم يتم استخراج لوحات EPC الكاملة والمخططات وأرقام الاستبدال لهذا المصدر بعد.	
Europe (RHD)	PATROL	WAGON	RD28T	SLX	08.1995	09.1997	Verification Required - full EPC plates, diagrams, supersessions, and replacements not extracted yet. يتطلب التحقق - لم يتم استخراج لوحات EPC الكاملة والمخططات وأرقام الاستبدال لهذا المصدر بعد.	PartSouq vehicle
Europe (RHD)	PATROL	HARDTOP	RD28T	SLX	08.1995	09.1997	Verification Required - full EPC plates, diagrams, supersessions, and replacements not extracted yet. يتطلب التحقق - لم يتم استخراج لوحات EPC الكاملة والمخططات وأرقام الاستبدال لهذا المصدر بعد.	PartSouq vehicle
Europe (RHD)	PATROL	WAGON	TB42E	SGX/SE	10.1991	09.1997	Verification Required - full EPC plates, diagrams, supersessions, and replacements not extracted yet. يتطلب التحقق - لم يتم استخراج لوحات EPC الكاملة والمخططات وأرقام الاستبدال لهذا المصدر بعد.	PartSouq vehicle
Europe (RHD)	PATROL	HARDTOP	TD42	SLX	10.1992	08.1995	Verification Required - full EPC plates, diagrams, supersessions, and replacements not extracted yet. يتطلب التحقق - لم يتم استخراج لوحات EPC الكاملة والمخططات	PartSouq vehicle

Market السوق	Model الموديل	Body Style نوع الهيكل	Engine المحرك	Grade الفئة	Production From بداية الإنتاج	Production To نهاية الإنتاج	Notes ملاحظات	Source المصدر
							وأرقام الاستبدال لهذا المصدر بعد.	
Europe (RHD)	PATROL	WAGON	TD42	SLX	10.1992	08.1995	Verification Required - full EPC plates, diagrams, supersessions, and replacements not extracted yet. يتطلب التحقق - لم يتم استخراج لوحات EPC الكاملة والمخططات وأرقام الاستبدال لهذا المصدر بعد.	PartSouq vehicle
Europe (RHD)	PATROL	WAGON	TD42	SGX	10.1992	08.1995	Verification Required - full EPC plates, diagrams, supersessions, and replacements not extracted yet. يتطلب التحقق - لم يتم استخراج لوحات EPC الكاملة والمخططات وأرقام الاستبدال لهذا المصدر بعد.	PartSouq vehicle
General/Asia (LHD)	SAFARI	HARDTOP	TB42E	SGL	07.1995	09.1999	Verification Required - full EPC plates, diagrams, supersessions, and replacements not extracted yet. يتطلب التحقق - لم يتم استخراج لوحات EPC الكاملة والمخططات وأرقام الاستبدال لهذا المصدر بعد.	PartSouq vehicle
General/Asia (LHD)	SAFARI	HARDTOP	TB42E	SGL	07.1995	09.1999	Verification Required - full EPC plates, diagrams, supersessions, and replacements not extracted yet. يتطلب التحقق - لم يتم استخراج لوحات EPC الكاملة والمخططات وأرقام الاستبدال لهذا المصدر بعد.	PartSouq vehicle
General/Asia (LHD)	SAFARI	HARDTOP	TD42	DX	08.1987	09.1999	Verification Required - full EPC plates, diagrams,	PartSouq vehicle

Market السوق	Model الموديل	Body Style نوع الهيكل	Engine المحرك	Grade الفئة	Production From بداية الإنتاج	Production To نهاية الإنتاج	Notes ملاحظات	Source المصدر
							supersessions, and replacements not extracted yet. يتطلب التحقق - لم يتم استخراج لوحات EPC الكاملة والمخططات وأرقام الاستبدال لهذا المصدر بعد.	
General/Asia (LHD)	SAFARI	HIGH ROOF	TB42S	STD	08.1987	09.1999	Verification Required - full EPC plates, diagrams, supersessions, and replacements not extracted yet. يتطلب التحقق - لم يتم استخراج لوحات EPC الكاملة والمخططات وأرقام الاستبدال لهذا المصدر بعد.	PartSouq vehicle
General/Asia (LHD)	SAFARI	HARDTOP	TB42S	STD	08.1987	09.1999	Verification Required - full EPC plates, diagrams, supersessions, and replacements not extracted yet. يتطلب التحقق - لم يتم استخراج لوحات EPC الكاملة والمخططات وأرقام الاستبدال لهذا المصدر بعد.	PartSouq vehicle
General/Asia (LHD)	SAFARI	HIGH ROOF WAGON	TD42	DX	08.1987	09.1999	Verification Required - full EPC plates, diagrams, supersessions, and replacements not extracted yet. يتطلب التحقق - لم يتم استخراج لوحات EPC الكاملة والمخططات وأرقام الاستبدال لهذا المصدر بعد.	PartSouq vehicle
General/Asia (LHD)	SAFARI	HARDTOP	TB42S	DX	08.1987	09.1999	Verification Required - full EPC plates, diagrams, supersessions, and replacements not extracted yet. يتطلب التحقق - لم يتم استخراج لوحات EPC الكاملة والمخططات	PartSouq vehicle

Market السوق	Model الموديل	Body Style نوع الهيكل	Engine المحرك	Grade الفئة	Production From بداية الإنتاج	Production To نهاية الإنتاج	Notes ملاحظات	Source المصدر
							وأرقام الاستبدال لهذا المصدر بعد.	
General/Asia (LHD)	SAFARI	HIGH ROOF WAGON	TB42S	DX	08.1987	09.1999	Verification Required - full EPC plates, diagrams, supersessions, and replacements not extracted yet. يتطلب التحقق - لم يتم استخراج لوحات EPC الكاملة والمخططات وأرقام الاستبدال لهذا المصدر بعد.	PartSouq vehicle
General/Asia (LHD)	SAFARI	HARDTOP	TB42S	SGL	08.1993	09.1999	Verification Required - full EPC plates, diagrams, supersessions, and replacements not extracted yet. يتطلب التحقق - لم يتم استخراج لوحات EPC الكاملة والمخططات وأرقام الاستبدال لهذا المصدر بعد.	PartSouq vehicle
General/Asia (LHD)	SAFARI	HARDTOP	TD42	SGL	08.1993	09.1999	Verification Required - full EPC plates, diagrams, supersessions, and replacements not extracted yet. يتطلب التحقق - لم يتم استخراج لوحات EPC الكاملة والمخططات وأرقام الاستبدال لهذا المصدر بعد.	PartSouq vehicle
General/Asia (LHD)	SAFARI	HIGH ROOF WAGON	TB42S	SGL	08.1993	09.1999	Verification Required - full EPC plates, diagrams, supersessions, and replacements not extracted yet. يتطلب التحقق - لم يتم استخراج لوحات EPC الكاملة والمخططات وأرقام الاستبدال لهذا المصدر بعد.	PartSouq vehicle
General/Asia (LHD)	SAFARI	HIGH ROOF WAGON	TD42	SGL	08.1993	09.1999	Verification Required - full EPC plates, diagrams,	PartSouq vehicle

Market السوق	Model الموديل	Body Style نوع الهيكل	Engine المحرك	Grade الفئة	Production From بداية الإنتاج	Production To نهاية الإنتاج	Notes ملاحظات	Source المصدر
							supersessions, and replacements not extracted yet. يتطلب التحقق - لم يتم استخراج لوحات EPC الكاملة والمخططات وأرقام الاستبدال لهذا المصدر بعد.	
General/Asia (LHD)	SAFARI	HARDTOP	TB42S	SGL	10.1991	09.1999	Verification Required - full EPC plates, diagrams, supersessions, and replacements not extracted yet. يتطلب التحقق - لم يتم استخراج لوحات EPC الكاملة والمخططات وأرقام الاستبدال لهذا المصدر بعد.	PartSouq vehicle
General/Asia (LHD)	SAFARI	HARDTOP	TB42S	GL	10.1991	07.1995	Verification Required - full EPC plates, diagrams, supersessions, and replacements not extracted yet. يتطلب التحقق - لم يتم استخراج لوحات EPC الكاملة والمخططات وأرقام الاستبدال لهذا المصدر بعد.	PartSouq vehicle
General/Asia (LHD)	SAFARI	HARDTOP	TB42S	STD	10.1991	09.1999	Verification Required - full EPC plates, diagrams, supersessions, and replacements not extracted yet. يتطلب التحقق - لم يتم استخراج لوحات EPC الكاملة والمخططات وأرقام الاستبدال لهذا المصدر بعد.	PartSouq vehicle
General/Asia (LHD)	SAFARI	HIGH ROOF VAN	TB42S	STD	10.1991	09.1999	Verification Required - full EPC plates, diagrams, supersessions, and replacements not extracted yet. يتطلب التحقق - لم يتم استخراج لوحات EPC الكاملة والمخططات	PartSouq vehicle

Market السوق	Model الموديل	Body Style نوع الهيكل	Engine المحرك	Grade الفئة	Production From بداية الإنتاج	Production To نهاية الإنتاج	Notes ملاحظات	Source المصدر
							وأرقام الاستبدال لهذا المصدر بعد.	
General/Asia (LHD)	SAFARI	HIGH ROOF VAN	TD42	STD	10.1991	09.1999	Verification Required - full EPC plates, diagrams, supersessions, and replacements not extracted yet. يتطلب التحقق - لم يتم استخراج لوحات EPC الكاملة والمخططات وأرقام الاستبدال لهذا المصدر بعد.	PartSouq vehicle
General/Asia (LHD)	SAFARI	HARDTOP	TD42	STD	10.1991	09.1999	Verification Required - full EPC plates, diagrams, supersessions, and replacements not extracted yet. يتطلب التحقق - لم يتم استخراج لوحات EPC الكاملة والمخططات وأرقام الاستبدال لهذا المصدر بعد.	PartSouq vehicle
General/Asia (LHD)	SAFARI	HIGH ROOF VAN	TB42S	STD	10.1991	09.1999	Verification Required - full EPC plates, diagrams, supersessions, and replacements not extracted yet. يتطلب التحقق - لم يتم استخراج لوحات EPC الكاملة والمخططات وأرقام الاستبدال لهذا المصدر بعد.	PartSouq vehicle
General/Asia (LHD)	SAFARI	HARDTOP	TB42S	SGL	10.1991	07.1995	Verification Required - full EPC plates, diagrams, supersessions, and replacements not extracted yet. يتطلب التحقق - لم يتم استخراج لوحات EPC الكاملة والمخططات وأرقام الاستبدال لهذا المصدر بعد.	PartSouq vehicle
General/Asia (RHD)	SAFARI	HIGH ROOF WAGON	TB42S	SGL	08.1993	09.1999	Verification Required - full EPC plates, diagrams,	PartSouq vehicle

Market السوق	Model الموديل	Body Style نوع الهيكل	Engine المحرك	Grade الفئة	Production From بداية الإنتاج	Production To نهاية الإنتاج	Notes ملاحظات	Source المصدر
							supersessions, and replacements not extracted yet. يتطلب التحقق - لم يتم استخراج لوحات EPC الكاملة والمخططات وأرقام الاستبدال لهذا المصدر بعد.	
General/Asia (RHD)	SAFARI	WAGON	TB42S	SGL	08.1993	09.1999	Verification Required - full EPC plates, diagrams, supersessions, and replacements not extracted yet. يتطلب التحقق - لم يتم استخراج لوحات EPC الكاملة والمخططات وأرقام الاستبدال لهذا المصدر بعد.	PartSouq vehicle
General/Asia (RHD)	SAFARI	HARDTOP	TD42	SGL	08.1993	09.1999	Verification Required - full EPC plates, diagrams, supersessions, and replacements not extracted yet. يتطلب التحقق - لم يتم استخراج لوحات EPC الكاملة والمخططات وأرقام الاستبدال لهذا المصدر بعد.	PartSouq vehicle
General/Asia (RHD)	SAFARI	HARDTOP	TB42S	SGL	08.1993	09.1999	Verification Required - full EPC plates, diagrams, supersessions, and replacements not extracted yet. يتطلب التحقق - لم يتم استخراج لوحات EPC الكاملة والمخططات وأرقام الاستبدال لهذا المصدر بعد.	PartSouq vehicle
General/Asia (RHD)	SAFARI	HIGH ROOF WAGON	TD42	SGL	08.1993	09.1999	Verification Required - full EPC plates, diagrams, supersessions, and replacements not extracted yet. يتطلب التحقق - لم يتم استخراج لوحات EPC الكاملة والمخططات	PartSouq vehicle

Market السوق	Model الموديل	Body Style نوع الهيكل	Engine المحرك	Grade الفئة	Production From بداية الإنتاج	Production To نهاية الإنتاج	Notes ملاحظات	Source المصدر
							وأرقام الاستبدال لهذا المصدر بعد.	
General/Asia (RHD)	SAFARI	HIGH ROOF VAN	TD42	STD	10.1991	09.1999	Verification Required - full EPC plates, diagrams, supersessions, and replacements not extracted yet. يتطلب التحقق - لم يتم استخراج لوحات EPC الكاملة والمخططات وأرقام الاستبدال لهذا المصدر بعد.	PartSouq vehicle
General/Asia (RHD)	SAFARI	HIGH ROOF VAN	TB42S	STD	10.1991	09.1999	Verification Required - full EPC plates, diagrams, supersessions, and replacements not extracted yet. يتطلب التحقق - لم يتم استخراج لوحات EPC الكاملة والمخططات وأرقام الاستبدال لهذا المصدر بعد.	PartSouq vehicle
General/Asia (RHD)	SAFARI	PICKUP	TB42S	STD	11.1987	09.1999	Verification Required - full EPC plates, diagrams, supersessions, and replacements not extracted yet. يتطلب التحقق - لم يتم استخراج لوحات EPC الكاملة والمخططات وأرقام الاستبدال لهذا المصدر بعد.	PartSouq vehicle
General/Asia (RHD)	SAFARI	PICKUP	TD42	STD	11.1987	09.1999	Verification Required - full EPC plates, diagrams, supersessions, and replacements not extracted yet. يتطلب التحقق - لم يتم استخراج لوحات EPC الكاملة والمخططات وأرقام الاستبدال لهذا المصدر بعد.	PartSouq vehicle
General/Asia (RHD)	SAFARI	WAGON	TB42S	STD	11.1994	09.1999	Verification Required - full EPC plates, diagrams,	PartSouq vehicle

Market السوق	Model الموديل	Body Style نوع الهيكل	Engine المحرك	Grade الفئة	Production From بداية الإنتاج	Production To نهاية الإنتاج	Notes ملاحظات	Source المصدر
							supersessions, and replacements not extracted yet. يتطلب التحقق - لم يتم استخراج لوحات EPC الكاملة والمخططات وأرقام الاستبدال لهذا المصدر بعد.	
General/Asia (RHD)	SAFARI	HARDTOP	TB42S	STD	10.1991	09.1999	Verification Required - full EPC plates, diagrams, supersessions, and replacements not extracted yet. يتطلب التحقق - لم يتم استخراج لوحات EPC الكاملة والمخططات وأرقام الاستبدال لهذا المصدر بعد.	PartSouq vehicle
General/Asia (RHD)	SAFARI	HARDTOP	TD42	STD	10.1991	09.1999	Verification Required - full EPC plates, diagrams, supersessions, and replacements not extracted yet. يتطلب التحقق - لم يتم استخراج لوحات EPC الكاملة والمخططات وأرقام الاستبدال لهذا المصدر بعد.	PartSouq vehicle
General/Asia (RHD)	SAFARI	HARDTOP	TB42S	DX	11.1987	09.1999	Verification Required - full EPC plates, diagrams, supersessions, and replacements not extracted yet. يتطلب التحقق - لم يتم استخراج لوحات EPC الكاملة والمخططات وأرقام الاستبدال لهذا المصدر بعد.	PartSouq vehicle
General/Asia (RHD)	SAFARI	WAGON	TB42S	DX	11.1987	09.1999	Verification Required - full EPC plates, diagrams, supersessions, and replacements not extracted yet. يتطلب التحقق - لم يتم استخراج لوحات EPC الكاملة والمخططات	PartSouq vehicle

Market السوق	Model الموديل	Body Style نوع الهيكل	Engine المحرك	Grade الفئة	Production From بداية الإنتاج	Production To نهاية الإنتاج	Notes ملاحظات	Source المصدر
							وأرقام الاستبدال لهذا المصدر بعد.	
General/Asia (RHD)	SAFARI	HIGH ROOF WAGON	TD42	DX	11.1987	09.1999	Verification Required - full EPC plates, diagrams, supersessions, and replacements not extracted yet. يتطلب التحقق - لم يتم استخراج لوحات EPC الكاملة والمخططات وأرقام الاستبدال لهذا المصدر بعد.	PartSouq vehicle
General/Asia (RHD)	SAFARI	HIGH ROOF WAGON	TB42S	DX	11.1987	09.1999	Verification Required - full EPC plates, diagrams, supersessions, and replacements not extracted yet. يتطلب التحقق - لم يتم استخراج لوحات EPC الكاملة والمخططات وأرقام الاستبدال لهذا المصدر بعد.	PartSouq vehicle
General/Asia (RHD)	SAFARI	HARDTOP	TD42	DX	11.1987	09.1999	Verification Required - full EPC plates, diagrams, supersessions, and replacements not extracted yet. يتطلب التحقق - لم يتم استخراج لوحات EPC الكاملة والمخططات وأرقام الاستبدال لهذا المصدر بعد.	PartSouq vehicle

Verified EPC Supplement - Y60 1995
ملحق EPC موثق - Y60 1995

Source reference: WGY60348567 - General/Asia LHD WAGON TB42S SGL
مرجع المصدر: WGY60348567 - سوق عام/آسيا، مقود يسار، واجن، TB42S، فئة SGL

This supplement contains the detailed catalog plates, diagrams, and part rows extracted for this specific verified reference.
هذا الملحق يحتوي على لوحات الكتالوج والمخططات وصفوف القطع المستخرجة لهذا المرجع المحدد فقط.

Verification Required: do not treat this supplement as complete coverage for every Y60 body, market, trim, or engine.
يتطلب التحقق: لا يعامل هذا الملحق كتغطية كاملة لكل هياكل وأسواق وفئات ومحركات Y60.

Nissan Patrol / Safari Y60 Parts Catalog

كتالوج قطع نيسان باترول / سفاري Y60

VIN / Reference: WGY60348567

Field	Value	الحقل	القيمة
Market	General/Asia (LHD)	السوق	General/Asia (LHD)
Model	WLGY60JFRC5	الموديل	WLGY60JFRC5
Body	WAGON	الهيكل	WAGON
Engine	TB42S	المحرك	TB42S
Grade	SGL	الفئة	SGL
Color	2L3 - #AH3/#CK0 (RED P/LIGHT BROWN M)	اللون	2L3 - #AH3/#CK0 (RED P/LIGHT BROWN M)
Production	10.1991	الإنتاج	10.1991
Catalog Plates	170	لوحات الكتالوج	170
Part Rows	3081	صفوف القطع	3081
Failures	1	تحتاج مراجعة	1

Verification Required

يتطلب التحقق

271 B02: COOLING UNIT; FITTING PARTS - target closed while handling command

1. 100 A01 - ENGINE ASSEMBLY

مجموعة المحرك

Source: https://partsouq.com/ar/catalog/genuine/unit?c=Nissan&ssd=%24%2AKwHD9-bMncSOj4m4mL3R45uPr6i2x8jFxNb5yoKEt6C0uL625OPztbW5oqKkpbzm4cSugISAsaewrJ6WicXIwsDGjpSczObB04TVzNOz1dmKy92S0s2t07HVqNXYz5iUt43TnZ6RipyMwsbb1JyXlNeShPvT3NWDktLN15mWitGxx8fTjYmDwcL6itKegtPK1bP65_e00tvUmIPVz4rx_ajGx8XFyMLDn4SW05WW1MurqogAAAAAvfk6dA%3D%3D%24&vid=0&cid=1&uid=257122&q=WGY60348567

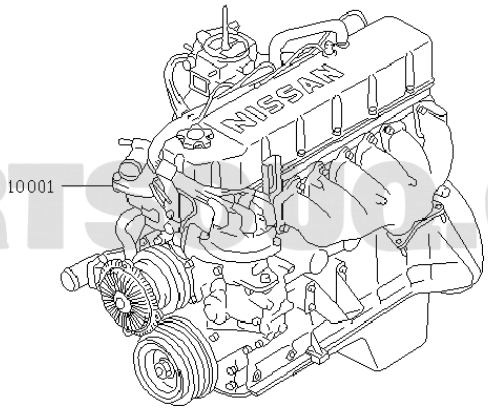

A100A 0180

Reference رقم الإشارة	Part Number رقم القطعة	English Name الاسم الإنجليزي	Arabic Name الاسم العربي	Qty الكمية	Applicable Models الموديلات المطابقة	Specifications المواصفات
10001	1000126JA0	ENGINE ASSY	مجموعة المحرك	01	ME.TB42S.MT.F5	07.1989 - 10.1991
10001	1000136JA0	ENGINE ASSY	مجموعة المحرك	01	ME.TB42S.MT.F5	10.1991 - 12.1993
10001	1000136JA1	ENGINE ASSY	مجموعة المحرك	01	*ME.TD42S.MT.F5	F/AIR CON | 10.1991 - 08.1993

2. 101 A01 - BARE & SHORT ENGINE

محرك BARE & SHORT

Source: https://partsouq.com/ar/catalog/genuine/unit?c=Nissan&ssd=%24%2AKwH0wNH7qvO5uL6Pr4rm1Ky4mJ-B8P_y8-HO_bWzgJeDj4mB09TEgoKOlZWTkovR1vOZt7O3hpCHm6mhvvL_9ffxuaOr-9H25LPi--SE4u69_Oql5fqa5Ibin-Lv-K-jgLrkqqmmvau79fHs46ugo-Cls8zk6-K0peX64K6hvOaG8PDkur609vXNveWpteT94oTN0MCD5ezjr7Ti-L3Gyp_x8PLy__X0qLOh5KKh4_ycnb8AAAAA2jDbPg%3D%3D%24&vid=0&cid=1&uid=257125&q=WGY60348567

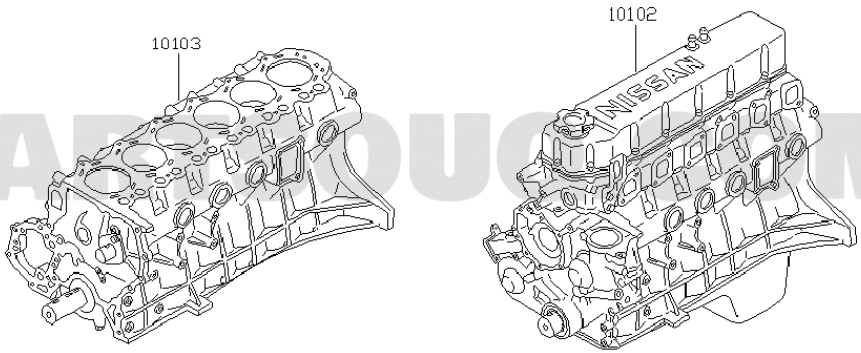

A101A 0169

Reference رقم الإشارة	Part Number رقم القطعة	English Name الاسم الإنجليزي	Arabic Name الاسم العربي	Qty الكمية	Applicable Models الموديلات المطابقة	Specifications المواصفات
10102	1010203JA0	ENGINE ASSY-BARE	محرك مجموعة-BARE	01	TB42S	08.1987 - 10.1991
10102	1010203JA1	ENGINE ASSY-BARE	محرك مجموعة-BARE	01	*(K+HK+W+HW+T).ME.TB42S	F/AIR CON | 07.1989 - 10.1991
10102	1010236JA0	ENGINE ASSY-BARE	محرك مجموعة-BARE	01	TB42S	10.1991 - 08.1993
10103	1010303JA0	ENGINE ASSY-SHORT	محرك مجموعة-SHORT	01	TB42S	08.1987 - 09.1994
10103	1010303JA1	ENGINE ASSY-SHORT	محرك مجموعة-SHORT	01	*(K+HK+W+HW+T).ME.TB42S	F/AIR CON | 07.1989 - 10.1991

3. 102 A01 - ENGINE GASKET KIT

طقم وجيهات المحرك

Source: https://partsouq.com/ar/catalog/genuine/unit?c=Nissan&ssd=%24%2AKwEXIzIYSRBaW11sTGkFN09be3xiExwREAItHlZQY3RgbGpiMDcnYWFtdnZwcWgyNRB6VFBUZXNkeEpCXREcFhQSWkBIGDIVB1ABGAdnAQ1eHwIGBhl5B2UBfAEMG0xAY1kHSUpFXkhYFhIPAEhDQANGUC8HCAFXRgYZA01CXAVIExMHWV1XFRYuXqZKVqceAWcuMyNqBq8ATFcBG14IKXwSExERHBYXS1BCB0FCAB9_flwAAAAA9drqXQ%3D%3D%24&vid=0&cid=1&uid=257128&q=WGY60348567

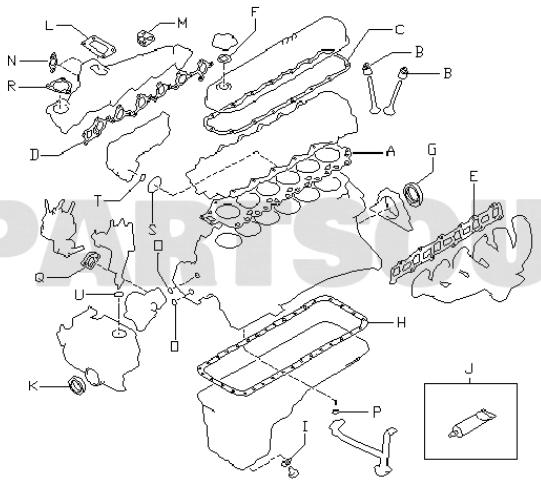

NOTES, Q'TY

CODE 11011K GASKET KIT-ENGINE REPAIR 1
- A GASKET-CYLINDER HEAD 1
- B SEAL-OIL VALVE 12
- C GASKET-ROCKER COVER 1
- D GASKET-INTAKE MANIFOLD 1
- E GASKET-EXHAUST MANIFOLD 1
- F PACKING-OIL FILLER CAP 1
- G SEAL-OIL CRANKSHAFT REAR 1
- H GASKET-OIL PAN 1
- I WASHER-DRAIN PLUG 1
- J GASKET-F.I.P 1
- K SEAL-OIL CRANKSHAFT FRONT 1
- L INSULATOR-CARBURETOR 1
- M GASKET-EGR CONTROL VALVE 1
- N GASKET-EGR PASSAGE 2
- O GASKET-OIL PUMP TO CYLINDER BLOCK 2
- P SEAL-O RING OIL STRAINER 1
- Q SPACER-FUEL PUMP WITH GASKET 1
- R GASKET-WATER OUTLET 1
- S SEAL-O RING 1
- T SEAL-O RING 1
- U SEAL-O RING 1

CODE 11042K GASKET KIT-VALVE REGRIND 1
- A GASKET-CYLINDER HEAD 1
- B SEAL-OIL VALVE 12
- C GASKET-ROCKER COVER 1
- D GASKET-INTAKE MANIFOLD 1
- E GASKET-EXHAUST MANIFOLD 1

A102A 0170

Reference رقم الإشارة	Part Number رقم القطعة	English Name الاسم الإنجليزي	Arabic Name الاسم العربي	Qty الكمية	Applicable Models الموديلات المطابقة	Specifications المواصفات
11011K	1010103J25	GASKET KIT-ENGINE,REPAIR	وجه طقم-محرك,REPAIR	01	TB42S	08.1987 - 10.1991
11011K	1010135J25	GASKET KIT-ENGINE,REPAIR	وجه طقم-محرك,REPAIR	01	TB42S	10.1991 - 08.1993
11042K	1104203J25	GASKET KIT-VALVE REGRIND	وجه طقم-صمام REGRIND	01	TB42S	08.1987 - 10.1991
11042K	1104203J26	GASKET KIT-VALVE REGRIND	وجه طقم-صمام REGRIND	01	TB42S	10.1991 - 09.1994

4. 110 A01 - CYLINDER BLOCK & OIL PAN

بلوك المحرك والكرتير

Source: https://partsouq.com/ar/catalog/genuine/unit?c=Nissan&ssd=%24%2AKwHk0MHruuOpqK6fv5r2xLyoiI-R4O_i4_He7aWjkIeTn5mRw8TUkpKehYWDgpvBxuOJp6OnloCXi7mxruLv5efhqbO768Hm9KPy6_SU8v6t7Pq19eqK9Jbyj_L_6L-zkKr0urm2rbur5eH887uws_C1o9z0-_KktfXq8L6wrfaW4OD0qq6k5uXdrfW5pfTt8pTdwNCT9fzzv6Ty6K3W2o_h4OLi7-XkuKOx9LKx8-yMja8AAAAA3ZM5hq%3D%3D%24&vid=0&cid=1&uid=257131&q=WGY60348567

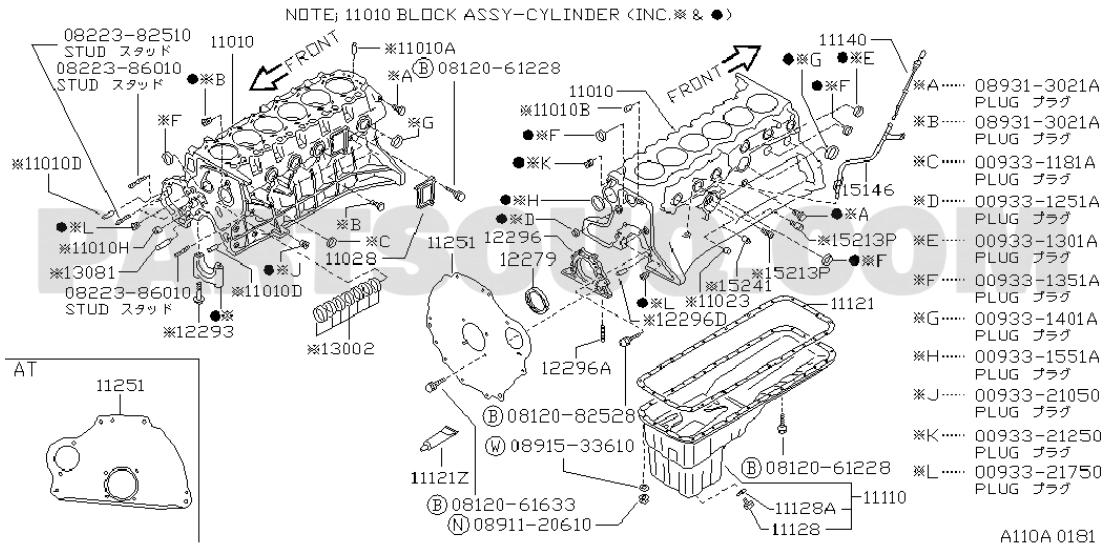

Reference رقم الإشارة	Part Number رقم القطعة	English Name الاسم الإنجليزي	Arabic Name الاسم العربي	Qty الكمية	Applicable Models الموديلات المطابقة	Specifications المواصفات
0822382510	0822382510		يتطلب التحقق			
11140	1114009J01	GAUGE-OIL LEVEL	GAUGE-زيت LEVEL	01	(K+HK+W+HW+T).ME.TB42S	08.1988 - 10.1991
11140	1114037J05	GAUGE-OIL LEVEL	GAUGE-زيت LEVEL	01	TB42S	10.1991 - 05.1992
11010	1101003J80	BLOCK ASSY-CYLINDER	مجموعة-أسطوانة BLOCK	01	TB42S	08.1987 - 07.1997
11010	1101003J81	BLOCK ASSY-CYLINDER	مجموعة-أسطوانة BLOCK	01	*(K+HK+W+HW+T).ME.TB42S	W/OIL COOLER F/AIR CON | 08.1987 - 10.1991
11010A	1105373400	PIN-DOWEL,CYLINDER BLOCK	PIN-DOWEL,أسطوانة BLOCK	02	TB42S	08.1987 - ...
0812061228	0812061228		يتطلب التحقق			
0822386010	0822386010		يتطلب التحقق			
089313021A	089313021A		يتطلب التحقق			
11010B	30412P5100	PIN-DOWEL,BLOCK TO TRANSMISSION	PIN-DOWEL,BLOCK TO قير	02	TB42S	08.1987 - ...
009331181A	009331181A		يتطلب التحقق			
11010D	1104673402	PIN-DOWEL,CYLINDER BLOCK	PIN-DOWEL,أسطوانة BLOCK	04	TB42S	08.1987 - ...
15146	1115003J00	GUIDE-OIL LEVEL GAUGE	GUIDE-زيت LEVEL GAUGE	01	TB42S	08.1987 - 05.1992
009331251A	009331251A		يتطلب التحقق			
12296	1113603J00	RETAINER-OIL SEAL,REAR	RETAINER-زيت صوفة,خلفي	01	TB42S	08.1987 - ...
009331301A	009331301A		يتطلب التحقق			
11010H	1512703J00	JET-OIL,TIMING CHAIN	JET-زيت,TIMING جنزير	01	TB42S	08.1987 - ...
11028	1102803J00	COVER-CYLINDER SIDE	غطاء-أسطوانة SIDE	01	TB42S	08.1987 - ...
12279	1227943G00	SEAL-OIL,CRANKSHAFT REAR	صوفة-زيت,عمود كرنك خلفي	01	TB42S	08.1987 - 05.1995

Reference رقم الإشارة	Part Number رقم القطعة	English Name الاسم الإنجليزي	Arabic Name الاسم العربي	Qty الكمية	Applicable Models الموديلات المطابقة	Specifications المواصفات
13081	1308103J00	JET-OIL,TIMING CHAIN	جنزير TIMING,زيت-JET	01	TB42S	08.1987 - 10.1991
15213P	15213C6500	STUD-OIL FILTER	زيت فلتر-STUD	01	*(K+HK+W+HW+T).ME.TB42S	F/AIR CON | 08.1987 - 10.1991
15213P	1521321001	STUD-OIL FILTER	زيت فلتر-STUD	01	ME.TB42S	10.1991 - 12.1993
009331351A	009331351A		يتطلب التحقق			
15241	1524116A01	VALVE-OIL PRESSURE REGULATOR	صمام-زيت PRESSURE منظم	01	TB42S	08.1987 - 10.1991
15241	1524140F00	VALVE-OIL PRESSURE REGULATOR	صمام-زيت PRESSURE منظم	01	TB42S	08.1987 - ...
11023	1102216A00	PLUG-BLIND	يتطلب التحقق	01	*(K+HK+W+HW+T).ME.TB42S	F/AIR CON | 08.1987 - 10.1991
11121	1112106J00	GASKET-OIL PAN	وجه-زيت كرتير	01	TB42S	08.1987 - ...
009331401A	009331401A		يتطلب التحقق			
12296D	0152206124	PIN-DOWEL,RETAINER	يتطلب التحقق	02	TB42S	08.1987 - ...
12293	1229303J00	BOLT-MAIN BEARING CAP	مسمار-MAIN رمان CAP	14	TB42S	08.1987 - ...
13002	1300303J10	BUSH SET-CAMSHAFT	جلدة SET-عمود كامات	01	TB42S	US=0.50 | 08.1987 - 07.1997
13002	1300303J00	BUSH SET-CAMSHAFT	جلدة SET-عمود كامات	01	TB42S	US=0.25 | 08.1987 - 07.1997
13002	1300203J00	BUSH SET-CAMSHAFT	جلدة SET-عمود كامات	01	TB42S	STD | 08.1987 - 07.1997
009331551A	009331551A		يتطلب التحقق			
12296A	1103577A00	STUD-OIL RETAINER	RETAINER زيت-STUD	02	TB42S	08.1987 - 10.1991
11251	3041103J01	PLATE-ENGINE,REAR	محرك,خلفي-PLATE	01	TB42S.MT.F5	10.1991 - 07.1997
0093321050	0093321050		يتطلب التحقق			
0812082528	0812082528		يتطلب التحقق			
0093321250	0093321250		يتطلب التحقق			
0891533610	0891533610		يتطلب التحقق			
0093321750	0093321750		يتطلب التحقق			
11121Z	KP51000150	GASKET-LIQUID	وجه-LIQUID	**	TB42S	08.1987 - 08.1993
11110	1111003J00	PAN ASSY-OIL	كرتير مجموعة-زيت	01	TB42S	08.1987 - 10.1991
0812061633	0812061633		يتطلب التحقق			
11128A	1102601M02	WASHER-DRAIN PLUG	وردة-DRAIN PLUG	01	TB42S	08.1987 - ...
0891120610	0891120610		يتطلب التحقق			
11128	1112801M00	PLUG-DRAIN	يتطلب التحقق	01	TB42S	08.1987 - ...

5. 111 A01 - CYLINDER HEAD & ROCKER COVER

رأس المكينة وغطاء التاكيهات

Source: https://partsouq.com/ar/catalog/genuine/unit?c=Nissan&ssd=%24%2AKwHE8OHLmsOJil6_n7rW5JyIqK-xwM_Cw9H-zYWDsKezv7mx4-T0srK-paWjorvh5sOph4OHtqC3q5mRjsLPxcfBiZOby-HG1IPSy9S00t6NzNqV1cqq1LbSr9LfyJ-TsIrUmpmWjZuLxcHc05uQk9CVg_zU29KEldXK0J6QjNa2wMDUio6ExsX9jdWZhdTN0rT94PCz1dzTn4TSyI32-q_BwMLCz8XEmIOR1JKR08ysrY8AAAAAUvZ_WQ%3D%3D%24&vid=0&cid=1&uid=257135&q=WGY60348567

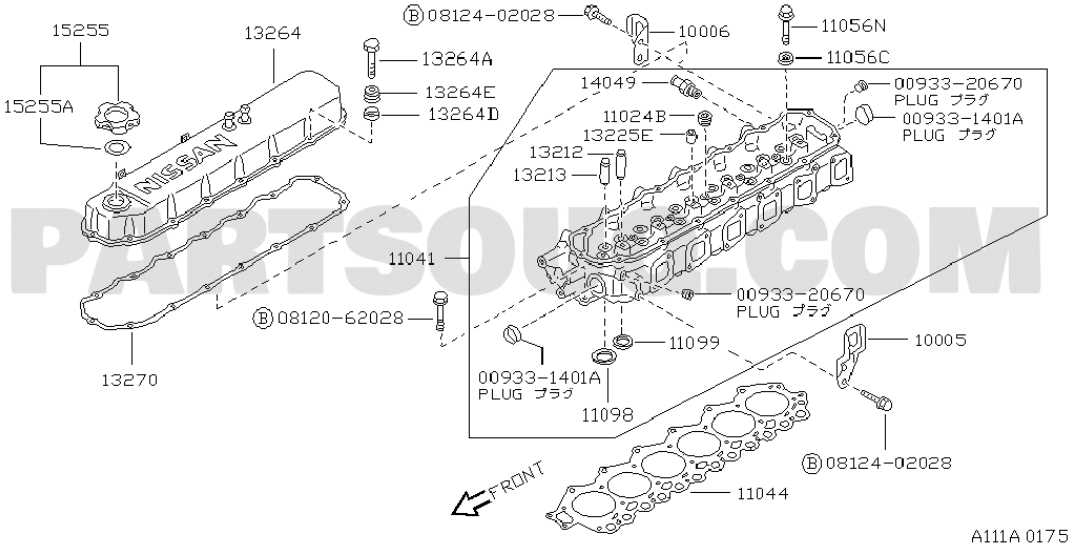

Reference رقم الإشارة	Part Number رقم القطعة	English Name الاسم الإنجليزي	Arabic Name الاسم العربي	Qty الكمية	Applicable Models الموديلات المطابقة	Specifications المواصفات
0812402028	0812402028		يتطلب التحقق			
11056N	1105603J00	BOLT-CYLINDER HEAD	مسمار-أسطوانة رأس	26	TB42S	08.1987 - ...
15255	15255D5500	CAP ASSY-OIL FILLER	CAP مجموعة-زيت FILLER	01	TB42S	07.1988 - 07.1995
10006	1000603J00	SLINGER-ENGINE	محرك-SLINGER	01	TB42S	08.1987 - 07.1997
13264	1326436J00	COVER ASSY-VALVE ROCKER	غطاء مجموعة-صمام تاكيه	01	TB42S	10.1991 - 08.1992
13264	1326403J00	COVER ASSY-VALVE ROCKER	غطاء مجموعة-صمام تاكيه	01	TB42S	08.1987 - 10.1991
11056C	11058H1001	WASHER-PLAIN	وردة-PLAIN	26	TB42S	08.1987 - ...
13264A	0141100161	BOLT-ROCKER COVER	مسمار-تاكيه غطاء	15	TB42S	08.1987 - ...
14049	14875W1301	CONNECTOR ASSY-HEATER	CONNECTOR مجموعة-HEATER	01	TB42S	08.1987 - ...
13264E	13268D0104	TRAY-ROCKER COVER WASHER	تاكيه غطاء وردة-TRAY	15	TB42S	08.1987 - ...
15255A	15270D0103	PACKING-OIL FILLER CAP	PACKING-زيت FILLER CAP	01	TB42S	08.1987 - ...
13264D	13268D0102	WASHER	وردة	15	TB42S	08.1987 - 08.1993
11024B	11051D0100	PLUG-TAPER	يتطلب التحقق	05	TB42S	08.1987 - ...
13225E	1102220100	COLLAR	يتطلب التحقق	01	TB42S	08.1987 - ...
13212	1321203J10	GUIDE-VALVE,INTAKE	صمام,سحب-GUIDE	06	TB42S	08.1987 - 07.1997
13213	1321303J10	GUIDE-VALVE,EXHAUST	صمام,عادم-GUIDE	06	TB42S	08.1987 - 07.1997
11041	1104103J80	HEAD ASSY-CYLINDER	رأس مجموعة-أسطوانة	01	TB42S	08.1987 - 10.1993
0093320670	0093320670		يتطلب التحقق			
0812062028	0812062028		يتطلب التحقق			

Reference رقم الإشارة	Part Number رقم القطعة	English Name الاسم الإنجليزي	Arabic Name الاسم العربي	Qty الكمية	Applicable Models الموديلات المطابقة	Specifications المواصفات
10005	1000503J00	SLINGER-ENGINE	محرك-SLINGER	01	TB42S	08.1987 - 07.1997
11099	1109903J10	SEAT-VALVE,EXHAUST	مرتبة-صمام,عادم	06	TB42S	08.1987 - 10.1993
009331401A	009331401A		يتطلب التحقق			
13270	1327003J00	GASKET-ROCKER COVER	وجه-تاكيه غطاء	01	TB42S	08.1987 - ...
11098	1109803J11	SEAT-VALVE,INTAKE	مرتبة-صمام,سحب	06	TB42S	08.1987 - 07.1997
11044	1104437J00	GASKET-CYLINDER HEAD	وجه-أسطوانة رأس	01	TB42S	10.1990 - ...

6. 112 B01 - ENGINE & TRANSMISSION MOUNTING; GEN

قواعد المحرك والقير - عام

Source: https://partsouq.com/ar/catalog/genuine/unit?c=Nissan&ssd=%24%2AKwGLv66E1YzGx8Hw0PWZq9PH5-D-j4CNjJ6xgsrM_-j88Pb-rKu7_f3x6urs7fSuqYzmyMzI-e_45NbewY2AioiOxtzUhK6Jm8ydhJv7nZHCg5XamoXlm_md4J2Qh9Dc_8Wb1dbZwtTEio6TnNTf3J_azLOblJ3L2pqFn9HfwJn6j4-bxcHLiYqywprWypuCnfuyr7_8mpOc0Mudh8K5teCOj42NqIqL18zem93enIPj4sAAAAAALQL0Tq%3D%3D%24&vid=0&cid=1&uid=257139&q=WGY60348567

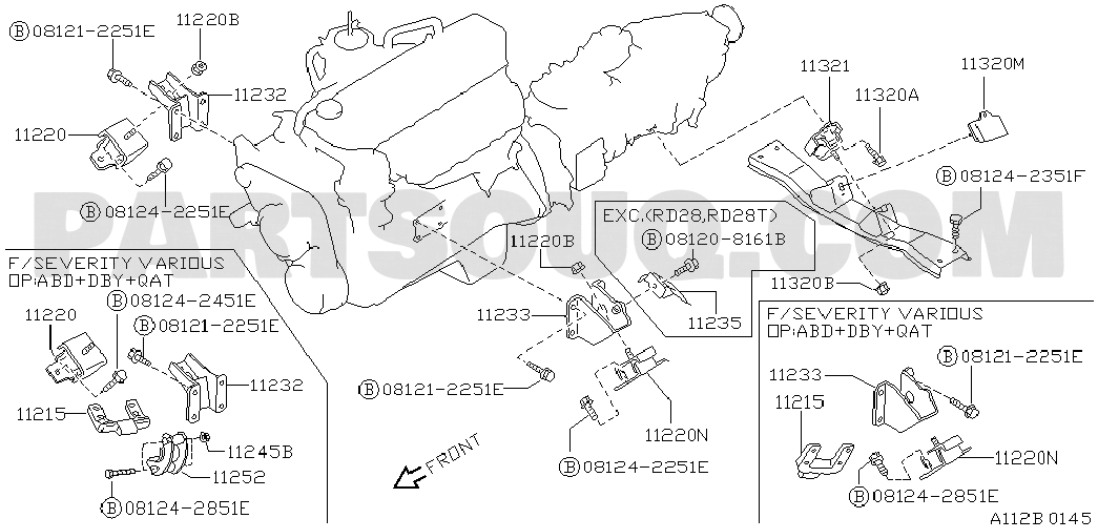

Reference رقم الإشارة	Part Number رقم القطعة	English Name الاسم الإنجليزي	Arabic Name الاسم العربي	Qty الكمية	Applicable Models الموديلات المطابقة	Specifications المواصفات
11220B	0122500202	NUT	صامولة	02	(K+HK+W+HW+HV).(TB42S+TD42)	10.1991 - 08.1993
081212251E	081212251E		يتطلب التحقق			
11320M	1132001J00	INSULATOR-ENGINE MOUNTING,REAR RH	عازل-محرك قاعدة,خلفي RH	01	(K+HK).TB42S +(W+HW).TB42S +HV.TB42S	10.1991 - 08.1993
11321	1132001J00	INSULATOR-ENGINE MOUNTING,REAR LH	عازل-محرك قاعدة,خلفي LH	01	(K+HK).TB42S +(W+HW).TB42S +HV.TB42S	10.1991 - 08.1993
11232	1123210J03	BRACKET-ENGINE MOUNTING,RH	حامل-محرك قاعدة,RH	01	(K+HK+W+HW+HV).(TB42S+TD42)	10.1991 - 08.1993
11320A	0112501181	BOLT	مسمار	04	(K+HK+W+HW+HV).(TB42S+TD42)	10.1991 - 08.1993
11220	1122010J05	INSULATOR-ENGINE MOUNTING,FRONT	عازل-محرك قاعدة,أمامي	01	*(K+HK+W+HW+T).ME.TB42S	FOR RH F/VIBRATION MSR | 12.1990 - 10.1991
11220	1122010J03	INSULATOR-ENGINE MOUNTING,FRONT	عازل-محرك قاعدة,أمامي	01	(K+HK).ME.TB42S +(HW+HV).ME.TB42S +W.ME.TB42S +W.ME.TD42	FOR RH | 10.1991 - 08.1993
081242351F	081242351F		يتطلب التحقق			
081242251E	081242251E		يتطلب التحقق			
081208161B	081208161B		يتطلب التحقق			
11320B	0122500202	NUT	صامولة	02	(K+HK+W+HW+HV).(TB42S+TD42)	10.1991 - 08.1993
081242451E	081242451E		يتطلب التحقق			
11233	1123310J03	BRACKET-ENGINE MOUNTING,LH	حامل-محرك قاعدة,LH	01	(K+HK+W+HV).(TB42S+TD42)	10.1991 - 08.1993
11235	1128401J00	HEAT SHIELD PLATE	يتطلب التحقق	01	(K+HK+W+HW+HV).(TB42S+TD42)	10.1991 - 08.1993
11215	1122510J03	STOPPER-RUBBER,ENGINE MOUNTING	مصد-RUBBER,محرك قاعدة	02	(K+HK+W+HW+HV).(TB42S+TD42)	10.1991 - 08.1993
11220N	1122010J05	INSULATOR-ENGINE MOUNTING,FRONT	عازل-محرك قاعدة,أمامي	01	*(K+HK+W+HW+T).ME.TB42S	FOR LH F/VIBRATION MSR | 12.1990 - 10.1991
11220N	1122010J03	INSULATOR-ENGINE MOUNTING,FRONT	عازل-محرك قاعدة,أمامي	01	(K+HK).ME.TB42S +(HW+HV).ME.TB42S +W.ME.TB42S +W.ME.TD42	FOR LH | 10.1991 - 08.1993

Reference رقم الإشارة	Part Number رقم القطعة	English Name الاسم الإنجليزي	Arabic Name الاسم العربي	Qty الكمية	Applicable Models الموديلات المطابقة	Specifications المواصفات
11245B	1139110J03	NUT	صامولة	01	(K+HK+W+HW+HV).(TB42S+TD42)	10.1991 - 08.1993
11252	1125210J03	BRACKET-ENGINE MOUNTING,FRONT RH	حامل-محرك قاعدة,أمامي RH	01	(K+HK+W+HW+HV).(TB42S+TD42)	10.1991 - 08.1993
081242851E	081242851E		يتطلب التحقق			

7. 112 B02 - ENGINE & TRANSMISSION MOUNTING; GEN

قواعد المحرك والقير - عام

Source: https://partsouq.com/ar/catalog/genuine/unit?c=Nissan&ssd=%24%2AKwHd6fjSg9qQkZemhqPP_YWRsbao2dbb2sjn1Jyaqb6qpqCo-v3tq6unvLy6u6L4_9qwnpqer7musoCIl9vW3N7YkIqC0vjfzZrL0s2ty8eU1cOMzNOzza_LtsvG0YaKqZPNg4CPIIKS3NjFyoKJismMmuXNwsudjMzTyYeJls-s2drNk5ed39zklMyAnM3Uy63k-emqzMXKhp3L0ZTv47bY2dvb1tzdgZqIzYulytW1tJYAAAAADQ3Seg%3D%3D%24&vid=0&cid=1&uid=257140&q=WGY60348567

Diagram URL:

رابط المخطط: يتطلب التحقق

Reference رقم الإشارة	Part Number رقم القطعة	English Name الاسم الإنجليزي	Arabic Name الاسم العربي	Qty الكمية	Applicable Models الموديلات المطابقة	Specifications المواصفات
VERIFICATION REQUIRED يتطلب التحقق						

8. 112 B03 - ENGINE & TRANSMISSION MOUNTING; EUR

قواعد المحرك والقير - أوروبا

Source: https://partsouq.com/ar/catalog/genuine/unit?c=Nissan&ssd=%24*KwFsWEIjMmshICYXNxJ-TDQgAAcZaGdqa3lWZS0rGA8bFxEZS0xcGhoWDQ0LChNJTmsBLysvHggfAzE5JmpnbW9pITszY0lufCt6Y3wcenYlZHI9fWICfB56B3p3YDc7GCJ8MjE-JTMjbWl0ezM4O3g9K1R8c3osPX1ieDY4J34daGp8IiYsbm1VJX0xLXxlehxVSFgbfXR7Nyx6YCVeUgdpaGpqZ21sMCs5fDo5e2QEBScAAAAAwRM76g%3D%3D%24&vid=0&cid=1&uid=257141&q=WGY60348567&__cf_chl_rt_tk=iE.5pcFVlRkSkm97NC.fKZ9KGX5ARU.mKMiztPeZ.n0-1782457706-1.0.1.1-W90RjWq671I7H54R5B0FRbTK9XpLII4FnxfQTkqBFII

Diagram URL:

رابط المخطط: يتطلب التحقق

Reference رقم الإشارة	Part Number رقم القطعة	English Name الاسم الإنجليزي	Arabic Name الاسم العربي	Qty الكمية	Applicable Models الموديلات المطابقة	Specifications المواصفات
VERIFICATION REQUIRED يتطلب التحقق						

9. 117 A01 - FAN,COMPRESSOR & POWER STEERING BELT

سير المروحة والكمبروسر وباور الدركسون

Source: https://partsouq.com/ar/catalog/genuine/unit?c=Nissan&ssd=%24*KwHG8uPJmMGLioy9nbjU5p6Kqq2zws3AwdP8z4eBsqWxvbuz4eb2sLC8p6ehoLnj5MGrhYGFtKK1qZuTjMDNx8XDi5GZyePE1oHQyda20NyPztiX18io1rTQrdDdyp2RsojWmJuUj5mJx8Pe0ZmSkdKXgf7W2dCGl9fl0pySiNS0wsLWilyGxMf_j9ebh9bP0Lb_4vKx197RnYbQyo_0-K3DwsDAzcfGmoGT1pCT0c6ur40AAAAAIEXljw%3D%3D%24&vid=0&cid=1&uid=257142&q=WGY60348567&__cf_chl_rt_tk=PPCMIuf4sT7HGr6KR9VflqOW5aqGR9612I.uTIheJKI-1782457706-1.0.1.1-2mIn.OM9Vnc.mElzxkvMWzyNa7wZMFK30ZLvZ_TdlLU

Diagram URL:

رابط المخطط: يتطلب التحقق

Reference رقم الإشارة	Part Number رقم القطعة	English Name الاسم الإنجليزي	Arabic Name الاسم العربي	Qty الكمية	Applicable Models الموديلات المطابقة	Specifications المواصفات
VERIFICATION REQUIRED يتطلب التحقق						

10. 118 A01 - CRANKCASE VENTILATION

تهوية علبة المرفق

Source: https://partsouq.com/ar/catalog/genuine/unit?c=Nissan&ssd=%24*KwHG8uPJmMGLioy9nbjU5p6Kqq2zws3AwdP8z4eBsqWxvbuz4eb2sLC8p6ehoLnj5MGrhYGFtKK1qZuTjMDNx8XDi5GZyePE1oHQyda20NyPztiX18io1rTQrdDdyp2RsojWmJuUj5mJx8Pe0ZmSkdKXgf7W2dCGl9fl0pySh9S0wsLWiIyGxMf_j9ebh9bP0Lb_4vKx197RnYbQyo_0-K3DwsDAzcfGmoGT1pCT0c6ur40AAAAAwxh8gw%3D%3D%24&vid=0&cid=1&uid=257145&q=WGY60348567&__cf_chl_rt_tk=s8DqQs8HI7PAm84_NPKU.WDZdqqBVA1qsdxZ9n8yO0A-1782457707-1.0.1.1-Sr0RFQhaE93aY1mfzcz7eyMolU6FCVpUT6fC_8H3rDk

Diagram URL:

رابط المخطط: يتطلب التحقق

Reference رقم الإشارة	Part Number رقم القطعة	English Name الاسم الإنجليزي	Arabic Name الاسم العربي	Qty الكمية	Applicable Models الموديلات المطابقة	Specifications المواصفات
VERIFICATION REQUIRED يتطلب التحقق						

11. 120 A01 - PISTON,CRANKSHAFT & FLYWHEEL

البساتم وعمود الكرنك والحدافة

Source: https://partsouq.com/ar/catalog/genuine/unit?c=Nissan&ssd=%24*KwFmUkNpOGErKiwdPRh0Rj4qCg0TYm1gYXNcbychEgURHRsTQUZWEBAcBwcBABIDRGELJSEIFAIVCTszLGBtZ2VjKzE5aUNkdiFwaXYWcHwvbng3d2gIdhRwDXB9aj0xEih2ODs0LzkpZ2N-cTkyMXI3IV52eXAmN3docjwxL3QUYmJ2KCwmZGdfL3c7J3ZvcBZfQlIRd35xPSZwai9UWA1jYmBgbWdmOiEzdjAzcW4ODy0AAAAAAHkotw%3D%3D%24&vid=0&cid=1&uid=257148&q=WGY60348567&__cf_chl_rt_tk=xYtUOc8Qd8OYgZAWSXwzwxnOu4IQC7MI5X5a9vdYQfQ-1782457708-1.0.1.1-JI.BE8UfW9u2qD2ygCJe8C5.PuGqnTrEbmZElfQ_aZA

Diagram URL:

رابط المخطط: يتطلب التحقق

Reference رقم الإشارة	Part Number رقم القطعة	English Name الاسم الإنجليزي	Arabic Name الاسم العربي	Qty الكمية	Applicable Models الموديلات المطابقة	Specifications المواصفات
VERIFICATION REQUIRED يتطلب التحقق						

12. 130 A01 - CAMSHAFT & VALVE MECHANISM

عمود الكامات وآلية الصمامات

Source: https://partsouq.com/ar/catalog/genuine/unit?c=Nissan&ssd=%24*KwEzBxY8bTR-f3lIaE0hE2t_X1hGNzg1NCYJOnJ0R1BESE5GFBMDRUVJUlJUVUwWETRecHRwQVdAXG5meTU4MjA2fmRsPBYxI3QlPCNDJSl6Oy1ilj1dI0ElWCUoP2hkR30jbW5hemx8MjYrJGxnZCdidAsjLCVzYiI9J2lleiFBNzcjfXlzMTIKeiJuciM6JUMKFwdEliskaHMlP3oBDVg2NzU1ODIzb3RmI2VmJDtbWngAAAAAfmvw-A%3D%3D%24&vid=0&cid=1&uid=257151&q=WGY60348567&__cf_chl_rt_tk=n7wDvCSVxLXKeYLI_JosZNk0FIbEhIryCpD.xWpKHio-1782457708-1.0.1.1-30qIc3xr7TCjUQ_H3LDxwsT4V_lZYVvsCUf7wAhoPVY

Diagram URL:

رابط المخطط: يتطلب التحقق

Reference رقم الإشارة	Part Number رقم القطعة	English Name الاسم الإنجليزي	Arabic Name الاسم العربي	Qty الكمية	Applicable Models الموديلات المطابقة	Specifications المواصفات
VERIFICATION REQUIRED يتطلب التحقق						

13. 135 A01 - FRONT COVER,VACUUM PUMP & FITTING

غطاء أمامي وطرمبة فاكيوم وتركيبات

Source: https://partsouq.com/ar/catalog/genuine/unit?c=Nissan&ssd=%24*KwGEsKGL2oPJyM7_3_qWpNzI6O_xgI-Cg5G-jcXD8Ofz__nxo6S08vL-5eXj4vuhpoPpx8PH9uD369nRzoKPhYeBydPbi6GGlMOSi5T0kp7NjJrVlYrqlPaS75KfiN_T8MqU2tnWzdvLhYGck9vQ05DVw7yUm5LE1ZWKkN7SyJb2gICUys7EhoW9zZXZxZSNkvS9oLDzlZyT38SSiM22uu-BgIKCj4WE2MPRlNLRk4zs7c8AAAAASaQADQ%3D%3D%24&vid=0&cid=1&uid=257155&q=WGY60348567&__cf_chl_rt_tk=yj6r4YYvZ.yf8EyhabLIiqnhjWdni5qxHB79u3dnB.o-1782457709-1.0.1.1-WdTnXzg1nqBDYC_9j5M_k91J_6KZHuup0RnlUb9Lb3o

Diagram URL:

رابط المخطط: يتطلب التحقق

Reference رقم الإشارة	Part Number رقم القطعة	English Name الاسم الإنجليزي	Arabic Name الاسم العربي	Qty الكمية	Applicable Models الموديلات المطابقة	Specifications المواصفات
VERIFICATION REQUIRED يتطلب التحقق						

14. 140 A01 - MANIFOLD; INTAKE PARTS

قطع مجمع السحب

Source: https://partsouq.com/ar/catalog/genuine/unit?c=Nissan&ssd=%24*KwEZLTwWRx5UVVNiQmcLOUFVdXJsHRIfHgwjEFhebXpuYmRsPjkpb29jeHh-f2Y8Ox50Wl5aa31qdkRMUx8SGBocVE5GFjwbCV4PFglpDwNQEQdICBd3CWsPcg8CFUJObVcJR0RLUEZWGBwBDkZNTg1IXiEJBg9ZSAgXDUNIUAtrHR0JV1NZGxggUAhEWAkQD2kgPS1uCAEOQlkPFVArJ3IcHR8fEhgZRV5MCU9MDhFxcFIAAAAA9WiZ8g%3D%3D%24&vid=0&cid=1&uid=257159&q=WGY60348567&__cf_chl_rt_tk=.Im7vGUHXLOg6ZZhgNPQpStemP.NdmFI1hkwYyvPSI8-1782457710-1.0.1.1-uXkfo_wFSVHxNUuTaiQjYn48iAk6uZcDQ8JK2DG.3dA

Diagram URL:

رابط المخطط: يتطلب التحقق

Reference رقم الإشارة	Part Number رقم القطعة	English Name الاسم الإنجليزي	Arabic Name الاسم العربي	Qty الكمية	Applicable Models الموديلات المطابقة	Specifications المواصفات
VERIFICATION REQUIRED يتطلب التحقق						

15. 140 A02 - MANIFOLD; EXHAUST PARTS

قطع مجمع العادم

Source: https://partsouq.com/ar/catalog/genuine/unit?c=Nissan&ssd=%24*KwFEcGFLGkMJCA4_HzpWZBwIKC8xQE9CQ1F-TQUDMCczPzkxY2R0MjI-JSUjIjthZkMpBwMHNiA3KxkRDkJPRUdBCRMbS2FGVANSS1Q0Ul4NTFoVVUoqVDZSL1JfSB8TMApUGhkWDRsLRUFcUxsQE1AVA3xUW1IEFVVKUB4VDVY2QENUCg4ERkV9DVUZBVRNUjR9YHAzVVxTHwRSSA12ei9BQEJCT0VEGAMRVBIRU0wsLQ8AAAAAEZFh-A%3D%3D%24&vid=0&cid=1&uid=257160&q=WGY60348567&__cf_chl_rt_tk=OplUsoQCXr9umUREhwTQirlFyxZCvJFaJXF3KaiO9Fc-1782457710-1.0.1.1-QcqB5im.D522h44l03.RAzdfjTbrnpNiazLnva_Wxkw

Diagram URL:

رابط المخطط: يتطلب التحقق

Reference رقم الإشارة	Part Number رقم القطعة	English Name الاسم الإنجليزي	Arabic Name الاسم العربي	Qty الكمية	Applicable Models الموديلات المطابقة	Specifications المواصفات
VERIFICATION REQUIRED يتطلب التحقق						

16. 147 A01 - EGR PARTS

قطع نظام EGR

Source: https://partsouq.com/ar/catalog/genuine/unit?c=Nissan&ssd=%24%2AKwHN-ejCk8qAgYe2lrPf7ZWBoaa4ycbLytj3xIyKua66trC46u39u7u3rKyqq7Lo78qgjoqOv6m-opCYh8vGzM7IgJqSwujP3Yrbwt2929eExdOc3MOj3b_bptvWwZaauYPdk5CfhJKCzMjV2pKZmtmcivXd0tuNnNzD2Zecg9-_ycndg4eNz8z0hNyQjN3E27306fm63NXalo3bwYT_86bIycvLxszNkYqY3ZuY2sWlplYAAAAA44A03w%3D%3D%24&vid=0&cid=1&uid=257165&q=WGY60348567

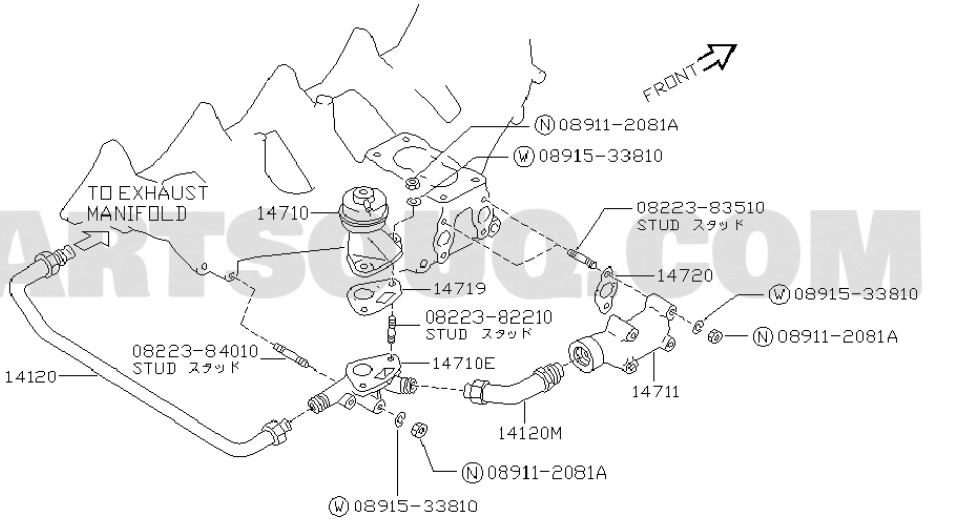

Reference رقم الإشارة	Part Number رقم القطعة	English Name الاسم الإنجليزي	Arabic Name الاسم العربي	Qty الكمية	Applicable Models الموديلات المطابقة	Specifications المواصفات
VERIFICATION REQUIRED يتطلب التحقق						

17. 149 A01 - AIR POLLUTION CONTROL

نظام التحكم في الانبعاثات

Source: https://partsouq.com/ar/catalog/genuine/unit?c=Nissan&ssd=%24%2AKwHa7v_VhN2XlpChgaTI-oKWtrGv3tHc3c_g05udrrmtoaev_frqrKygu7u9vKX_-N23mZ2ZqL6ptYePkNzR29nfl42F1f_Yyp3M1cqqzMCT0sSLy9S0yqjMsczB1oGNrpTKhIeIk4WV29_CzYWOjc6LneLKxcyai8vUzoCLmsio3t7KlJCa2Nvjk8uHm8rTzKrj_u6ty8LNqZrM1pPo5LHf3tzc0dvahp2PyoyPzdKys5EAAAAAlqm6Bw%3D%3D%24&vid=0&cid=1&uid=257167&q=WGY60348567

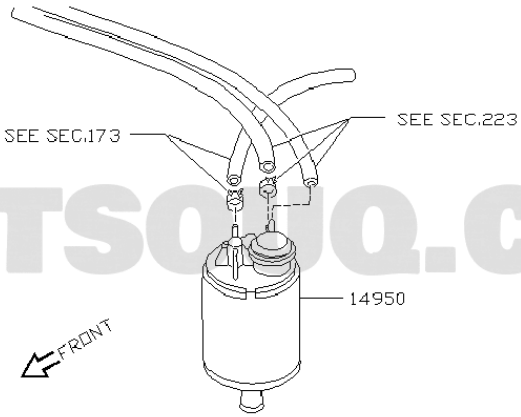

PARTSOUQ.COM

A149A 0070

Reference رقم الإشارة	Part Number رقم القطعة	English Name الاسم الإنجليزي	Arabic Name الاسم العربي	Qty الكمية	Applicable Models الموديلات المطابقة	Specifications المواصفات
14950	1495002J00	EVAPORATIVE EMISSION CANISTER	يتطلب التحقق	01	(K+HK+W+HW+T).ME.TB42S	08.1987 - 10.1991

18. 150 A01 - LUBRICATING SYSTEM

نظام التزييت

Source: https://partsouq.com/ar/catalog/genuine/unit?c=Nissan&ssd=%24%2AKwFYbH1XBl8VFBIjAyZKeAAUNDMtXFNeX01iURkfLDsvIyUtf3hoLi4iOTk_Pid9el81Gx8bKjwrNwUNEl5TWVtdFQ8HV31aSB9OV0goTkIRUEYJSVY2SCpOM05DVAMPLBZIBgUKEQcXWV1ATwcMD0wJH2BIR04YCUlWTAIIEUoqXFxIFhIYWllhEUkFGUhRTihhfGwvSUBPAxhOVBFqZjNdXF5eU1IYBB8NSA4NT1AwMRMAAAAAdvfGkQ%3D%3D%24&vid=0&cid=1&uid=257169&q=WGY60348567

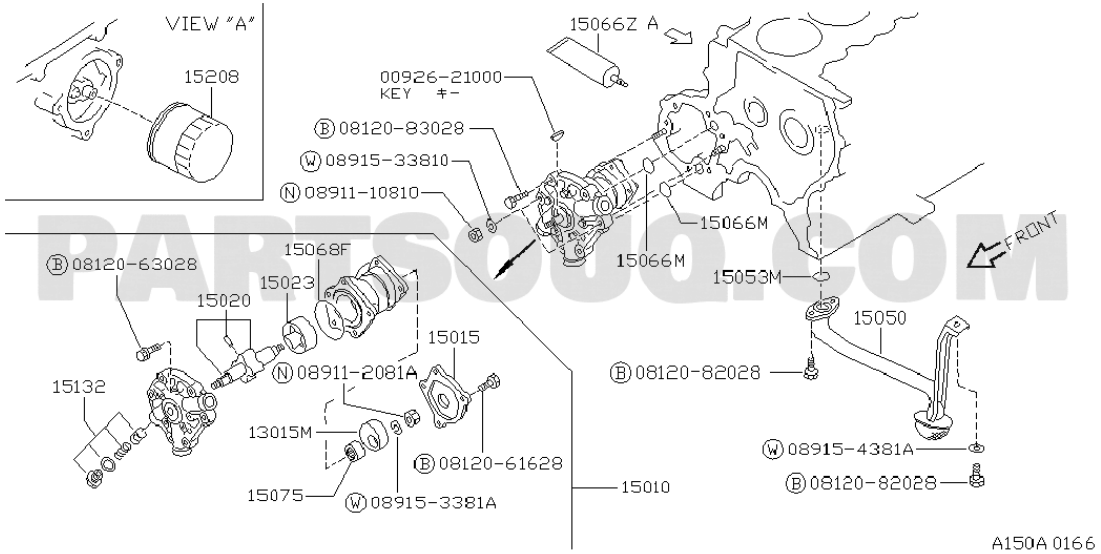

Reference رقم الإشارة	Part Number رقم القطعة	English Name الاسم الإنجليزي	Arabic Name الاسم العربي	Qty الكمية	Applicable Models الموديلات المطابقة	Specifications المواصفات
15066Z	KP51000150	GASKET-LIQUID	وجه-LIQUID	01	TB42S	10.1991 - 08.1993
15208	15208W1103	OIL FILTER ASSY	زيت فلتر مجموعة	01	TB42S	08.1987 - 04.1997
0092621000	0092621000		يتطلب التحقق			
0812083028	0812083028		يتطلب التحقق			
0891533810	0891533810		يتطلب التحقق			
0891110810	0891110810		يتطلب التحقق			
15068F	1505603J00	SEAL-O RING	صوفة-O حلقة	01	TB42S	08.1987 - ...
15066M	1506603J00	SEAL-O RING,OIL PUMP	صوفة-O حلقة,زيت طرمبة	02	TB42S	08.1987 - 07.1997
0812063028	0812063028		يتطلب التحقق			
15053M	150531P100	SEAL-O RING,OIL STRAINER	صوفة-O حلقة,زيت STRAINER	01	TB42S	04.1991 - 07.1997
15023	1502303J00	GEAR-IDLER,OIL PUMP	ترس-IDLER,زيت طرمبة	01	TB42S	08.1987 - ...
15020	1502003J00	SHAFT ASSY-OIL PUMP	عمود مجموعة-زيت طرمبة	01	TB42S	08.1987 - 07.1997
15050	1505037J00	STRAINER ASSY-OIL	مجموعة-زيت STRAINER	01	TB42S	04.1991 - 07.1997
15015	1501503J00	COVER-OIL PUMP	غطاء-زيت طرمبة	01	TB42S	08.1987 - ...
089112081A	089112081A		يتطلب التحقق			
0812082028	0812082028		يتطلب التحقق			
15132	1513203J01	VALVE ASSY-OIL REGULATOR	صمام مجموعة-زيت منظم	01	TB42S	10.1991 - 09.1995
15132	1513203J10	VALVE ASSY-OIL REGULATOR	صمام مجموعة-زيت منظم	01	*(K+HK+W+HW+T).ME.TB42S	W/OIL COOLER F/AIR CON | 08.1987 - 10.1991
15132	1513203J11	VALVE ASSY-OIL REGULATOR	صمام مجموعة-زيت منظم	01	*ME.TB42S	F/AIR CON | 10.1991 - 08.1993

Reference رقم الإشارة	Part Number رقم القطعة	English Name الاسم الإنجليزي	Arabic Name الاسم العربي	Qty الكمية	Applicable Models الموديلات المطابقة	Specifications المواصفات
15132	1513203J00	VALVE ASSY-OIL REGULATOR	صمام مجموعة-زيت منظم	01	TB42S	08.1987 - 08.1993
13015M	1301503J00	CAM ASSY-FUEL PUMP	مجموعة-وقود طرمبة CAM	01	TB42S	08.1987 - ...
089154381A	089154381A		يتطلب التحقق			
0812061628	0812061628		يتطلب التحقق			
15010	1501003J00	OIL PUMP ASSY	زيت طرمبة مجموعة	01	TB42S	08.1987 - 09.1995
15010	1501003J60	OIL PUMP ASSY	زيت طرمبة مجموعة	01	*(K+HK+W+HW+T).ME.TB42S	W/OIL COOLER F/AIR CON | 08.1987 - 10.1991
15010	1501003J50	OIL PUMP ASSY	زيت طرمبة مجموعة	01	TB42S	08.1987 - 10.1991
15010	1501003J10	OIL PUMP ASSY	زيت طرمبة مجموعة	01	*(K+HK+W+HW+T).ME.TB42S	W/OIL COOLER F/AIR CON | 08.1987 - 10.1991
15075	1507503J00	BEARING-0IL PUMP	رمان-0IL طرمبة	01	TB42S	08.1987 - ...
089153381A	089153381A		يتطلب التحقق			

19. 160 B01 - CARBURETOR; ASSEMBLY

مجموعة الكربريتر

Source: https://partsouq.com/ar/catalog/genuine/unit?c=Nissan&ssd=%24%2AKwF3Q1J4KXA6Oz0MLAlIVy87GxwCc3xxcGJNfjYwAxQADAoCUFdHAQENFhYQEQhSVXAaNDA0BRMEGCoiPXF8dnRyOiAoeFJ1ZzBheGcHYW0-f2kmZnkZZwZhHGFseywgAzlnKSolPig4dnJvYCgjIGMmMExnaGE3JmZ5Yy0kPmUGc3NnOT03dXZOPmYqNmd-YQdOU0MAZm9qLDdhez5FSRxyc3FxfHZ3KzAiZyEiYH8fHjwAAAAAkIewbQ%3D%3D%24&vid=0&cid=2&uid=257175&q=WGY60348567

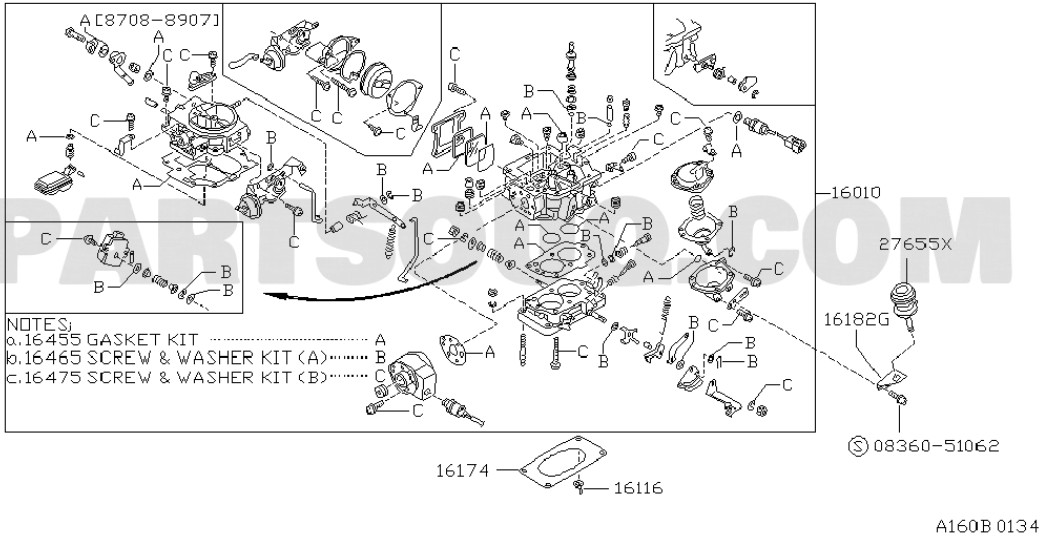

Reference رقم الإشارة	Part Number رقم القطعة	English Name الاسم الإنجليزي	Arabic Name الاسم العربي	Qty الكمية	Applicable Models الموديلات المطابقة	Specifications المواصفات
16010	1601003J02	CARBURETOR	يتطلب التحقق	01	TB42S	01.1989 - 10.1991
16010	1601003J17	CARBURETOR	يتطلب التحقق	01	*TB42S	F/HOT | 01.1989 - 10.1991
16010	1601026J00	CARBURETOR	يتطلب التحقق	01	ME.TB42S.MT.F5	07.1989 - 08.1993
27655X	27655C6002	IACV-FICD ACTUATOR	يتطلب التحقق	01	*ME.TB42S.MT.F5	F/AIR CON-STD TYPE | 08.1987 - 10.1991
16182G	1625803J00	BRACKET-DASHPOT	حامل-DASHPOT	01	*ME.TB42S.MT.F5	F/AIR CON-STD TYPE | 08.1987 - 10.1991
16455	1645502J00	GASKET KIT	وجه طقم	01	ME.TB42S	07.1989 - 08.1993
16455	1645503J05	GASKET KIT	وجه طقم	01	TB42S	08.1987 - 10.1991
16465	1646502J00	SCREW & WASHER KIT	وردة طقم & SCREW	01	ME.TB42S	07.1989 - 08.1993
16465	1646503J05	SCREW & WASHER KIT	وردة طقم & SCREW	01	TB42S	08.1987 - 10.1991
16475	1647502J00	SCREW & WASHER KIT-B	وردة طقم & SCREW-B	01	ME.TB42S	07.1989 - 08.1993
16475	1647503J05	SCREW & WASHER KIT-B	وردة طقم & SCREW-B	01	TB42S	08.1987 - 10.1991
0836051062	0836051062		يتطلب التحقق			
16174	16174C8000	INSULATOR-CARBURETOR	عازل-CARBURETOR	01	ME.TB42S	08.1987 - 10.1991
16116	1617503J00	SLEEVE	يتطلب التحقق	01	ME.TB42S	08.1987 - 10.1991

20. 160 B02 - CARBURETOR; COMPONENT PARTS (PART 1)

CARBURETOR; COMPONENT قطع (PART 1)

Source: https://partsouq.com/ar/catalog/genuine/unit?c=Nissan&ssd=%24%2AKwGnk4Ko-aDq6-3c_Nm1h__ry8zSo6yhoLKdrubg08TQ3NrSgleX0dHdxsbAwdiChaDK5ODk1cPUyPry7aGspqSi6vD4qIKlt-CxqLfXsb3ur7n2tqnJt9axzLG8q_zw0-m3-fr17vjopqK_sPjz8LP24Jy3uLHn9raps_307rXWo6C36e3npaae7rb65reusdeeg5PQtr-w_Oexq-6Vmcyio6GhrKan--Dyt_HysK_PzuwAAAAA6t8B0Q%3D%3D%24&vid=0&cid=2&uid=257176&q=WGY60348567

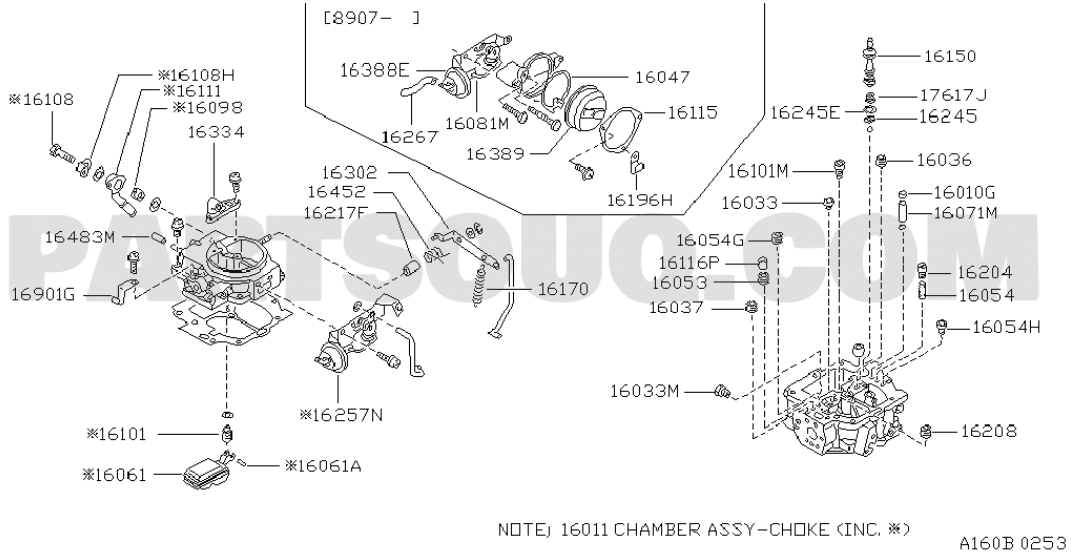

Reference رقم الإشارة	Part Number رقم القطعة	English Name الاسم الإنجليزي	Arabic Name الاسم العربي	Qty الكمية	Applicable Models الموديلات المطابقة	Specifications المواصفات
16150	1615103J05	PLUNGER-PUMP	طرمبة-PLUNGER	01	ME.TB42S	08.1987 - 08.1993
16388E	1619926J00	PISTON-CHOKE	بستم-CHOKE	01	ME.TB42S	10.1991 - 08.1993
16388E	1619903J00	PISTON-CHOKE	بستم-CHOKE	01	TB42S	08.1987 - 10.1991
16108H	16137V6500	CLAMP-FILTER SCREW	مشبك-فلتر SCREW	01	ME.TB42S	08.1987 - 08.1993
16047	16390D0100	PLATE	يتطلب التحقق	01	ME.TB42S	07.1989 - 08.1993
16111	1611103J05	NIPPLE-FUEL	وقود-NIPPLE	01	ME.TB42S	08.1987 - 08.1993
17617J	1614803J05	SPRING-RETURN,PUMP	باي-RETURN,طرمبة	01	(K+HK+W+HW+T).ME.TB42S	08.1987 - 10.1991
16108	16108V6500	SCREW-FILTER SET	فلتر-SCREW SET	01	ME.TB42S	08.1987 - 08.1993
16098	16098B8500	FILTER	فلتر	01	ME.TB42S	08.1987 - 08.1993
16115	16390V6500	PLATE-ADJUST	يتطلب التحقق	01	ME.TB42S	07.1989 - 08.1993
16245E	163940202P	CLIP-STRAINER PUMP	طرمبة CLIP-STRAINER	01	ME.TB42S	08.1987 - 08.1993
16245	1624535000	STRAINER-PUMP	طرمبة-STRAINER	01	ME.TB42S	08.1987 - 08.1993
16081M	1608102J00	ROD-CONNECTING	عمود-CONNECTING	01	ME.TB42S	07.1989 - 12.1993
16334	1600820J00	CONNECTOR-AIR	هواء-CONNECTOR	01	ME.TB42S	07.1989 - 08.1993
16267	1626703J00	PIPE-RUBBER	ماسورة-RUBBER	01	TB42S	08.1987 - 10.1991
16267	16267V6500	PIPE-RUBBER	ماسورة-RUBBER	01	ME.TB42S	07.1989 - 08.1993
16389	1638926J00	COVER-THERMO	غطاء-THERMO	01	ME.TB42S	07.1989 - 08.1993
16036	1603603J05	BLEED-MAIN AIR	هواء BLEED-MAIN	01	ME.TB42S	#60 | 08.1987 - 10.1991
16101M	16059C8500	JET-POWER VALVE	باور صمام-JET	01	ME.TB42S	#120 | 08.1987 - 10.1991

Reference رقم الإشارة	Part Number رقم القطعة	English Name الاسم الإنجليزي	Arabic Name الاسم العربي	Qty الكمية	Applicable Models الموديلات المطابقة	Specifications المواصفات
16302	1630203J05	LEVER-PUMP	طرمبة-LEVER	01	ME.TB42S	08.1987 - 08.1993
16452	16452V6500	SPRING-PUMP LEVER	ياي-طرمبة LEVER	01	ME.TB42S	08.1987 - 08.1993
16010G	1603003J05	PLUG	يتطلب التحقق	01	ME.TB42S	08.1987 - 08.1993
16196H	1618726W01	HOLDER	يتطلب التحقق	01	ME.TB42S	07.1989 - 12.1993
16033	1603303J02	JET-MAIN	يتطلب التحقق	01	*ME.TB42S	#126 F/MAIN JET F/4000M | 08.1987 - 10.1991
16033	1603303J10	JET-MAIN	يتطلب التحقق	01	ME.TB42S	#142 | 08.1987 - 08.1993
16033	1603303J00	JET-MAIN	يتطلب التحقق	01	*ME.TB42S	#138 F/MAIN JET F/1000M | 08.1987 - 10.1991
16033	1603303J01	JET-MAIN	يتطلب التحقق	01	*ME.TB42S	#134 F/MAIN JET F/2000M | 08.1987 - 10.1991
16033	16033T3209	JET-MAIN	يتطلب التحقق	01	*ME.TB42S	#130 F/MAIN JET F/3000M | 08.1987 - 10.1991
16071M	1607103J06	WEIGHT-PUMP	طرمبة-WEIGHT	01	ME.TB42S	07.1989 - 08.1993
16217F	16217C8410	COLLAR	يتطلب التحقق	01	ME.TB42S	08.1987 - 08.1993
16483M	16207C8410	CAP-RUBBER	يتطلب التحقق	03	ME.TB42S	08.1987 - 08.1993
16054G	16028C8500	PLUG	يتطلب التحقق	01	ME.TB42S	08.1987 - 08.1993
16116P	1611602J10	SLEEVE-INNER	يتطلب التحقق	01	ME.TB42S	08.1987 - 08.1993
16204	16204V6500	BLEED-SLOW AIR	هواء BLEED-SLOW	01	ME.TB42S	#180 | 08.1987 - 10.1991
16053	16055V6501	JET-STEP	يتطلب التحقق	01	ME.TB42S	#130 | 08.1987 - 10.1991
16170	16160B8500	SPRING-ROD	ياي-عمود	01	ME.TB42S	08.1987 - 10.1991
16901G	1618702J00	HOLDER ASSY-CORD	مجموعة HOLDER-CORD	01	ME.TB42S	08.1987 - 08.1993
16054	1605403J05	JET-SLOW	يتطلب التحقق	01	ME.TB42S	#54 | 08.1987 - 10.1991
16037	1603703J05	JET-COASTING	يتطلب التحقق	01	ME.TB42S	#56 | 08.1987 - 10.1991
16054H	16286A8601	PLUG	يتطلب التحقق	01	ME.TB42S	08.1987 - 08.1993
16033M	1603303J05	JET-MAIN	يتطلب التحقق	01	ME.TB42S	#225 | 08.1987 - 10.1991
16033M	1603303J08	JET-MAIN	يتطلب التحقق	01	ME.TB42S	#200 F/MAIN JET F/4000M | 10.1991 - 08.1993
16033M	1603303J07	JET-MAIN	يتطلب التحقق	01	ME.TB42S	#212 F/MAIN JET F/2000M | 08.1987 - 10.1991
16033M	1603303J06	JET-MAIN	يتطلب التحقق	01	ME.TB42S	#220 F/MAIN JET F/1000M | 08.1987 - 08.1993
16033M	1603303J09	JET-MAIN	يتطلب التحقق	01	ME.TB42S	#200 F/MAIN JET F/4000M | 08.1987 - 10.1991
16257N	1621203J05	HOLDER-CHOKE WIRE	سلك HOLDER-CHOKE	01	ME.TB42S	08.1987 - 08.1993
16208	1603609J00	BLEED-MAIN AIR	هواء BLEED-MAIN	01	ME.TB42S	07.1989 - 10.1991
16101	1610103J05	VALVE-NEEDLE	صمام-NEEDLE	01	ME.TB42S	08.1987 - 08.1993
16061A	168270201P	PIN-FLOAT	يتطلب التحقق	01	ME.TB42S	08.1987 - 08.1993
16061A	1682702011	PIN-FLOAT	يتطلب التحقق	01	ME.TB42S	08.1987 - 10.1991
16061	1606120J00	FLOAT	يتطلب التحقق	01	ME.TB42S	07.1989 - 08.1993
16011	1601126J00	CHAMBER ASSY-CHOKE	مجموعة CHAMBER-CHOKE	01	ME.TB42S	07.1989 - 08.1993
16011	1601103J07	CHAMBER ASSY-CHOKE	مجموعة CHAMBER-CHOKE	01	*TB42S	F/HOT | 01.1989 - 10.1991
16011	1601103J02	CHAMBER ASSY-CHOKE	مجموعة CHAMBER-CHOKE	01	TB42S	01.1989 - 10.1991

21. 160 B03 - CARBURETOR; COMPONENT PARTS (PART 2)

CARBURETOR; COMPONENT قطع (PART 2)

Source: https://partsouq.com/ar/catalog/genuine/unit?c=Nissan&ssd=%24%2AKwHp3czmt-6kpaOSspf7ybGlhYKc7eLv7vzT4KiunYqekpSczsnZn5-TiIiOj5bMy-6Eqq6qm42ahrS8o-_i6OrspL625szr-a7_5vmZ__Og4fe4-OeH-Zj_gv_y5bK-naf5t7S7oLam6Ozx_ra9vv24rtL59v-puPjn_bO6oPuY7e_5p6Op6-jQoPi0qPng_5nQzd2e-PH-sqn_5aDb14Ls7e_v4ujpta68-b-8_uGBqKIAAAAAphh6Sq%3D%3D%24&vid=0&cid=2&uid=257177&q=WGY60348567

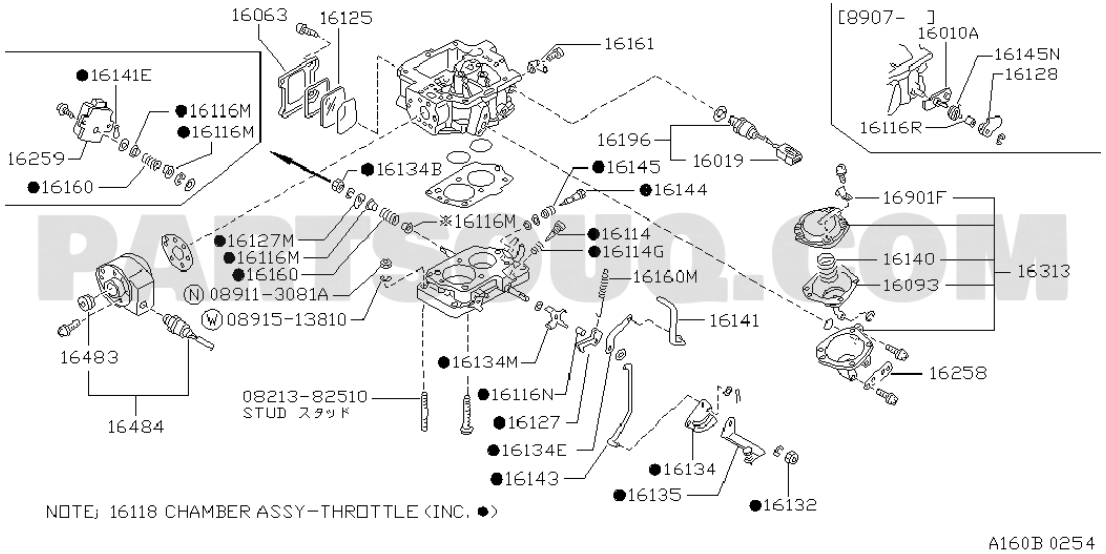

Reference رقم الإشارة	Part Number رقم القطعة	English Name الاسم الإنجليزي	Arabic Name الاسم العربي	Qty الكمية	Applicable Models الموديلات المطابقة	Specifications المواصفات
16063	1612562S05	COVER-GAUGE LEVER	GAUGE LEVER-غطاء	01	ME.TB42S	08.1987 - 08.1993
16125	1612503J05	GAUGE-LEVEL	يتطلب التحقق	01	ME.TB42S	08.1987 - 08.1993
16010A	1637902J01	SCREW-ADJUSTING	يتطلب التحقق	01	ME.TB42S	07.1989 - 08.1993
16161	16161V6500	HANGER-SPRING	HANGER-ياي	01	ME.TB42S	08.1987 - 10.1991
16145N	16378W0100	SPRING-FAST IDLE	FAST IDLE-ياي	01	ME.TB42S	07.1989 - 08.1993
16128	1612802J00	CAM-FAST IDLE	يتطلب التحقق	01	ME.TB42S	07.1989 - 08.1993
16116M	1611601M01	SLEEVE	يتطلب التحقق	01	ME.TB42S	10.1991 - 08.1993
16116R	16116D0105	SLEEVE	يتطلب التحقق	01	ME.TB42S	07.1989 - 08.1993
16196	1619603J05	IACV-FICD SOLENOID VALVE	IACV-FICD SOLENOID صمام	01	ME.TB42S.MT.F5	10.1991 - 08.1993
16196	1619603J06	IACV-FICD SOLENOID VALVE	IACV-FICD SOLENOID صمام	01	ME.TB42S.MT.F5	08.1987 - 10.1991
16196	1619603J10	IACV-FICD SOLENOID VALVE	IACV-FICD SOLENOID صمام	01	TB42S	08.1987 - 08.1993
16259	2262079S00	THROTTLE POSITION SWITCH	THROTTLE POSITION مفتاح	01	ME.TB42S	07.1989 - 08.1993
16019	2434179982	COUPLER	يتطلب التحقق	01	TB42S	08.1987 - 08.1993
16019	2434179987	COUPLER	يتطلب التحقق	01	ME.TB42S.MT.F5	07.1989 - 08.1993
16145	1614562S00	SPRING-SCREW,ADJUST	SCREW,ADJUST-ياي	01	ME.TB42S	08.1987 - 08.1993
16134B	16132C8410	NUT-THROTTLE LEVER	THROTTLE LEVER-صامولة	01	ME.TB42S.MT.F5	08.1987 - 08.1993
16160	1616062S00	SPRING-THROTTLE PRIMARY	THROTTLE PRIMARY-ياي	01	ME.TB42S.MT.F5	08.1987 - 08.1993
16144	16144V6500	SCREW-ADJUST,IDLE	يتطلب التحقق	01	ME.TB42S	08.1987 - 08.1993
16901F	1618703J05	HOLDER ASSY-CORD	HOLDER مجموعة-CORD	01	ME.TB42S	08.1987 - 08.1993

Reference رقم الإشارة	Part Number رقم القطعة	English Name الاسم الإنجليزي	Arabic Name الاسم العربي	Qty الكمية	Applicable Models الموديلات المطابقة	Specifications المواصفات
16114	16114B8500	SCREW-ADJUST,THROTTLE	يتطلب التحقق	01	ME.TB42S	08.1987 - 08.1993
16114	1611421C00	SCREW-ADJUST,THROTTLE	يتطلب التحقق	01	ME.TB42S	08.1987 - 10.1991
16127M	1616103J05	PLATE-RETURN	يتطلب التحقق	01	ME.TB42S.MT.F5	08.1987 - 08.1993
16114G	1614550A01	SPRING-SCREW ADJUST	ياي-SCREW ADJUST	01	ME.TB42S	08.1987 - 08.1993
16140	1614052H01	SPRING-DIAPHRAGM	ياي-DIAPHRAGM	01	ME.TB42S	07.1989 - 08.1993
16313	1631303J05	DIAPHRAGM ASSY-CHAMBER	مجموعة DIAPHRAGM-CHAMBER	01	ME.TB42S	08.1987 - 08.1993
16160M	16160V6500	SPRING-THROTTLE ASSIST	ياي-THROTTLE ASSIST	01	ME.TB42S	08.1987 - 10.1991
16093	16093D0100	DIAPHRAGM	يتطلب التحقق	01	ME.TB42S	08.1987 - 08.1993
089113081A	089113081A		يتطلب التحقق			
0891513810	0891513810		يتطلب التحقق			
16141	1614103J05	ROD-CONNECTING	عمود-CONNECTING	01	ME.TB42S	10.1991 - 08.1993
16483	16483P5320	CAP-RUBBER	يتطلب التحقق	01	ME.TB42S	08.1987 - 08.1993
16134M	1613402J00	LEVER-THROTTLE	يتطلب التحقق	01	ME.TB42S	07.1989 - 08.1993
16134M	1613403J05	LEVER-THROTTLE	يتطلب التحقق	01	TB42S	08.1987 - 10.1991
16258	1625803J05	HOLDER-DASH POT	يتطلب التحقق	01	ME.TB42S	08.1987 - 08.1993
16116N	1611602J00	SLEEVE	يتطلب التحقق	01	ME.TB42S	07.1989 - 08.1993
16116N	1611603J05	SLEEVE	يتطلب التحقق	01	TB42S	08.1987 - 10.1991
0821382510	0821382510		يتطلب التحقق			
16127	1612703J06	PLATE-RETURN	يتطلب التحقق	01	TB42S	08.1987 - 10.1991
16127	1612726J00	PLATE-RETURN	يتطلب التحقق	01	ME.TB42S	07.1989 - 08.1993
16484	1648403J10	BAROMETRIC PRESSURE SENSOR	حساس BAROMETRIC PRESSURE	01	TB42S	08.1987 - 08.1993
16484	16484V6500	BAROMETRIC PRESSURE SENSOR	حساس BAROMETRIC PRESSURE	01	ME.TB42S.MT.F5	07.1989 - 08.1993
16134E	1606303J05	LEVER-CONNECTING	يتطلب التحقق	01	ME.TB42S	10.1991 - 08.1993
16134	1613402J01	LEVER-THROTTLE	يتطلب التحقق	01	ME.TB42S	07.1989 - 08.1993
16134	1613403J01	LEVER-THROTTLE	يتطلب التحقق	01	TB42S	01.1989 - 10.1991
16143	1614303J05	ROD-PUMP	عمود-طرمبة	01	ME.TB42S	08.1987 - 08.1993
16135	1613503J05	IACV-FICD LEVER	يتطلب التحقق	01	ME.TB42S	08.1987 - 08.1993
16132	16132C8410	NUT	صامولة	01	ME.TB42S	08.1987 - 08.1993
16118	1611026J00	THROTTLE BODY	بودي THROTTLE	01	ME.TB42S.MT.F5	07.1989 - 08.1993
16118	1611003J01	THROTTLE BODY	بودي THROTTLE	01	TB42S	01.1989 - 10.1991

22. 161 B01 - CARBURETOR REPAIR KIT

طقم إصلاح الكربريتر

Source: https://partsouq.com/ar/catalog/genuine/unit?c=Nissan&ssd=%24%2AKwE9CRgyYzpwcXdGZkMvHWVxUVZIOTY7OigHNHx6SV5KRkBIGh0NS0tHXFxaW0IYHzpQfnp-T1lOUmBodzs2PD44cGpiMhg_LXorMi1NKyd0NSNsLDNTLUwrVismMWZqSXMtY2BvdGJyPDglKmJpailsegYtIit9bCwzKWdudS9MOTktc3d9PzwEdCxqfC00K00EGQlKLCUqZn0rMXQPA1Y4OTs7Njw9YXpoLWtoKjVVVHYAAAAAqJMoxw%3D%3D%24&vid=0&cid=2&uid=257178&q=WGY60348567

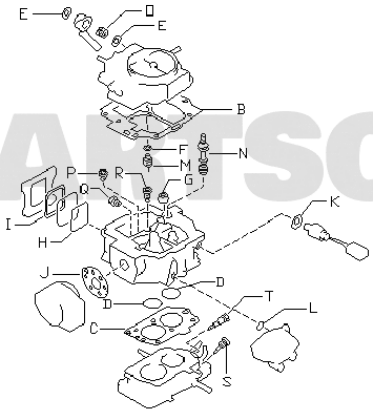

		Q'TY
NOTES) a.	CODE16009L REPAIR KIT B	1
b.	CODE16009K REPAIR KIT A	1
(A)	GASKET KIT	1
B	GASKET-CHOKE CHAMBER	1
C	GASKET-THROTTLE CHAMBER	1
D	GASKET-VENTURI SMALL	2
E	GASKET-FUEL NIPPLE	2
F	GASKET-FLOAT VALVE	1
G	SEAL	1
H	GASKET-LEVEL GAUGE	1
I	GASKET-LEVEL GAUGE	1
J	GASKET-BODD	1
K	GASKET-SOLENOID	1
L	SEAL-2ND CHAMBER	1
M	VALVE-NEEDLE	1
N	PLANGER-PUMP	1
O	FILTER	1
P	JET-MAIN	1
Q	JET-MAIN	1
R	JET-POWER VALVE	1
S	SCREW-ADJUST, THROTTLE	1
T	SCREW-ADJUST, IDLE	1

A161B 0003

Reference رقم الإشارة	Part Number رقم القطعة	English Name الاسم الإنجليزي	Arabic Name الاسم العربي	Qty الكمية	Applicable Models الموديلات المطابقة	Specifications المواصفات
16009L	1600903J05	CARBURETOR KIT-REPAIR,B	CARBURETOR طقم-REPAIR,B	01	ME.TB42S	08.1987 - 10.1991
16009K	1600903J07	CARBURETOR KIT-REPAIR,A	CARBURETOR طقم-REPAIR,A	01	ME.TB42S	08.1987 - 10.1991

23. 164 A01 - FUEL STRAINER & FUEL HOSE

مصفاة الوقود ولي الوقود

Source: https://partsouq.com/ar/catalog/genuine/unit?c=Nissan&ssd=%24%2AKwECNicNXAVPTkh5WXwQIlpObml3BgkEBRc4C0NFdmF1eX93JSIydHR4Y2NlZH0nIAVvQUVBcGZxbV9XSAQJAwEHT1VdDScAEkUUDRJyFBhLChxTEwxsEnMUaRQZDIlVdkwSXF9QS11NAwcaFV1WVRZTRTkSHRRCUxMMFIhRTxBwBgYSTEhCAAM7SxNfQxILFHI7JjZ1ExoVWUIUDkswPGkHBgQECQMCXkVXElRXFQpqa0kAAAAAu6ziuw%3D%3D%24&vid=0&cid=2&uid=257181&q=WGY60348567

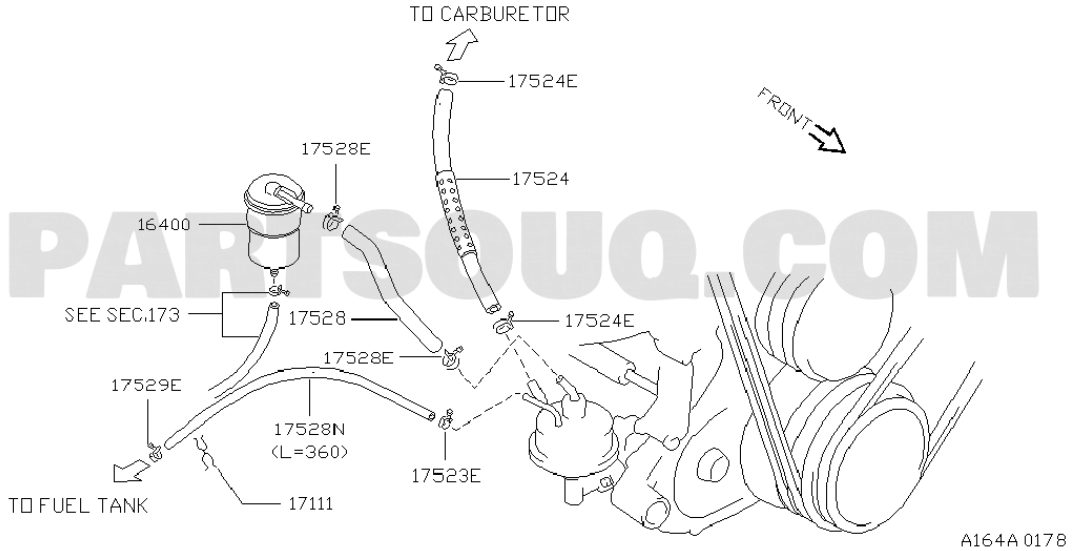

Reference رقم الإشارة	Part Number رقم القطعة	English Name الاسم الإنجليزي	Arabic Name الاسم العربي	Qty الكمية	Applicable Models الموديلات المطابقة	Specifications المواصفات
17524E	0155500201	CLAMP-HOSE	مشبك-لي	02	TB42S	10.1988 - 10.1991
17528E	0155500211	CLAMP-HOSE	مشبك-لي	02	TB42S	08.1987 - 10.1991
17524	1644003J11	HOSE ASSY-FUEL PUMP TO TUBE	لي مجموعة-وقود طرمبة TO TUBE	01	TB42S	07.1990 - 10.1991
16400	1640003J00	STRAINER ASSY-FUEL	مجموعة-وقود STRAINER	01	TB42S	08.1987 - ...
17528	1644003J00	HOSE ASSY-FUEL	لي مجموعة-وقود	01	TB42S	08.1987 - ...
17529E	0155500181	CLAMP-HOSE	مشبك-لي	01	TB42S	08.1987 - ...
17528N	0874036021	HOSE-FUEL	لي-وقود	01	TB42S	L=600 | 10.1991 - 12.1993
17528N	A874220020	HOSE-FUEL	لي-وقود	**	TB42S	L=2200 CUT USE | 08.1987 - 10.1991
17523E	0155500181	CLAMP-HOSE	مشبك-لي	01	TB42S	08.1987 - 07.1997
17111	2422079909	CLAMP-HOSE TO HOSE	مشبك-لي TO لي	01	TB42S	08.1987 - 07.1997

24. 165 A01 - AIR CLEANER

فلتر الهواء

Source: https://partsouq.com/ar/catalog/genuine/unit?c=Nissan&ssd=%24%2AKwGRpbSez5bc3dvqyu-Dscnd_frklZqXloSrmNDW5fLm6uzktrGh5-fr8PD29-60s5b80tbS4_Xi_szE25eakJKU3MbOnrSTgdaHnoHhh4vYmY_AgJ__geCH-oeKncrG5d-Bz8zD2M7ekJSJhs7FxoXA1qqBjofRwICfhcvC3YPjlZWB39vRk5Co2IDM0IGYh-GotaXmgImGytGHndijr_qUlZeXmpCRzdbEgcfEhpn5-NoAAAAA2J5f9g%3D%3D%24&vid=0&cid=2&uid=257185&q=WGY60348567

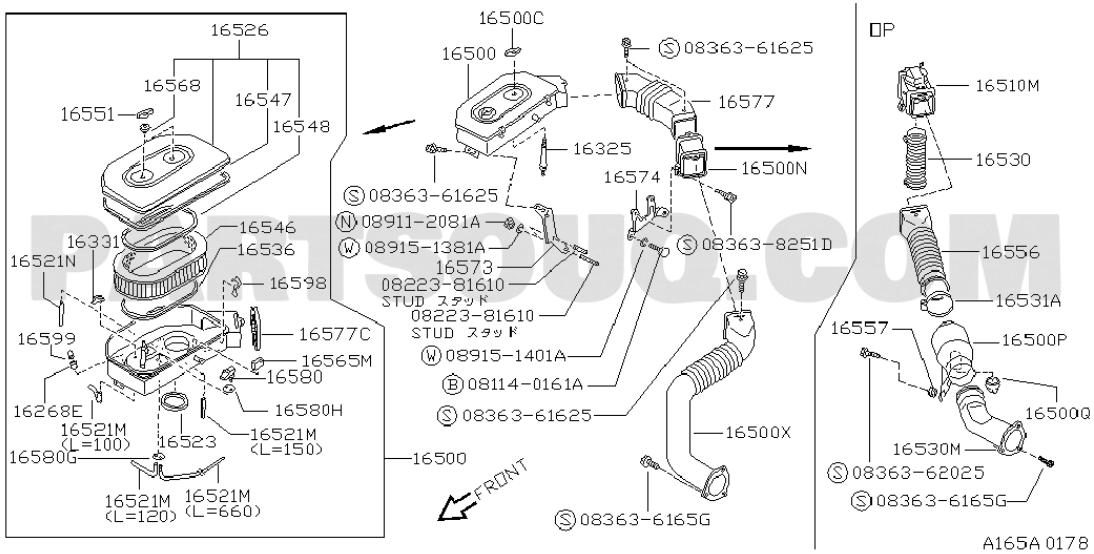

Reference رقم الإشارة	Part Number رقم القطعة	English Name الاسم الإنجليزي	Arabic Name الاسم العربي	Qty الكمية	Applicable Models الموديلات المطابقة	Specifications المواصفات
16500C	16551W7000	NUT	صامولة	01	ME.TB42S	08.1987 - 08.1993
16526	1652602J00	AIR CLEANER HOUSING COVER	غطاء CLEANER HOUSING هواء	01	*TB42S	F/AIR CLNR-VISCOUS | 08.1987 - 10.1991
16526	1652603J00	AIR CLEANER HOUSING COVER	غطاء CLEANER HOUSING هواء	01	ME.TB42S	08.1987 - 08.1993
16568	16568W7000	PACKING	يتطلب التحقق	02	ME.TB42S	08.1987 - 08.1993
16510M	1651402J00	VALVE ASSY-ATC	صمام مجموعة-ATC	01	*ME.TB42S	F/AIR CLNR-ANTI ICING | 08.1987 - 08.1993
16547	1654703J00	PACKING-AIR CLEANER	PACKING-هواء CLEANER	01	ME.TB42S	08.1987 - 08.1993
16577	1657803J01	AIR DUCT	DUCT هواء	01	*ME.TB42S	F/AIR CLNR-ANTI ICING | 08.1987 - 08.1993
16577	1657803J00	AIR DUCT	DUCT هواء	01	ME.TB42S	08.1987 - 08.1993
16551	16551W7000	NUT-WING	صامولة-WING	01	ME.TB42S	08.1987 - 08.1993
16548	1654803J00	PACKING	يتطلب التحقق	01	ME.TB42S	08.1987 - 08.1993
16325	1652516G00	STUD	يتطلب التحقق	01	ME.TB42S	08.1987 - 08.1993
16530	A653035045	INTAKE AIR DUCT	DUCT سحب هواء	01	*ME.TB42S	F/AIR CLNR-ANTI ICING | 08.1987 - 10.1991
16530	1653002J01	INTAKE AIR DUCT	DUCT سحب هواء	01	*TB42S	F/AIR CLNR-ANTI ICING | 08.1987 - 10.1991
16530	A653070N45	INTAKE AIR DUCT	DUCT سحب هواء	**	*TB42S	F/AIR CLNR-VISCOUS + COLD | 10.1991 - 08.1993
16530	1653002J02	INTAKE AIR DUCT	DUCT سحب هواء	01	*ME.TB42S	F/AIR CLNR-ANTI ICING | 04.1990 - 08.1993
16500N	1650103J10	BOX ASSY-AIR	BOX مجموعة-هواء	01	ME.TB42S	08.1987 - 08.1993
16574	1657432J00	AIR CLEANER SUPPORT	CLEANER SUPPORT هواء	01	ME.TB42S	10.1991 - 08.1993
16574	1657403J00	AIR CLEANER SUPPORT	CLEANER SUPPORT هواء	01	ME.TB42S	08.1987 - 10.1991
0836361625	0836361625		يتطلب التحقق			

Reference رقم الإشارة	Part Number رقم القطعة	English Name الاسم الإنجليزي	Arabic Name الاسم العربي	Qty الكمية	Applicable Models الموديلات المطابقة	Specifications المواصفات
089112081A	089112081A		يتطلب التحقق			
16546	1654606J00	AIR CLEANER ELEMENT	هواء CLEANER ELEMENT	01	*TB42S	F/AIR CLNR-VISCOUS | 08.1987 - 10.1991
16546	1654603J00	AIR CLEANER ELEMENT	هواء CLEANER ELEMENT	01	ME.TB42S	F/AIR CLNR-DRY | 08.1987 - 08.1993
16331	16331U2000	COMPENSATOR-IDLE	يتطلب التحقق	01	ME.TB42S	08.1987 - 10.1991
083638251D	083638251D		يتطلب التحقق			
089151381A	089151381A		يتطلب التحقق			
16536	1654803J00	PACKING	يتطلب التحقق	01	ME.TB42S	08.1987 - 08.1993
16556	6286002J00	AIR DUCT	هواء DUCT	01	*ME.TB42S	10.1991 - 08.1993
16521N	1652003J00	HOSE-VACUUM	لي-VACUUM	01	ME.TB42S	L=140 W/ORIFICE | 08.1987 - 08.1993
16521N	2233625M01	HOSE-VACUUM	لي-VACUUM	01	*ME.TB42S	L=140S/#B2320-Y4001 F/AIR CLNR-ANTI ICING | 10.1991 - 08.1993
16573	1657303J00	AIR CLEANER SUPPORT	هواء CLEANER SUPPORT	01	ME.TB42S	08.1987 - 10.1991
16598	1659812G00	CLIP	يتطلب التحقق	04	ME.TB42S	08.1987 - 08.1993
0822381610	0822381610		يتطلب التحقق			
16531A	14464W1500	CLAMP-HOSE	مشبك-لي	01	*ME.TB42S	10.1991 - 08.1993
16557	1655701B01	MOUNTING-RUBBER,AIR CLEANER	قاعدة-RUBBER,هواء CLEANER	03	ME.TB42S	08.1987 - 08.1993
16577C	1651503J00	PACKING	يتطلب التحقق	01	ME.TB42S	08.1987 - 08.1993
16599	16599N3600	CAP-CONNECTOR	يتطلب التحقق	01	ME.TB42S	08.1987 - 08.1993
16500P	1650103J00	CYCLONE ASSY	مجموعة CYCLONE	01	ME.TB42S	08.1987 - 10.1991
089151401A	089151401A		يتطلب التحقق			
16565M	16565D1100	FILTER ASSY-BLOWBY	فلتر مجموعة-BLOWBY	01	ME.TB42S	08.1987 - 10.1991
16580	1658001B01	INTAKE AIR TEMPERATURE SENSOR	سحب هواء TEMPERATURE حساس	01	*ME.TB42S	F/AIR CLNR-ANTI ICING | 10.1991 - 08.1993
081140161A	081140161A		يتطلب التحقق			
16580H	16529B9800	GROMMET	يتطلب التحقق	01	*ME.TB42S	F/AIR CLNR-ANTI ICING | 08.1987 - 08.1993
16268E	16439N2100	CLAMP	مشبك	01	ME.TB42S	08.1987 - 08.1993
16500Q	16555Z9001	VALVE	صمام	01	ME.TB42S	08.1987 - 08.1993
16521M	B2320Y4001	HOSE-VACUUM CONTROL,AIR CLEANER	لي-VACUUM تحكم,هواء CLEANER	**	ME.TB42S	L=5000 CUT USE | 10.1991 - 08.1993
16521M	2233625M01	HOSE-VACUUM CONTROL,AIR CLEANER	لي-VACUUM تحكم,هواء CLEANER	01	*TB42S	L=140S/#B2320-Y4001 F/AIRCLNR-VISCOUS +COLD | 10.1991 - 08.1993
16521M	16521W7502	HOSE-VACUUM CONTROL,AIR CLEANER	لي-VACUUM تحكم,هواء CLEANER	01	ME.TB42S	L=100S/#B2320-Y4001 | 10.1991 - 08.1993
16521M	0218716601	HOSE-VACUUM CONTROL,AIR CLEANER	لي-VACUUM تحكم,هواء CLEANER	01	ME.TB42S	L=660S/#B2320-Y4001 F/AIRCLNR-ANTI ICING | 10.1991 - 08.1993
16521M	0218711701	HOSE-VACUUM CONTROL,AIR CLEANER	لي-VACUUM تحكم,هواء CLEANER	01	ME.TB42S.MT.F5	L=170S/#B2320-Y4001 | 10.1991 - 08.1993
16521M	0218711501	HOSE-VACUUM CONTROL,AIR CLEANER	لي-VACUUM تحكم,هواء CLEANER	01	ME.TB42S	L=150S/#B2320-Y4001 F/AIRCLNR-ANTI ICING | 10.1991 - 08.1993
16521M	0218711201	HOSE-VACUUM CONTROL,AIR CLEANER	لي-VACUUM تحكم,هواء CLEANER	01	ME.TB42S	L(120S/#B2320-Y4001 | 08.1987 - 10.1991
16500X	6286003J00	AIR DUCT	هواء DUCT	01	TB42S	08.1987 - 12.1993
16523	16523W7000	INSULATOR-AIR CLEANER	عازل-هواء CLEANER	01	ME.TB42S	08.1987 - 08.1993
16530M	6286001J00	INTAKE AIR DUCT	سحب هواء DUCT	01	*ME.TB42S	10.1991 - 08.1993
16580G	16582H3901	CLAMP-SENSOR & TUBE	مشبك-حساس & TUBE	01	*ME.TB42S	F/AIR CLNR-ANTI ICING | 08.1987 - 08.1993
16500	A650003J06	AIR CLEANER	فلتر الهواء	01	*ME.TB42S.MT.F5	F/AIR CLNR-ANTI ICING | 08.1987 - 10.1991
16500	1650003J06	AIR CLEANER	فلتر الهواء	01	*ME.TB42S.MT.F5	F/AIR CLNR-ANTI ICING | 08.1987 - 10.1991
16500	1650003J05	AIR CLEANER	فلتر الهواء	01	*TB42S	F/AIR CLNR-ANTI ICING | 08.1987 - 08.1993
16500	1650003J01	AIR CLEANER	فلتر الهواء	01	ME.TB42S.MT.F5	08.1987 - 10.1991

Reference رقم الإشارة	Part Number رقم القطعة	English Name الاسم الإنجليزي	Arabic Name الاسم العربي	Qty الكمية	Applicable Models الموديلات المطابقة	Specifications المواصفات
16500	1650003J00	AIR CLEANER	فلتر الهواء	01	TB42S	08.1987 - 08.1993
16500	1650002J05	AIR CLEANER	فلتر الهواء	01	TB42S	F/AIR CLNR-VISCOUS+COLD | 08.1989 - 10.1991
16500	1650002J00	AIR CLEANER	فلتر الهواء	01	*TB42S	F/AIR CLNR-VISCOUS | 08.1987 - 08.1993
0836362025	0836362025		يتطلب التحقق			
083636165G	083636165G		يتطلب التحقق			

25. 165 B01 - AIR CLEANER

فلتر الهواء

Source: https://partsouq.com/ar/catalog/genuine/unit?c=Nissan&ssd=%24%2AKwFwRFV_Lnc9PDoLKw5iUCg8HBsFdHt2d2VKeTE3BBMHCw0FV1BABgYKEREXFg9VUncdMzczAhQDHy0lOnZ7cXN1PScvf1VyYDdmf2AAZmo5eG4hYX4eYAFmG2ZrfCsnBD5gLi0iOS8_cXVoZy8kJ2QhN0tgb2YwIWF-ZCojPGIBdHRgPjowcnFJOWEtMWB5ZgBJVEQHYWhnKzBmfDlCTht1dHZ2e3FwLDclYCYlZ3gYGTsAAAAAXj6bsw%3D%3D%24&vid=0&cid=2&uid=257186&q=WGY60348567

Diagram URL:

رابط المخطط: يتطلب التحقق

Reference رقم الإشارة	Part Number رقم القطعة	English Name الاسم الإنجليزي	Arabic Name الاسم العربي	Qty الكمية	Applicable Models الموديلات المطابقة	Specifications المواصفات
VERIFICATION REQUIRED يتطلب التحقق						

26. 170 A01 - FUEL PUMP

طرمبة الوقود

Source: https://partsouq.com/ar/catalog/genuine/unit?c=Nissan&ssd=%24%2AKwGQpLWfzpfd3Nrry-6CsMjc_PvlIJuWl4WqmdHX5PPn6-3It7Cg5ubq8fH39u-1spf909fT4vTj_83F2pabkZOV3cfPn7WSgNeGn4DghorZmI7BgZ7-gOGG-4aLnMvH5N6Azs3C2c_fkZWIh8_Ex4TB16uAj4bQwYGehMrC2YLilJSA3trQkpGp2YHN0YCZhuCptKTngYiHy9CGnNmirvuVlJaWm5GQzNfFgMbFh5j4-dsAAAAAPcCc7A%3D%3D%24&vid=0&cid=2&uid=257189&q=WGY60348567

Diagram URL:

رابط المخطط: يتطلب التحقق

Reference رقم الإشارة	Part Number رقم القطعة	English Name الاسم الإنجليزي	Arabic Name الاسم العربي	Qty الكمية	Applicable Models الموديلات المطابقة	Specifications المواصفات
VERIFICATION REQUIRED يتطلب التحقق						

27. 172 B01 - FUEL TANK

خزان الوقود

Source: https://partsouq.com/ar/catalog/genuine/unit?c=Nissan&ssd=%24*KwG7j5605bz29_HA4MWpm-P319DOv7C9vK6Bsvr8z9jMwMbOnJuLzc3B2trc3cSembzW-Pz4yd_I1Obu8b2wuri-9uzktJ65q_yttKvLraHys6XqqrXVq8qt0K2gt-Dsz_Wr5ebp8uT0ur6jrOTv7K_q_lCrpK376qq1r-Hp8KnKv7-r9fH7ubqC8qrm-quyrcuCn4_MqqOs4Putt_KJhdC-v729sLq75_zuq-3urLPT0vAAAAAAcAjGOg%3D%3D%24&vid=0&cid=2&uid=257192&q=WGY60348567&__cf_chl_rt_tk=10q4waHB89IyZgFD51k7oUZ.3LDo3UJ3eoXGY79SwCU-1782457786-1.0.1.1-2wii3ElpNlNnBHZEcuN0bvMbu5lUZjUdUOTwdKyy2mY

Diagram URL:

رابط المخطط: يتطلب التحقق

Reference رقم الإشارة	Part Number رقم القطعة	English Name الاسم الإنجليزي	Arabic Name الاسم العربي	Qty الكمية	Applicable Models الموديلات المطابقة	Specifications المواصفات
VERIFICATION REQUIRED يتطلب التحقق						

28. 173 C01 - FUEL PIPING; PIPING

مواسير الوقود

Source: https://partsouq.com/ar/catalog/genuine/unit?c=Nissan&ssd=%24%2AKwH8yNnzovuxsLaHp4Lu3KSwkJeJ-Pf6--nG9b27iJ-Lh4GJ29zMioqGnZ2bmoPZ3vuRv7u_jpiPk6Gptvr3_f_5sauj89n-7Lvq8-yM6ua19OKt7fKS7l3ql-rn8KeriLLsoqGutaOz_fnk66Ooq-itu8fs4-q8re3y6Kautu6M-Pjssra8_v3Fte2hvez16ozF2MiL7eTrp7zq8LXOwpf5-Pr69_38oLup7Kqp6_SUlbcAAAAAbJYyTw%3D%3D%24&vid=0&cid=2&uid=257197&q=WGY60348567

Diagram URL:

رابط المخطط: يتطلب التحقق

Reference رقم الإشارة	Part Number رقم القطعة	English Name الاسم الإنجليزي	Arabic Name الاسم العربي	Qty الكمية	Applicable Models الموديلات المطابقة	Specifications المواصفات
VERIFICATION REQUIRED يتطلب التحقق						

29. 173 C02 - FUEL PIPING; CLIP

وقود PIPING; CLIP

Source: https://partsouq.com/ar/catalog/genuine/unit?c=Nissan&ssd=%24*KwEnEwIoeSBqa21cfFk1B39rS0xSIywhIDIdLmZgU0RQXFpSAAcXUVFdRkZAQVgCBSBKZGBkVUNUSHpybSEsJiQianB4KAIIN2AxKDdXMT1uLzl2NilJN1YxTDE8K3xwU2k3eXp1bnhoJil_MHhzcDN2YBw3ODFndjYpM311bTVXIyA3aW1nJSYebjZ6ZjcuMVceAxNQNj8wfGcxK24VGUwiIyEhLCYne2ByN3FyMC9PTmwAAAAA0jhdzQ%3D%3D%24&vid=0&cid=2&uid=257198&q=WGY60348567&__cf_chl_rt_tk=Odb2DIfpyIzd0MEGmKYDC2f8P274EbQf5prOdpzsm0A-1782457787-1.0.1.1-x7pTpkTGanBMGItLcG9RxvhHOR8S4nTHWP3SnftB4OI

Diagram URL:

رابط المخطط: يتطلب التحقق

Reference رقم الإشارة	Part Number رقم القطعة	English Name الاسم الإنجليزي	Arabic Name الاسم العربي	Qty الكمية	Applicable Models الموديلات المطابقة	Specifications المواصفات
VERIFICATION REQUIRED يتطلب التحقق						

30. 180 A01 - ACCELERATOR LINKAGE

وصلات دعسة البنزين

Source: https://partsouq.com/ar/catalog/genuine/unit?c=Nissan&ssd=%24*KwEKPi8FVA1HRkBxUXQYKlJGZmF_DgEMDR8wA0tNfml9cXd_LSo6fHxwa2ttbHUvKA1nSU1JeG55ZVdfQAwBCwkPR11VBS8IGk0cBRp6HBBDAhRbGwRkGnscYRwRBIFdfkQaVFdYQ1VFCw8SHVVeXR5bTTEaFRxKWxsEHlBXQxh4Dg4aREBKCAszQxtXSxoDHHozLj59GxIdUUocBkM4NGEPDgwMAQsKVk1fGlxfHQJiY0EAAAAAQphjfQ%3D%3D%24&vid=0&cid=2&uid=257200&q=WGY60348567&__cf_chl_rt_tk=Wa7CHOGkwH_jlHLHka9T3N8eoWDmKjKvfYIHTPSxl0s-1782457788-1.0.1.1-79fMGc9afG06UuQ3dO2HvjKj5yG81DNo5B3PC1e.wG0

Diagram URL:

رابط المخطط: يتطلب التحقق

Reference رقم الإشارة	Part Number رقم القطعة	English Name الاسم الإنجليزي	Arabic Name الاسم العربي	Qty الكمية	Applicable Models الموديلات المطابقة	Specifications المواصفات
VERIFICATION REQUIRED يتطلب التحقق						

31. 200 B01 - EXHAUST TUBE & MUFFLER

ماسورة العادم والشكمان

Source: https://partsouq.com/ar/catalog/genuine/unit?c=Nissan&ssd=%24*KwEaLj8VRB1XVlBhQWQIOkJWdnFvHhEcHQ8gE1tdbnltYWdvPToqbGxge3t9fGU_OB13WV1ZaH5pdUdPUBwRGxkfV01FFT8YCl0MFQpqDABTEgRLCxR0CmoMcQwBFkFNblQKREdIU0VVGx8CDUVOTQ5LXSAKBQxaSwsUDkNPUwhrHh4KVFBaGBsjUwtHWwoTDGojPi5tCwINQVoMFlMoJHEfHhwcERsaRl1PCkxPDRJyc1EAAAAAmzFUSQ%3D%3D%24&vid=0&cid=3&uid=257216&q=WGY60348567&__cf_chl_rt_tk=tMOwnkAVlgTNsVZoDj4b0lQCI9X_ylrG2ul80FVavmU-1782457788-1.0.1.1-77i3Rjmv1Zb65CN44uWEr9cFkC56O.2a3gFqUfV7cYE

Diagram URL:

رابط المخطط: يتطلب التحقق

Reference رقم الإشارة	Part Number رقم القطعة	English Name الاسم الإنجليزي	Arabic Name الاسم العربي	Qty الكمية	Applicable Models الموديلات المطابقة	Specifications المواصفات
VERIFICATION REQUIRED يتطلب التحقق						

32. 210 A01 - WATER PUMP, COOLING FAN & THERMOSTAT

طرمبة الماء ومروحة التبريد وبلف الحرارة

Source: https://partsouq.com/ar/catalog/genuine/unit?c=Nissan&ssd=%24*KwEdKTgSQxpQUVdmRmMPPUVRcXZoGRYbGggnFFxaaX5qZmBoOj0ta2tnfHx6e2I4PxpwXlpeb3luckBIVxsWHB4YUEpCEjgfDVoLEg1tCwdUFQNMDBNzDW0LdgsGEUZKaVMNQ0BPVEJSHBgFCkJJSglMWicNAgtdTAwTCURJVA9vGRkNU1ddHxwkVAxAXA0UC20kOSlqDAUKRl0LEVQvl3YYGRsbFhwdQVpIDUtIChV1dFYAAAAAj9Sz0Q%3D%3D%24&vid=0&cid=3&uid=257217&q=WGY60348567&__cf_chl_rt_tk=xK7cHIO71LU0sP6pqtPsvxPmlyQk.ytWbou7CcdHI9A-1782457789-1.0.1.1-fPFenK5vYjhN7yNfGl3H8ScLVuqJDYwQ275_QyGnbL4

Diagram URL:

رابط المخطط: يتطلب التحقق

Reference رقم الإشارة	Part Number رقم القطعة	English Name الاسم الإنجليزي	Arabic Name الاسم العربي	Qty الكمية	Applicable Models الموديلات المطابقة	Specifications المواصفات
VERIFICATION REQUIRED يتطلب التحقق						

33. 213 A01 - OIL COOLER

مبرد الزيت

Source: https://partsouq.com/ar/catalog/genuine/unit?c=Nissan&ssd=%24*KwFWYnNZCFEbGhwtDShEdg4aOj0jUl1QUUNsXxcRIjUhLSsjcXZmICAsNzcxMClzdFE7FREVJDIlOQsDHFBdV1VTGwEJWXNURhFAWUYmQEwfXkgHR1g4RiZAPUBNWg0BIhhGCAsEHwkZV1NOQQkCAUIHEWxGSUAWB0dYQg8CHEQkUlJGGBwWVFdvH0cLF0ZfQCZvcmIhR05BDRZAWh9kaD1TUlBQXVdWChEDRgADQV4-Px0AAAAA8EFWUQ%3D%3D%24&vid=0&cid=3&uid=257220&q=WGY60348567&__cf_chl_rt_tk=Yh9SqvOooy0U4bsRzfN_XIz26hgR25IqCtwWoKmI9tI-1782457790-1.0.1.1-4V_mwChUSxJYTrfeQTkZOWK8s9le6yjrV821Aq94s6o

Diagram URL:

رابط المخطط: يتطلب التحقق

Reference رقم الإشارة	Part Number رقم القطعة	English Name الاسم الإنجليزي	Arabic Name الاسم العربي	Qty الكمية	Applicable Models الموديلات المطابقة	Specifications المواصفات
VERIFICATION REQUIRED يتطلب التحقق						

34. 214 A01 - RADIATOR,SHROUD & INVERTER COOLING; RADIATOR ASSY

مجموعة الرديتر وغطاء المروحة والتبريد

Source: https://partsouq.com/ar/catalog/genuine/unit?c=Nissan&ssd=%24*KwGBtaSO34bMzcv62v-TodnN7er0hYqHhpS7iMDG9eL2-vz0pqGx9_f74ODm5_6ko4bswsbC8-Xy7tzUy4eKgIKEzNbejqSDkcaXjpHxl5vIiZ_QkI_vkfGX6peajdrW9c-R39zTyN7OgISZlt7V1pXQxruRnpfB0JCPIdjVzJPzhYWRz8vBg4C4yJDcwJGII_G4pbX2kJmW2sGXjcizv-qEhYeHioCB3cbUkdfUlonp6MoAAAAA84jbxQ%3D%3D%24&vid=0&cid=3&uid=257223&q=WGY60348567&__cf_chl_rt_tk=quG0L0lSHElHxIK9FEUOu4xmZmjivib.roqj4CaXuaM-1782457790-1.0.1.1-xGUBz0M.NqhqyuKWfBf1DFQztxIv6MW7AbKH6QK2w8w

Diagram URL:

رابط المخطط: يتطلب التحقق

Reference رقم الإشارة	Part Number رقم القطعة	English Name الاسم الإنجليزي	Arabic Name الاسم العربي	Qty الكمية	Applicable Models الموديلات المطابقة	Specifications المواصفات
VERIFICATION REQUIRED يتطلب التحقق						

35. 214 A02 - RADIATOR,SHROUD & INVERTER COOLING; RADIATOR FITTING PARTS

قطع تثبيت الرديتر وغطاء المروحة

Source: https://partsouq.com/ar/catalog/genuine/unit?c=Nissan&ssd=%24%2AKwFLf25EFUwGBwEwEDVZaxMHJyA-T0BNTF5xQgoMPyg8MDY-bGt7PT0xKiosLTRuaUwmCAwIOS84JBYeAU1ASkhOBhwURG5JWwxdRFs7XVECQ1UaWkUlWztdIF1QRxAcPwVbFRYZAhQESk5TXBQfHF8aDHFbVF0LGlpFXxlfBlk5T0xbBQELSUpyAloWCltCXTtyb388WlNcEAtdRwJ5dSBOT01NQEpLFwweWx0eXEMjIgAAAAAAj8hSoA%3D%3D%24&vid=0&cid=3&uid=257224&q=WGY60348567

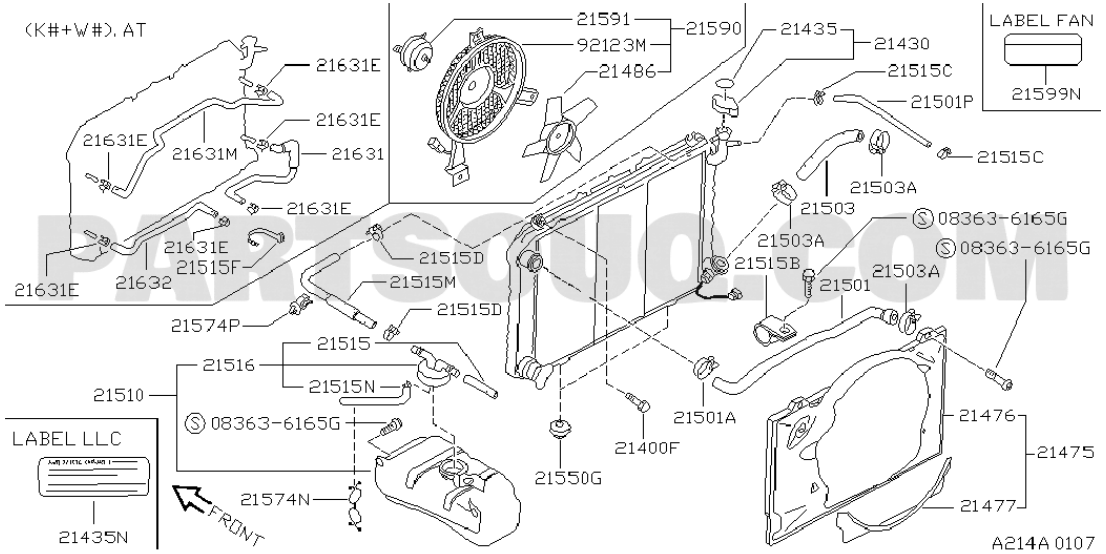

Reference رقم الإشارة	Part Number رقم القطعة	English Name الاسم الإنجليزي	Arabic Name الاسم العربي	Qty الكمية	Applicable Models الموديلات المطابقة	Specifications المواصفات
21435	2143589912	LABEL-CAUTION,RADIATOR	LABEL-CAUTION,رديتر	01	TB42S	F/CAP | 10.1991 - 06.1995
21430	2143001F01	CAP ASSY-RADIATOR	مجموعةرديتر CAP	01	TB42S	10.1991 - 06.1995
21515C	0155500181	CLIP	يتطلب التحقق	02	TB42S	10.1991 - ...
21503	2150301J00	HOSE-RADIATOR,LOWER	لي-رديتر,LOWER	01	TB42S	10.1991 - ...
21503A	0155500301	CLAMP-HOSE	مشبك-لي	03	TB42S	10.1991 - ...
21515B	2151401J00	CLAMP-BREATHER HOSE	مشبك-BREATHER لي	01	TB42S	10.1991 - ...
21515B	2151406J00	CLAMP-BREATHER HOSE	مشبك-BREATHER لي	01	*(K+W+HW).TD42.STD +*(HV+T+T.A).TD42	F/PWR STRG-INTEGRAL | 10.1991 - 08.1993
21515M	2174101J00	TUBE-RADIATOR RESERVOIR TANK	TUBE-رديتر RESERVOIR خزان	01	TB42S	10.1991 - 09.1994
21501	2150101J00	HOSE-RADIATOR,UPPER	لي-رديتر,UPPER	01	TB42S	10.1991 - ...
21515	2174201J00	HOSE-RESERVOIR TANK	لي-RESERVOIR خزان	01	TB42S	NO.1 | 10.1991 - ...
21516	2171201J01	CAP-RESERVOIR TANK	CAP-RESERVOIR خزان	01	TB42S	W/HOSE | 10.1991 - ...
21515N	2174301J00	HOSE-RESERVOIR TANK	لي-RESERVOIR خزان	01	TB42S	NO.2 | 10.1991 - ...
21510	2171001J01	TANK ASSY-RADIATOR RESERVOIR	خزان مجموعةرديتر RESERVOIR	01	TB42S	10.1991 - ...
21476	2147601J00	SHROUD-RADIATOR,UPPER	SHROUD-رديتر,UPPER	01	TB42S	10.1991 - 10.1994
21501A	0155500291	CLAMP-HOSE	مشبك-لي	01	TB42S	10.1991 - ...
083636165G	083636165G		يتطلب التحقق			
21400F	0143600661	SCREW	يتطلب التحقق	02	TB42S	10.1991 - ...
21550G	2150801G01	MOUNTING-RUBBER,RADIATOR	قاعدة-RUBBER,رديتر	02	TB42S	10.1991 - 09.1994
21477	2147701J00	SHROUD-RADIATOR,LOWER	SHROUD-رديتر,LOWER	01	TB42S	10.1991 - ...

36. 220 A01 - IGNITION SYSTEM

نظام الإشعال

Source: https://partsouq.com/ar/catalog/genuine/unit?c=Nissan&ssd=%24%2AKwE7Dx40ZTx2d3FAYEUpG2N3V1BOPzA9PC4BMnp8T1hMQEZOHBsLTU1BWlpcXUQeGTxWeHx4SV9IVGZucT0wOjg-dmxkNB45K3wtNCtLLSFyMyVqKjVVK0wtUC0gN2BsT3UrZWZpcmR0Oj4jLGRvbC9qfAYrJC17aio1L2JscilJPz8rdXF7OToCcipmeisyLUsCHw9MKiMsYHstN3IJBVA-Pz09MDo7Z3xuK21uLDNTUnAAAAAAYbEqiw%3D%3D%24&vid=0&cid=4&uid=257229&q=WGY60348567

Diagram URL:

رابط المخطط: يتطلب التحقق

Reference رقم الإشارة	Part Number رقم القطعة	English Name الاسم الإنجليزي	Arabic Name الاسم العربي	Qty الكمية	Applicable Models الموديلات المطابقة	Specifications المواصفات
VERIFICATION REQUIRED يتطلب التحقق						

37. 221 B01 - DISTRIBUTOR & IGNITION TIMING SENSOR; MITSUBISHI

DISTRIBUTOR & إشعال TIMING حساس; MITSUBISHI

Source: https://partsouq.com/ar/catalog/genuine/unit?c=Nissan&ssd=%24%2AKwF6Tl91JH03NjABIQRoWiI2FhEPfnF8fW9Aczs9DhkNAQcPXVpKDAwAGxsdHAVfWH0XOT05CB4JFScvMHxxe3l_Ny0ldV94aj1sdWoKbGAzcmQra3QUag1sEWxhdiEtDjRqJCcoMyU1e39ibSUuLW4rPUdqZWw6K2t0biMtMmgLfn5qNDA6eHtDM2snO2pzbApDXk4Na2JtITpsdjNIRBF fnx8cXt6Jj0vaiwvbXlSEzEAAAAAGGF-6w%3D%3D%24&vid=0&cid=4&uid=257233&q=WGY60348567

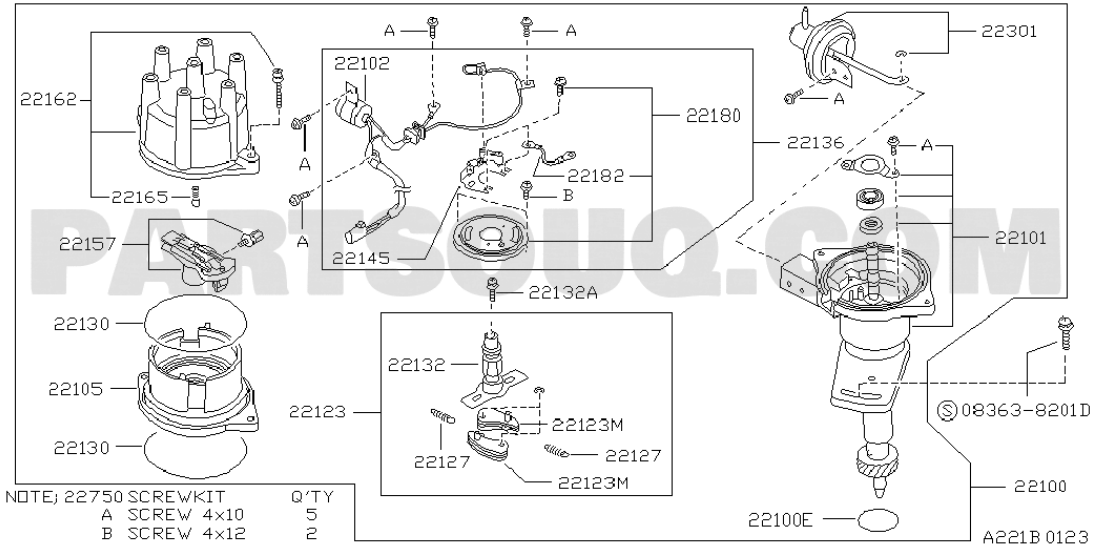

Reference رقم الإشارة	Part Number رقم القطعة	English Name الاسم الإنجليزي	Arabic Name الاسم العربي	Qty الكمية	Applicable Models الموديلات المطابقة	Specifications المواصفات
22301	2230103J10	CONTROLLER ASSY-VACUUM	CONTROLLER مجموعة-VACUUM	01	TB42S	MITSUBISHI | 08.1987 - 07.1997
22102	2210203J10	CONDENSER ASSY	رديتر مكيف مجموعة	01	TB42S	MITSUBISHI | 08.1987 - 07.1997
22162	2216203J10	CAP ASSY-DISTRIBUTOR	CAP مجموعة-DISTRIBUTOR	01	TB42S	MITSUBISHI | 07.1991 - 07.1997
22180	2213603J11	PLATE-FIXING	يتطلب التحقق	01	TB42S	MITSUBISHI | 08.1987 - 07.1997
22136	2213603J10	PLATE ASSY-BREAKER	PLATE مجموعة-BREAKER	01	TB42S	MITSUBISHI | 08.1987 - 07.1997
22182	2218201M11	WIRE ASSY-EARTH	سلك مجموعة-EARTH	01	TB42S	MITSUBISHI | 08.1987 - 07.1997
22165	22165M5610	POINT ASSY-CARBON	POINT مجموعة-CARBON	01	TB42S	MITSUBISHI | 08.1987 - ...
22101	2210103J10	HOUSING ASSY-DISTRIBUTOR	HOUSING مجموعة-DISTRIBUTOR	01	TB42S	MITSUBISHI | 08.1987 - 07.1997
22157	2215703J10	ROTOR-HEAD	رأس-ROTOR	01	TB42S	MITSUBISHI | 08.1987 - 07.1997
22145	2214589905	CONTACT SET	يتطلب التحقق	01	TB42S	MITSUBISHI | 08.1987 - 07.1997
22132A	2210414615	SCREW	يتطلب التحقق	01	TB42S	MITSUBISHI | 08.1987 - 07.1997
22130	2218503J10	PACKING	يتطلب التحقق	02	TB42S	MITSUBISHI | 09.1987 - 07.1997
22132	2213203J10	CAM SET	يتطلب التحقق	01	TB42S	MITSUBISHI | 08.1987 - 07.1995
22105	2212503J10	COVER-DISTRIBUTOR	غطاء-DISTRIBUTOR	01	TB42S	MITSUBISHI | 08.1987 - 07.1997
083638201D	083638201D		يتطلب التحقق			
22123	2210903J10	WEIGHT-GOVERNOR	يتطلب التحقق	01	TB42S	MITSUBISHI | 08.1987 - 07.1997
22123M	2210903J12	WEIGHT-GOVERNOR	يتطلب التحقق	02	TB42S	MITSUBISHI | 08.1987 - 10.1991
22123M	2210903J11	WEIGHT-GOVERNOR	يتطلب التحقق	02	TB42S	MITSUBISHI | 08.1987 - 07.1995
22127	2211003J10	SPRING-GOVERNOR	باي-GOVERNOR	02	TB42S	MITSUBISHI | 08.1987 - 07.1995

Reference رقم الإشارة	Part Number رقم القطعة	English Name الاسم الإنجليزي	Arabic Name الاسم العربي	Qty الكمية	Applicable Models الموديلات المطابقة	Specifications المواصفات
22100	2210003J10	DISTRIBUTOR ASSY	مجموعة DISTRIBUTOR	01	TB42S	MITSUBISHI | 08.1987 - 07.1997
22750	22750M0110	SCREW KIT	طقم SCREW	01	TB42S	MITSUBISHI | 08.1987 - ...
22100E	2213103J10	SEAL-O RING	صوفة-O حلقة	01	TB42S	MITSUBISHI | 08.1987 - ...

38. 223 B01 - ENGINE CONTROL VACUUM PIPING

مواسير فاكيوم التحكم بالمحرك

Source: https://partsouq.com/ar/catalog/genuine/unit?c=Nissan&ssd=%24%2AKwHL_-7ElcyGh4GwkLXZ65OHp6C-z8DNzN7xwoqMv6i8sLa-7Ov7vb2xqqqsrbTu6cymiIyIua-4pJaegc3AysjOhpyUxO7J24zdxNu73dGCw9Wa2sWl27zdoN3Qx5Ccv4XblZaZgpSEys7T3JSfnN-ajPbb1N2LmtrF35Kcgdm6z8_bhYGLycrygtqWitvC3bvy7_-82tPckIvdx4L59aDOz83NwMrLl4ye252e3MOjooAAAAAAppbY6g%3D%3D%24&vid=0&cid=4&uid=257235&q=WGY60348567

Diagram URL:

رابط المخطط: يتطلب التحقق

Reference رقم الإشارة	Part Number رقم القطعة	English Name الاسم الإنجليزي	Arabic Name الاسم العربي	Qty الكمية	Applicable Models الموديلات المطابقة	Specifications المواصفات
VERIFICATION REQUIRED يتطلب التحقق						

39. 230 A01 - ALTERNATOR FITTING

تثبيت الدينمو

Source: https://partsouq.com/ar/catalog/genuine/unit?c=Nissan&ssd=%24%2AKwHQ5PXfjtednJqri67C8licvLul1NvW18Xq2ZGXpLOnq62l9_DgpqaqsbG3tq_18te9k5eTorSjv42Fmtbb0dPVnYeP3_XSwJfG38CgxsqZ2M6Bwd6-wKfGu8bL3IuHpJ7Ajo2CmY-f0dXIx4-Eh8SBl-3Az8aQgcHexImGmcKi1NTAnpqQ0tHpmcGNkcDZxqDp9OSnwcjHi5DG3Jni7rvV1NbW29HQjJeFwIaFx9i4uZsAAAAAHUCWGq%3D%3D%24&vid=0&cid=4&uid=257239&q=WGY60348567

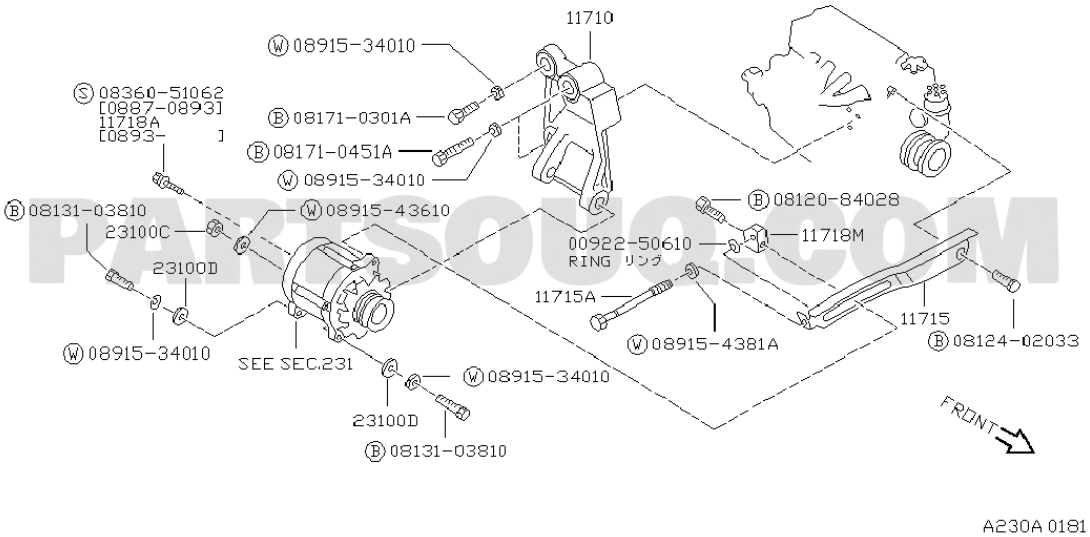

PARTSOUQ.COM

Reference رقم الإشارة	Part Number رقم القطعة	English Name الاسم الإنجليزي	Arabic Name الاسم العربي	Qty الكمية	Applicable Models الموديلات المطابقة	Specifications المواصفات
11710	1171003J00	BRACKET-ALTERNATOR	حامل-دينمو	01	TB42S	08.1987 - 10.1991
11710	1171037J00	BRACKET-ALTERNATOR	حامل-دينمو	01	TB42S	10.1991 - ...
0836051062	0836051062		يتطلب التحقق			
081710301A	081710301A		يتطلب التحقق			
081710451A	081710451A		يتطلب التحقق			
0812084028	0812084028		يتطلب التحقق			
0891543610	0891543610		يتطلب التحقق			
0813103810	0813103810		يتطلب التحقق			
23100C	0122100241	NUT	صامولة	01	TB42S	08.1987 - 07.1995
11718M	11942D4000	BRACKET-ALTERNATOR ADJUST BOLT	حامل-دينمو ADJUST مسمار	01	TB42S	08.1987 - 10.1991
11718M	1194277A00	BRACKET-ALTERNATOR ADJUST BOLT	حامل-دينمو ADJUST مسمار	01	TB42S	10.1991 - ...
0092250610	0092250610		يتطلب التحقق			
23100D	1403742L01	WASHER-PLAIN	وردة-PLAIN	02	TB42S	08.1987 - 10.1991
11715A	1171903J00	BOLT	مسمار	01	TB42S	08.1987 - 10.1991
11715	1171537J00	BAR-ADJUSTING,ALTERNATOR	عمود-ADJUSTING,دينمو	01	TB42S	10.1991 - ...
11715	1171503J00	BAR-ADJUSTING,ALTERNATOR	عمود-ADJUSTING,دينمو	01	TB42S	08.1987 - 10.1991
0812402033	0812402033		يتطلب التحقق			
089154381A	089154381A		يتطلب التحقق			
0891534010	0891534010		يتطلب التحقق			

40. 231 A01 - ALTERNATOR; HITACHI

دينمو; HITACHI

Source: https://partsouq.com/ar/catalog/genuine/unit?c=Nissan&ssd=%24%2AKwEfKzoQQRhSU1VkRGENP0dTc3RqGxQZGAolFl5Ya3xoZGJqOD8vaWllfn54eWA6PRhyXFhcbXtscEJKVRkUHhwaUkhAEDodD1gJEA9vCQVWFwFODhFxD2gJdAkEE0RIa1EPQUJNVkBQHhoHCEBLSAtOWCIPAAlfTg4RC0ZJVw1tGxsPUVVfHR4mVq5CXq8WCW8mOytoDqcIRF8JE1YtIXQaGxkZFB4fQ1hKD0lKCBd3dlQAAAAAaiK5qQ%3D%3D%24&vid=0&cid=4&uid=257242&q=WGY60348567

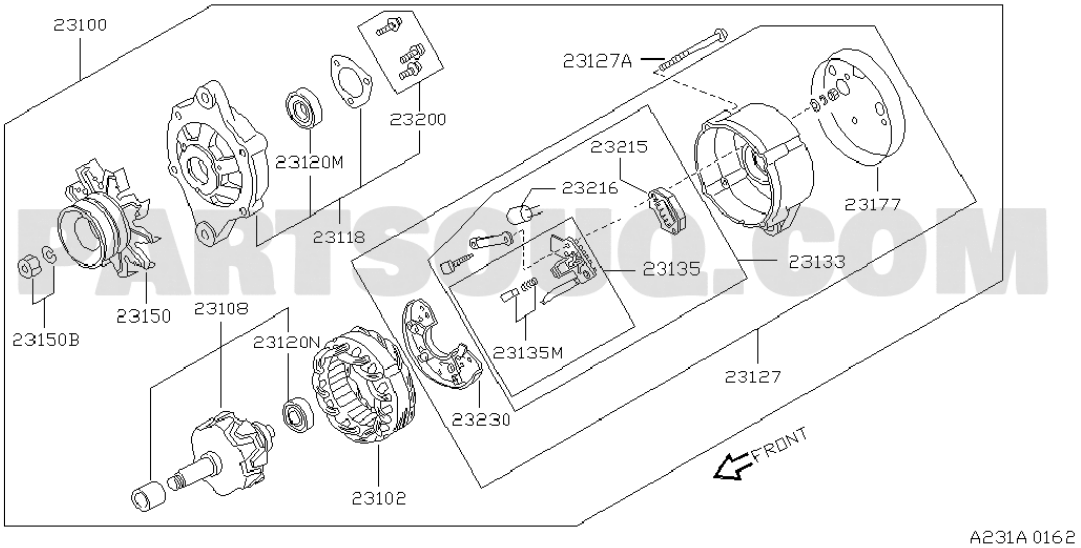

Reference رقم الإشارة	Part Number رقم القطعة	English Name الاسم الإنجليزي	Arabic Name الاسم العربي	Qty الكمية	Applicable Models الموديلات المطابقة	Specifications المواصفات
23100	2310003J00	GENERATOR	يتطلب التحقق	01	TB42S	HITACHI | 08.1987 - 10.1991
23100	2310032J01	GENERATOR	يتطلب التحقق	01	TB42S	HITACHI | 10.1991 - 09.1994
23100	2310003J05	GENERATOR	يتطلب التحقق	01	*TB42S	HITACHI F/ALTNTR-60A W/IC REG | 08.1987 - 10.1991
23127A	2313158S00	BOLT-THROUGH	مسمار-THROUGH	04	TB42S	HITACHI | 10.1991 - 07.1995
23127A	23131W1700	BOLT-THROUGH	مسمار-THROUGH	04	TB42S	HITACHI | 08.1987 - 10.1991
23200	23200Q4601	SCREW SET	يتطلب التحقق	01	TB42S	HITACHI | 08.1987 - 07.1995
23215	23215F2500	REGULATOR ASSY-IC	منظم مجموعة-IC	01	TB42S	HITACHI | 08.1987 - 10.1991
23215	232150P601	REGULATOR ASSY-IC	منظم مجموعة-IC	01	TB42S	HITACHI | 10.1991 - 12.1993
23120M	2312058S00	BEARING-BALL	رمان-BALL	01	TB42S	HITACHI | 08.1987 - 10.1991
23120M	2312058S01	BEARING-BALL	رمان-BALL	01	TB42S	HITACHI | 10.1991 - 12.1993
23216	232160P600	CONDENSER	رديتر مكيف	01	TB42S	HITACHI | 10.1991 - 07.1995
23216	2321612G00	CONDENSER	رديتر مكيف	01	TB42S	HITACHI | 08.1987 - 10.1991
23177	2317703J05	PROTECTOR-REAR COVER	خلفي غطاء-PROTECTOR	01	*TB42S	HITACHI | 08.1987 - 10.1991
23177	2317703J00	PROTECTOR-REAR COVER	خلفي غطاء-PROTECTOR	01	TB42S	HITACHI | 08.1987 - 10.1991
23118	2311817C00	COVER ASSY-FRONT	غطاء مجموعة-أمامي	01	*TB42S	HITACHI | 08.1987 - 10.1991
23118	2311832J00	COVER ASSY-FRONT	غطاء مجموعة-أمامي	01	TB42S	HITACHI | 10.1991 - ...
23118	2311803J00	COVER ASSY-FRONT	غطاء مجموعة-أمامي	01	TB42S	HITACHI | 08.1987 - 10.1991
23133	2313317C00	HOLDER ASSY-BRUSH	مجموعة HOLDER-BRUSH	01	*TB42S	HITACHI | 08.1987 - 10.1991
23133	2313303J00	HOLDER ASSY-BRUSH	مجموعة HOLDER-BRUSH	01	TB42S	HITACHI | 08.1987 - 10.1991

Reference رقم الإشارة	Part Number رقم القطعة	English Name الاسم الإنجليزي	Arabic Name الاسم العربي	Qty الكمية	Applicable Models الموديلات المطابقة	Specifications المواصفات
23135	231350P600	BRUSH ASSY	مجموعة BRUSH	01	TB42S	HITACHI | 10.1991 - 07.1995
23135	2313512G00	BRUSH ASSY	مجموعة BRUSH	01	TB42S	HITACHI | 08.1987 - 10.1991
23108	2310832J01	ROTOR ASSY	مجموعة ROTOR	01	TB42S	HITACHI | 10.1991 - 12.1993
23108	2310803J00	ROTOR ASSY	مجموعة ROTOR	01	TB42S	HITACHI | 08.1987 - 10.1991
23108	2310803J05	ROTOR ASSY	مجموعة ROTOR	01	*TB42S	HITACHI F/ALTNTR-60A W/IC REG | 08.1987 - 10.1991
23150	2315003J00	PULLEY ASSY	مجموعة PULLEY	01	TB42S	HITACHI | 08.1987 - 10.1991
23150	2315003J05	PULLEY ASSY	مجموعة PULLEY	01	*TB42S	HITACHI * | 08.1987 - 10.1991
23150	2315032J00	PULLEY ASSY	مجموعة PULLEY	01	TB42S	HITACHI | 10.1991 - ...
23150B	2315360U00	NUT ASSY-PULLEY	صامولة مجموعة-PULLEY	01	TB42S	HITACHI | 10.1991 - 12.1993
23150B	2315351H00	NUT ASSY-PULLEY	صامولة مجموعة-PULLEY	01	TB42S	HITACHI | 08.1987 - 10.1991
23150B	23153Q4601	NUT ASSY-PULLEY	صامولة مجموعة-PULLEY	01	TB42S	HITACHI | 08.1987 - 10.1991
23120N	2312060U00	BEARING-BALL	رمان-BALL	01	TB42S	HITACHI | 10.1991 - 12.1993
23120N	2312019V01	BEARING-BALL	رمان-BALL	01	TB42S	HITACHI | 08.1987 - 10.1991
23135M	2314264J00	BRUSH-F	يتطلب التحقق	02	TB42S	HITACHI | 10.1991 - 12.1993
23135M	2314280W00	BRUSH-F	يتطلب التحقق	02	TB42S	HITACHI | 08.1987 - 10.1991
23127	2312732J00	COVER ASSY-REAR	غطاء مجموعة-خلفي	01	TB42S	HITACHI | 10.1991 - 12.1993
23127	2312703J05	COVER ASSY-REAR	غطاء مجموعة-خلفي	01	*TB42S	HITACHI | 08.1987 - 10.1991
23127	2312703J00	COVER ASSY-REAR	غطاء مجموعة-خلفي	01	TB42S	HITACHI | 08.1987 - 10.1991
23230	2323017C00	DIODE ASSY	مجموعة DIODE	01	*TB42S	HITACHI | 08.1987 - 10.1991
23230	2323032J00	DIODE ASSY	مجموعة DIODE	01	TB42S	HITACHI | 10.1991 - 09.1994
23230	2323080W01	DIODE ASSY	مجموعة DIODE	01	TB42S	HITACHI | 08.1987 - 10.1991
23102	23102W5802	STATOR ASSY	مجموعة STATOR	01	TB42S	HITACHI | 08.1987 - 10.1991
23102	2310232J00	STATOR ASSY	مجموعة STATOR	01	TB42S	HITACHI | 10.1991 - 12.1993
23102	2310203J05	STATOR ASSY	مجموعة STATOR	01	*TB42S	HITACHI | 08.1987 - 10.1991

41. 233 A01 - STARTER MOTOR; HITACHI

سلف HITACHI

Source: https://partsouq.com/ar/catalog/genuine/unit?c=Nissan&ssd=%24%2AKwHW4vPZiNGbmpytjajE9o6aur2j0t3Q0cPs35eRorWhrauj8fbmoKCst7exsKnz9NG7IZGVpLKluYuDnNDd19XTm4GJ2fPUxpHA2camwMyf3siHx9i4xqHAvcDN2o2BopjGiluEn4mZ19POwYmCgcKHkevGycCWh8fYwo-AnMSk0tLGmJyW1Nfvn8eLl8bfwKbv8uKhx87BjZbA2p_k6L3T0tDQ3dfWipGDxoCDwd6-v50AAAAAtGsHqw%3D%3D%24&vid=0&cid=4&uid=257250&q=WGY60348567

Diagram URL:

رابط المخطط: يتطلب التحقق

Reference رقم الإشارة	Part Number رقم القطعة	English Name الاسم الإنجليزي	Arabic Name الاسم العربي	Qty الكمية	Applicable Models الموديلات المطابقة	Specifications المواصفات
VERIFICATION REQUIRED يتطلب التحقق						

42. 241 A01 - WIRING (BODY); WIRING

ضفيرة البودي

Source: https://partsouq.com/ar/catalog/genuine/unit?c=Nissan&ssd=%24%2AKwGLv66E1YzGx8Hw0PWZq9PH5-D-j4CNjJ6xgsrM_-j88Pb-rKu7_f3x6urs7fSuqYzmyMzI-e_45NbewY2AioiOxtzUhK6Jm8ydhJv7nZHCg5XamoXlm_2d4J2Qh9Dc_8Wb1dbZwtTEio6TnNTf3J_azLeblJ3L2pqFn9Law5n5j4-bxcHLiYqywprWypuCnfuyr7_8mpOc0Mudh8K5teCOj42NqIqL18zem93enIPj4sAAAAAArK7yWg%3D%3D%24&vid=0&cid=5&uid=257262&q=WGY60348567

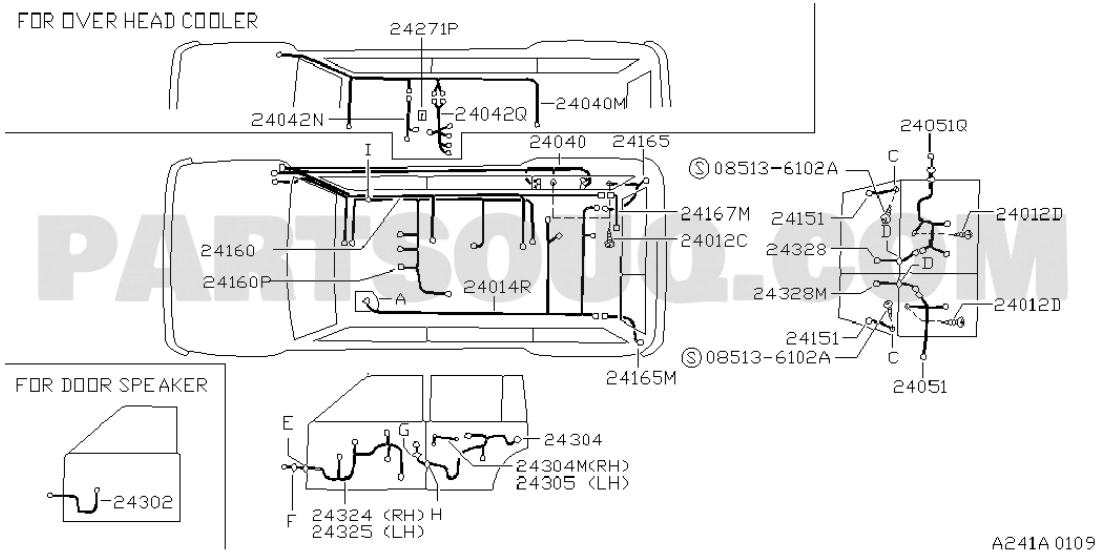

Reference رقم الإشارة	Part Number رقم القطعة	English Name الاسم الإنجليزي	Arabic Name الاسم العربي	Qty الكمية	Applicable Models الموديلات المطابقة	Specifications المواصفات
24051Q	2405132J00	HARNESS-BACK DOOR	HARNESS-خلفي باب	01	K.GR	F/RH | 10.1991 - 08.1993
24165	2401732J10	HARNESS ASSY-REAR BODY,A	A,مجموعة-خلفي بودي HARNESS	01	K.(AD+GR) +W.ME.2S/S.3S/S.TB42S.AD +HW.ME.2S/S.3S/S	10.1991 - 08.1993
24151	2405932J00	HARNESS ASSY-REAR DEFOGGER RELAY EARTH	مجموعة-خلفي HARNESS DEFOGGER RELAY EARTH	01	*(K+W+HW).GEN.TB42S.DX +*(K+W+HW).ME.TB42S.(GL+SGL)	F/RR WIPER | 10.1991 - 08.1993
24012C	0145600411	SCREW	يتطلب التحقق	01	K.TB42S +HK +W.TB42S +HW.TB42S +HV.TB42S	10.1991 - 08.1993
24328	2405832J00	HARNESS ASSY-REAR DEFOGGER,A	مجموعة-خلفي HARNESS DEFOGGER,A	01	*(K+W+HW).GEN.TB42S.DX +*(K+W+HW).ME.TB42S.(GL+SGL)	F/RH F/RR WIPER | 10.1991 - 08.1993
24160	2416033J05	HARNESS-ROOM LAMP	لمبة HARNESS-ROOM	01	*W.TB42S.(DX+GL) +*W.TB42S.SGL.MT.F5 +*W.AT.F4	F/INCLINATION GAUGE | 10.1991 - 08.1993
24160	2416033J10	HARNESS-ROOM LAMP	لمبة HARNESS-ROOM	01	*W.ME.2S/S.3S/F.TB42S.AD	F/SPOT LAMP | 10.1991 - 08.1993
24014R	2401432J65	HARNESS-CHASSIS	يتطلب التحقق	01	*W.TB42S.DX +*W.TB42S.SGL.MT.F5 +*W.AT.F4 +*HW.TB42S.DX	F/RR DIFF LOCK | 10.1991 - 08.1993
24014R	2401432J60	HARNESS-CHASSIS	يتطلب التحقق	01	W.TB42S +HW.TB42S +HV.TB42S	10.1991 - 09.1994
24328M	2405833J00	HARNESS ASSY-REAR DEFOGGER	مجموعة-خلفي HARNESS DEFOGGER	01	*(K+W+HW).GEN.TB42S.DX +*(K+W+HW).ME.TB42S.(GL+SGL)	F/LH F/RR WIPER | 10.1991 - 08.1993
24012D	0146600022	SCREW	يتطلب التحقق	01	K.TB42S +HK +W.TB42S +HW.TB42S +HV.TB42S	10.1991 - 08.1993
085136102A	085136102A		يتطلب التحقق			
24165M	2402732J10	HARNESS ASSY-REAR BODY,B	B,مجموعة-خلفي بودي HARNESS	01	K.(AD+GR) +W.ME.2S/S.3S/S.TB42S.AD +HW.ME.2S/S.3S/S	10.1991 - 08.1993
24051	2405133J10	HARNESS-BACK DOOR	HARNESS-خلفي باب	01	K.(AD+GR) +W.ME.2S/S.3S/S.TB42S.AD +HW.ME.2S/S.3S/S	F/LH | 10.1991 - 08.1993
24304	2412632J00	HARNESS-REAR DOOR,RH	HARNESS-خلفي باب,RH	02	W.ME.2S/S.3S/F.TB42S.AD +W.TB42S.GR.MT.F5 +W.AT.F4	10.1991 - 08.1993

Reference رقم الإشارة	Part Number رقم القطعة	English Name الاسم الإنجليزي	Arabic Name الاسم العربي	Qty الكمية	Applicable Models الموديلات المطابقة	Specifications المواصفات
24304M	2416301J00	HARNESS-REAR DOOR	HARNESS-خلفي باب	01	W.ME.2S/S.3S/F.TB42S +HW.GEN.2S/B.3SL.TD42.DX	10.1991 - 08.1993
24305	2416401J00	HARNESS-REAR DOOR,LH	HARNESS-خلفي باب,LH	01	W.ME2S/S.3S/F.TB42S	10.1991 - 08.1993
24324	2412335J00	HARNESS ASSY-POWER WINDOW FRONT DOOR RH	RH مجموعة-باور نافذة أمامي باب HARNESS	01	(K+W+HW).TB42S.(GL+SGL)	10.1991 - 08.1993
24325	2412234J00	HARNESS ASSY-POWER WINDOW FRONT DOOR LH	LH مجموعة-باور نافذة أمامي باب HARNESS	01	(K+W+HW).TB42S.(GL+SGL)	10.1991 - 08.1993

43. 241 A02 - WIRING (BODY); FITTING PARTS

قطع تثبيت ضفيرة البودي

Source: https://partsouq.com/ar/catalog/genuine/unit?c=Nissan&ssd=%24%2AKwEHMyIIWQBKS018XHkVJ19La2xyAwwBABI9DkZAc2RwfHpyICc3cXF9ZmZgYXgiJQBqREBEdWN0aFpSTQEMBgQCSlBYCCIFF0ARCBd3ER1ODxlWFglpF3ERbBEcC1xQc0kXWVpVTlhIBgIfEFhTUBNWQDsXGBFHVhYJE15WTxV1AwAXSU1HBQY-ThZaRhcOEXc-IzNwFh8QXEcRC041OWwCAwEBDAYHW0BSF1FSEA9vbkwAAAAAwqbRMA%3D%3D%24&vid=0&cid=5&uid=257263&q=WGY60348567

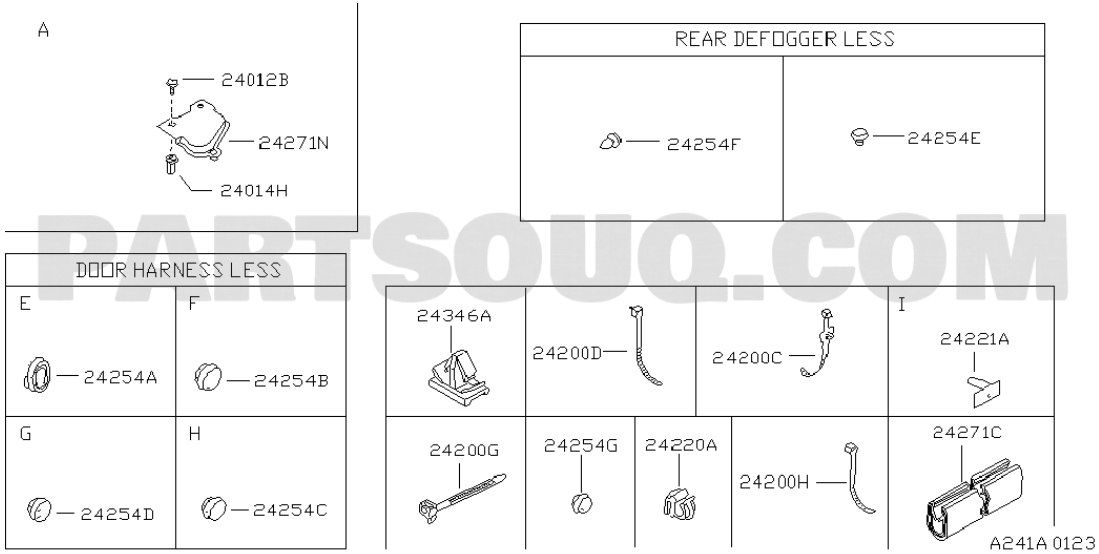

PARTSOUQ.COM

Reference رقم الإشارة	Part Number رقم القطعة	English Name الاسم الإنجليزي	Arabic Name الاسم العربي	Qty الكمية	Applicable Models الموديلات المطابقة	Specifications المواصفات
24012B	0146600071	SCREW	يتطلب التحقق	03	K.TB42S +HK +W.TB42S +HW.TB42S +HV.TB42S	10.1991 - 08.1993
24254E	0155300101	GROMMET	يتطلب التحقق	01	K.TB42S +HK +W.TB42S +HW.TB42S +HV.TB42S	D=5 | 10.1991 - 08.1993
24271N	2427001J00	PROTECTOR-HARNESS	يتطلب التحقق	01	K.TB42S +HK +W.TB42S +HW.TB42S +HV.TB42S	10.1991 - 08.1993
24254F	7770089913	GROMMET	يتطلب التحقق	02	K.TB42S +HK +W.TB42S +HW.TB42S +HV.TB42S	10.1991 - 08.1993
24014H	0128100601	GROMMET-SCREW	يتطلب التحقق	01	K.TB42S +HK +W.TB42S +HW.TB42S +HV.TB42S	10.1991 - 08.1993
24346A	2434610V00	FITTING-CONNECT	توصيلات-CONNECT	02	K.TB42S +HK +W.TB42S +HW.TB42S +HV.TB42S	10.1991 - 08.1993
24221A	0155100091	CLIP-WIRING HARNESS	CLIP-ضفيرة HARNESS	01	K.TB42S +HK +W.TB42S +HW.TB42S +HV.TB42S	10.1991 - 08.1993
24200D	24220R2000	CLIP-WIRING HARNESS	CLIP-ضفيرة HARNESS	01	*K.TB42S.DX +*K.SGL +*W.TB42S.(DX+SGL) +*HW.TB42S.DX	F/RR DIFF LOCK | 10.1991 - 08.1993
24200C	2422289931	CLIP-WIRING HARNESS	CLIP-ضفيرة HARNESS	03	W.TB42S +HW.TB42S +HV.TB42S	L=105 | 10.1991 - ...
24200C	2422489923	CLIP-WIRING HARNESS	CLIP-ضفيرة HARNESS	01	*K.TB42S +*W.TB42S +*HW.TB42S +*HV.TB42S	F/FR WINCH-ELEC PWR | 10.1991 - 12.1993
24254A	97732V0100	GROMMET	يتطلب التحقق	02	K.TB42S +W.TB42S +HW.TB42S +HV.TB42S	D=32X46 | 10.1991 - 08.1993
24220A	2422201J00	CLIP-WIRING HARNESS	CLIP-ضفيرة HARNESS	01	*K.TB42S.DX +*K.SGL +*W.TB42S.(DX+SGL) +*HW.TB42S.DX	F/RR DIFF LOCK | 10.1991 - 08.1993
24254G	2426905J00	GROMMET	يتطلب التحقق	02	K.TB42S +W.TB42S +HW.TB42S +HV.TB42S	D=28 | 10.1991 - 08.1993
24200G	2422489922	CLIP-WIRING HARNESS	CLIP-ضفيرة HARNESS	01	*K.TB42S.DX +*K.SGL +*W.TB42S.(DX+SGL) +*HW.TB42S.DX	F/RR DIFF LOCK | 10.1991 - 08.1993
24200H	0155200033	CLIP-WIRING HARNESS	CLIP-ضفيرة HARNESS	01	K.TB42S +HK +W.TB42S +HW.TB42S +HV.TB42S	L=130 | 10.1991 - 08.1993

44. 244 001 - BATTERY & BATTERY MOUNTING

البطارية وقاعدة البطارية

Source: https://partsouq.com/ar/catalog/genuine/unit?c=Nissan&ssd=%24%2AKwHI_O3Hls-FhIKzk7ba6JCEpKO9zMPOz93ywYmPvKu_s7W97-j4vr6yqamvrrft6s-li4-Luqy7p5Wdgs7DycvNhZ-Xx-3K2I_ex9i43tKBwNaZ2cam2L7eo97TxJOfvIbYlpWagZeHyc3Q35ecn9yZj_TY196ImdnG3JGZhdrLzMzYhoKIysnxgdmVidjB3rjx7Py_2dDfk4jexlH69qPNzM7Ow8nIII-d2J6d38CgoYMAAAAAfLy46A%3D%3D%24&vid=0&cid=5&uid=257266&q=WGY60348567

Diagram URL:

رابط المخطط: يتطلب التحقق

Reference رقم الإشارة	Part Number رقم القطعة	English Name الاسم الإنجليزي	Arabic Name الاسم العربي	Qty الكمية	Applicable Models الموديلات المطابقة	Specifications المواصفات
VERIFICATION REQUIRED يتطلب التحقق						

45. 248 A01 - INSTRUMENT METER & GAUGE; METER UNIT

INSTRUMENT عداد & GAUGE; عداد UNIT

Source: about:blank

Diagram URL:

رابط المخطط: يتطلب التحقق

Reference رقم الإشارة	Part Number رقم القطعة	English Name الاسم الإنجليزي	Arabic Name الاسم العربي	Qty الكمية	Applicable Models الموديلات المطابقة	Specifications المواصفات
VERIFICATION REQUIRED يتطلب التحقق						

46. 251 001 - SWITCH

مفاتيح

Source: https://partsouq.com/ar/catalog/genuine/unit?c=Nissan&ssd=%24%2AKwGonI2n9q_l5OLT89a6iPDkxMPdrKOur72Soenv3Mvf09Xdj4iY3t7SycnPzteNiq_F6-_r2szbx_X94q6jqaut5f_3p42quO--p7jYvrLhoLb5uabGuN6-w76zpPP_3Oa49vX64ffnqa2wv_f8_7z575S4t77o-bmmvPH44LqrrKy45uLoqqmR4bn16bihvtiRjJzfubC_8-i-pOGalsOtrK6uo6mo9O_9uP79v6DAweMAAAAA6mV7uQ%3D%3D%24&vid=0&cid=5&uid=257268&q=WGY60348567

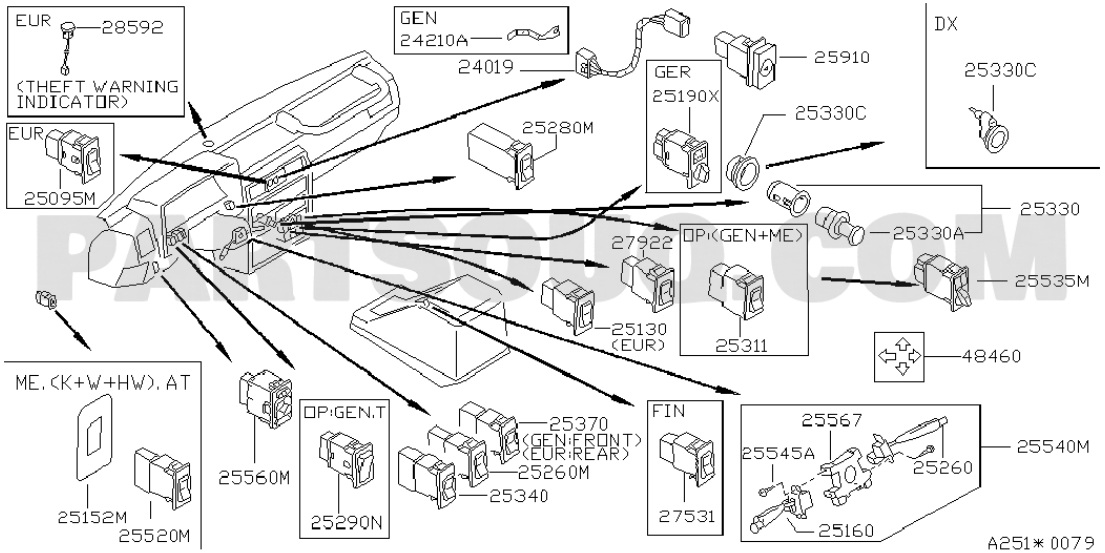

Reference رقم الإشارة	Part Number رقم القطعة	English Name الاسم الإنجليزي	Arabic Name الاسم العربي	Qty الكمية	Applicable Models الموديلات المطابقة	Specifications المواصفات
25910	2529005J00	SWITCH ASSY-HAZARD	مفتاح مجموعة-HAZARD	01	K +HK +W +HW +HV +T +T.A	10.1991 - 08.1993
24019	2401805J11	HARNESS ASSY-INSTRUMENT SUB	مجموعة HARNESS-INSTRUMENT SUB	01	K +HK +W +HW +HV	10.1991 - 08.1993
25330C	2533989981	PROTECTOR	يتطلب التحقق	01	(K+W+HW+T).(DX+GL+SGL)	10.1991 - 11.1992
25280M	2598089901	SWITCH ASSY-ILLUMINATION LAMP	مفتاح مجموعة-ILLUMINATION لمبة	01	(K+W+HW).(GL+SGL)	10.1991 - 08.1993
25330	2533189980	CIGARETTE LIGHTER COMPL	يتطلب التحقق	01	K +HK +W +HW +HV +T +T.A	10.1991 - 06.1992
25330A	2533589980	KNOB & HEATER ASSY-CIGARETTE LIGHTER	مجموعة KNOB & HEATER-CIGARETTE LIGHTER	01	K +HK +W +HW +HV +T +T.A	10.1991 - 08.1993
27922	2546005J00	SWITCH-POWER ANTENNA	مفتاح-باور ANTENNA	01	K.SGL +W.SGL	10.1991 - 08.1993
25535M	2553505J00	SWITCH-REAR DIFFERENTIAL LOCK	مفتاح-خلفي دفرنس قفل	01	*K.SGL +*W.SGL	F/RR DIFF LOCK F/4WHL DISC | 10.1991 - 08.1993
48460	24313C7420	LABEL-CAUTION INSTRUMENT	يتطلب التحقق	01	(K+W+HW).(DX+GL+SGL)	10.1991 - 08.1993
25567	2556721V00	BODY-COMBINATION SWITCH	بودي-COMBINATION مفتاح	01	K +HK +W +HW +HV +T +T.A	10.1991 - 08.1993
25370	25370V5500	SWITCH ASSY-FOG LAMP	مفتاح مجموعة-FOG لمبة	01	*K +*HK +*W +*HW +*HV +*T +*T.A	F/FOG LAMP-ROUND,HALOGEN | 10.1991 - 08.1993
25540M	2556025V00	SWITCH ASSY-COMBINATION	مفتاح مجموعة-COMBINATION	01	K.SGL +W.SGL	10.1991 - 08.1993
25545A	253655L300	SCREW	يتطلب التحقق	04	K +HK +W +HW +HV +T +T.A	10.1991 - 08.1993
25260	2526025V00	SWITCH ASSY-WIPER	مفتاح مجموعة-WIPER	01	K.SGL +W.SGL	10.1991 - 08.1993
25260M	2526005J00	SWITCH-REAR WIPER	مفتاح-خلفي WIPER	01	*K.SGL +*W.SGL	F/RR WIPER | 10.1991 - 08.1993
25560M	2557001U00	SWITCH ASSY-MIRROR CONTROL	مفتاح مجموعة-MIRROR تحكم	01	K.SGL +W.SGL	10.1991 - 08.1993
25340	2535001J00	SWITCH ASSY-REAR DEFOGGER	مفتاح مجموعة-خلفي DEFOGGER	01	*K.SGL +*W.SGL	F/RR WIPER | 10.1991 - 08.1993
25160	2554021V00	SWITCH ASSY-LIGHTING	مفتاح مجموعة-LIGHTING	01	K +HK +W +HW +HV +T +T.A	10.1991 - 08.1993

47. 252 001 - RELAY; PART 1

الريليهات - الجزء الأول

Source: https://partsouq.com/ar/catalog/genuine/unit?c=Nissan&ssd=%24%2AKwF1QVB6K3I4OT8OLgtnVS05GR4AcX5zcmBPfDQyARYCDggAUlVFAwMPFBQSEwpQV3IYNjI2BxEGGiggP3N-dHZwOCIqelB3ZTJjemUFY288fWskZHsbZQNjHmNueS4iATtlKygnPCo6dHBtYiohImEkMkllamM1JGR7YSwlPmd2cXFlOz81d3RMPGQoNGV8YwVMUUECZG1iLjVjeTxHSx5wcXNzfnR1KTIqZSMqYn0dHD4AAAAAt3ny_g%3D%3D%24&vid=0&cid=5&uid=257269&q=WGY60348567

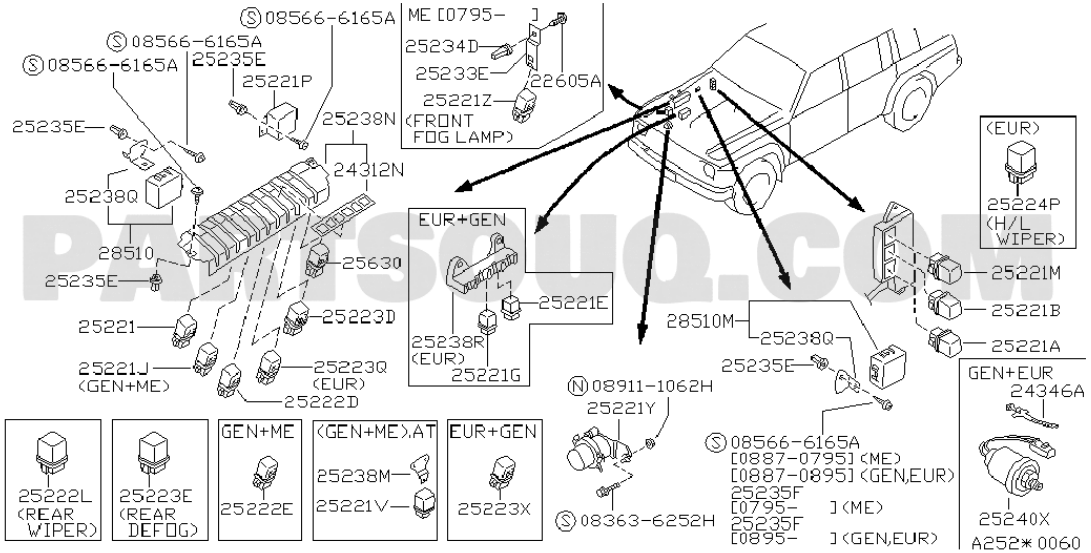

Reference رقم الإشارة	Part Number رقم القطعة	English Name الاسم الإنجليزي	Arabic Name الاسم العربي	Qty الكمية	Applicable Models الموديلات المطابقة	Specifications المواصفات
085666165A	085666165A		يتطلب التحقق			
22605A	0146600071	SCREW	يتطلب التحقق	02	K +HK +W +HW +HV +T +T.A	10.1991 - 08.1993
25238N	2523732J00	BRACKET-RELAY	حامل-RELAY	01	K +HK +W +HW +HV +T +T.A	10.1991 - 08.1993
25235E	62035Q0101	GROMMET-SCREW	يتطلب التحقق	02	K +HK +W +HW +HV	10.1991 - 08.1993
24312N	2432332J01	LABEL-RELAY BRACKET	حامل LABEL-RELAY	01	K +HK +W +HW +HV +T +T.A	10.1991 - 08.1993
25238Q	28512V5000	BRACKET-RELAY	حامل-RELAY	01	*K.(DX+GL+SGL) +*W.(DX+GL+SGL) +*HW.(DX+GL)	F/RR WIPER | 10.1991 - 08.1993
28510	2851032J00	AMPLIFIER ASSY-WINDSHIELD WIPER	AMPLIFIER مجموعة-WINDSHIELD WIPER	01	K.SGL +W.SGL	10.1991 - 08.1993
25630	25630C9961	RELAY-HORN	يتطلب التحقق	01	K +HK +W +HW +HV +T +T.A	10.1991 - 10.1992
25221M	25230C9970	FAN CONTROL RELAY	مروحة تحكم RELAY	01	K +HK +W +HW +HV +T +T.A	NILES | 10.1991 - 08.1993
25221M	25230C9980	FAN CONTROL RELAY	مروحة تحكم RELAY	01	K +HK +W +HW +HV +T +T.A	MIYAMOTO | 10.1991 - 08.1993
25221B	25230C9970	RELAY-ACC	يتطلب التحقق	01	K +HK +W +HW +HV +T +T.A	NILES | 10.1991 - 08.1993
25221B	25230C9980	RELAY-ACC	يتطلب التحقق	01	K +HK +W +HW +HV +T +T.A	MIYAMOTO | 10.1991 - 08.1993
28510M	28510V5500	AMPLIFIER ASSY-REAR WIPER	AMPLIFIER مجموعة-خلفي WIPER	01	*K.(DX+GL+SGL) +*W.(DX+GL+SGL) +*HW.(DX+GL)	F/RR WIPER | 10.1991 - 08.1993
25221A	25230C9970	RELAY-IGNITION	إشعال-RELAY	01	K +HK +W +HW +HV +T +T.A	NILES | 10.1991 - 08.1993
25221A	25230C9980	RELAY-IGNITION	إشعال-RELAY	01	K +HK +W +HW +HV +T +T.A	MIYAMOTO | 10.1991 - 08.1993
25221J	25230C9961	RELAY-AUTO CHOKE	يتطلب التحقق	01	ME.TB42S	JIDECO | 10.1991 - 08.1993
25221J	25230C9971	RELAY-AUTO CHOKE	يتطلب التحقق	01	ME.TB42S	NILES | 10.1991 - 08.1993
089111062H	089111062H		يتطلب التحقق			
24346A	2434610V00	FITTING-CONNECT	توصيلات-CONNECT	02	K.TB42S +HK +W.TB42S +HW.TB42S +HV.TB42S	10.1991 - 08.1993

Reference رقم الإشارة	Part Number رقم القطعة	English Name الاسم الإنجليزي	Arabic Name الاسم العربي	Qty الكمية	Applicable Models الموديلات المطابقة	Specifications المواصفات
25222D	25230C9980	RELAY-AIR CON	RELAY-هواء CON	01	*K +*HK +*W +*HW +*HV +*T +*T.A	MIYAMOTO F/AIR CON-STD TYPE | 10.1991 - 08.1993
25222D	25230C9971	RELAY-AIR CON	RELAY-هواء CON	01	*ME +*(K+W+HW+HV).GEN.TD42 +*(T+T.A).GEN	F/A/C CUT NILES F/AIR CON-STD TYPE | 10.1991 - 08.1993
25222D	25230C9963	RELAY-AIR CON	RELAY-هواء CON	01	*W.ME.2S/S.3S/F +*W.DX +*HW.GEN.2S/B.3SL.DX	JIDECO F/REAR COOLER | 10.1991 - 08.1993
25222D	25230C9961	RELAY-AIR CON	RELAY-هواء CON	01	*ME +*(K+W+HW+HV).GEN.TD42 +*(T+T.A).GEN	F/A/C CUT JIDECO F/AIR CON-STD TYPE | 10.1991 - 08.1993
25222D	25230C9970	RELAY-AIR CON	RELAY-هواء CON	01	*K +*HK +*W +*HW +*HV +*T +*T.A	NILES F/AIR CON-STD TYPE | 10.1991 - 08.1993
25221Y	25230C6400	RELAY-WINCH	يتطلب التحقق	01	*K +*HK +*W.GEN.2S/S.3SL.TD42 +*W.TB42S +*HW +*HV +*T +*T.A	F/FR WINCH-ELEC PWR | 10.1991 - 08.1993
25223X	25230C9971	RELAY-WARNING LAMP	RELAY-WARNING لمبة	01	K +HK +W +HW +HV	NILES | 10.1991 - 08.1993
25223X	25230C9961	RELAY-WARNING LAMP	RELAY-WARNING لمبة	01	K +HK +W +HW +HV	JIDECO | 10.1991 - 08.1993
25240X	2507032J00	SENDING UNIT-OIL PRESSURE	SENDING UNIT-زيت PRESSURE	01	(K+W+HW+T).(DX+GL+SGL)	10.1991 - 08.1993
083636252H	083636252H		يتطلب التحقق			

48. 252 002 - RELAY; PART 2

الريليهات - الجزء الثاني

Source: https://partsouq.com/ar/catalog/genuine/unit?c=Nissan&ssd=%24%2AKwEkEAEreiNpaG5ff1o2BHxoSE9RIC8iIzEeLWVjUEdTX1IRAwQUUlJeRUVDQlsBBiNJZ2NnVkBXS3IxbiIvJSchaXN7KwEmNGMyKzRUMj5tLDp1NSpKNFIyTzI_KH9zUGo0enl2bXtrJSE8M3twczB1Yxg0OzJkdTUqMH10bzYnICM0am5kJiUdbTV5ZTQtMlQdABBTNTwzf2QyKG0WGk8hICIiLyUkeGNxNHJxMyxMTW8AAAAABwSIEA%3D%3D%24&vid=0&cid=5&uid=257270&q=WGY60348567

Diagram URL:

رابط المخطط: يتطلب التحقق

Reference رقم الإشارة	Part Number رقم القطعة	English Name الاسم الإنجليزي	Arabic Name الاسم العربي	Qty الكمية	Applicable Models الموديلات المطابقة	Specifications المواصفات
VERIFICATION REQUIRED يتطلب التحقق						

49. 253 001 - ELECTRICAL UNIT

الوحدة الكهربائية

Source: https://partsouq.com/ar/catalog/genuine/unit?c=Nissan&ssd=%24%2AKwG8iJmz4rvx8PbH58KunOTw0NfJuLe6u6mGtf37yN_Lx8HJm5yMysrG3d3b2sOZnrvR__v_ztjP0-Hp9rq3vb-58evjs5m-rPuqs6zMqqb1tKLtrbLSrMqq16qnsOfryPKs4uHu9ePzvbmkq-Po66jt-4Cso6r87a2yqOXs9q6_uLis8vb8vr2F9a3h_ay1qsyFmljLraSr5_yqsPWOqte5uLq6t7284PvprOrpq7TU1fcAAAAA6lmcFw%3D%3D%24&vid=0&cid=5&uid=257271&q=WGY60348567

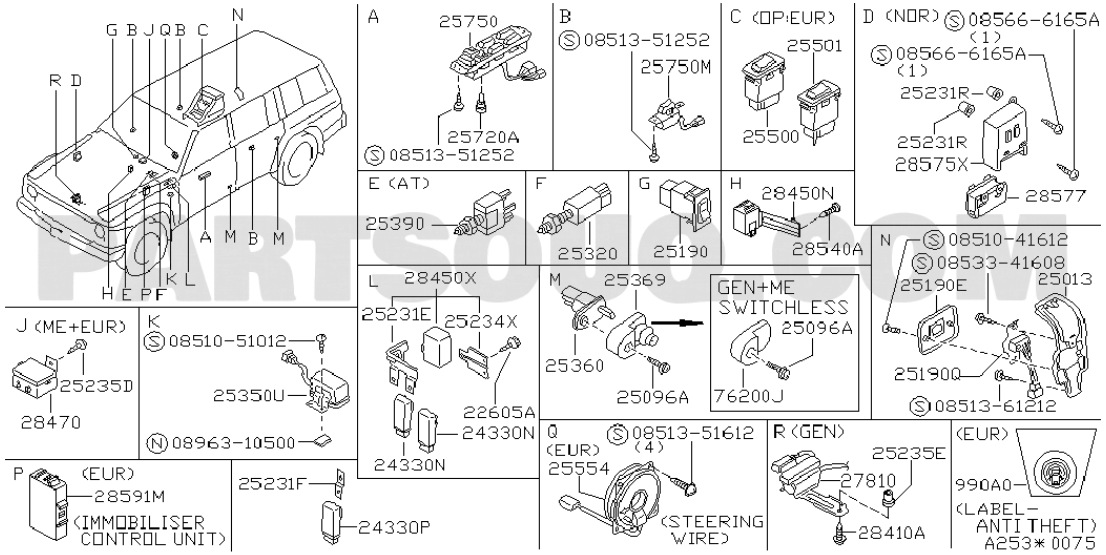

Reference رقم الإشارة	Part Number رقم القطعة	English Name الاسم الإنجليزي	Arabic Name الاسم العربي	Qty الكمية	Applicable Models الموديلات المطابقة	Specifications المواصفات
25750	2540105J00	SWITCH ASSY-POWER WINDOW,MAIN	مفتاح مجموعةباور نافذة,MAIN	01	W.(GL+SGL) +HW.GL	10.1991 - 08.1993
085666165A	085666165A		يتطلب التحقق			
25750M	2541105J00	SWITCH ASSY-POWER WINDOW,ASSIST	مفتاح مجموعةباور نافذة,ASSIST	03	W.(GL+SGL) +HW.GL	ASSIST & REAR | 10.1991 - 08.1993
0851351252	0851351252		يتطلب التحقق			
0851041612	0851041612		يتطلب التحقق			
25320	2532075A00	SWITCH ASSY-STOP LAMP	مفتاح مجموعة-STOP لمبة	01	K +HK +W +HW +HV +T +T.A	10.1991 - 08.1993
0853341608	0853341608		يتطلب التحقق			
28450X	2845006J00	TIMER ASSY-DOOR LOCK	مجموعةباب قفل TIMER	01	(K+W+HW+T).(GL+SGL)	10.1991 - 08.1993
25369	2536841L00	COVER-SWITCH	غطاء-مفتاح	04	W.(DX+GL+SGL) +HW.(DX+GL)	10.1991 - 08.1993
25231E	2845201J00	BRACKET	حامل	01	(K+W+HW+T).(GL+SGL)	10.1991 - 08.1993
25234X	2845201J10	BRACKET-ELECTRIC UNIT	حامل-ELECTRIC UNIT	01	(K+W+HW+T).(GL+SGL)	10.1991 - 08.1993
0851051012	0851051012		يتطلب التحقق			
25360	2536019P00	SWITCH ASSY-DOOR	مفتاح مجموعةباب	04	W.(DX+GL+SGL) +HW.(DX+GL)	10.1991 - 08.1993
25235D	0145100681	SCREW	يتطلب التحقق	01	(K+HK+W+HW+HV).ME	10.1991 - 08.1993
25096A	2536510V00	SCREW	يتطلب التحقق	04	W +HW +HV	10.1991 - ...
0851361212	0851361212		يتطلب التحقق			
22605A	0146600071	SCREW	يتطلب التحقق	02	K +HK +W +HW +HV +T +T.A	10.1991 - 08.1993
28470	2847026J10	TIMER ASSY-SEAT BELT	مجموعةمرتبة سير TIMER	01	ME	10.1991 - 08.1993
0851351612	0851351612		يتطلب التحقق			

Reference رقم الإشارة	Part Number رقم القطعة	English Name الاسم الإنجليزي	Arabic Name الاسم العربي	Qty الكمية	Applicable Models الموديلات المطابقة	Specifications المواصفات
0896310500	0896310500		يتطلب التحقق			
25235E	62035Q0101	GROMMET-SCREW	يتطلب التحقق	02	K +HK +W +HW +HV	10.1991 - 08.1993
24330N	24330C9960	CIRCUIT BREAKER ASSY-POWER WINDOW	مجموعةباور نافذة CIRCUIT BREAKER	02	(K+W+HW+T).(GL+SGL)	10.1991 - 08.1993
27810	6588832J00	INVERTER ASSY	مجموعة INVERTER	01	(K+W+HW+T).(AD+GR)	10.1991 - 08.1993
28410A	0146600071	SCREW	يتطلب التحقق	01	(K+W+HW).(AD+GR)	10.1991 - 08.1993
28410A	0145600041	SCREW	يتطلب التحقق	01	T.AD	10.1991 - 08.1993

50. 260 001 - HEADLAMP

شمعة أمامية

Source: https://partsouq.com/ar/catalog/genuine/unit?c=Nissan&ssd=%24%2AKwEYLD0XRh9VVFJjQ2YKOEBUdHNtHBMeHw0iEVlfbHtvY2VtPzgobm5ieXl_fmc9Oh91W19banxrd0VNUh4TGRsdVU9HFz0aCF8OFwhoDgJREAZJCRZ2CG4Ocw4DFENPbFYIRkVKUUdXGR0AD0dMTwxJXyQIBw5YSQkWDEFLUQobHBwIVlJYGhkhUQlFWQgRDmghPCxvCQAPQ1gOFFEqJnMdHB4eExkYRF9NCE5NDxBwcVMAAAAAbyXqCQ%3D%3D%24&vid=0&cid=5&uid=257272&q=WGY60348567

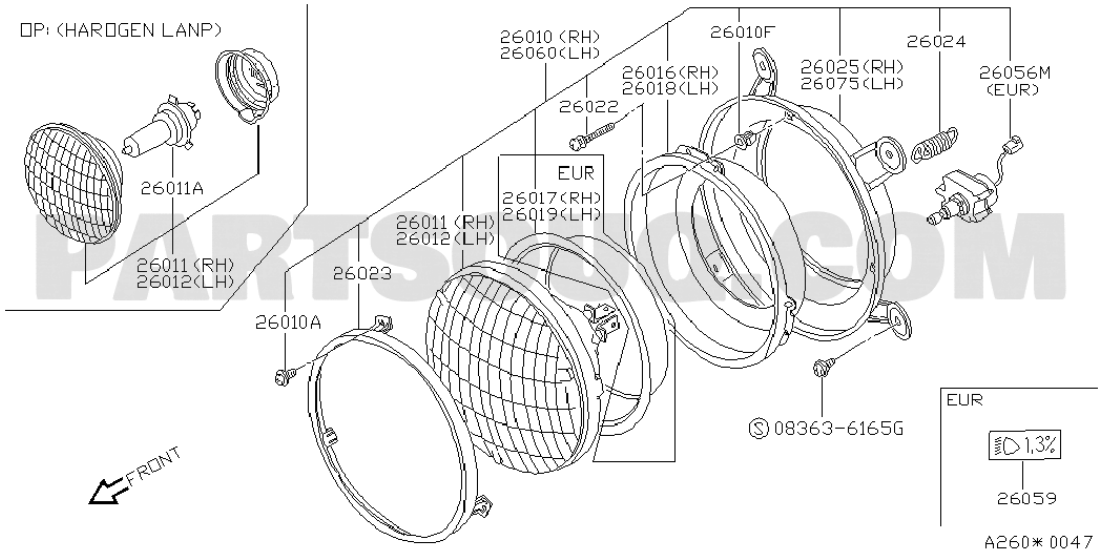

Reference رقم الإشارة	Part Number رقم القطعة	English Name الاسم الإنجليزي	Arabic Name الاسم العربي	Qty الكمية	Applicable Models الموديلات المطابقة	Specifications المواصفات
26010F	26025N8500	CLAMP	مشبك	02	K +HK +W +HW +HV +T +T.A	10.1991 - 08.1993
26010	B601008J00	HEADLAMP ASSY-RH	HEADLAMP مجموعة-RH	01	K +HK +W +HW +HV +T +T.A	10.1991 - 08.1993
26010	B601008J10	HEADLAMP ASSY-RH	HEADLAMP مجموعة-RH	01	*K +*HK +*W +*HW +*HV +*T +*T.A	F/HD LAMP-HALOGEN,CLEAR | 10.1991 - 08.1993
26024	26024P7100	SPRING-TENSION	TENSION-ياي	01	K +HK +W +HW +HV +T +T.A	10.1991 - 08.1993
26060	B606008J10	HEADLAMP ASSY-LH	HEADLAMP مجموعة-LH	01	*K +*HK +*W +*HW +*HV +*T +*T.A	F/HEAD LAMP-HALOGEN,CLEAR | 10.1991 - 08.1993
26060	B606008J00	HEADLAMP ASSY-LH	HEADLAMP مجموعة-LH	01	K +HK +W +HW +HV +T +T.A	10.1991 - 08.1993
26025	2602505J00	HOUSING ASSY-HEADLAMP,RH	HOUSING مجموعة-HEADLAMP,RH	01	K +HK +W +HW +HV +T +T.A	10.1991 - 08.1993
26016	2601805J00	RIM-MOUNTING,HEADLAMP RH	RIM-قاعدة,HEADLAMP RH	01	K +HK +W +HW +HV +T +T.A	10.1991 - 08.1993
26075	2607505J00	HOUSING ASSY-HEADLAMP,LH	HOUSING مجموعة-HEADLAMP,LH	01	K +HK +W +HW +HV +T +T.A	10.1991 - 08.1993
26018	2601905J00	RIM-MOUNTING,HEADLAMP LH	RIM-قاعدة,HEADLAMP LH	01	K +HK +W +HW +HV +T +T.A	10.1991 - 08.1993
26022	2602288501	SCREW-ADJUSTING	يتطلب التحقق	02	K +HK +W +HW +HV +T +T.A	10.1991 - 08.1993
26011A	2629489904	BULB	يتطلب التحقق	02	*K +*HK +*W +*HW +*HV +*T +*T.A	12V-60/55W OSRAM F/HEAD LAMP-HALOGEN,CLEAR | 10.1991 - 08.1993
26011A	2629489903	BULB	يتطلب التحقق	02	*K +*HK +*W +*HW +*HV +*T +*T.A	12V-60/55W PHILIPS F/HEAD LAMP-HALOGEN,CLEAR | 10.1991 - 08.1993
26011	26705C9901	HEADLAMP UNIT	يتطلب التحقق	01	*K +*HK +*W +*HW +*HV +*T +*T.A	F/HEAD LAMP-HALOGEN,CLEAR | 10.1991 - 08.1993
26011	02260132K0	HEADLAMP UNIT	يتطلب التحقق	01	K +HK +W +HW +HV +T +T.A	10.1991 - 08.1993
26023	2602389910	RING-RETAINING	RETAINING-حلقة	02	K +HK +W +HW +HV +T +T.A	10.1991 - 08.1993
26012	02260132K0	HEADLAMP UNIT	يتطلب التحقق	01	K +HK +W +HW +HV +T +T.A	10.1991 - 08.1993

Reference رقم الإشارة	Part Number رقم القطعة	English Name الاسم الإنجليزي	Arabic Name الاسم العربي	Qty الكمية	Applicable Models الموديلات المطابقة	Specifications المواصفات
26012	26705C9901	HEADLAMP UNIT	يتطلب التحقق	01	*K +*HK +*W +*HW +*HV +*T +*T.A	F/HEAD LAMP-HALOGEN,CLEAR | 10.1991 - 08.1993
26010A	26601Q0110	BOLT	مسمار	03	K +HK +W +HW +HV +T +T.A	10.1991 - 08.1993
083636165G	083636165G		يتطلب التحقق			

51. 261 001 - FRONT COMBINATION LAMP

شمعة أمامية مدمجة

Source: https://partsouq.com/ar/catalog/genuine/unit?c=Nissan&ssd=%24*KwHa7v_VhN2XlpChgaTI-oKWtrGv3tHc3c_g05udrrmtoaev_frqrKygu7u9vKX_-N23mZ2ZqL6ptYePkNzR29nfl42F1f_Yyp3M1cqqzMCT0sSLy9S0yqzMsczB1oGNrpTKhIeIk4WV29_CzYWOjc6LnebKxcyai8vUzoOJksjZ3t7KlJCa2Nvjk8uHm8rTzKrj_u6ty8LNgZrM1pPo5LHf3tzc0dvahp2PyoyPzdKys5EAAAAA9vNa3g%3D%3D%24&vid=0&cid=5&uid=257273&q=WGY60348567&__cf_chl_rt_tk=xxGwY8dm7okqIGIUoWq26PIJ0ymEAY4AMR996liE3OA-1782457806-1.0.1.1-.vm0ocxzTgNIteshCcRORsmmzOq__8Qu_LuyGTI1hFY

Diagram URL:

رابط المخطط: يتطلب التحقق

Reference رقم الإشارة	Part Number رقم القطعة	English Name الاسم الإنجليزي	Arabic Name الاسم العربي	Qty الكمية	Applicable Models الموديلات المطابقة	Specifications المواصفات
VERIFICATION REQUIRED يتطلب التحقق						

52. 262 001 - SIDE MARKER LAMP; SIDE FLASHER LAMP

SIDE MARKER لمبة; SIDE FLASHER لمبة

Source: https://partsouq.com/ar/catalog/genuine/unit?c=Nissan&ssd=%24%2AKwHV4fDai9KYmZ-ujqvH9Y2Zub6g0d7T0sDv3JSSobairqig8vXlo6OvtLSys6rw99K4lpKWp7GmuoiAn9Pe1NbQmIKK2vDXxZLD2sWlw8-c3cuExNu7xaPDvsPO2Y6CoZvFi4iHnIqa1NDNwoqBgsGEkunFysOVhMTbwYyGnsfW0dHFm5-V19TsnMSIlMXcw6Xs8eGixM3CjpXD2Zzn677Q0dPT3tTViZKAxYOAwt29vJ4AAAAAND8oQA%3D%3D%24&vid=0&cid=5&uid=257274&q=WGY60348567

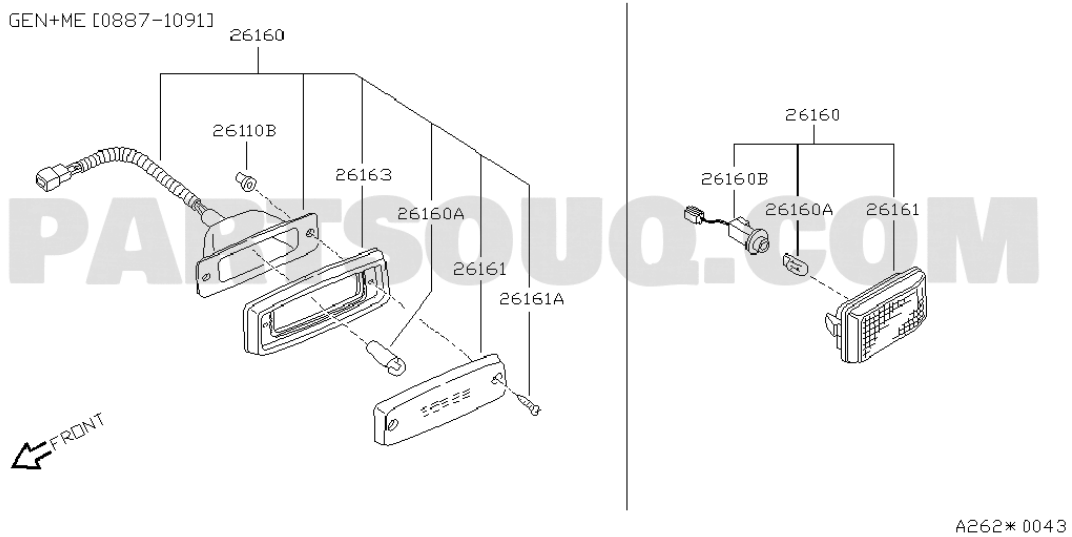

PARTSOUQ.COM

Reference رقم الإشارة	Part Number رقم القطعة	English Name الاسم الإنجليزي	Arabic Name الاسم العربي	Qty الكمية	Applicable Models الموديلات المطابقة	Specifications المواصفات
VERIFICATION REQUIRED يتطلب التحقق						

53. 264 001 - ROOM LAMP; ROOM LAMP

إنارة داخلية - لمبة الصالون

Source: https://partsouq.com/ar/catalog/genuine/unit?c=Nissan&ssd=%24%2AKwGPu6qA0YjCw8X01PGdr9fD4-T6i4SJiJq1hs7I--z49PL6qK-_-fn17u7o6fCqrYjizMjM_ev84NLaxYmEjoyKwtjQgKqNn8iZgJ__mZXGh5HenoHhn_mZ5JmUg9TY-8Gf0dLdxtDAjoqXmNDb2JveyLOfkJnP3p6Bm9bcwp2Mi4ufwcXPjY62xp7Szp-Gmf-2q7v4npeY1M-Zg8a9seSKi4mJhI6P08jan9namIfn5sQAAAAA149clw%3D%3D%24&vid=0&cid=5&uid=257276&q=WGY60348567

Diagram URL:

رابط المخطط: يتطلب التحقق

Reference رقم الإشارة	Part Number رقم القطعة	English Name الاسم الإنجليزي	Arabic Name الاسم العربي	Qty الكمية	Applicable Models الموديلات المطابقة	Specifications المواصفات
VERIFICATION REQUIRED يتطلب التحقق						

54. 264 002 - ROOM LAMP; MAP LAMP

إنارة داخلية - لمبة الخريطة

Source: https://partsouq.com/ar/catalog/genuine/unit?c=Nissan&ssd=%24%2AKwHv28rgseiio6WUtJH9z7ejg4Sa6-Tp6PrV5q6om4yYlJKayM_fmZmVjo6liZDKzeiCrKisnYucgLK6penk7uzqoriw4Mrt_6j54P-f-fWm5_G-_uGB_5n5hPn047S4m6H_sbK9prCg7ur3-LC7uPu-qNP_8Pmvvv7h-7a8ov3s6-j_oaWv7e7Wpv6yrv_m-Z_Wy9uY_vf4tK_546bd0YTq6-np5O7vs6i6_7m6-OeHhqQAAAAAVKE2tA%3D%3D%24&vid=0&cid=5&uid=257277&q=WGY60348567

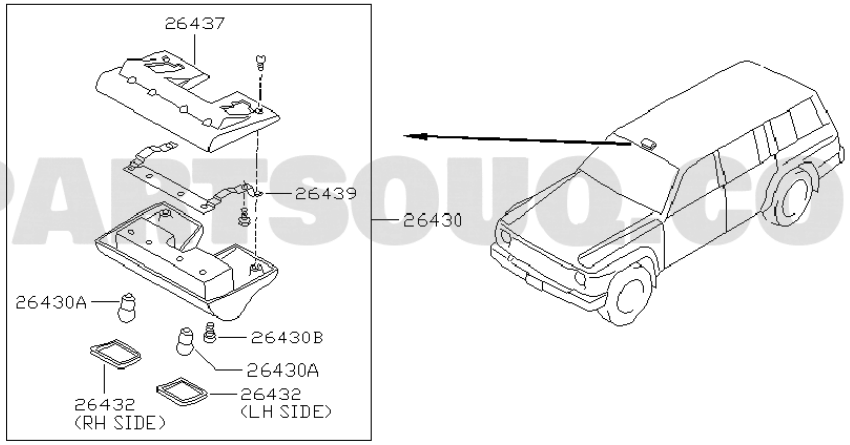

A264* 0184

Reference رقم الإشارة	Part Number رقم القطعة	English Name الاسم الإنجليزي	Arabic Name الاسم العربي	Qty الكمية	Applicable Models الموديلات المطابقة	Specifications المواصفات
26437	2643732J01	COVER-MAP LAMP	غطاء-MAP لمبة	01	K.SGL +W.SGL	(K) | 10.1991 - 08.1993
26437	2643732J00	COVER-MAP LAMP	غطاء-MAP لمبة	01	K.SGL +W.SGL	(C) | 10.1991 - 08.1993
26437	2643732J02	COVER-MAP LAMP	غطاء-MAP لمبة	01	K.SGL +W.SGL	(A) | 10.1991 - 08.1993
26439	2643932J00	BRACKET-MAP LAMP	حامل-MAP لمبة	01	K.SGL +W.SGL	10.1991 - 08.1993
26430	2643032J00	MAP LAMP ASSY	لمبة مجموعة MAP	01	K.SGL +W.SGL	(C) | 10.1991 - 08.1993
26430	2643032J01	MAP LAMP ASSY	لمبة مجموعة MAP	01	*K.AD +*W.AD +*HW.ME.2S/S.3S/S +*T.AD	(K) F/SPOT LAMP | 10.1991 - 08.1993
26430	2643032J02	MAP LAMP ASSY	لمبة مجموعة MAP	01	K.SGL +W.SGL	(A) | 10.1991 - 08.1993
26430A	26232F1100	BULB	يتطلب التحقق	02	K.SGL +W.SGL	12V-10W | 10.1991 - 08.1993
26430B	0145600031	SCREW	يتطلب التحقق	02	K.SGL +W.SGL	10.1991 - 08.1993
26432	2643132J00	LENS-MAP LAMP	لمبة LENS-MAP	01	K.SGL +W.SGL	RH SIDE | 10.1991 - 08.1993
26432	2643132J01	LENS-MAP LAMP	لمبة LENS-MAP	01	*K.AD +*W.AD +*HW.ME.2S/S.3S/S +*T.AD	LH SIDE F/SPOT LAMP | 10.1991 - 08.1993

55. 265 A01 - REAR COMBINATION LAMP; F/GEN+ME

خلفي COMBINATION لمبة; F/GEN+ME

Source: https://partsouq.com/ar/catalog/genuine/unit?c=Nissan&ssd=%24%2AKwGEsKGL2oPJyM7_3_qWpNzI6O_xgI-Cg5G-jcXD8Ofz__nxo6S08vL-5eXj4vuhpoPpx8PH9uD369nRzoKPhYeBydPbi6GGlMOSi5T0kp7NjJrVlYrqIPKS75KfiN_T8MqU2tnWzdvLhYGck9vQ05DVw7iUm5LE1ZWKkN3XyJb2gICUys7EhoW9zZXZxZSNkvS9oLDzlZyT38SSiM22uu-BqIKCj4WE2MPRlNLRk4zs7c8AAAAAzlPELq%3D%3D%24&vid=0&cid=5&uid=257278&q=WGY60348567

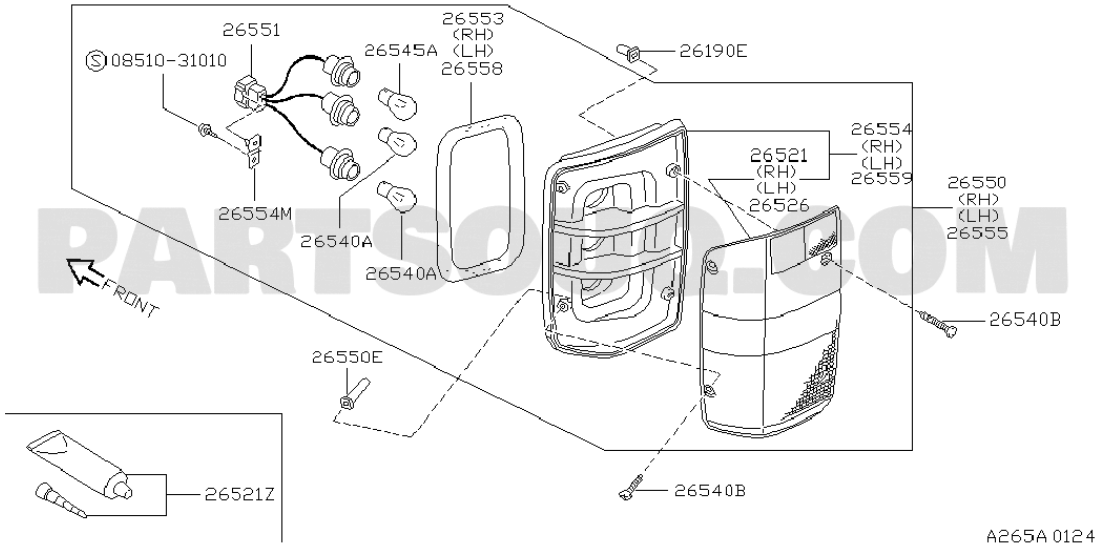

Reference رقم الإشارة	Part Number رقم القطعة	English Name الاسم الإنجليزي	Arabic Name الاسم العربي	Qty الكمية	Applicable Models الموديلات المطابقة	Specifications المواصفات
26553	2655305J00	PACKING-REAR COMBINATION LAMP,RH	PACKING-خلفي COMBINATION لمبة,RH	01	K +W +HW +HV	10.1991 - 08.1993
26551	2655105J00	HARNESS-SUB,REAR COMBINATION LAMP	HARNESS-SUB,خلفي COMBINATION لمبة	01	K +W +HW +HV	10.1991 - 08.1993
26545A	2671789912	BULB	يتطلب التحقق	01	K +W +HW +HV	12V-21/5W | 10.1991 - 08.1993
0851031010	0851031010		يتطلب التحقق			
26558	2655805J00	PACKING-REAR COMBINATION LAMP,LH	PACKING-خلفي COMBINATION لمبة,LH	01	K +W +HW +HV	10.1991 - 08.1993
26554	2655405J00	BODY ASSY-REAR COMBINATION LAMP RH	بودي مجموعة-خلفي COMBINATION لمبة RH	01	K +W +HW +HV	10.1991 - 12.1993
26521	B652005J00	LENS-COMBINATION LAMP,RH	LENS-COMBINATION لمبة,RH	01	K +W +HW +HV	10.1991 - 08.1993
26559	2655905J00	BODY ASSY-REAR COMBINATION LAMP LH	بودي مجموعة-خلفي COMBINATION لمبة LH	01	K +W +HW +HV	10.1991 - 08.1993
26550	2655005J00	COMBINATION LAMP ASSY-REAR,RH	COMBINATION لمبة مجموعة-خلفي,RH	01	K +W +HW +HV	10.1991 - 08.1993
26526	B652505J00	LENS-COMBINATION LAMP,LH	LENS-COMBINATION لمبة,LH	01	K +W +HW +HV	10.1991 - 08.1993
26554M	2695005J00	BRACKET	حامل	01	K +W +HW +HV	10.1991 - 08.1993
26555	2655505J00	COMBINATION LAMP ASSY-REAR,LH	COMBINATION لمبة مجموعة-خلفي,LH	01	K +W +HW +HV	10.1991 - 08.1993
26540A	2671789911	BULB	يتطلب التحقق	02	K +W +HW +HV	12V-21W | 10.1991 - 08.1993
26550E	0128100861	GROMMET-SCREW	يتطلب التحقق	04	K +W +HW +HV	F/SIDE | 10.1991 - 08.1993
26550E	0128100871	GROMMET-SCREW	يتطلب التحقق	04	K +W +HW +HV	F/CTR | 10.1991 - 08.1993
26540B	0145100881	SCREW	يتطلب التحقق	08	K +W +HW +HV	10.1991 - 08.1993

56. 266 001 - LICENCE PLATE LAMP

LICENCE PLATE لمبة

Source: https://partsouq.com/ar/catalog/genuine/unit?c=Nissan&ssd=%24%2AKwFqXk9lNG0nJiARMRR4SjImBgEfbmFsbX9QYystHgkdERcfTUpaHBwQCwsNDBVPSG0HKS0pGA4ZBTc_IGxha2lvJz01ZU9oei18ZXoafHAjYnQ7e2QEehx8AXxxZjE9HiR6NDc4IzUla29yfTU-PX47LVZ6dXwqO3tkfjM5JXhpbm56JCAqaGtTI3s3K3pjfBpTTI4de3J9MSp8ZiNYVAFvbmxsYWtqNi0_ejw_fWICAyEAAAAArP-Wcw%3D%3D%24&vid=0&cid=5&uid=257280&q=WGY60348567

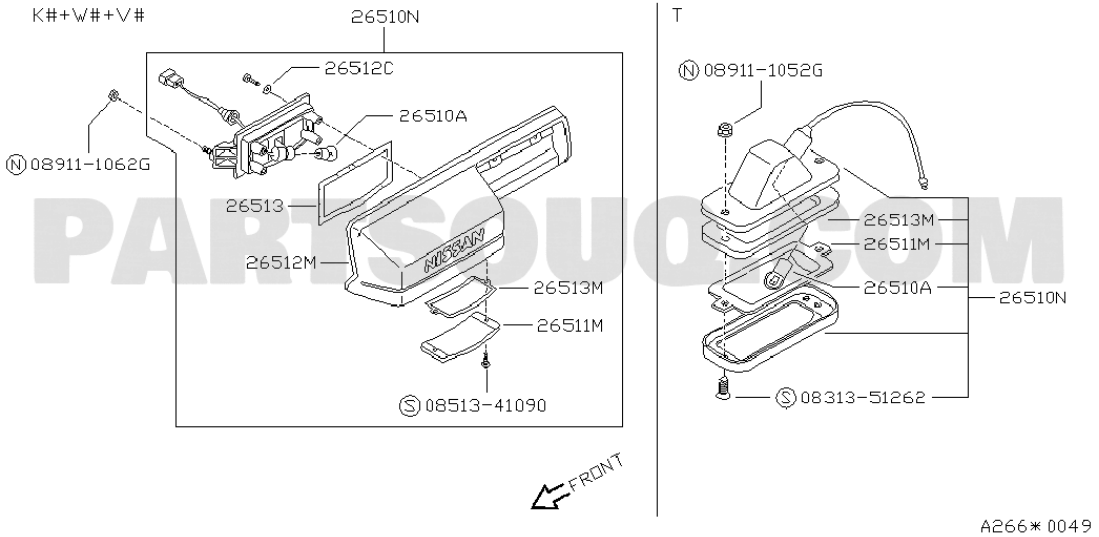

PARTSOUQ.COM

Reference رقم الإشارة	Part Number رقم القطعة	English Name الاسم الإنجليزي	Arabic Name الاسم العربي	Qty الكمية	Applicable Models الموديلات المطابقة	Specifications المواصفات
26510N	2651003J00	LICENSE PLATE LAMP ASSY	لمبة مجموعة LICENSE PLATE	01	K +HK +W +HW +HV	10.1991 - 08.1993
26512C	2639551S00	WASHER	وردة	02	K +HK +W +HW +HV	10.1991 - 08.1993
089111052G	089111052G		يتطلب التحقق			
26510A	2671689911	BULB-LICENSE PLATE LAMP	لمبة BULB-LICENSE PLATE	01	K +HK +W +HW +HV	12V-10W | 10.1991 - 08.1993
089111062G	089111062G		يتطلب التحقق			
26513	2651303J00	PACKING-LICENCE PLATE LAMP	لمبة PACKING-LICENCE PLATE	01	K +HK +W +HW +HV	10.1991 - 08.1993
26512M	2651203J00	COVER-LICENCE PLATE LAMP	غطاء-LICENCE PLATE لمبة	01	K +HK +W +HW +HV	10.1991 - 08.1993
26513M	2651303J01	PACKING-SHEET	يتطلب التحقق	01	K +HK +W +HW +HV	10.1991 - 08.1993
26511M	2651103J00	LENS-LICENCE PLATE LAMP	لمبة LENS-LICENCE PLATE	01	K +HK +W +HW +HV	10.1991 - 08.1993
0831351262	0831351262		يتطلب التحقق			
0851341090	0851341090		يتطلب التحقق			

57. 267 001 - LAMPS (OTHERS); FOG LAMP-ROUND,HALOGEN & INSPECTION LAMP

LAMPS (OTHERS); FOG لمبة-ROUND,HALOGEN & INSPECTION لمبة

Source: https://partsouq.com/ar/catalog/genuine/unit?c=Nissan&ssd=%24%2AKwF6Tl91JH03NjABIQRoWiI2FhEPfnF8fW9Aczs9DhkNAQcPXVpKDAwAGxsdHAVfWH0XOT05CB4JFScvMHxxe3l_Ny0ldV94aj1sdWoKbGAzcmQra3QUagxsEWxhdiEtDjRqJCcoMyU1e39ibSUuLW4rPUZqZWw6K2t0biMpNGh5fn5qNDA6eHtDM2snO2pzbApDXk4Na2JtITpsdjNIRBF fnx8cXt6Jj0vaiwvbXISEzEAAAAAqvndfQ%3D%3D%24&vid=0&cid=5&uid=257281&q=WGY60348567

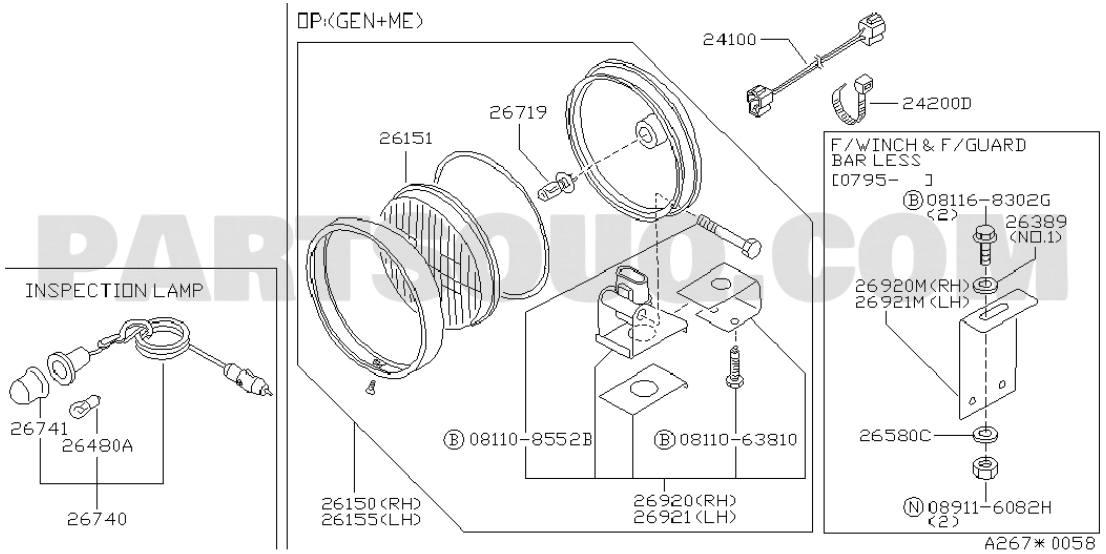

Reference رقم الإشارة	Part Number رقم القطعة	English Name الاسم الإنجليزي	Arabic Name الاسم العربي	Qty الكمية	Applicable Models الموديلات المطابقة	Specifications المواصفات
24200D	24220R2000	CLIP-WIRING HARNESS	CLIP-ضفيرة HARNESS	01	*K.TB42S.DX +*K.SGL +*W.TB42S.(DX+SGL) +*HW.TB42S.DX	F/RR DIFF LOCK | 10.1991 - 08.1993
26719	26293C9903	BULB-FOG LAMP	BULB-FOG لمبة	01	*K +*HK +*W +*HW +*HV +*T +*T.A	F/FOG LAMP-ROUND,HALOGEN | 10.1991 - 08.1993
26151	2615104J00	LENS-FOG LAMP	LENS-FOG لمبة	01	*K +*HK +*W +*HW +*HV +*T +*T.A	F/FOG LAMP-ROUND,HALOGEN | 10.1991 - 08.1993
081168302G	081168302G		يتطلب التحقق			
26741	2644104W00	LENS	يتطلب التحقق	01	*K +*HK +*W +*HW +*HV +*T +*T.A	F/INSPECTION LAMP | 10.1991 - 08.1993
081108552B	081108552B		يتطلب التحقق			
0811063810	0811063810		يتطلب التحقق			
26480A	2671689909	BULB-FRONT FOOTWELL LAMP	BULB-أمامي FOOTWELL لمبة	01	*K +*HK +*W +*HW +*HV +*T +*T.A	12V-10W F/INSPECTION LAMP | 10.1991 - 08.1993
26920	2691004J00	BRACKET-FOG LAMP,RH	حامل-FOG لمبة,RH	01	*K +*HK +*W +*HW +*HV +*T +*T.A	F/FOG LAMP-ROUND,HALOGEN | 10.1991 - 08.1993
26150	2615003J40	FOG LAMP ASSY-RH	RH-لمبة مجموعة FOG	01	*K +*HK +*W +*HW +*HV	F/FOG LAMP-ROUND+FR GUARD BAR | 10.1991 - 08.1993
26150	2615004J00	FOG LAMP ASSY-RH	RH-لمبة مجموعة FOG	01	*K +*HK +*W +*HW +*HV +*T +*T.A	F/FOG LAMP-ROUND,HALOGEN | 10.1991 - 08.1993
089116082H	089116082H		يتطلب التحقق			
26921	2691504J00	BRACKET-FOG LAMP,LH	حامل-FOG لمبة,LH	01	*K +*HK +*W +*HW +*HV +*T +*T.A	F/FOG LAMP-ROUND,HALOGEN | 10.1991 - 08.1993
26155	2615503J40	FOG LAMP ASSY-LH	LH-لمبة مجموعة FOG	01	*K +*HK +*W +*HW +*HV	F/FOG LAMP-ROUND+FR GUARD BAR | 10.1991 - 08.1993
26155	2615504J00	FOG LAMP ASSY-LH	LH-لمبة مجموعة FOG	01	*K +*HK +*W +*HW +*HV +*T +*T.A	F/FOG LAMP-ROUND,HALOGEN | 10.1991 - 08.1993

Reference رقم الإشارة	Part Number رقم القطعة	English Name الاسم الإنجليزي	Arabic Name الاسم العربي	Qty الكمية	Applicable Models الموديلات المطابقة	Specifications المواصفات
26740	2644021G00	INSPECTION LAMP ASSY	لمبة مجموعة INSPECTION	01	*K +*HK +*W +*HW +*HV +*T +*T.A	F/INSPECTION LAMP | 10.1991 - 08.1993

58. 269 001 - HEATER UNIT; HEATER UNIT(FRONT)

HEATER UNIT; HEATER UNIT(أمامي)

Source: https://partsouq.com/ar/catalog/genuine/unit?c=Nissan&ssd=%24%2AKwGwhJW_7rf9_PrL686ikOj83NvFtLu2t6WKufH3xNPHy83Fl5CAxsbK0dHX1s-Vkrfd8_fzwtTD3-3l-ra7sbO1_efvv5WyoPemv6DApqr5uK7hob7eoMam26arvOvnxP6g7u3i-e__sbWop-_k56Th94ygr6bw4aG-pOnj8KKztLSg_vrwsrGJ-aHt8aC5psCJlITHoain6_CmvPmCjtu1tLa2u7Gw7PfloOblp7jY2fsAAAAAAaUKIQ%3D%3D%24&vid=0&cid=5&uid=257285&q=WGY60348567

Diagram URL:

رابط المخطط: يتطلب التحقق

Reference رقم الإشارة	Part Number رقم القطعة	English Name الاسم الإنجليزي	Arabic Name الاسم العربي	Qty الكمية	Applicable Models الموديلات المطابقة	Specifications المواصفات
VERIFICATION REQUIRED يتطلب التحقق						

59. 269 002 - HEATER UNIT; BLOWER UNIT(FRONT)

HEATER UNIT; BLOWER UNIT(أمامي)

Source: about:blank

Diagram URL:

رابط المخطط: يتطلب التحقق

Reference رقم الإشارة	Part Number رقم القطعة	English Name الاسم الإنجليزي	Arabic Name الاسم العربي	Qty الكمية	Applicable Models الموديلات المطابقة	Specifications المواصفات
VERIFICATION REQUIRED يتطلب التحقق						

60. 270 001 - HEATER & BLOWER UNIT; HEATER & BLOWER UNIT(REAR)

HEATER & BLOWER UNIT; HEATER & BLOWER UNIT(خلفي)

Source: https://partsouq.com/ar/catalog/genuine/unit?c=Nissan&ssd=%24%2AKwH7z970pfy2t7GAoIXp26O3l5CO__D9_O7B8rq8j5iMgIaO3NvLjY2BmpqcnYTe2fyWuLy4iZ-IlKausf3w-vj-tqyk9N7567zt9OuL7eGy8-Wq6vWV643tkO3g96Csj7XrpaapsqS0-v7j7KSvrO-qvMfr5O27qur176Kpsun4___rtbG7-frCsuqmuuvy7YvC38-M6uPsoLvt97LJxZD-__398Pr7p7yu662u7POTkrAAAAAAwgOoHw%3D%3D%24&vid=0&cid=5&uid=257289&q=WGY60348567

Diagram URL:

رابط المخطط: يتطلب التحقق

Reference رقم الإشارة	Part Number رقم القطعة	English Name الاسم الإنجليزي	Arabic Name الاسم العربي	Qty الكمية	Applicable Models الموديلات المطابقة	Specifications المواصفات
VERIFICATION REQUIRED يتطلب التحقق						

61. 271 A01 - COOLING UNIT; FRONT AIR CON

وحدة تبريد المكيف الأمامي

Source: https://partsouq.com/ar/catalog/genuine/unit?c=Nissan&ssd=%24%2AKwGIvK2H1o_FxMLz0_aaqNDE5OP9jIOOj52ygcnP_Ov_8_X9r6i4_v7y6env7vetqo_Iy8_L-uz759Xdwo6DiYuNxd_Xh62KmM-eh5j4npLBgJbZmYbmmP6e456ThNPf_MaY1tXawdfHiY2Qn9fc35zZz7SYl57I2ZmGnNHawJr6jIyYxsLliomxwZnVyZiBnvixrLz_mZCf08iehMG6tuONjI6Og4mI1M_dmN7dn4Dg4cMAAAAAu2EoOQ%3D%3D%24&vid=0&cid=5&uid=257290&q=WGY60348567

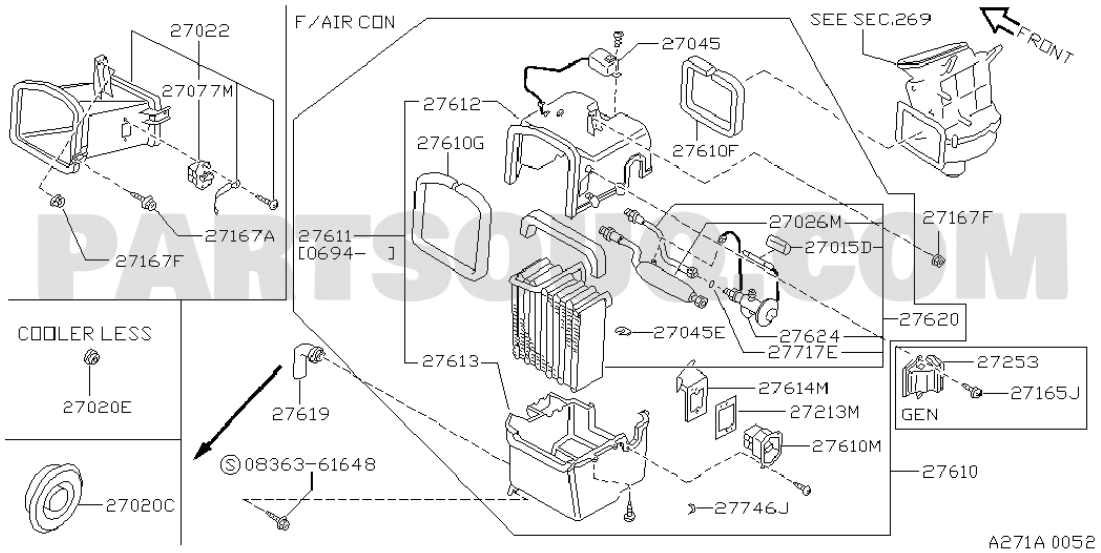

Reference رقم الإشارة	Part Number رقم القطعة	English Name الاسم الإنجليزي	Arabic Name الاسم العربي	Qty الكمية	Applicable Models الموديلات المطابقة	Specifications المواصفات
27022	2785006J10	AIR DUCT-INTAKE	هواء DUCT-سحب	01	K +HK +W +HW +HV +T +T.A	10.1991 - 08.1993
27045	2767401G00	SWITCH ASSY-THERMO	مفتاح مجموعة-THERMO	01	*K +*HK +*W +*HW +*HV +*T +*T.A	F/AIR CON-STD TYPE | 10.1991 - 08.1993
27077M	2715002N00	RESISTANCE-ELECTRIC	يتطلب التحقق	01	K +HK +W +HW +HV +T +T.A	10.1991 - 08.1993
27612	2728503J00	CASE-UPPER,COOLING UNIT	علبة-UPPER,COOLING UNIT	01	*K +*HK +*W +*HW +*HV +*T +*T.A	F/AIR CON-STD TYPE F/ICE BOX | 10.1991 - 08.1993
27612	2728506J00	CASE-UPPER,COOLING UNIT	علبة-UPPER,COOLING UNIT	01	*K +*HK +*W +*HW +*HV +*T +*T.A	F/AIR CON-STD TYPE | 10.1991 - 08.1993
27610G	2728701J10	SEAL	صوفة	01	*K +*HK +*W +*HW +*HV +*T +*T.A	F/HEATER UNIT F/AIR CON-STD TYPE | 10.1991 - 08.1993
27026M	2728306J00	TUBE-WATER	يتطلب التحقق	01	*K +*HK +*W +*HW +*HV +*T +*T.A	F/AIR CON-STD TYPE | 10.1991 - 08.1993
27167A	0146600071	SCREW	يتطلب التحقق	02	K +HK +W +HW +HV +T +T.A	10.1991 - 08.1993
27167F	0122500371	NUT	صامولة	06	K +HK +W +HW +HV +T +T.A	10.1991 - 08.1993
27620	2728006J02	EVAPORATOR ASSY-COOLER	ثلاجة مكيف مجموعة-مبرد	01	*K +*HK +*W +*HW +*HV +*T +*T.A	F/AIR CON-STD TYPE | 10.1991 - 08.1993
27624	9220001J00	VALVE ASSY-EXPANSION	صمام مجموعة-EXPANSION	01	*K +*HK +*W +*HW +*HV +*T +*T.A	F/AIR CON-STD TYPE | 10.1991 - 08.1993
27717E	92471N8200	SEAL-O RING	صوفة-O حلقة	01	*K +*HK +*W +*HW +*HV +*T +*T.A	F/AIR CON-STD TYPE | 10.1991 - 08.1993
27613	2728603J00	CASE-LOWER,COOLING UNIT	علبة-LOWER,COOLING UNIT	01	*K +*HK +*W +*HW +*HV +*T +*T.A	F/AIR CON-STD TYPE F/ICE BOX | 10.1991 - 08.1993
27613	2728606J00	CASE-LOWER,COOLING UNIT	علبة-LOWER,COOLING UNIT	01	*K +*HK +*W +*HW +*HV +*T +*T.A	F/AIR CON-STD TYPE | 10.1991 - 08.1993
27614M	2715106J00	BRACKET-RESISTOR	حامل-RESISTOR	01	*K +*HK +*W +*HW +*HV +*T +*T.A	F/AIR CON-STD TYPE | 10.1991 - 08.1993
27020E	0165800072	PLUG	يتطلب التحقق	01	K +HK +W +HW +HV +T +T.A	10.1991 - 12.1993
27213M	7991450M02	COVER-REAR HEATER	غطاء-خلفي HEATER	01	*W.ME.2S/S.3S/F.TB42S +*W.GEN.DX +*HW.GEN.2S/B.3SL.DX	(K) F/REAR COOLER | 10.1991 - 08.1993

Reference رقم الإشارة	Part Number رقم القطعة	English Name الاسم الإنجليزي	Arabic Name الاسم العربي	Qty الكمية	Applicable Models الموديلات المطابقة	Specifications المواصفات
27213M	7991401J02	COVER-REAR HEATER	غطاء-خلفي HEATER	01	*W.ME.2S/S.3S/F.TB42S +*W.GEN.DX +*HW.GEN.2S/B.3SL.DX	(A) F/REAR COOLER | 10.1991 - 08.1993
27213M	7991401J00	COVER-REAR HEATER	غطاء-خلفي HEATER	01	*W.ME.2S/S.3S/F.TB42S +*W.GEN.DX +*HW.GEN.2S/B.3SL.DX	(C) F/REAR COOLER | 10.1991 - 08.1993
27619	9259010V01	HOSE-DRAIN	لي-DRAIN	01	*K +*HK +*W +*HW +*HV +*T +*T.A	F/AIR CON-STD TYPE | 10.1991 - 08.1993
27610M	2715006J01	RESISTANCE-ELECTRIC	يتطلب التحقق	01	*K +*HK +*W +*HW +*HV	F/AIR CON-STD TYPE | 10.1991 - 08.1993
0836361648	0836361648		يتطلب التحقق			
27610	2727006J02	COOLING UNIT ASSY	مجموعة COOLING UNIT	01	*K +*HK +*W +*HW +*HV +*T +*T.A	F/AIR CON-STD TYPE | 10.1991 - 08.1993
27610	2727003J02	COOLING UNIT ASSY	مجموعة COOLING UNIT	01	*K +*HK +*W +*HW +*HV +*T +*T.A	F/AIR CON-STD TYPE F/ICE BOX | 10.1991 - 08.1993
27020C	82860Q3101	GROMMET	يتطلب التحقق	01	W +HW +HV	10.1991 - ...
27020C	0128100601	GROMMET	يتطلب التحقق	01	K +HK +W +HW +HV	10.1991 - 08.1993

62. 271 B01 - COOLING UNIT; COOLING UNIT

يتطلب التحقق

Source: https://partsouq.com/ar/catalog/genuine/unit?c=Nissan&ssd=%24%2AKwESJjcdTBVfXlhpSWwAMkpefnInFhkUFQcoG1NVZnFlaW9nNTIiZGRoc3N1dG03MBV_UVVRYHZhfU9HWBQZExEXX0VNHTcQAlUEHQJiBAhbGgxDAxx8AmQEeQQJHklFZlwCTE9AW01dExcKBU1GRQZDVS4CDQRSQwMcBktAWgBjFhYCXFhSEBMrWwNPUwIbBGIrNiZlAwoFSVIEHlsgLHkXFhQUGRMSTlVHAkRHBRp6e1kAAAAASF7U7q%3D%3D%24&vid=0&cid=5&uid=257291&q=WGY60348567

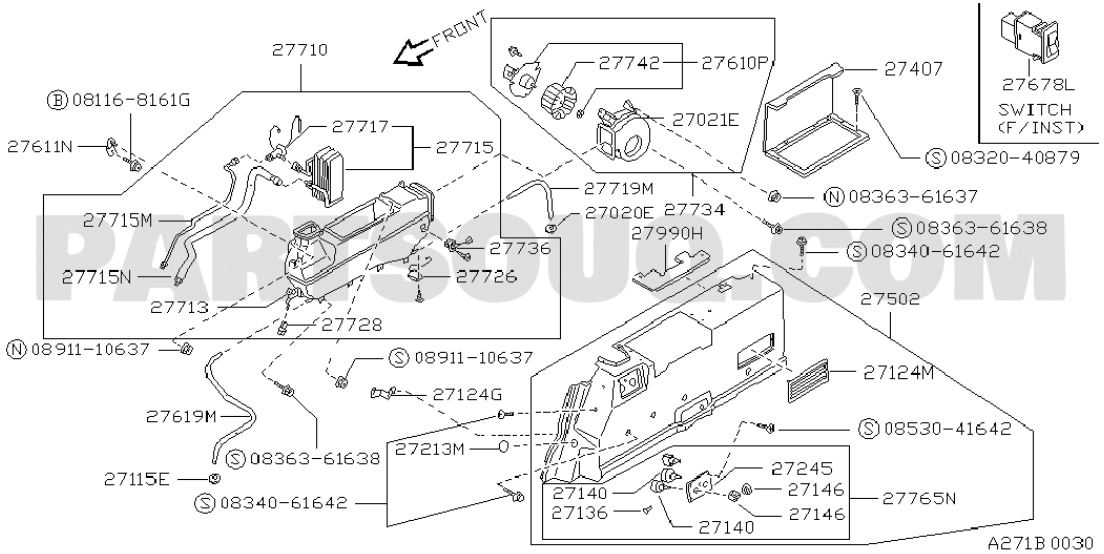

Reference رقم الإشارة	Part Number رقم القطعة	English Name الاسم الإنجليزي	Arabic Name الاسم العربي	Qty الكمية	Applicable Models الموديلات المطابقة	Specifications المواصفات
27710	2740501J01	COOLING UNIT ASSY-REAR	مجموعة-خلفي COOLING UNIT	01	*W.ME.2S/S.3S/F.TB42S +*W.GEN.DX +*HW.GEN.2S/B.3SL.DX	F/REAR COOLER | 10.1991 - 08.1993
27742	27230G5700	FAN-REAR COOLER	مروحة-خلفي مبرد	01	*W.ME.2S/S.3S/F.TB42S +*W.GEN.DX +*HW.GEN.2S/B.3SL.DX	F/REAR COOLER | 10.1991 - 08.1993
27610P	2741301J00	FAN ASSY-W/MOTOR	مروحة مجموعة-W/موتور	01	*W.ME.2S/S.3S/F.TB42S +*W.GEN.DX +*HW.GEN.2S/B.3SL.DX	F/REAR COOLER | 10.1991 - 08.1993
27407	2740701J00	LID ASSY-COOL BOX	مجموعة-COOL BOX LID	01	*W.ME.2S/S.3S/F.TB42S +*W.GEN.DX +*HW.GEN.2S/B.3SL.DX	(C) F/REAR COOLER | 10.1991 - 08.1993
27407	2740701J02	LID ASSY-COOL BOX	مجموعة-COOL BOX LID	01	*W.ME.2S/S.3S/F.TB42S +*W.GEN.DX +*HW.GEN.2S/B.3SL.DX	(A) F/REAR COOLER | 10.1991 - 08.1993
27407	2740701J01	LID ASSY-COOL BOX	مجموعة-COOL BOX LID	01	*W.ME.2S/S.3S/F.TB42S +*W.GEN.DX +*HW.GEN.2S/B.3SL.DX	(K) F/REAR COOLER | 10.1991 - 08.1993
081168161G	081168161G		يتطلب التحقق			
27021E	2738501J00	CASE-BLOWER	علبة-BLOWER	01	*W.ME.2S/S.3S/F.TB42S +*W.GEN.DX +*HW.GEN.2S/B.3SL.DX	F/REAR COOLER | 10.1991 - 08.1993
27717	9220001J00	VALVE-EXPANSION	صمام-EXPANSION	01	*W.ME.2S/S.3S/F.TB42S +*W.GEN.DX +*HW.GEN.2S/B.3SL.DX	F/REAR COOLER | 10.1991 - 08.1993
27715	2741001J00	EVAPORATOR-REAR COOLER	ثلاجة مكيف-خلفي مبرد	01	*W.ME.2S/S.3S/F.TB42S +*W.GEN.DX +*HW.GEN.2S/B.3SL.DX	F/REAR COOLER | 10.1991 - 08.1993
0832040879	0832040879		يتطلب التحقق			
0836361637	0836361637		يتطلب التحقق			
27734	2737001J00	BLOWER UNIT ASSY-REAR	مجموعة-خلفي BLOWER UNIT	01	*W.ME.2S/S.3S/F.TB42S +*W.GEN.DX +*HW.GEN.2S/B.3SL.DX	F/REAR COOLER | 10.1991 - 08.1993
27020E	0165800072	PLUG	يتطلب التحقق	01	K +HK +W +HW +HV +T +T.A	10.1991 - 12.1993

Reference رقم الإشارة	Part Number رقم القطعة	English Name الاسم الإنجليزي	Arabic Name الاسم العربي	Qty الكمية	Applicable Models الموديلات المطابقة	Specifications المواصفات
27715M	9246101J20	TUBE ASSY-EVAPORATOR,HIGH	HIGH,مجموعة-ثلاجة مكيف TUBE	01	*W.ME.2S/S.3S/F.TB42S +*W.GEN.DX +*HW.GEN.2S/B.3SL.DX	F/REAR COOLER | 10.1991 - 08.1993
27990H	2742901J01	BRACKET-DUCT	حامل-DUCT	01	*W.ME.2S/S.3S/F.TB42S +*W.GEN.DX +*HW.GEN.2S/B.3SL.DX	F/REAR COOLER | 10.1991 - 08.1993
27736	2715001J02	RESISTANCE-ELECTRIC	يتطلب التحقق	01	*W.ME.2S/S.3S/F.TB42S +*W.GEN.DX +*HW.GEN.2S/B.3SL.DX	F/REAR COOLER | 10.1991 - 08.1993
27726	2767601J00	AMPLIFIER	يتطلب التحقق	01	*W.ME.2S/S.3S/F.TB42S +*W.GEN.DX +*HW.GEN.2S/B.3SL.DX	F/REAR COOLER | 10.1991 - 08.1993
27502	2742001J10	CASE-REAR	علبة-خلفي	01	*W.ME.2S/S.3S/F.TB42S +*W.GEN.DX +*HW.GEN.2S/B.3SL.DX	(C) F/REAR COOLER | 10.1991 - 08.1993
27502	2742001J11	CASE-REAR	علبة-خلفي	01	*W.ME.2S/S.3S/F.TB42S +*W.GEN.DX +*HW.GEN.2S/B.3SL.DX	(K) F/REAR COOLER | 10.1991 - 08.1993
27502	2742001J12	CASE-REAR	علبة-خلفي	01	*W.ME.2S/S.3S/F.TB42S +*W.GEN.DX +*HW.GEN.2S/B.3SL.DX	(A) F/REAR COOLER | 10.1991 - 08.1993
27713	2741501J00	CASE-REARCOOLING UNIT	علبة-REARCOOLING UNIT	01	*W.ME.2S/S.3S/F.TB42S +*W.GEN.DX +*HW.GEN.2S/B.3SL.DX	F/REAR COOLER | 10.1991 - 08.1993
27728	25230C9940	RELAY-THERMOMETETR,FRONT COOLER	أمامي مبرد,RELAY-THERMOMETETR	01	*W.ME.2S/S.3S/F.TB42S +*W.GEN.DX +*HW.GEN.2S/B.3SL.DX	F/REAR COOLER | 10.1991 - 08.1993
0891110637	0891110637		يتطلب التحقق			
27124M	27945F2700	GRILLE-REAR DUCT	شبك-خلفي DUCT	01	*W.ME.2S/S.3S/F.TB42S +*W.GEN.DX +*HW.GEN.2S/B.3SL.DX	(A,C,K) F/REAR COOLER | 10.1991 - 08.1993
27124G	2743001J00	BRACKET-GRILLE	حامل-شبك	01	*W.ME.2S/S.3S/F.TB42S +*W.GEN.DX +*HW.GEN.2S/B.3SL.DX	F/REAR COOLER | 10.1991 - 08.1993
27124G	2786401J00	BRACKET-GRILLE	حامل-شبك	01	*W.ME.2S/S.3S/F.TB42S +*W.GEN.DX +*HW.GEN.2S/B.3SL.DX	F/REAR COOLER | 10.1991 - 08.1993
27619M	9259001J00	HOSE-DRAIN	لي-DRAIN	01	*W.ME.2S/S.3S/F.TB42S +*W.GEN.DX +*HW.GEN.2S/B.3SL.DX	F/RR F/REAR COOLER | 10.1991 - 08.1993
27619M	9259301J00	HOSE-DRAIN	لي-DRAIN	01	*W.ME.2S/S.3S/F.TB42S +*W.GEN.DX +*HW.GEN.2S/B.3SL.DX	F/FR F/REAR COOLER | 10.1991 - 08.1993
0853041642	0853041642		يتطلب التحقق			
27213M	7991450M02	COVER-REAR HEATER	غطاء-خلفي HEATER	01	*W.ME.2S/S.3S/F.TB42S +*W.GEN.DX +*HW.GEN.2S/B.3SL.DX	(K) F/REAR COOLER | 10.1991 - 08.1993
27213M	7991401J00	COVER-REAR HEATER	غطاء-خلفي HEATER	01	*W.ME.2S/S.3S/F.TB42S +*W.GEN.DX +*HW.GEN.2S/B.3SL.DX	(C) F/REAR COOLER | 10.1991 - 08.1993
27213M	7991401J02	COVER-REAR HEATER	غطاء-خلفي HEATER	01	*W.ME.2S/S.3S/F.TB42S +*W.GEN.DX +*HW.GEN.2S/B.3SL.DX	(A) F/REAR COOLER | 10.1991 - 08.1993
0836361638	0836361638		يتطلب التحقق			
27245	2757101J01	FINISHER-SIDE DEFROSTER	يتطلب التحقق	01	*W.ME.2S/S.3S/F.TB42S +*W.GEN.DX +*HW.GEN.2S/B.3SL.DX	F/REAR COOLER | 10.1991 - 08.1993
27115E	1733765000	BLIND ASSY	مجموعة BLIND	01	*W.ME.2S/S.3S/F.TB42S +*W.GEN.DX +*HW.GEN.2S/B.3SL.DX	F/REAR COOLER | 10.1991 - 08.1993
27146	27560V5000	KNOB-SWITCH FAN	مفتاح مروحة-KNOB	02	*W.ME.2S/S.3S/F.TB42S +*W.GEN.DX +*HW.GEN.2S/B.3SL.DX	F/REAR COOLER | 10.1991 - 08.1993
27140	2766001J20	SWITCH-FAN	مفتاح-مروحة	01	*W.ME.2S/S.3S/F.TB42S +*W.GEN.DX +*HW.GEN.2S/B.3SL.DX	F/REAR COOLER | 10.1991 - 08.1993
27140	2766006J00	SWITCH-FAN	مفتاح-مروحة	01	K +HK +W +HW +HV +T +T.A	10.1991 - 08.1993
27765N	2750101J01	CONTROLLER-REAR	خلفي-CONTROLLER	01	*W.ME.2S/S.3S/F.TB42S +*W.GEN.DX +*HW.GEN.2S/B.3SL.DX	F/REAR COOLER | 10.1991 - 08.1993
0834061642	0834061642		يتطلب التحقق			
27136	2626189902	BULB ASSY-CONTROL	مجموعة-تحكم BULB	01	K +HK +W +HW +HV +T +T.A	10.1991 - 08.1993

63. 271 C01 - COOLING UNIT; COOLING UNIT(OVER HEAD TYPE)

COOLING UNIT; COOLING UNIT(OVER رأس TYPE)

Source: https://partsouq.com/ar/catalog/genuine/unit?c=Nissan&ssd=%24%2AKwGQpLWfzpfd3Nrry-6CsMjc_PvlIJuWl4WqmdHX5PPn6-3It7Cg5ubq8fH39u-1spf909fT4vTj_83F2pabkZOV3cfPn7WSgNeGn4DghorZmI7BgZ7-gOaG-4aLnMvH5N6Azs3C2c_fkZWIh8_Ex4TB16yAj4bQwYGehMnC2ILglJSA3trQkpGp2YHN0YCZhuCptKTngYiHy9CGnNmirvuVlJaWm5GQzNfFgMbFh5j4-dsAAAAAXWTMIg%3D%3D%24&vid=0&cid=5&uid=257293&q=WGY60348567

Diagram URL:

رابط المخطط: يتطلب التحقق

Reference رقم الإشارة	Part Number رقم القطعة	English Name الاسم الإنجليزي	Arabic Name الاسم العربي	Qty الكمية	Applicable Models الموديلات المطابقة	Specifications المواصفات
VERIFICATION REQUIRED يتطلب التحقق						

64. 271 C02 - COOLING UNIT; FITTING PARTS(OVER HEAD TYPE)

COOLING UNIT; توصيلات قطع(OVER رأس TYPE)

Source: https://partsouq.com/ar/catalog/genuine/unit?c=Nissan&ssd=%24%2AKwG2gpO56LH7-vzN7ciklu762t3Dsr2wsaOMv_fxwtXBzcvDkZaGwMDM19fR0MmTlLHb9fH1xNLF2evj_LC9t7Wz--HpuZO0pvGguabGoKz_vqjnp7jYpsCg3aCtuu3hwvim6Ovk_-n5t7Ouoeni4aLn8YqmqaD256e4ou_k_qTGsrGm-Pz2tLeP_6fr96a_oMaPkoLBp66h7faguv-EiN2zsrCwvbe26vHjpuDjob7e3_0AAAAAzAIMDg%3D%3D%24&vid=0&cid=5&uid=257294&q=WGY60348567

Diagram URL:

رابط المخطط: يتطلب التحقق

Reference رقم الإشارة	Part Number رقم القطعة	English Name الاسم الإنجليزي	Arabic Name الاسم العربي	Qty الكمية	Applicable Models الموديلات المطابقة	Specifications المواصفات
VERIFICATION REQUIRED يتطلب التحقق						

65. 272 001 - CONTROL UNIT; MANUAL TYPE

تحكم UNIT; عادي TYPE

Source: https://partsouq.com/ar/catalog/genuine/unit?c=Nissan&ssd=%24%2AKwEHMyIIWQBKS018XHkVJ19La2xyAwwBABI9DkZAc2RwfHpyICc3cXF9ZmZgYXgiJQBqREBEdWN0aFpSTQEMBgQCSIBYCCIFF0ARCBd3ER1ODxlWFglpF3ERbBEcC1xQc0kXWVpVTlhIBgIfEFhTUBNWQDsXGBFHVhYJE15VTBUEAwMXSU1HBQY-ThZaRhcOEXc-IzNwFh8QXEcRC041OWwCAwEBDAYHW0BSF1FSEA9vbkwAAAAAqkp6Lw%3D%3D%24&vid=0&cid=5&uid=257295&q=WGY60348567

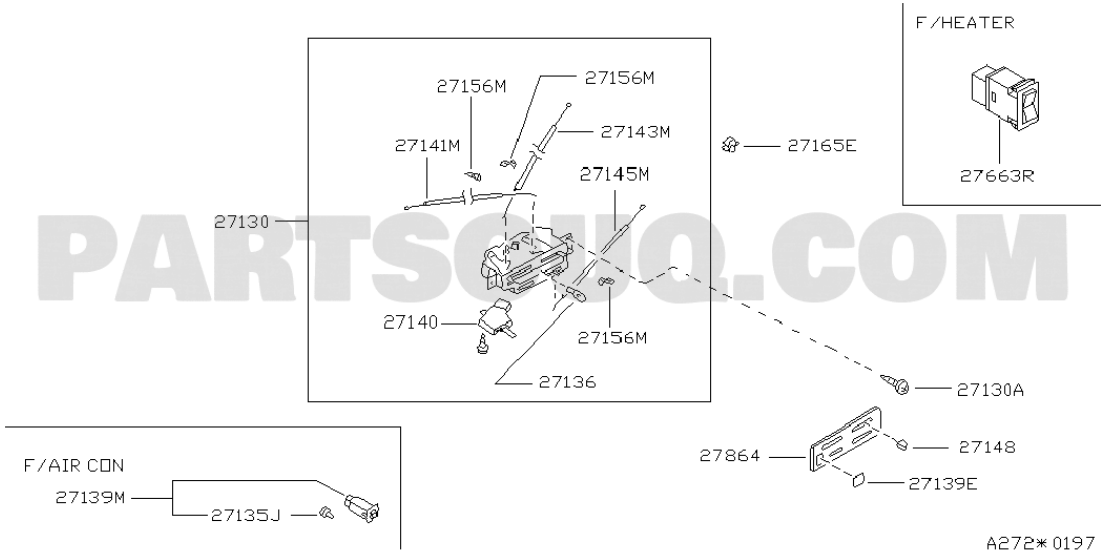

PARTSOUQ.COM

Reference رقم الإشارة	Part Number رقم القطعة	English Name الاسم الإنجليزي	Arabic Name الاسم العربي	Qty الكمية	Applicable Models الموديلات المطابقة	Specifications المواصفات
27156M	27156S0100	CLAMP-CABLE	مشبك-سلك	02	K +HK +W +HW +HV +T +T.A	10.1991 - 08.1993
27143M	2754006J00	CABLE-CONTROL,AIR INTAKE DOOR	سلك-تحكم,هواء سحب باب	01	K +HK +W +HW +HV +T +T.A	10.1991 - 08.1993
27165E	84653W1000	CLIP	يتطلب التحقق	02	K +HK +W +HW +HV +T +T.A	10.1991 - 08.1993
27141M	2754106J00	CABLE-CONTROL,MODE DOOR	سلك-تحكم,MODE باب	01	K +HK +W +HW +HV +T +T.A	10.1991 - 08.1993
27145M	2754206J00	CABLE-CONTROL,WATER COCK	سلك-تحكم,WATER COCK	01	K +HK +W +HW +HV +T +T.A	10.1991 - 08.1993
27130	2751006J00	CONTROLLER ASSY-AIR CONDITINER	مجموعة-هواء CONTROLLER CONDITINER	01	*K +*HK +*W +*HW +*HV +*T +*T.A	F/AIR CON-STD TYPE | 10.1991 - 08.1993
27130	2751006J20	CONTROLLER ASSY-AIR CONDITINER	مجموعة-هواء CONTROLLER CONDITINER	01	K +HK +W +HW +HV +T +T.A	10.1991 - 08.1993
27140	2766006J00	SWITCH-FAN	مفتاح-مروحة	01	K +HK +W +HW +HV +T +T.A	10.1991 - 08.1993
27140	2766001J20	SWITCH-FAN	مفتاح-مروحة	01	*W.ME.2S/S.3S/F.TB42S +*W.GEN.DX +*HW.GEN.2S/B.3SL.DX	F/REAR COOLER | 10.1991 - 08.1993
27136	2626189902	BULB ASSY-CONTROL	مجموعة-تحكم BULB	01	K +HK +W +HW +HV +T +T.A	10.1991 - 08.1993
27130A	0146100061	SCREW	يتطلب التحقق	06	*W.ME.2S/S.3S/F.TB42S +*W.GEN.DX +*HW.GEN.2S/B.3SL.DX	F/REAR COOLER | 10.1991 - 08.1993
27130A	0145100681	SCREW	يتطلب التحقق	03	K +HK +W +HW +HV +T +T.A	10.1991 - 08.1993
27148	2756018W00	KNOB-CONTROL	تحكم-KNOB	03	ME	10.1991 - 12.1993
27864	2757060A00	FINISHER-REAR HEATERCONTROL	خلفي-FINISHER HEATERCONTROL	01	*K +*HK +*W +*HW +*HV +*T +*T.A	F/AIR CON-STD TYPE | 10.1991 - 08.1993
27864	2757062A10	FINISHER-REAR HEATERCONTROL	خلفي-FINISHER HEATERCONTROL	01	K +HK +W +HW +HV +T +T.A	10.1991 - 08.1993
27139E	2779060A00	MASK-SWITCH	مفتاح-MASK	01	K +HK +W +HW +HV +T +T.A	LESS A/C SW | 10.1991 - 08.1993
27139M	2767051A00	SWITCH ASSY-FRONT AIR CONDITIONER	مفتاح مجموعة-أمامي هواء CONDITIONER	01	*K +*HK +*W +*HW +*HV +*T +*T.A	F/AIR CON-STD TYPE | 10.1991 - 08.1993
27135J	B767707L60	BULB	يتطلب التحقق	01	*K +*HK +*W +*HW +*HV +*T +*T.A	F/AIR CON-STD TYPE | 10.1991 - 08.1993

66. 273 001 - NOZZLE & DUCT

يتطلب التحقق

Source: https://partsouq.com/ar/catalog/genuine/unit?c=Nissan&ssd=%24%2AKwF1QVB6K3I4OT8OLgtnVS05GR4AcX5zcmBPfDQyARYCDggAUlVFAwMPFBQSEwpQV3IYNjI2BxEGGiggP3N-dHZwOCIqelB3ZTJjemUFY288fWskZHsbZQNjHmNueS4iATtlKygnPCo6dHBtYiohImEkMkllamM1JGR7YSwnP2d2cXFlOz81d3RMPGQoNGV8YwVMUUECZG1iLjVjeTxHSx5wcXNzfnR1KTIqZSMqYn0dHD4AAAAAyuoR0w%3D%3D%24&vid=0&cid=5&uid=257297&q=WGY60348567

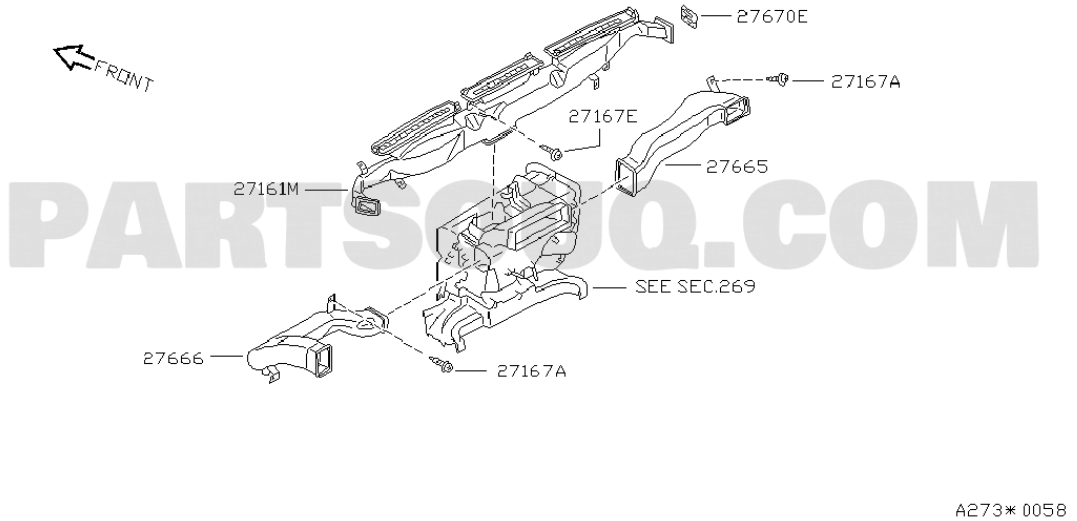

PARTSOUQ.COM

Reference رقم الإشارة	Part Number رقم القطعة	English Name الاسم الإنجليزي	Arabic Name الاسم العربي	Qty الكمية	Applicable Models الموديلات المطابقة	Specifications المواصفات
27670E	2789601J00	SEAL-DUCT,INSTRUMENT	صوفة-DUCT,INSTRUMENT	02	K +HK +W +HW +HV +T +T.A	10.1991 - 08.1993
27167E	0146600071	SCREW	يتطلب التحقق	06	K +HK +W +HW +HV +T +T.A	10.1991 - 08.1993
27665	2787006J00	DUCT-VENTILATOR,RH	يتطلب التحقق	01	K +HK +W +HW +HV +T +T.A	10.1991 - 08.1993
27161M	2780006J00	NOZZLE-DEMISTER	يتطلب التحقق	01	K +HK +W +HW +HV +T +T.A	10.1991 - 08.1993
27666	2787106J00	DUCT-VENTILATOR,LH	يتطلب التحقق	01	K +HK +W +HW +HV +T +T.A	10.1991 - 08.1993
27167A	0146600071	SCREW	يتطلب التحقق	02	K +HK +W +HW +HV +T +T.A	10.1991 - 08.1993

67. 274 001 - COMPRESSOR

كمبروسر المكيف

Source: https://partsouq.com/ar/catalog/genuine/unit?c=Nissan&ssd=%24%2AKwHC9ufNnMWPjoi5mbzQ4pqOrqm3xsnExdf4y4OFtqG1ub-35eLytLS4o6OlpL3n4MWvgYWBsKaxrZ-XiMTJw8HHj5WdzefA0oXUzdKy1NiLytyT08ys0rTUqdTZzpmVtozSnJ-Qi52Nw8fa1Z2WldaThf7S3dSCk9PM1puQj9DBxsbSjliCwMP7i9Ofq9LL1LL75va109rVmYLUzovw KnHxsTEycPCnoWX0pSX1cqqq4kAAAAAAJSBpA%3D%3D%24&vid=0&cid=5&uid=257298&q=WGY60348567

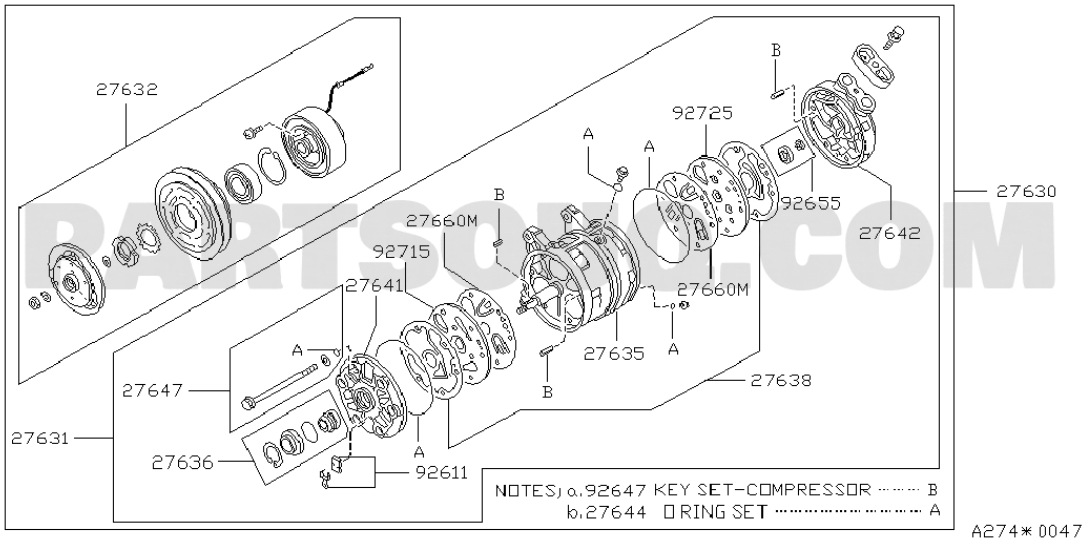

Reference رقم الإشارة	Part Number رقم القطعة	English Name الاسم الإنجليزي	Arabic Name الاسم العربي	Qty الكمية	Applicable Models الموديلات المطابقة	Specifications المواصفات
27632	9266001J00	CLUTCH SET-MAGNET	كلتش SET-MAGNET	01	*K +*HK +*W +*HW +*HV +*T +*T.A	F/AIR CON-STD TYPE | 10.1991 - 08.1993
92725	9272551L60	PLATE ASSY-VALVE,REAR	مجموعة-صمام,خلفي PLATE	01	*K +*HK +*W +*HW +*HV +*T +*T.A	F/AIR CON-STD TYPE | 10.1991 - 08.1993
27630	9260006J00	COMPRESSOR ASSY-COOLER	كمبروسر مجموعة-مبرد	01	*K +*HK +*W +*HW +*HV +*T +*T.A	F/AIR CON-STD TYPE | 10.1991 - 08.1993
92655	9265551L60	GEAR ASSY-PUMP	ترس مجموعة-طرمبة	01	*K +*HK +*W +*HW +*HV +*T +*T.A	F/AIR CON-STD TYPE | 10.1991 - 08.1993
27660M	9272051L60	VALVE-SUCTION THROTTLE	صمام-SUCTION THROTTLE	02	*K +*HK +*W +*HW +*HV +*T +*T.A	F/AIR CON-STD TYPE | 10.1991 - 08.1993
27642	9274083L00	HEAD-CYLINDER,COMPRESSOR REAR	رأس-أسطوانة,كمبروسر خلفي	01	*K +*HK +*W +*HW +*HV +*T +*T.A	F/AIR CON-STD TYPE | 10.1991 - 08.1993
92715	9271551L60	PLATE ASSY-VALVE,FRONT	مجموعة-صمام,أمامي PLATE	01	*K +*HK +*W +*HW +*HV +*T +*T.A	F/AIR CON-STD TYPE | 10.1991 - 08.1993
27641	9273585E11	HEAD-CYLINDER,COMPRESSOR FRONT	رأس-أسطوانة,كمبروسر أمامي	01	*K +*HK +*W +*HW +*HV +*T +*T.A	F/AIR CON-STD TYPE | 10.1991 - 08.1993
27635	9264583L00	CYLINDER ASSY-COMPRESSOR	أسطوانة مجموعة-كمبروسر	01	*K +*HK +*W +*HW +*HV +*T +*T.A	F/AIR CON-STD TYPE | 10.1991 - 08.1993
27638	9263851L60	GASKET SET-COMPRESSOR	وجه SET-كمبروسر	01	*K +*HK +*W +*HW +*HV +*T +*T.A	F/AIR CON-STD TYPE | 10.1991 - 08.1993
27647	9279651L60	BOLT-SET,COMPRESSOR	مسمار-SET,كمبروسر	01	*K +*HK +*W +*HW +*HV +*T +*T.A	F/AIR CON-STD TYPE | 10.1991 - 08.1993
27631	9261020J05	COMPRESSOR UNIT	كمبروسر UNIT	01	*K +*HK +*W +*HW +*HV +*T +*T.A	F/AIR CON-STD TYPE | 10.1991 - 08.1993
27636	9279085E11	SEAL SET-SHAFT	صوفة SET-عمود	01	*K +*HK +*W +*HW +*HV +*T +*T.A	F/AIR CON-STD TYPE | 10.1991 - 08.1993
92611	9261151L60	FELT-COMPRESSOR	كمبروسر-FELT	01	*K +*HK +*W +*HW +*HV +*T +*T.A	F/AIR CON-STD TYPE | 10.1991 - 08.1993
92647	9264751L60	KEY SET-COMPRESSOR	كمبروسر-KEY SET	01	*K +*HK +*W +*HW +*HV +*T +*T.A	F/AIR CON-STD TYPE | 10.1991 - 08.1993
27644	9278551L60	SEAL SET-O RING	صوفة SET-O حلقة	01	*K +*HK +*W +*HW +*HV +*T +*T.A	F/AIR CON-STD TYPE | 10.1991 - 08.1993

68. 275 A01 - COMPRESSOR MOUNTING & FITTING

قاعدة الكمبروسر وتركيباته

Source: https://partsouq.com/ar/catalog/genuine/unit?c=Nissan&ssd=%24%2AKwHI_O3Hls-FhIKzk7ba6JCEpKO9zMPOz93ywYmPvKu_s7W97-j4vr6yqamvrrft6s-li4-Luqy7p5Wdgs7DycvNhZ-Xx-3K2I_ex9i43tKBwNaZ2cam2L7eo97TxJOfvIbYlpWagZeHyc3Q35ecn9yZj_TY196ImdnG3JGahNq6zMzYhoKIysnxgdmVidjB3rjx7Py_2dDfk4jexIH69qPNzM7Ow8nIII-d2J6d38CqoYMAAAAAo3qEAQ%3D%3D%24&vid=0&cid=5&uid=257299&q=WGY60348567

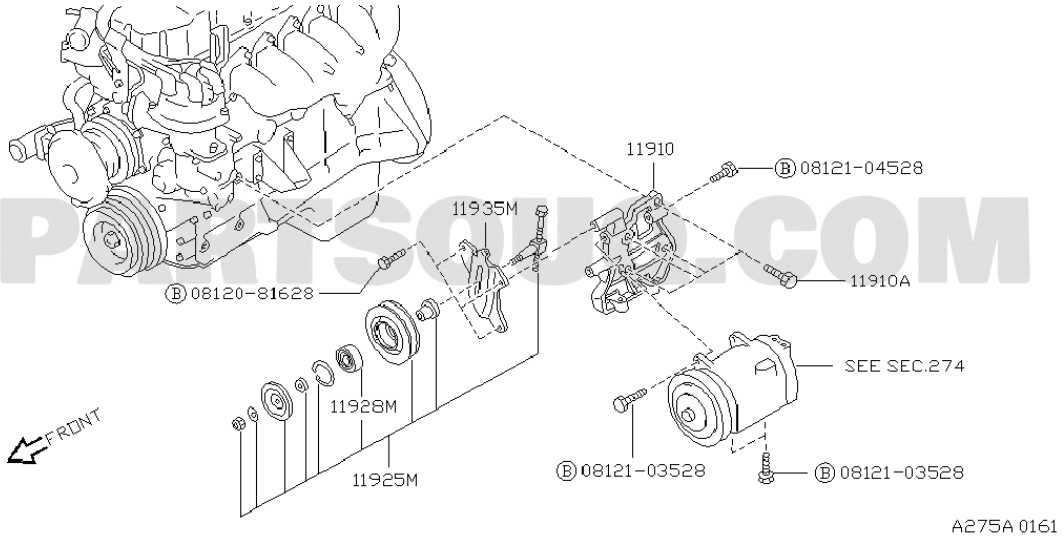

Reference رقم الإشارة	Part Number رقم القطعة	English Name الاسم الإنجليزي	Arabic Name الاسم العربي	Qty الكمية	Applicable Models الموديلات المطابقة	Specifications المواصفات
11910	1191003J00	BRACKET-COMPRESSOR	حامل-كمبروسر	01	TB42S	08.1987 - 10.1991
0812104528	0812104528		يتطلب التحقق			
11935M	1193503J00	BRACKET-IDLER PULLEY	حامل-IDLER PULLEY	01	TB42S	08.1987 - 10.1991
11910A	1191685E01	BOLT	مسمار	04	TB42S	08.1987 - 10.1991
0812081628	0812081628		يتطلب التحقق			
11928M	11924W3420	BEARING-BALL,IDLER PULLEY	رمان-BALL,IDLER PULLEY	01	TB42S	08.1987 - 10.1991
0812103528	0812103528		يتطلب التحقق			
11925M	1192503J00	PULLEY ASSY-IDLER,COMPRESSOR	مجموعة PULLEY-IDLER,كمبروسر	01	TB42S	08.1987 - 10.1991

69. 276 A01 - CONDENSER,LIQUID TANK & PIPING

رديتر المكيف وقارورة الفريون والمواسير

Source: https://partsouq.com/ar/catalog/genuine/unit?c=Nissan&ssd=%24%2AKwH5zdz2p_60tbOCoofr2aG1IZKM_fL__uzD8Li-jZqOgoSM3tnJj4-DmJien4bc2_6Uur66i52KlqSss__y-Pr8tK6m9tz76b7v9umJ7-Ow8eeo6PeX6Y_vku_i9aKujbfpp6SrsKa2-Pzh7qatru2ovsXp5u-5qOj37aCrtuuL_f3pt7O5-_jAsOikuOnw74nA3c2O6OHuornv9bDLx5L8_f__8vj5pb6s6a-s7vGRkLIAAAAAE0LEuw%3D%3D%24&vid=0&cid=5&uid=257302&q=WGY60348567

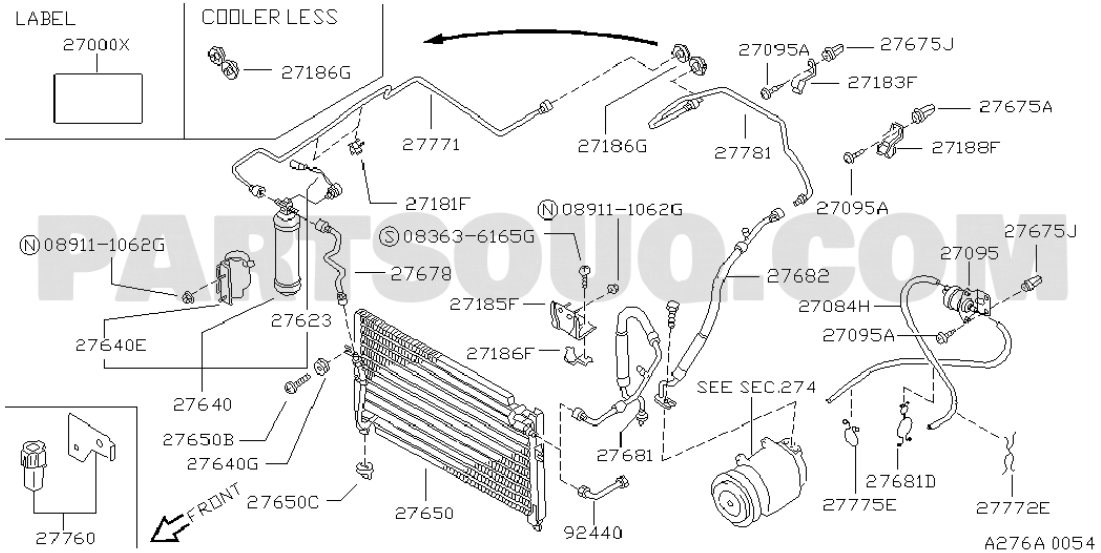

Reference رقم الإشارة	Part Number رقم القطعة	English Name الاسم الإنجليزي	Arabic Name الاسم العربي	Qty الكمية	Applicable Models الموديلات المطابقة	Specifications المواصفات
27186G	9257001J00	GROMMET-RUBBER	يتطلب التحقق	01	(K+HK+W+HW+HV+T).ME.TB42S	10.1991 - ...
27186G	9256001J20	GROMMET-RUBBER	يتطلب التحقق	01	*(K+HK+W+HW+HV+T).ME.TB42S	F/AIR CON | 10.1991 - ...
27675A	0128100601	GROMMET-SCREW	يتطلب التحقق	02	(K+HK+W+HW+HV+T).ME.TB42S	10.1991 - ...
27771	9244006J10	TUBE-LIQUID TANK TO EVAPORATOR NO 1	TUBE-LIQUID خزان TO مكيف ثلاجة NO 1	01	*W.ME.2S/S.3S/F.TB42S	F/RR COOLER | 10.1991 - ...
27781	9245206J15	TUBE-EVAPORATOR TO COMPRESSOR NO 1	TUBE-مكيف ثلاجة TO كمبروسر NO 1	01	*W.ME.2S/S.3S/F.TB42S	F/RR COOLER | 10.1991 - ...
27781	9245206J10	TUBE-EVAPORATOR TO COMPRESSOR NO 1	TUBE-مكيف ثلاجة TO كمبروسر NO 1	01	*ME.W.TD42.3P +*ME.W.SGL	F/RR COOLER | 10.1991 - ...
083636165G	083636165G		يتطلب التحقق			
089111062G	089111062G		يتطلب التحقق			
27095	2778015G01	VALVE-VACUUM MAGNET	VACUUM MAGNET-صمام	01	*(K+HK+W+HW+HV+T).ME.TB42S	F/AIR CON | 10.1991 - ...
27678	9244606J00	TUBE-CONDENSER TO LIQUID TANK	TUBE-مكيف رديتر TO LIQUID خزان	01	*(K+HK+W.HW+HV+T).ME.TB42S	F/AIR CON | 10.1991 - ...
27682	9248003J01	HOSE-FLEXIBLE,LOW	FLEXIBLE,LOW-لي	01	*(K+HK+W+HW+HV+T).ME.TB42S	F/AIR CON | 10.1991 - ...
27185F	9255001J00	CLIP	يتطلب التحقق	01	*(K+HK+W+HW+HV+T).ME.TB42S	F/AIR CON | 10.1991 - ...
27084H	27721Y0112	HOSE-VACUUM	VACUUM-لي	01	*(K+HK+W+HW+HV+T).ME.TB42S	L=600 S/#B7796-89902 F/AIRCON | 10.1991 - ...
27084H	27726Y0113	HOSE-VACUUM	VACUUM-لي	01	*(K+HK+W+HW+HV+T).ME.TB42S	L=600 S/#B7796-89903 F/AIR CON | 10.1991 - ...
27623	9213701J00	SWITCH ASSY-PRESSURE	PRESSURE-مفتاح مجموعة	01	*(K+HK+W.HW+HV+T).ME.TB42S	F/AIR CON | 10.1991 - ...
27640E	9213501J00	BRACKET-LIQUID TANK	LIQUID-حامل خزان	01	*(K+HK+W.HW+HV+T).ME.TB42S	F/AIR CON | 10.1991 - ...
27186F	9255101J00	CLIP	يتطلب التحقق	01	*(K+HK+W+HW+HV+T).ME.TB42S	F/AIR CON | 10.1991 - ...
27640	9213001J00	TANK ASSY-LIQUID	LIQUID-خزان مجموعة	01	*(K+HK+W.HW+HV+T).ME.TB42S	F/AIR CON | 10.1991 - ...
27650B	0143600511	BOLT-CONDENSER FIX	FIX مسمار-رديتر مكيف	02	*(K+HK+W.HW+HV+T).ME.TB42S	F/AIR CON | 10.1991 - ...

Reference رقم الإشارة	Part Number رقم القطعة	English Name الاسم الإنجليزي	Arabic Name الاسم العربي	Qty الكمية	Applicable Models الموديلات المطابقة	Specifications المواصفات
27681	9249001J01	HOSE-FLEXIBLE,HIGH	لي-FLEXIBLE,HIGH	01	*(K+HK+W+HW+HV+T).ME.TB42S	F/AIR CON | 10.1991 - ...
27640G	9211810V00	MOUNTING-RUBBER	قاعدة-RUBBER	02	*(K+HK+W.HW+HV+T).ME.TB42S	F/AIR CON | 10.1991 - ...
27681D	14908T0100	CLAMP-HOSE	مشبك-لي	01	*(K+HK+W+HW+HV+T).ME.TB42S	F/AIR CON | 10.1991 - ...
27650C	9211951E00	MOUNTING-RUBBER	قاعدة-RUBBER	02	*(K+HK+W.HW+HV+T).ME.TB42S	F/AIR CON | 10.1991 - ...
27775E	0155200071	CLAMP	مشبك	01	*(K+HK+W+HW+HV+T).ME.TB42S	F/AIR CON | 10.1991 - ...
27772E	22472G0301	CLAMP	مشبك	01	*(K+HK+W+HW+HV+T).ME.TB42S	F/AIR CON | 10.1991 - ...
27650	9211001J00	CONDENSER ASSY	رديتر مكيف مجموعة	01	*(K+HK+W.HW+HV+T).ME.TB42S	F/AIR CON | 10.1991 - ...

70. 277 A01 - PIPING; REAR COOLER LESS

PIPING; خلفي مبرد LESS

Source: https://partsouq.com/ar/catalog/genuine/unit?c=Nissan&ssd=%24%2AKwFVYXBaC1IYGR8uDitHdQ0ZOT4gUV5TUkBvXBQSITYiLiggcnVIIyMvNDQyMypwd1I4FhIWJzEmOggAH1NeVFZQGAIKWnBXRRJDWkUIQ08cXUsERFs7RSNDPkNOWQ4CIRtFCwgHHAoaVFBNQgoBAkEEEmIFSkMVBERbQQwHG0cnUVFFGx8VV1RsHEQIFEVcQyVscWEiRE1CDhVDWRxnaz5QUVNTXIRVCRIARQMAQI09PB4AAAAAuLbWeg%3D%3D%24&vid=0&cid=5&uid=257305&q=WGY60348567

Diagram URL:

رابط المخطط: يتطلب التحقق

Reference رقم الإشارة	Part Number رقم القطعة	English Name الاسم الإنجليزي	Arabic Name الاسم العربي	Qty الكمية	Applicable Models الموديلات المطابقة	Specifications المواصفات
VERIFICATION REQUIRED يتطلب التحقق						

71. 277 B01 - PIPING; REAR COOLER

PIPING; خلفي مبرد

Source: about:blank

Diagram URL:

رابط المخطط: يتطلب التحقق

Reference رقم الإشارة	Part Number رقم القطعة	English Name الاسم الإنجليزي	Arabic Name الاسم العربي	Qty الكمية	Applicable Models الموديلات المطابقة	Specifications المواصفات
VERIFICATION REQUIRED يتطلب التحقق						

72. 277 C01 - PIPING; REAR OVER HEAD COOLER

رأس مبرد OVER خلفي ;PIPING

Source: https://partsouq.com/ar/catalog/genuine/unit?c=Nissan&ssd=%24%2AKwFabn9VBF0XFhAhASRIegIWNjEvXIFcXU9gUxsdLjktISc vfXpqLCwgOzs9PCV_eF03GR0ZKD4pNQcPEFxRW1IfFw0FVX9YSh1MVUoqTEATUkQLS1Q0SixMMUxBVgENL hRKBAcIEwUVW19CTQUODU4LHWZKRUwaC0tUTgMIFEgqXl5KFBAaWFtjE0sHG0pTTCpjfm4tS0JNARpMVhNoZDFfXIxcUVtaBh0PSgwPTVIyMxEAAAAAth-VQA%3D%3D%24&vid=0&cid=5&uid=257307&q=WGY60348567

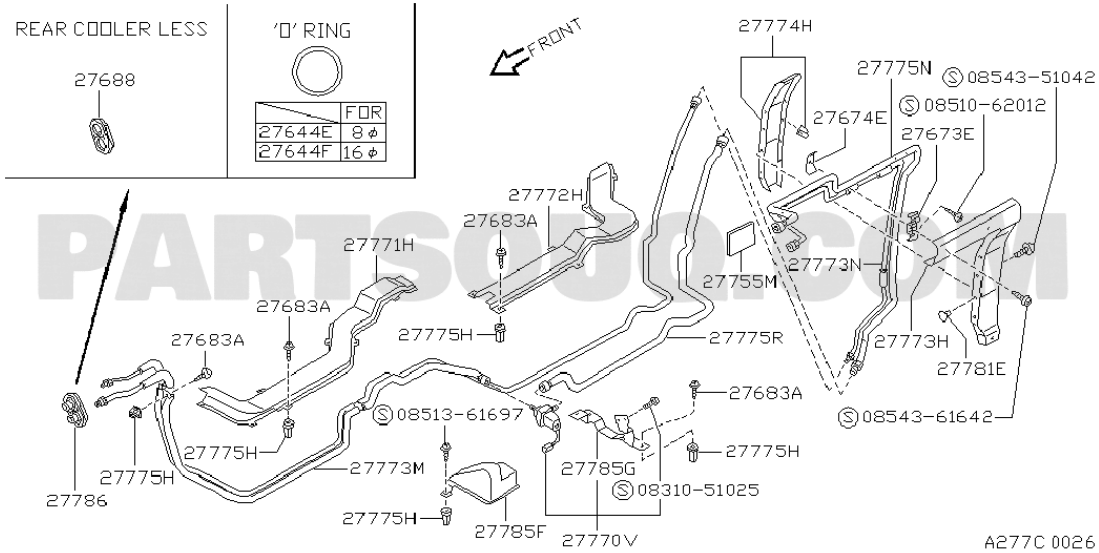

Reference رقم الإشارة	Part Number رقم القطعة	English Name الاسم الإنجليزي	Arabic Name الاسم العربي	Qty الكمية	Applicable Models الموديلات المطابقة	Specifications المواصفات
0854351042	0854351042		يتطلب التحقق			
0851062012	0851062012		يتطلب التحقق			
27644E	92470N8200	SEAL-O RING	صوفة-O حلقة	02	*W.ME.2S/S.3S/F.TB42S +*W.GEN.DX.FB42S +*HW.GEN.2S/B.3SL.DX.	D=8 F/REAR COOLER | 10.1991 - 08.1993
27644F	92473N8200	SEAL-O RING	صوفة-O حلقة	04	*W.ME.2S/S.3S/F.TB42S +*W.GEN.DX.FB42S +*HW.GEN.2S/B.3SL.DX.	D=16 F/REAR COOLER | 10.1991 - 08.1993
27772H	9247601J00	COVER-COOLER TUBE,NO 2	غطاء-مبرد TUBE,NO 2	01	*W.ME.2S/S.3S/F.TB42S +*W.GEN.DX.TB42S +*HW.GEN.2S/B.3SL.DX.	F/REAR COOLER F/AIR CON | 10.1991 - 08.1993
27771H	9247501J00	COVER-COOLER TUBE,NO 1	غطاء-مبرد TUBE,NO 1	01	*W.ME.2S/S.3S/F.TB42S +*W.GEN.DX.TB42S +*HW.GEN.2S/B.3SL.DX	F/REAR COOLER F/AIR CON | 10.1991 - 08.1993
27775R	9247301J00	TUBE-REAR COOLER,LOW C	TUBE-خلفي مبرد,LOW C	01	*W.ME.2S/S.3S/F.TB42S +*W.GEN.DX.TB42S +*HW.GEN.2S/B.3SL.DX	F/REAR COOLER F/AIR CON | 10.1991 - 08.1993
27683A	0146100061	SCREW	يتطلب التحقق	15	*W.ME.2S/S.3S/F.TB42S +*W.GEN.DX.TB42S +*HW.GEN.2S/B.3SL.DX.	F/REAR COOLER F/AIR CON | 10.1991 - 08.1993
0851361697	0851361697		يتطلب التحقق			
0854361642	0854361642		يتطلب التحقق			
27773M	9246001J00	TUBE-REAR COOLER,HIGH	TUBE-خلفي مبرد,HIGH	01	*W.ME.2S/S.3S/F.TB42S +*W.GEN.DX.FB42S +*HW.GEN.2S/B.3SL.DX.	F/REAR COOLER F/AIR CON | 10.1991 - 08.1993
27785G	2777701J00	BRACKET	حامل	01	*W.ME.2S/S.3S/F.TB42S +*W.GEN.DX.TB42S +*HW.GEN.2S/B.3SL.DX	F/REAR COOLER F/AIR CON | 10.1991 - 08.1993
27775H	0128100601	GROMMET-SCREW	يتطلب التحقق	14	*W.ME.2S/S.3S/F.TB42S +*W.GEN.DX.TB42S +*HW.GEN.2S/B.3SL.DX	F/REAR COOLER F/AIR CON | 10.1991 - 08.1993
0831051025	0831051025		يتطلب التحقق			

Reference رقم الإشارة	Part Number رقم القطعة	English Name الاسم الإنجليزي	Arabic Name الاسم العربي	Qty الكمية	Applicable Models الموديلات المطابقة	Specifications المواصفات
27786	9256001J10	GROMMET-COOLER TUBE	GROMMET-مبرد TUBE	01	*W.ME.2S/S.3S/F.TB42S +*W.GEN.DX.TB42S +*HW.GEN.2S/B.3SL.DX	F/REAR COOLER F/AIR CON | 10.1991 - 08.1993
27785F	2776501J00	PROTECTOR	يتطلب التحقق	01	*W.ME.2S/S.3S/F.TB42S +*W.GEN.DX.TB42S +*HW.GEN.2S/B.3SL.DX	F/REAR COOLER F/AIR CON | 10.1991 - 08.1993
27770V	2777001J00	SOLENOID VALVE	صمام SOLENOID	01	*W.ME.2S/S.3S/F.TB42S +*W.GEN.DX.TB42S +*HW.GEN.2S/B.3SL.DX	F/REAR COOLER F/AIR CON | 10.1991 - 08.1993

73. 278 A01 - HEATER PIPING; FRONT

مواسير الدفاية الأمامية

Source: https://partsouq.com/ar/catalog/genuine/unit?c=Nissan&ssd=%24%2AKwFWYnNZCFEbGhwtDShEdg4aOj0jUI1QUUNsXxcRIjUhLSsjcXZmICAsNzcxMClzdFE7FREVJDIIOQsDHFBdV1VTGwEJWXNURhFAWUYmQEwfXkgHR1g4RiBAPUBNWg0BIhhGCAsEHwkZV1NOQQkCAUIHEWpGSUAWB0dYQg8EF0QkUlJGGBwWVFdvH0cLF0ZfQCZvcmIhR05BDRZAWh9kaD1TUlBQXVdWChEDRgADQV4-Px0AAAAATspvzw%3D%3D%24&vid=0&cid=5&uid=257311&q=WGY60348567

Diagram URL:

رابط المخطط: يتطلب التحقق

Reference رقم الإشارة	Part Number رقم القطعة	English Name الاسم الإنجليزي	Arabic Name الاسم العربي	Qty الكمية	Applicable Models الموديلات المطابقة	Specifications المواصفات
VERIFICATION REQUIRED يتطلب التحقق						

74. 278 B01 - HEATER PIPING; FRONT+REAR

يتطلب التحقق

Source: https://partsouq.com/ar/catalog/genuine/unit?c=Nissan&ssd=%24*KwEvGwogcShiY2VUdFE9D3djQ0RaKyQpKDoVJm5oW0xYVFJaCA8fWVlVTk5ISVAKDShCbGhsXUtcQHJ6ZSkkLiwqYnhwIAotP2g5ID9fOTVmJzF-PiFBP1k5RDk0I3R4W2E_cXJ9ZnBgLio3OHB7eDt-aBM_MDlvfj4hO3Z9bj1eKys_YWVvLS4WZj5ybj8mOV8WCxtYPjc4dG85I2YdEUQqKykpJC4vc2h6P3l6OCdHRmQAAAAAEXZ4uA%3D%3D%24&vid=0&cid=5&uid=257312&q=WGY60348567&__cf_chl_rt_tk=aRBI7BIHnPdwR6bbu2nuuUJf4mYgEv9G_o2bcr204ws-1782457828-1.0.1.1-GKy9KHtnkNVZsEpw1TEbtz6f9WQjjEnMm_pMeS9KGOI

Diagram URL:

رابط المخطط: يتطلب التحقق

Reference رقم الإشارة	Part Number رقم القطعة	English Name الاسم الإنجليزي	Arabic Name الاسم العربي	Qty الكمية	Applicable Models الموديلات المطابقة	Specifications المواصفات
VERIFICATION REQUIRED يتطلب التحقق						

75. 280 001 - AUDIO & VISUAL; RADIO UNIT

يتطلب التحقق

Source: https://partsouq.com/ar/catalog/genuine/unit?c=Nissan&ssd=%24%2AKwHa7v_VhN2XlpChgaTI-oKWtrGv3tHc3c_g05udrrmtoaev_frqrKygu7u9vKX_-N23mZ2ZqL6ptYePkNzR29nfl42F1f_Yyp3M1cqqzMCT0sSLy9S0yqzMsczB1oGNrpTKhIeIk4WV29_CzYWOjc6LnebKxcyai8vUzoOHk8jZ3t7KlJCa2Nvjk8uHm8rTzKrj_u6ty8LNqZrM1pPo5LHf3tzc0dvahp2PyoyPzdKys5EAAAAAqNtSmw%3D%3D%24&vid=0&cid=5&uid=257313&q=WGY60348567

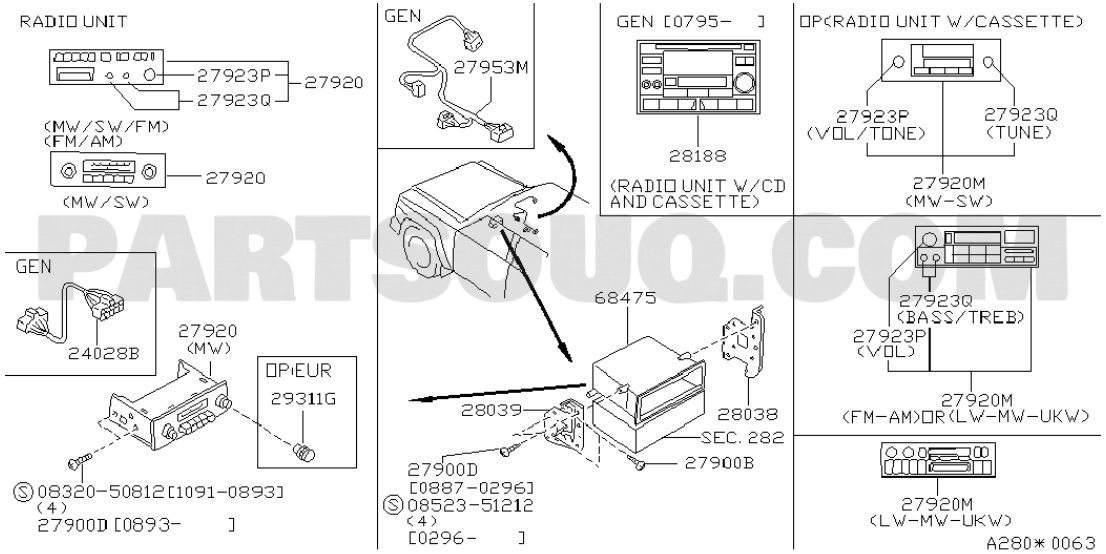

PARTSOUQ.COM

Reference رقم الإشارة	Part Number رقم القطعة	English Name الاسم الإنجليزي	Arabic Name الاسم العربي	Qty الكمية	Applicable Models الموديلات المطابقة	Specifications المواصفات
27923P	2804335J00	KNOB-RADIO	يتطلب التحقق	01	*K.SGL +*W.SGL	VOL F/FM-AM DIVERSITY CASSETTE+4SPKR | 10.1991 - 08.1993
27923Q	2804435J00	KNOB-RADIO	يتطلب التحقق	02	*K.SGL +*W.SGL	BASS/TREB F/FM-AM DIVERSITY CASSETTE+4SPKR | 10.1991 - 08.1993
27920	2801877L00	RADIO UNIT	يتطلب التحقق	01	K.SGL +W.SGL	MW-SW-FM 4SPKR | 10.1991 - 08.1993
28039	2803901J00	BRACKET-RADIO,LH	حامل-RADIO,LH	01	K +HK +W +HW +HV +T +T.A	F/LH | 10.1991 - 08.1993
28038	2803801J00	BRACKET-RADIO,RH	حامل-RADIO,RH	01	K +HK +W +HW +HV +T +T.A	F/RH | 10.1991 - 08.1993
27900B	0145100681	SCREW	يتطلب التحقق	04	K +HK +W +HW +HV	10.1991 - 08.1993
0832050812	0832050812		يتطلب التحقق			
27920M	2811135J00	RADIO UNIT-W/CASSETTE	يتطلب التحقق	01	*K.SGL +*W.SGL	F/FM,AM DIVERSITY CASSETTE+4SPKR | 10.1991 - 08.1993
0852351212	0852351212		يتطلب التحقق			
27900D	0145100581	SCREW	يتطلب التحقق	04	K +HK +W +HW +HV +T.ME.2S/L.STD +T.GEN.2S/L.TB42S +T.TD42 +T.A	10.1991 - 08.1993

76. 282 001 - CASSETTE STEREO; CASSETTE & CD DECK

يتطلب التحقق

Source: https://partsouq.com/ar/catalog/genuine/unit?c=Nissan&ssd=%24%2AKwE0ABE7ajN5eH5Pb0omFGx4WF9BMD8yMyEOPXVzQFdDT0lBExQEQkJOVVVTUksRFjNZd3N3RlBHW2lhfjI_NTcxeWNrOxE2JHMiOyREIi59PCplJTpaJEIiXyIvOG9jQHokamlmfWt7NTEsI2tgYyBlcwgkKyJ0ZSU6IG1pfyY3MDAken50NjUNfSVpdSQ9IkQNEABDJSwjb3QiOH0GCl8xMDIyPzU0aHNhJGJhIzxcXX8AAAAAP11G9Q%3D%3D%24&vid=0&cid=5&uid=257314&q=WGY60348567

Diagram URL:

رابط المخطط: يتطلب التحقق

Reference رقم الإشارة	Part Number رقم القطعة	English Name الاسم الإنجليزي	Arabic Name الاسم العربي	Qty الكمية	Applicable Models الموديلات المطابقة	Specifications المواصفات
VERIFICATION REQUIRED يتطلب التحقق						

77. 287 001 - REAR WINDOW WIPER

خلفي نافذة WIPER

Source: about:blank

Diagram URL:

رابط المخطط: يتطلب التحقق

Reference رقم الإشارة	Part Number رقم القطعة	English Name الاسم الإنجليزي	Arabic Name الاسم العربي	Qty الكمية	Applicable Models الموديلات المطابقة	Specifications المواصفات
VERIFICATION REQUIRED يتطلب التحقق						

78. 288 001 - WINDSHIELD WIPER

مساحات الزجاج الأمامي

Source: https://partsouq.com/ar/catalog/genuine/unit?c=Nissan&ssd=%24%2AKwHc6PnTgtuRkJanh6LO_ISQsLep2Nfa28nm1Z2bqL-rp6Gp-_zsqqqmvb27uqP5_tuxn5ufrrivs4GJltrX3d_ZkYuD0_nezJvK08ysysaV1MKNzdKyzKrKt8rH0IeLqJLMgoGOlYOT3dnEy4Oli8iNm-DMw8qcjc3SyIWBnc7f2NjMkpac3t3llc2BnczVyqzl-OirzcTLh5zK0JXu4rfZ2Nra193cgJuJzIqJy9S0tZcAAAAA6r6dYw%3D%3D%24&vid=0&cid=5&uid=257317&q=WGY60348567

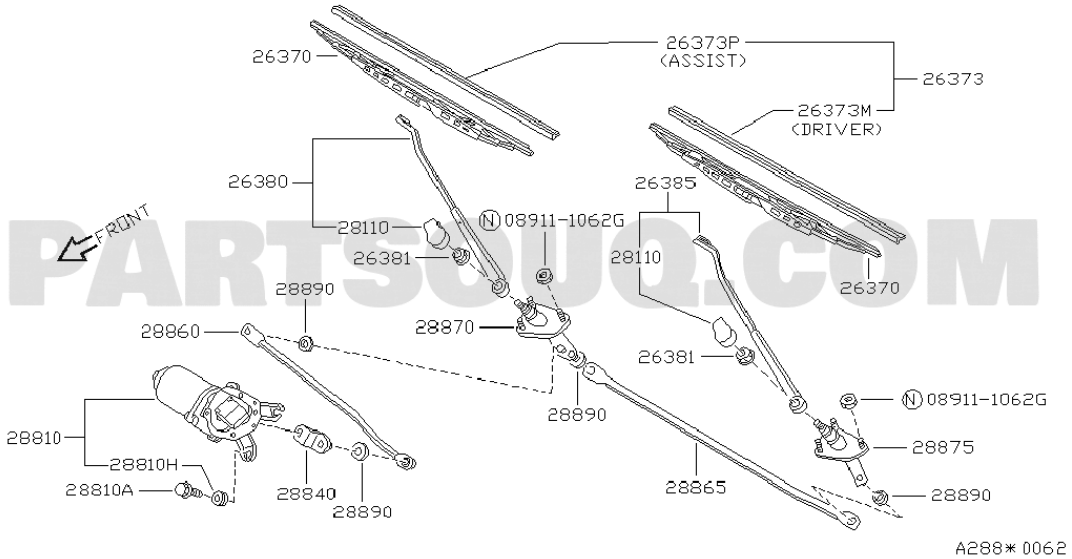

Reference رقم الإشارة	Part Number رقم القطعة	English Name الاسم الإنجليزي	Arabic Name الاسم العربي	Qty الكمية	Applicable Models الموديلات المطابقة	Specifications المواصفات
26373P	2889536A15	REFILL-WIPER BLADE ASSIST	يتطلب التحقق	01	K +HK +W +HW +HV +T +T.A	10.1991 - 08.1993
26370	28890V7705	BLADE ASSY-WINDSHIELD WIPER	BLADE مجموعة-WINDSHIELD WIPER	02	K +HK +W +HW +HV +T +T.A	10.1991 - 08.1993
26373	B889145386	REFILL-WIPER BLADE	يتطلب التحقق	01	K +HK +W +HW +HV +T +T.A	10.1991 - 08.1993
26373M	2889536A15	REFILL-WIPER BLADE,DRIVER	يتطلب التحقق	01	K +HK +W +HW +HV +T +T.A	10.1991 - 08.1993
26380	2888006J05	ARM ASSY-WINDSHIELD WIPER	ARM مجموعة-WINDSHIELD WIPER	01	K +HK +W +HW +HV +T +T.A	10.1991 - 08.1993
26385	2888506J05	ARM ASSY-WINDSHIELD WIPER	ARM مجموعة-WINDSHIELD WIPER	01	K +HK +W +HW +HV +T +T.A	10.1991 - 08.1993
089111062G	089111062G		يتطلب التحقق			
28110	2888201J00	DUST COVER	DUST غطاء	01	K +HK +W +HW +HV +T +T.A	10.1991 - 08.1993
26381	2888901J00	NUT-WIPER ARM	WIPER ARM-صامولة	02	K +HK +W +HW +HV +T +T.A	10.1991 - 08.1993
28890	2885201J00	BOOT	يتطلب التحقق	04	K +HK +W +HW +HV +T +T.A	10.1991 - 08.1993
28870	2885006J00	PIVOT ASSY-WIPER,NO 1	PIVOT مجموعة-WIPER,NO 1	01	ME	10.1991 - 08.1993
28860	2884106J00	LINK ASSY-CONNECTING,NO 1	CONNECTING,NO 1-ذراع مجموعة	01	K +HK +W +HW +HV +T +T.A	10.1991 - 08.1993
28810	2881506J00	MOTOR ASSY-WINDSHIELD WIPER	WINDSHIELD WIPER-موتور مجموعة	01	K +HK +W +HW +HV +T +T.A	10.1991 - 08.1993
28875	2886006J00	PIVOT ASSY-WIPER,NO 2	PIVOT مجموعة-WIPER,NO 2	01	ME	10.1991 - 08.1993
28810H	2881801J00	MOUNTING-WIPER MOTOR	WIPER-قاعدة موتور	04	K +HK +W +HW +HV +T +T.A	10.1991 - 08.1993
28865	2884201J00	LINK ASSY-CONNECTING,NO 2	CONNECTING,NO 2-ذراع مجموعة	01	ME	10.1991 - 08.1993
28810A	0143600921	SCREW	يتطلب التحقق	04	K +HK +W +HW +HV +T +T.A	10.1991 - 08.1993
28840	2882506J00	ARM ASSY-WIPER MOTOR	WIPER موتور-ARM مجموعة	01	K +HK +W +HW +HV +T +T.A	10.1991 - 08.1993

79. 289 001 - WINDSHIELD WASHER

رشاشات الزجاج الأمامي

Source: https://partsouq.com/ar/catalog/genuine/unit?c=Nissan&ssd=%24%2AKwESJjcdTBVfXlhpSWwAMkpefnInFhkUFQcoG1NVZnFlaW9nNTIiZGRoc3N1dG03MBV_UVVRYHZhfU9HWBQZExEXX0VNHTcQAlUEHQJiBAhbGgxDAxx8AmQEeQQJHklFZlwCTE9AW01dExcKBU1GRQZDVS4CDQRSQwMcBktPUgARFhYCXFhSEBMrWwNPUwIbBGIrNiZlAwoFSVIEHlsgLHkXFhQUGRMSTlVHAkRHBRp6e1kAAAAAJ-yvUA%3D%3D%24&vid=0&cid=5&uid=257318&q=WGY60348567

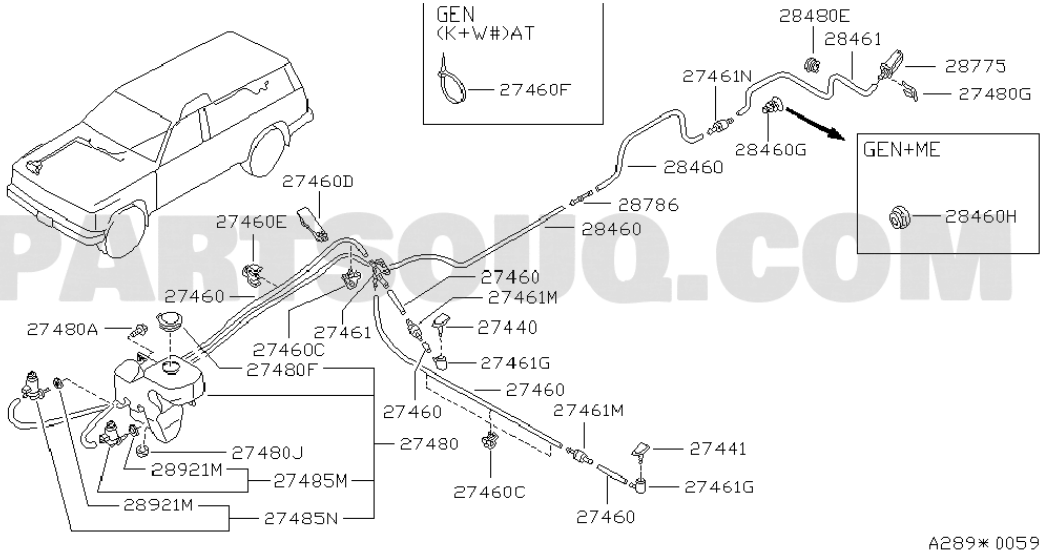

Reference رقم الإشارة	Part Number رقم القطعة	English Name الاسم الإنجليزي	Arabic Name الاسم العربي	Qty الكمية	Applicable Models الموديلات المطابقة	Specifications المواصفات
28480E	80970W5200	PROTECTOR	يتطلب التحقق	01	*K.(DX+GL+SGL) +*W.(DX+GL+SGL) +*HW.(DX+GL)	F/RR WIPER | 10.1991 - 08.1993
28461	2897505J05	HOSE-WASHER	لي-وردة	01	*K.(DX+GL+SGL) +*W.(DX+GL+SGL) +*HW.(DX+GL)	F/RR WIPER | 10.1991 - 08.1993
28775	2897005J00	NOZZLE ASSY-REAR WINDOW WASHER	مجموعة-خلفي نافذة وردة NOZZLE	01	*K.(DX+GL+SGL) +*W.(DX+GL+SGL) +*HW.(DX+GL)	F/RR WIPER | 10.1991 - 08.1993
27461N	2893805J00	VALVE-CHECK	صمام-CHECK	01	*K.(DX+GL+SGL) +*W.(DX+GL+SGL) +*HW.(DX+GL)	F/RR WIPER | 10.1991 - 08.1993
27480G	2864705J00	COVER-WINDSHIELD WASHER TANK	غطاء-WINDSHIELD وردة خزان	01	*K.(DX+GL+SGL) +*W.(DX+GL+SGL) +*HW.(DX+GL)	F/RR WIPER | 10.1991 - 08.1993
28460G	2898205J00	GROMMET	يتطلب التحقق	01	*K.(DX+GL+SGL) +*W.(DX+GL+SGL) +*HW.(DX+GL)	F/RR WIPER | 10.1991 - 08.1993
28460G	24253M9400	GROMMET	يتطلب التحقق	02	K +HK +W +HW +HV	10.1991 - 08.1993
27460D	2894550M00	CLIP	يتطلب التحقق	01	K +HK +W +HW +HV +T +T.A	10.1991 - 08.1993
28786	27416H8700	CONNECTOR-HOSE	لي-CONNECTOR	01	*K.(DX+GL+SGL) +*W.(DX+GL+SGL) +*HW.(DX+GL)	F/RR WIPER | 10.1991 - 08.1993
27460E	2894517V00	CLIP	يتطلب التحقق	02	*K.(DX+GL+SGL) +*W.(DX+GL+SGL) +*HW.(DX+GL)	F/RR WIPER | 10.1991 - 08.1993
28460	B746089911	HOSE-WASHER	لي-وردة	01	*K.(DX+GL+SGL) +*W.(DX+GL+SGL) +*HW.(DX+GL)	L=1100S/#B746089911 F/RR WIPER | 10.1991 - 08.1993
27460	B746189910	TUBE-WASHER,WINDSHIELD	TUBE-وردة,WINDSHIELD	01	K +HK +W +HW +HV +T +T.A	CUT USE | 10.1991 - 08.1993
27461M	2893801J00	VALVE-CHECK	صمام-CHECK	02	K +HK +W +HW +HV +T +T.A	10.1991 - 08.1993
27440	2893106J00	NOZZLE ASSY-WASHER,RH	مجموعة-وردة NOZZLE,RH	01	K +HK +W +HW +HV +T +T.A	10.1991 - 08.1993
27480A	0146600261	SCREW	يتطلب التحقق	02	K +HK +W +HW +HV +T +T.A	10.1991 - 08.1993
27461	2893717V00	HOSE-WASHER	لي-وردة	01	K +HK +W +HW +HV +T +T.A	W/CLIP 3WAY | 10.1991 - 08.1993
27460C	2894510V00	CLIP	يتطلب التحقق	03	K +HK +W +HW +HV +T +T.A	10.1991 - 08.1993
27461G	2893727S00	ELBOW	يتطلب التحقق	02	K +HK +W +HW +HV +T +T.A	L TYPE | 10.1991 - 08.1993
27480F	2891340F00	CAP-WINDSHIELD WASHER TANK	وردة خزان CAP-WINDSHIELD	01	K +HK +W +HW +HV +T +T.A	F/FRONT | 10.1991 - 08.1993

Reference رقم الإشارة	Part Number رقم القطعة	English Name الاسم الإنجليزي	Arabic Name الاسم العربي	Qty الكمية	Applicable Models الموديلات المطابقة	Specifications المواصفات
27480	2891005J00	TANK ASSY-WINDSHIELD WASHER	خزان مجموعة-WINDSHIELD وردة	01	*K.(DX+GL+SGL) +*W.(DX+GL+SGL) +*HW.(DX+GL)	F/RR WIPER | 10.1991 - 08.1993
27480	2891001J00	TANK ASSY-WINDSHIELD WASHER	خزان مجموعة-WINDSHIELD وردة	01	K +HK +W +HW +HV +T +T.A	10.1991 - 08.1993
27441	2893006J00	NOZZLE ASSY-WASHER,LH	LH,مجموعة-وردة NOZZLE	01	K +HK +W +HW +HV +T +T.A	10.1991 - 08.1993
27480J	2427701J00	PROTECTOR	يتطلب التحقق	01	K +HK +W +HW +HV +T +T.A	10.1991 - 08.1993
27485M	2892001J00	MOTOR ASSY-FRONT WASHER	موتور مجموعة-أمامي وردة	01	K +HK +W +HW +HV +T +T.A	10.1991 - 08.1993
28921M	2892150Y00	PACKING-WASHER TANK	وردة خزان-PACKING	01	K +HK +W +HW +HV +T +T.A	10.1991 - 08.1993
27485N	2892005J00	PUMP ASSY-REAR WASHER	طرمبة مجموعة-خلفي وردة	01	*K.(DX+GL+SGL) +*W.(DX+GL+SGL) +*HW.(DX+GL)	F/RR WIPER | 10.1991 - 08.1993

80. 300 A01 - CLUTCH COVER,DISC & RELEASE PARTS

غطاء ودسك الكلتش وقطع الفصل

Source: https://partsouq.com/ar/catalog/genuine/unit?c=Nissan&ssd=%24%2AKwFBdWROH0YMDQs6Gj9TYRkNLSo0RUpHRlR7SAAGNSI2Ojw0ZmFxNzc7ICAmJz5kY0YsAgYCMyUyLhwUC0dKQEJEDBYeTmRDUQZXTlExV1sISV8QUE8vUTRXKldaTRoWNQ9RHxwTCB4OQERZVh4VFIUQBn5RXlcBEFBPVRkUCFMzRUVRDwsBQ0B4CFAcAFFIVzF4ZXU2UFlWGgFXTQhzfypERUdHSkBBHQYUURcUVkkpKAoAAAAAEY5j0w%3D%3D%24&vid=0&cid=6&uid=257319&q=WGY60348567

Diagram URL:

رابط المخطط: يتطلب التحقق

Reference رقم الإشارة	Part Number رقم القطعة	English Name الاسم الإنجليزي	Arabic Name الاسم العربي	Qty الكمية	Applicable Models الموديلات المطابقة	Specifications المواصفات
VERIFICATION REQUIRED يتطلب التحقق						

81. 305 A01 - CLUTCH MASTER CYLINDER; WITHOUT CLUTCH BOOSTER

ماستر كلتش بدون باكم كلتش

Source: https://partsouq.com/ar/catalog/genuine/unit?c=Nissan&ssd=%24%2AKwHi1sftvOWvrqiZuZzwwrqujomX5unk5ffY66OlloGVmZ-XxcLSlJSYg4OFhJ3HwOWPoaWhkIaRjb-3qOTp4-Hnr7W97cfg8qX07fKS9Pir6vyz8-yM8pf0ifT57rm1lqzyvL-wq72t4-f69b22tfazpd3y_fSis_Ps9rq3rvCQ5ubyrKii4OPbq_O_o_Lr9JLbxtaV8_r1uaL07qvQ3Inn5uTk6ePivqW38rS39eqKi6kAAAAA28wUCq%3D%3D%24&vid=0&cid=6&uid=257322&q=WGY60348567

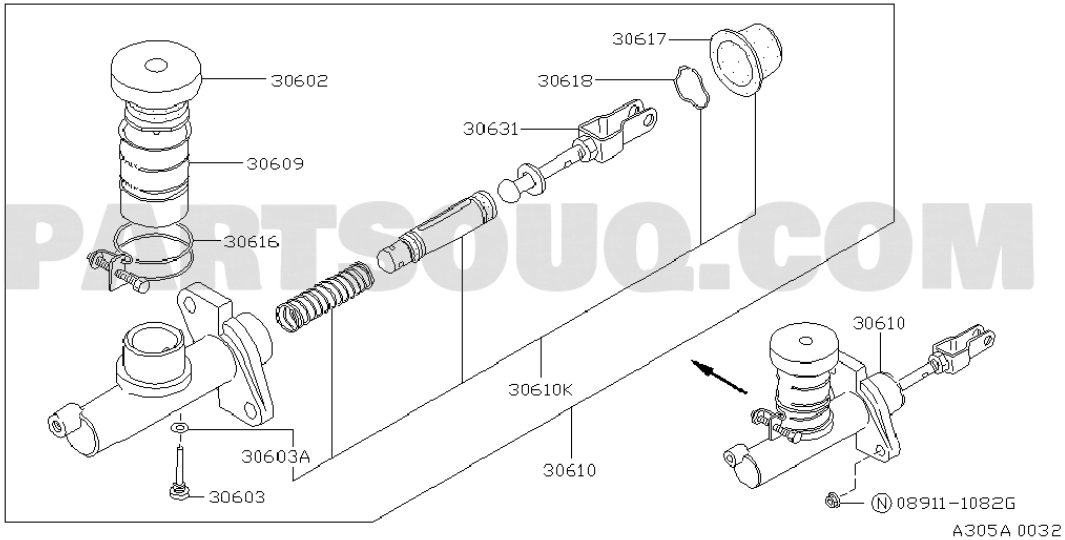

Reference رقم الإشارة	Part Number رقم القطعة	English Name الاسم الإنجليزي	Arabic Name الاسم العربي	Qty الكمية	Applicable Models الموديلات المطابقة	Specifications المواصفات
30602	46020N6000	CAP ASSY-RESERVOIR	CAP مجموعة-RESERVOIR	01	(TB42S+TD42).(DX+GL+SGL).MT.F5	NABCO | 10.1991 - 08.1993
30609	30617H9060	RESERVOIR-OIL,CLUTCH	زيت,كلتش-RESERVOIR	01	(TB42S+TD42).(DX+GL+SGL).MT.F5	NABCO | 10.1991 - 08.1993
30616	46016W0400	BAND ASSY-RESERVOIR	BAND مجموعة-RESERVOIR	01	(TB42S+TD42).(DX+GL+SGL).MT.F5	NABCO | 10.1991 - 08.1993
30610	3061037J00	CYLINDER ASSY-CLUTCH MASTER	أسطوانة مجموعة-كلتش MASTER	01	(TB42S+TD42).(DX+GL+SGL).MT.F5	NABCO 5/8 | 10.1991 - 12.1991
089111082G	089111082G		يتطلب التحقق			

82. 305 B01 - CLUTCH MASTER CYLINDER; WITH CLUTCH BOOSTER

ماستر كلتش مع باكم كلتش

Source: https://partsouq.com/ar/catalog/genuine/unit?c=Nissan&ssd=%24%2AKwE7Dx40ZTx2d3FAYEUpG2N3V1BOPzA9PC4BMnp8T1hMQEZOHBsLTU1BWlpcXUQeGTxWeHx4SV9IVGZucT0wOjg-dmxkNB45K3wtNCtLLSFyMyVqKjVVK04tUC0gN2BsT3UrZWZpcmR0Oj4jLGRvbC9qfAQrJC17aio1L2NudylKPz8rdXF7OToCcipmeisyLUsCHw9MKiMsYHstN3IJBVA-Pz09MDo7Z3xuK21uLDNTUnAAAAAABdqjGQ%3D%3D%24&vid=0&cid=6&uid=257323&q=WGY60348567

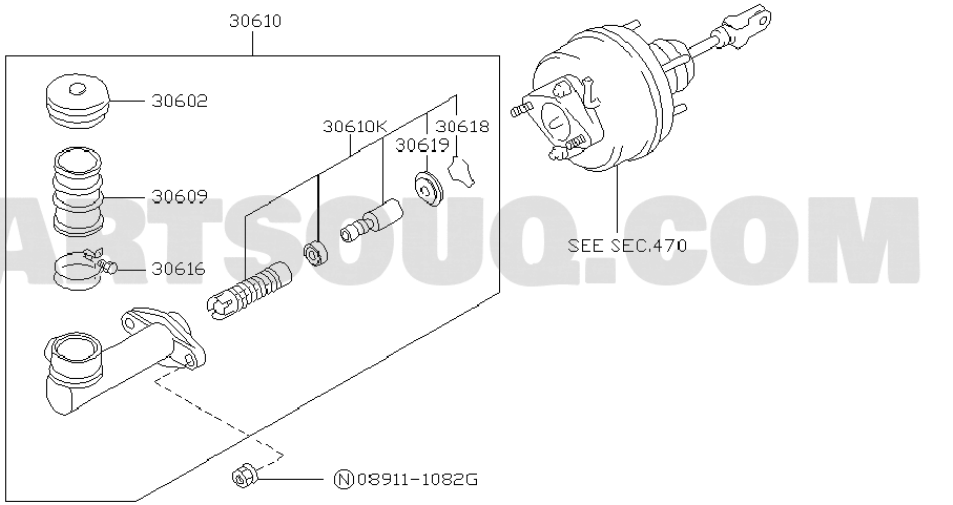

Reference رقم الإشارة	Part Number رقم القطعة	English Name الاسم الإنجليزي	Arabic Name الاسم العربي	Qty الكمية	Applicable Models الموديلات المطابقة	Specifications المواصفات
30610	3061037J00	CYLINDER ASSY-CLUTCH MASTER	أسطوانة مجموعة-كلتش MASTER	01	(TB42S+TD42).(DX+GL+SGL).MT.F5	NABCO 5/8 | 10.1991 - 12.1991
30602	46020N6000	CAP ASSY-RESERVOIR	CAP مجموعة-RESERVOIR	01	(TB42S+TD42).(DX+GL+SGL).MT.F5	NABCO | 10.1991 - 08.1993
30609	30617H9060	RESERVOIR-OIL,CLUTCH	زيت,كلتش-RESERVOIR	01	(TB42S+TD42).(DX+GL+SGL).MT.F5	NABCO | 10.1991 - 08.1993
30616	46016W0400	BAND ASSY-RESERVOIR	BAND مجموعة-RESERVOIR	01	(TB42S+TD42).(DX+GL+SGL).MT.F5	NABCO | 10.1991 - 08.1993
089111082G	089111082G		يتطلب التحقق			

83. 305 C01 - CLUTCH MASTER CYLINDER; WITH CLUTCH BOOSTER

ماستر كلتش مع باكم كلتش

Source: https://partsouq.com/ar/catalog/genuine/unit?c=Nissan&ssd=%24%2AKwE_CxowYThyc3VEZEEtH2dzU1RKOzQ5OCoFNn54S1xIREJKGB8PSUlFXl5YWUAaHThSfHh8TVtMUGJqdTk0Pjw6cmhgMBo9L3gpMC9PKSV2NyFuLjFRL0opVCkkM2RoS3EvYWJtdmBwPjonKGBraCtueAAvICl_bi4xK2dqcy1POzsvcXV_PT4Gdi5ifi82KU8GGwtILicoZH8pM3YNAVQ6Ozk5ND4_Y3hqL2lqKDdXVnQAAAAASrWs6Q%3D%3D%24&vid=0&cid=6&uid=257324&q=WGY60348567

Diagram URL:

رابط المخطط: يتطلب التحقق

Reference رقم الإشارة	Part Number رقم القطعة	English Name الاسم الإنجليزي	Arabic Name الاسم العربي	Qty الكمية	Applicable Models الموديلات المطابقة	Specifications المواصفات
VERIFICATION REQUIRED يتطلب التحقق						

84. 306 A01 - CLUTCH OPERATING CYLINDER

سلندر تشغيل الكلتش

Source: about:blank

Diagram URL:

رابط المخطط: يتطلب التحقق

Reference رقم الإشارة	Part Number رقم القطعة	English Name الاسم الإنجليزي	Arabic Name الاسم العربي	Qty الكمية	Applicable Models الموديلات المطابقة	Specifications المواصفات
VERIFICATION REQUIRED يتطلب التحقق						

85. 308 A01 - CLUTCH PIPING

مواسير الكلتش

Source: https://partsouq.com/ar/catalog/genuine/unit?c=Nissan&ssd=%24%2AKwFDd2ZMHUQODwk4GD1RYxsPLyg2R0hFRFZ5SgIENyA0OD42ZGNzNTU5IiIkJTxmYUQuAAQAMScwLB4WCUVIQkBGDhQcTGZBUwRVTFMzVVkKS10SUk0tUzZVKF
VYTxgUNw1THR4RChwMQkZbVBwXFFcSBHxTXFUDElJNVxsWAlExR0dTDQkDQUJ6CIIeAlNKVTN6Z3c0UltUGANVTwpxfShGR0VFSEJDHwQWUxUWVEsrKgqAAAAA rjQSA%3D%3D%24&vid=0&cid=6&uid=257327&q=WGY60348567

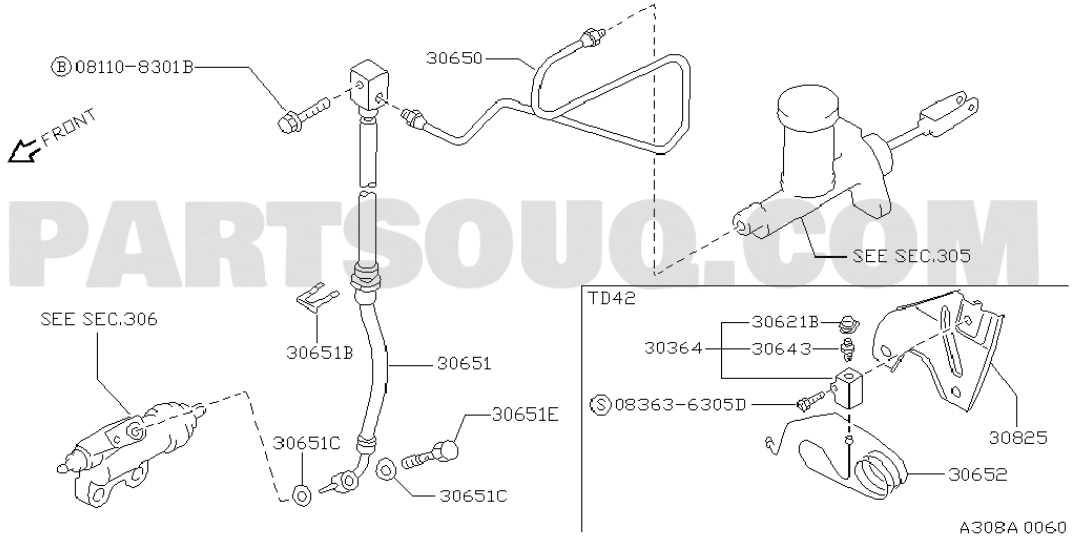

PARTSOUQ.COM

Reference رقم الإشارة	Part Number رقم القطعة	English Name الاسم الإنجليزي	Arabic Name الاسم العربي	Qty الكمية	Applicable Models الموديلات المطابقة	Specifications المواصفات
30650	3085008J00	TUBE ASSY-CLUTCH	مجموعة-كلتش TUBE	01	ME.TB42S.GL.MT.F5 +ME.TB42S.SGL.MT.F5	10.1991 - 08.1993
081108301B	081108301B		يتطلب التحقق			
30651B	46206M0200	SPRING-LOCK	باي-قفل	01	(K+HK+W+HW+HV).ME.TB42S.MT.F5 +K.GEN.2S/B.3SL.TD42.STD	10.1991 - 08.1993
30651	3085501J10	HOSE ASSY-CLUTCH	لي مجموعة-كلتش	01	(K.ME+HK.ME+W.ME+HW.ME+HV.ME).TB42S.MT.F5	10.1991 - 08.1993
083636305D	083636305D		يتطلب التحقق			
30651E	4635601E01	BOLT-HOSE BRACKET	مسمار-لي حامل	01	(K+HK+W+HW+HV).ME.TB42S.MT.F5 +K.GEN.2S/B.3SL.TD42.STD	10.1991 - 08.1993
30651C	46237A4600	GASKET-CLUTCH HOSE	وجه-كلتش لي	02	(K+HK+W+HW+HV).ME.TB42S.MT.F5 +K.GEN.2S/B.3SL.TD42.STD	10.1991 - 08.1993

86. 308 N01 - CLUTCH PIPING

مواسير الكلتش

Source: https://partsouq.com/ar/catalog/genuine/unit?c=Nissan&ssd=%24%2AKwF-SltxIHkzMjQFJQBsXiYyEhULenV4eWtEdz85Ch0JBQMLWV5OCAgEHx8ZGAFbXHkTPTk9DBoNESMrNHh1f317MykhcVt8bjlocW4OaGQ3dmAvb3AQbgtoFWhlciUpCjBuICMsNyExf3tmaSEqKWovOUFuYWg-L29waiYrP2wDenpuMDQ-fH9HN28jP253aA5HWkoJb2ZpJT5ocjdMQBV7enh4dX9-IjkrbigraXYWFzUAAAAAZQYRMg%3D%3D%24&vid=0&cid=6&uid=257329&q=WGY60348567

Diagram URL:

رابط المخطط: يتطلب التحقق

Reference رقم الإشارة	Part Number رقم القطعة	English Name الاسم الإنجليزي	Arabic Name الاسم العربي	Qty الكمية	Applicable Models الموديلات المطابقة	Specifications المواصفات
VERIFICATION REQUIRED يتطلب التحقق						

87. 310 001 - AUTO TRANSMISSION,TRANSAXLE & FITTING; TRANSMISSION ASSEMBLY

توصيلات; قير مجموعة & TRANSAXLE,قير AUTO

Source: https://partsouq.com/ar/catalog/genuine/unit?c=Nissan&ssd=%24%2AKwG9iZiy47rw8ffG5sOvneXx0dbIuba7uqiHtPz6yd7KxsDImp2Ny8vH3Nza28KYn7rQ_vr-z9nO0uDo97u2vL648Orispi_rfqrsq3Nq6f0taPsrLPTrcir1qumsebqyfOt4-Dv9OLyvLilqu
Lp6qns-oKtoqv97KyzqeXp9K--ubmt8_f9v7yE9Kzg_K20q82EmYnKrKWq5v2rsfSPq9a4ubu7try94frorevoqrXV1PYAAAAAJiGOpQ%3D%3D%24&vid=0&cid=6&uid=257336&q=WGY60348567

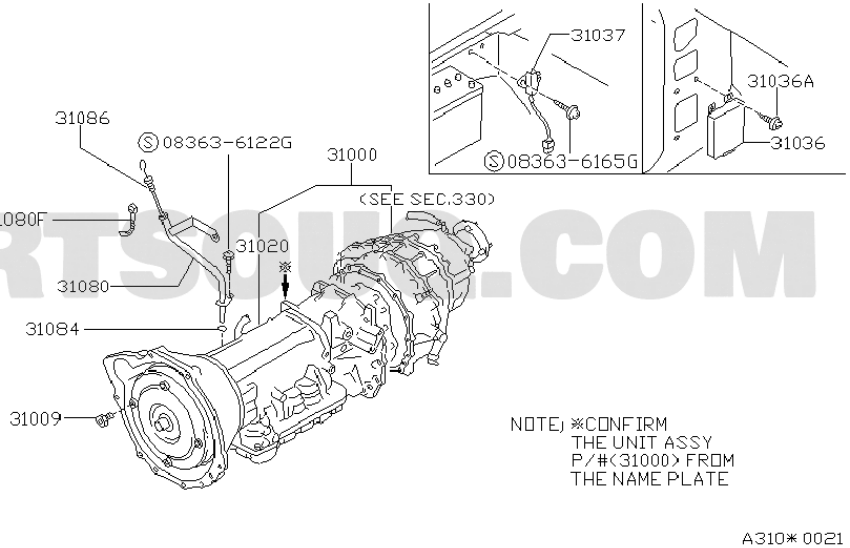

Reference رقم الإشارة	Part Number رقم القطعة	English Name الاسم الإنجليزي	Arabic Name الاسم العربي	Qty الكمية	Applicable Models الموديلات المطابقة	Specifications المواصفات
VERIFICATION REQUIRED يتطلب التحقق						

88. 310 002 - AUTO TRANSMISSION,TRANSAXLE & FITTING; T/M TO ENG. FITTING

توصيلات .T/M TO ENG ;توصيلات & TRANSAXLE,قير AUTO

Source: https://partsouq.com/ar/catalog/genuine/unit?c=Nissan&ssd=%24%2AKwEdKTgSQxpQUVdmRmMPPUVRcXZoGRYbGggnFFxaaX5qZmBoOj0ta2tnfHx6e2I4PxpwXlpeb3luckBIVxsWHB4YUEpCEjgfDVoLEg1tCwdUFQNMDBNzDWgLdgsGEUZKaVMNQ0BPVEJSHBgFCkJJSglMWiINAgtdTAwTCUVJVA8eGRoNU1ddHxwkVAxAXA0UC20kOSlqDAUKRl0LEVQvI3YYGRsbFhwdQVpIDUtIChV1dFYAAAAA7RDZtQ%3D%3D%24&vid=0&cid=6&uid=257337&q=WGY60348567

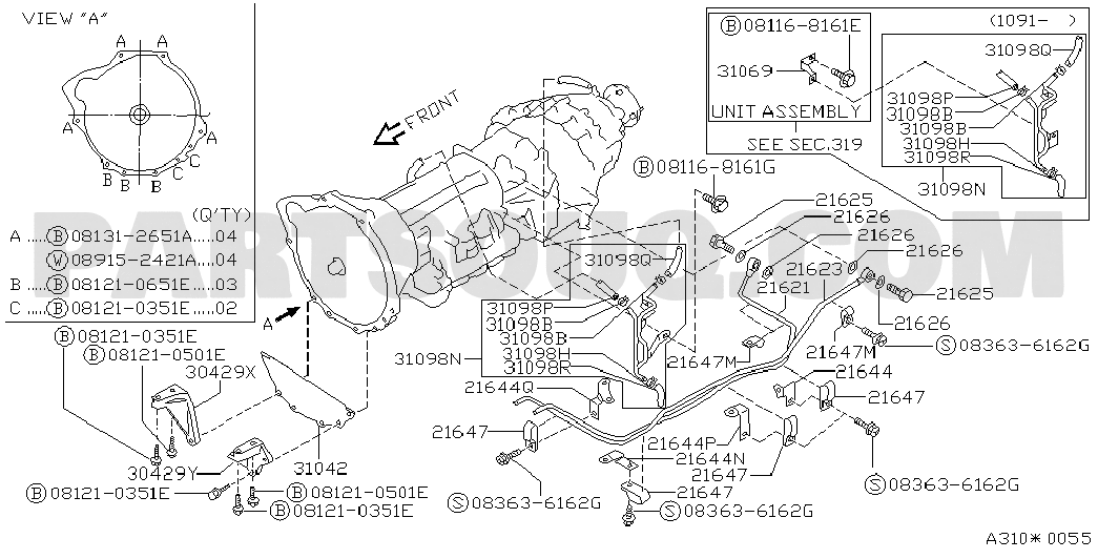

Reference رقم الإشارة	Part Number رقم القطعة	English Name الاسم الإنجليزي	Arabic Name الاسم العربي	Qty الكمية	Applicable Models الموديلات المطابقة	Specifications المواصفات
VERIFICATION REQUIRED يتطلب التحقق						

89. 311 001 - TORQUE CONVERTER,HOUSING & CASE

TORQUE CONVERTER,HOUSING & علبة

Source: https://partsouq.com/ar/catalog/genuine/unit?c=Nissan&ssd=%24%2AKwH_y9rwofiys7WEpIHt36ezk5SK-_T5-OrF9r64i5yIhIKK2N_PiYmFnp6YmYDa3fiSvLi8jZuMkKKqtfn0_vz6sqig8Nr977jp8O-P6eW29-Gu7vGR74rplOnk86Soi7HvoaKttqCw_vrn6KCrqOuuuMDv4Om_ru7x66ert-38-_vvsbW__f7Gtu6ivu_26Y_G28uI7ufopL_p87bNwZT6-_n59P7_o7iq76mq6PeXlrQAAAAAz-LoiA%3D%3D%24&vid=0&cid=6&uid=257339&q=WGY60348567

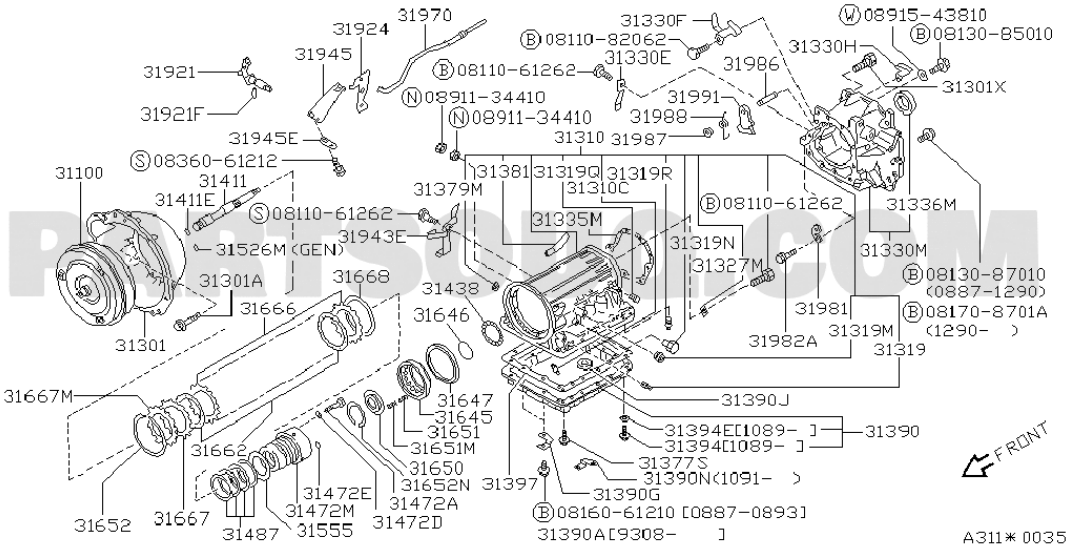

Reference رقم الإشارة	Part Number رقم القطعة	English Name الاسم الإنجليزي	Arabic Name الاسم العربي	Qty الكمية	Applicable Models الموديلات المطابقة	Specifications المواصفات
VERIFICATION REQUIRED يتطلب التحقق						

90. 312 001 - GASKET & SEAL KIT (AUTOMATIC)

وجه & صوفة طقم (أوتوماتيك)

Source: https://partsouq.com/ar/catalog/genuine/unit?c=Nissan&ssd=%24%2AKwGfq7qQwZjS09XkxOGNv8fT8_Tqm5SZmIqllt7Y6_zo5OLquL-v6enl_v74-eC6vZjy3Njc7fvs8MLK1ZmUnpya0sjAkLqdj9iJkI_viYXWl4HOjpHxj-qJ9ImEk8TI69GPwcLN1sDQnpqHiMDLyIvO2KCPgInfzo6Ri8fL1I2cm5uP0dXfnZ6m1o7C3o-Wie-mu6vojoeIxN-Jk9atofSam5mZIJ6fw9jKj8nKiJf39tQAAAAAhTwIqA%3D%3D%24&vid=0&cid=6&uid=257340&q=WGY60348567

Diagram URL:

رابط المخطط: يتطلب التحقق

Reference رقم الإشارة	Part Number رقم القطعة	English Name الاسم الإنجليزي	Arabic Name الاسم العربي	Qty الكمية	Applicable Models الموديلات المطابقة	Specifications المواصفات
VERIFICATION REQUIRED يتطلب التحقق						

91. 313 001 - OIL PUMP

طرمبة الزيت

Source: https://partsouq.com/ar/catalog/genuine/unit?c=Nissan&ssd=%24%2AKwEzBxY8bTR-f3IlaE0hE2t_X1hGNzg1NCYJOnJ0R1BESE5GFBMDRUVJUlJUVUwWETRecHRwQVdAXG5meTU4MjA2fmRsPBYxI3QlPCNDJSl6Oy1iIj1dI0YlWCUoP2hkR30jbW5hemx8MjYrJGxnZCdidAwjLCVzYiI9J2tneSEwNzcjfXlzMTIKeiJuciM6JUMKFwdEliskaHMlP3oBDVg2NzU1ODIzb3RmI2VmJDtbWnqAAAAALsg3aQ%3D%3D%24&vid=0&cid=6&uid=257341&q=WGY60348567

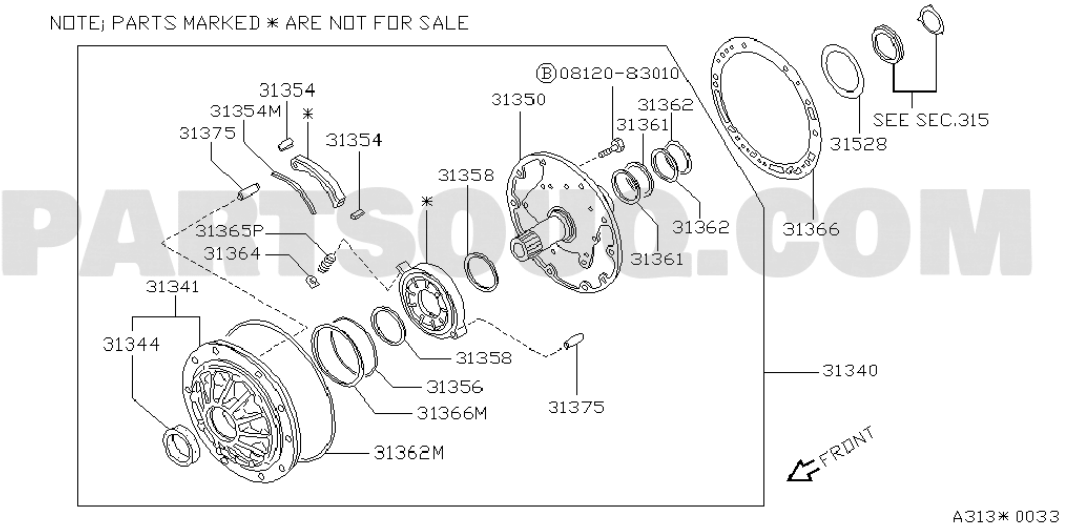

PARTSOUQ.COM

Reference رقم الإشارة	Part Number رقم القطعة	English Name الاسم الإنجليزي	Arabic Name الاسم العربي	Qty الكمية	Applicable Models الموديلات المطابقة	Specifications المواصفات
VERIFICATION REQUIRED يتطلب التحقق						

92. 314 001 - GOVERNOR,POWER TRAIN & PLANETARY GEAR

GOVERNOR,باور TRAIN & PLANETARY ترس

Source: https://partsouq.com/ar/catalog/genuine/unit?c=Nissan&ssd=%24*KwEoHA0ndi9lZGJTc1Y6CHBkRENdLCMuLz0SIWlvXEtfU1VdDwgYXl5SSUlPTlcNCi9Fa29rWkxbR3V9Yi4jKSstZX93Jw0qOG8-JzhYPjJhIDZ5OSZGOF0-Qz4zJHN_XGY4dnV6YXdnKS0wP3d8fzx5bxc4Nz5oeTkmPHB8ZTorLCw4ZmJoKikRYTl1aTghPlgRDBxfOTA_c2g-JGEaFkMtLC4ulykodG99OH59PyBAQWMAAAAAMZoFng%3D%3D%24&vid=0&cid=6&uid=257342&q=WGY60348567&__cf_chl_rt_tk=t0rP5UpVCqWjOzfXAmnUG.71CtDEqFKThKWe7ag5gRU-1782457845-1.0.1.1-niPwReS.RRgE8l2YauHKZg3n2mzN.54pvbFPr8I.c2A

Diagram URL:

رابط المخطط: يتطلب التحقق

Reference رقم الإشارة	Part Number رقم القطعة	English Name الاسم الإنجليزي	Arabic Name الاسم العربي	Qty الكمية	Applicable Models الموديلات المطابقة	Specifications المواصفات
VERIFICATION REQUIRED يتطلب التحقق						

93. 315 001 - CLUTCH & BAND SERVO; SERVO & REVERSE CLUTCH

كلتش BAND SERVO; SERVO & REVERSE & كلتش

Source: https://partsouq.com/ar/catalog/genuine/unit?c=Nissan&ssd=%24%2AKwGFsaCK24LIyc_-3vuXpd3J6e7wgY6DgpC_jMTC8eby_vjwoqW18_P_5OTi4_qgp4LoxsLG9-H26tjQz4OOhIaAyNLaiqCHlcKTipX1k5_MjZvUIlvrlfCT7pOeid7S8cuV29jXzNrKhICdktrR0pHUwrqVmpPF1JSLkd3RyZeGgYGVy8_Fh4S8zJTYxJWMk_W8obHylJ2S3sWTicy3u-6AgYODjoSF2cLQldPQko3t7M4AAAAAIF4K9w%3D%3D%24&vid=0&cid=6&uid=257343&q=WGY60348567

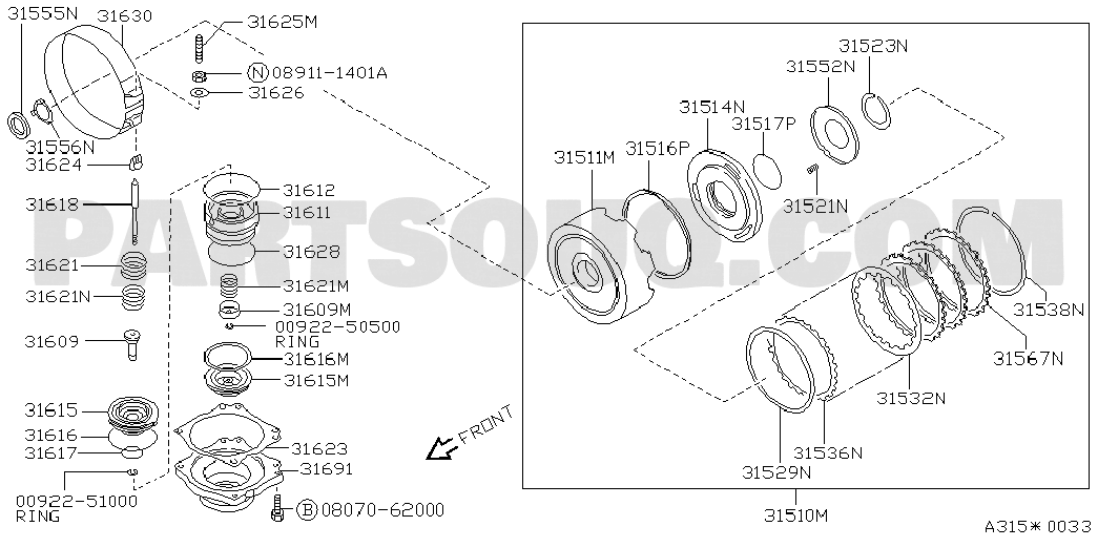

PARTSOUQ.COM

Reference رقم الإشارة	Part Number رقم القطعة	English Name الاسم الإنجليزي	Arabic Name الاسم العربي	Qty الكمية	Applicable Models الموديلات المطابقة	Specifications المواصفات
VERIFICATION REQUIRED يتطلب التحقق						

94. 315 002 - CLUTCH & BAND SERVO; HIGH & FORWADR CLUTCH

كلتش & BAND SERVO; HIGH & FORWADR كلتش

Source: https://partsouq.com/ar/catalog/genuine/unit?c=Nissan&ssd=%24%2AKwEeKjsRQBITUlRlRWAMPkZScnVrGhUYGQskF19Zan1pZWNrOT4uaGhkf395eGE7PBlzXVldbHptcUNLVBgVHx0bU0lBETscDlkIEQ5uCARXFgBPDxBwDmsIdQgFEkVJalAOQENMV0FRHxsGCUFKSQpPWSEOAQheTw8QCkZKUgwdGhkOUFReHB8nVw9DXw4XCG4nOippDwYJRV4IElcsIHUbGhgYFR8eQlILDkhLCRZ2d1UAAAAApvqOCA%3D%3D%24&vid=0&cid=6&uid=257344&q=WGY60348567

Diagram URL:

رابط المخطط: يتطلب التحقق

Reference رقم الإشارة	Part Number رقم القطعة	English Name الاسم الإنجليزي	Arabic Name الاسم العربي	Qty الكمية	Applicable Models الموديلات المطابقة	Specifications المواصفات
VERIFICATION REQUIRED يتطلب التحقق						

95. 315 003 - CLUTCH & BAND SERVO; ACCUMULATER PARTS

كلتش & BAND SERVO; ACCUMULATER قطع

Source: https://partsouq.com/ar/catalog/genuine/unit?c=Nissan&ssd=%24%2AKwGumouh8Knj4uTV9dC8jvbiwsXbqqWoqbuUp-_p2s3Z1dPbiY6e2NjUz8_JyNGLjKnD7ent3MrdwfP75Kilr62r4_nxoYusvum4ob7euLTnprD_v6DAvtu4xbi1ovX52uC-8PP85_Hhr6u2ufH6-br_6ZG-sbju_7-guvb64rytqqi-4OTurK-X57_z776nuN6XiprZv7a59e64oueckMWrqgiopa-u8un7vvj7uabGx-UAAAAA0NR6MA%3D%3D%24&vid=0&cid=6&uid=257345&q=WGY60348567

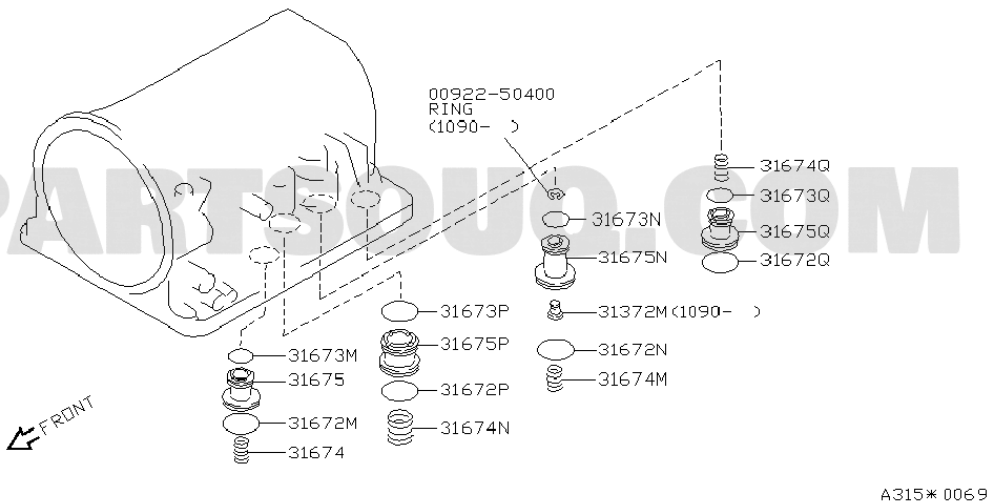

Reference رقم الإشارة	Part Number رقم القطعة	English Name الاسم الإنجليزي	Arabic Name الاسم العربي	Qty الكمية	Applicable Models الموديلات المطابقة	Specifications المواصفات
VERIFICATION REQUIRED يتطلب التحقق						

96. 317 001 - CONTROL VALVE (ATM); UPPER

تحكم صمام (ATM); UPPER

Source: https://partsouq.com/ar/catalog/genuine/unit?c=Nissan&ssd=%24%2AKwF1QVB6K3I4OT8OLgtnVS05GR4AcX5zcmBPfDQyARYCDggAUlVFAwMPFBQSEwpQV3IYNjI2BxEGGiggP3N-dHZwOCIqelB3ZTJjemUFY288fWskZHsbZQBjHmNueS4iATtlKygnPCo6dHBtYiohImEkMkplamM1JGR7YS0hO2d2cXFlOz81d3RMPGQoNGV8YwVMUUECZG1iLjVjeTxHSx5wcXNzfnR1KTlgZSMgYn0dHD4AAAAAHJNaIw%3D%3D%24&vid=0&cid=6&uid=257346&q=WGY60348567

Diagram URL:

رابط المخطط: يتطلب التحقق

Reference رقم الإشارة	Part Number رقم القطعة	English Name الاسم الإنجليزي	Arabic Name الاسم العربي	Qty الكمية	Applicable Models الموديلات المطابقة	Specifications المواصفات
VERIFICATION REQUIRED يتطلب التحقق						

97. 317 002 - CONTROL VALVE (ATM); LOWER

تحكم صمام (ATM); LOWER

Source: about:blank

Diagram URL:

رابط المخطط: يتطلب التحقق

Reference رقم الإشارة	Part Number رقم القطعة	English Name الاسم الإنجليزي	Arabic Name الاسم العربي	Qty الكمية	Applicable Models الموديلات المطابقة	Specifications المواصفات
VERIFICATION REQUIRED يتطلب التحقق						

98. 319 001 - CONTROL SWITCH & SYSTEM

مفتاح التحكم والنظام

Source: https://partsouq.com/ar/catalog/genuine/unit?c=Nissan&ssd=%24%2AKwG2gpO56LH7-vzN7ciklu762t3Dsr2wsaOMv_fxwtXBzcvDkZaGwMDM19fR0MmTlLHb9fH1xNLF2evj_LC9t7Wz--HpuZO0pvGguabGoKz_vqjnp7jYpsOg3aCtuu3hwvim6Ovk_-n5t7Ouoeni4aLn8YmmqaD256e4ou7i9qS1srKm-Pz2tLeP_6fr96a_oMaPkoLBp66h7faguv-EiN2zsrCwvbe26vHjpuDjob7e3_0AAAAA3ChuUA%3D%3D%24&vid=0&cid=6&uid=257348&q=WGY60348567

Diagram URL:

رابط المخطط: يتطلب التحقق

Reference رقم الإشارة	Part Number رقم القطعة	English Name الاسم الإنجليزي	Arabic Name الاسم العربي	Qty الكمية	Applicable Models الموديلات المطابقة	Specifications المواصفات
VERIFICATION REQUIRED يتطلب التحقق						

99. 320 A01 - MANUAL TRANSMISSION, TRANSAXLE & FITTING

القير العادي وتركيباته

Source: about:blank

Diagram URL:

رابط المخطط: يتطلب التحقق

Reference رقم الإشارة	Part Number رقم القطعة	English Name الاسم الإنجليزي	Arabic Name الاسم العربي	Qty الكمية	Applicable Models الموديلات المطابقة	Specifications المواصفات
VERIFICATION REQUIRED يتطلب التحقق						

100. 321 A01 - TRANSMISSION CASE & CLUTCH RELEASE

علبة القير وفصل الكلتش

Source: https://partsouq.com/ar/catalog/genuine/unit?c=Nissan&ssd=%24%2AKwEyBhc9bDV_fnhJaUwgEmp-XllHNjk0NScIO3N1RlFFSU9HFRICRERIU1NVVE0XEDVfcXVxQFZBXW9neDQ5MzE3f2VtPRcwInUkPSJCJCh7OixjIzxcIkckWSQpPmlIRnwibG9ge219MzcqJW1mZSZjdQ0iLSRyYyM8JmpleiBANjYifHhyMDMLeyNvcyI7JEILFqZFIyolaXIkPnsADFk3NjQ0OTMybnVnImRnJTpaW3kAAAAAyFVG6w%3D%3D%24&vid=0&cid=6&uid=257350&q=WGY60348567

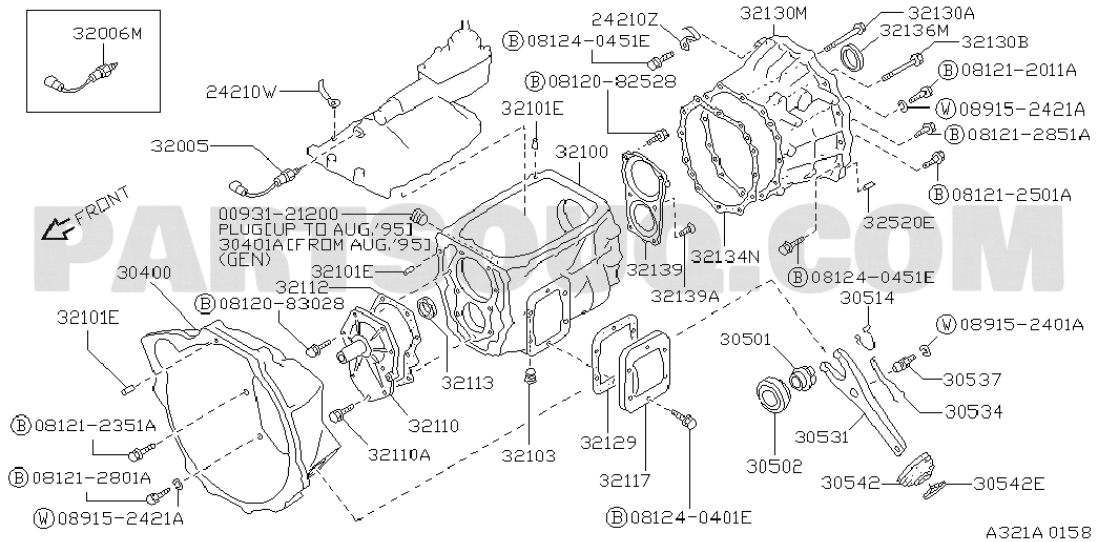

Reference رقم الإشارة	Part Number رقم القطعة	English Name الاسم الإنجليزي	Arabic Name الاسم العربي	Qty الكمية	Applicable Models الموديلات المطابقة	Specifications المواصفات
32130A	3213501J05	BOLT	مسمار	02	MT.F5	10.1991 - ...
32130M	3219132J00	CASE ASSY-OVERDRIVE GEAR	علبة مجموعة-OVERDRIVE ترس	01	MT.F5	10.1991 - ...
24210Z	24213V5000	CLIP-WIRING HARNESS	CLIP-ضفيرة HARNESS	01	MT.F5	10.1991 - ...
32136M	3213601J00	SEAL-OIL,OVERDRIVE GEAR CASE	صوفة-زيت,OVERDRIVE ترس علبة	01	MT.F5	10.1991 - ...
081240451E	081240451E		يتطلب التحقق			
32130B	3213501J07	BOLT	مسمار	01	MT.F5	10.1991 - ...
081212011A	081212011A		يتطلب التحقق			
0812082528	0812082528		يتطلب التحقق			
24210W	2421189944	CLIP	يتطلب التحقق	02	MT.F5	10.1991 - 08.1993
081212851A	081212851A		يتطلب التحقق			
32005	32005K1011	SWITCH ASSY-REVERSE LAMP	مفتاح مجموعة-REVERSE لمبة	01	MT.F5	10.1991 - 05.1994
32100	3210101J02	CASE ASSY-TRANSMISSION	علبة مجموعة-قير	01	MT.F5	10.1991 - 07.1995
081212501A	081212501A		يتطلب التحقق			
0093121200	0093121200		يتطلب التحقق			
32520E	32105C6901	PIN-DOWEL	يتطلب التحقق	02	MT.F5	10.1991 - ...
32134N	321940T200	GASKET-OVERDRIVE GEAR CASE	وجه-OVERDRIVE ترس علبة	01	MT.F5	10.1991 - ...
32139	3212101J00	RETAINER-BEARING	رمان-RETAINER	01	MT.F5	10.1991 - ...
30400	3040101J01	HOUSING ASSY-CLUTCH	مجموعة-كلتش HOUSING	01	TB42S.MT.F5	10.1991 - 12.1993
32112	3211232J00	GASKET-FRONT COVER	وجه-أمامي غطاء	01	MT.F5	10.1991 - ...

Reference رقم الإشارة	Part Number رقم القطعة	English Name الاسم الإنجليزي	Arabic Name الاسم العربي	Qty الكمية	Applicable Models الموديلات المطابقة	Specifications المواصفات
32139A	0114100021	BOLT-FIXING,RETAINER	مسمار-FIXING,RETAINER	04	MT.F5	10.1991 - ...
30514	3051401T01	SPRING-HOLDER CLUTCH RELEASE BEARING	ياي-HOLDER كلتش RELEASE رمان	01	MT.F5	10.1991 - ...
0812083028	0812083028		يتطلب التحقق			
32101E	32105C6901	PIN-DOWEL,TRANSMISSION CASE	قير علبة,PIN-DOWEL	06	MT.F5	10.1991 - ...
089152401A	089152401A		يتطلب التحقق			
30501	3050101J10	SLEEVE-CLUTCH RELEASE	كلتش-SLEEVE RELEASE	01	TB42S.MT.F5	10.1991 - 12.1993
30537	305370T000	PIN-BALL,WITHDRAWAL LEVER	يتطلب التحقق	01	MT.F5	10.1991 - ...
32113	32219Z5004	SEAL-OIL,FRONT COVER	صوفة-زيت,أمامي غطاء	01	MT.F5	10.1991 - ...
30534	3053401T01	SPRING-RETAINING,WITHDRAWAL LEVER	ياي-RETAINING,WITHDRAWAL LEVER	01	MT.F5	10.1991 - ...
32110	3211101J00	COVER ASSY-FRONT	غطاء مجموعة-أمامي	01	MT.F5	10.1991 - ...
081212351A	081212351A		يتطلب التحقق			
30531	3053101J00	LEVER-WITHDRAWAL,CLUTCH	كلتش,LEVER-WITHDRAWAL	01	MT.F5	10.1991 - ...
32129	321290T220	PACKING-PTO COVER	غطاء PACKING-PTO	01	MT.F5	10.1991 - 09.1994
32110A	3213501J03	BOLT	مسمار	05	MT.F5	10.1991 - 08.1993
32103	3210301A01	PLUG-DRAIN	يتطلب التحقق	01	MT.F5	10.1991 - ...
30502	30502V6200	BEARING-CLUTCH RELEASE	رمان-كلتش RELEASE	01	MT.F5	10.1991 - 03.1996
081212801A	081212801A		يتطلب التحقق			
32117	3211701T01	COVER-PTO	غطاء-PTO	01	MT.F5	10.1991 - 09.1994
30542	3054201J00	DUST COVER-WITHDRAWAL LEVER	DUST غطاء-WITHDRAWAL LEVER	01	MT.F5	10.1991 - ...
30542E	3054331G10	CLIP-DUST COVER,CLUTCH	غطاء,كلتش CLIP-DUST	01	MT.F5	10.1991 - ...
081240401E	081240401E		يتطلب التحقق			
089152421A	089152421A		يتطلب التحقق			

101. 322 B01 - TRANSMISSION GEAR; MAIN GEAR

تروس القير - الترس الرئيسي

Source: https://partsouq.com/ar/catalog/genuine/unit?c=Nissan&ssd=%24%2AKwH2wtP5qPG7uryNrYjk1q66mp2D8v3w8ePM_7exgpWBjYuD0dbGgICMl5eRkInT1PGbtbG1hJKFmaujvPD99_Xzu6Gp-dP05rHg-eaG4Oy__uin5_iY5oPgneDt-q2hgrjmqKukv6m59_Pu4amioeKnscnm6eC2p-f44q6hveSH8vLmuLy29PfPv-ert-b_4IbP0sKB5-7hrbbq-r_EyJ3z8vDw_ff2qrGj5qCj4f6en70AAAAAA0LFOA%3D%3D%24&vid=0&cid=6&uid=257353&q=WGY60348567

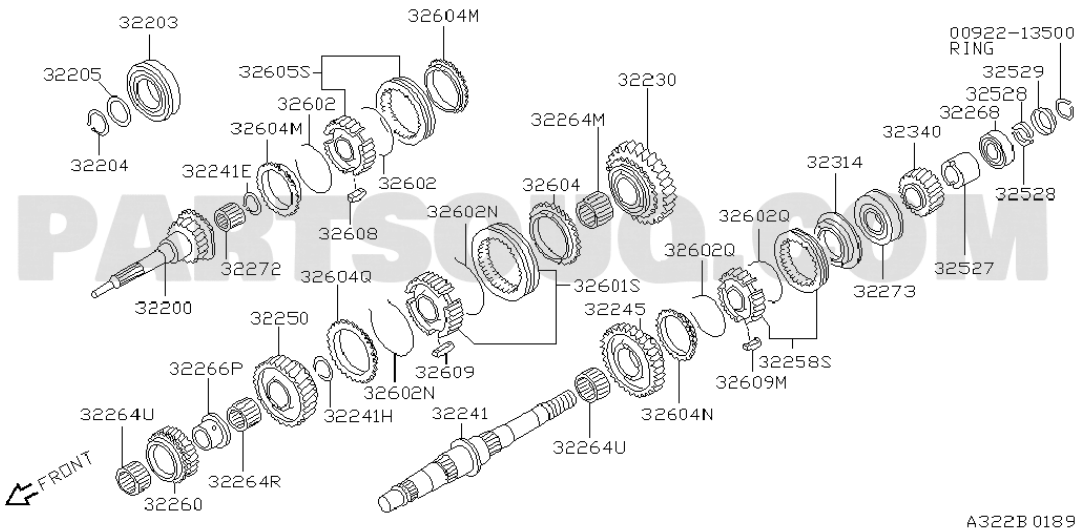

Reference رقم الإشارة	Part Number رقم القطعة	English Name الاسم الإنجليزي	Arabic Name الاسم العربي	Qty الكمية	Applicable Models الموديلات المطابقة	Specifications المواصفات
32203	3220301T00	BEARING-MAIN DRIVE	رمان-MAIN DRIVE	01	MT.F5	08.1987 - ...
0092213500	0092213500		يتطلب التحقق			
32529	3252902T00	HOLDER-THRUST WASHER	وردة HOLDER-THRUST	01	MT.F5	08.1987 - ...
32605S	326050T250	HUB & COUPLING SET-3RD & 4TH	يتطلب التحقق	01	(K+HK+W+HW+HV).MT.F5	10.1991 - 08.1993
32605S	3260501J50	HUB & COUPLING SET-3RD & 4TH	يتطلب التحقق	01	MT.F5	08.1987 - 10.1991
32205	3220501T00	SPACER-BEARING,MAIN DRIVE GEAR	ترس SPACER-رمان,MAIN DRIVE	01	MT.F5	08.1987 - 08.1993
32230	3223101J01	GEAR ASSY-1ST,MAIN SHAFT	ترس مجموعة-1ST,MAIN عمود	01	MT.F5	10.1987 - 10.1991
32528	3252802T06	WASHER-THRUST,C RING	وردة-THRUST,C حلقة	02	MT.F5	SELECT T=5.50 | 08.1987 - ...
32528	3252802T00	WASHER-THRUST,C RING	وردة-THRUST,C حلقة	02	MT.F5	SELECT T=5.02 | 08.1987 - ...
32528	3252802T01	WASHER-THRUST,C RING	وردة-THRUST,C حلقة	02	MT.F5	SELECT T=5.10 | 08.1987 - ...
32528	3252802T02	WASHER-THRUST,C RING	وردة-THRUST,C حلقة	02	MT.F5	SELECT T=5.18 | 08.1987 - ...
32528	3252802T03	WASHER-THRUST,C RING	وردة-THRUST,C حلقة	02	MT.F5	SELECT T=5.26 | 08.1987 - ...
32528	3252802T04	WASHER-THRUST,C RING	وردة-THRUST,C حلقة	02	MT.F5	SELECT T=5.34 | 08.1987 - ...
32528	3252802T05	WASHER-THRUST,C RING	وردة-THRUST,C حلقة	02	MT.F5	SELECT T=5.42 | 08.1987 - ...
32528	3252802T08	WASHER-THRUST,C RING	وردة-THRUST,C حلقة	02	MT.F5	SELECT T=5.66 | 08.1987 - ...
32528	3252802T07	WASHER-THRUST,C RING	وردة-THRUST,C حلقة	02	MT.F5	SELECT T=5.58 | 08.1987 - ...
32528	3252802T09	WASHER-THRUST,C RING	وردة-THRUST,C حلقة	02	MT.F5	SELECT T=5.74 | 08.1987 - ...
32602	3260301J01	SPRING-SHIFTING INSERT	ياي-SHIFTING INSERT	02	MT.F5	3RD&4TH | 08.1987 - 10.1991
32602	326030T200	SPRING-SHIFTING INSERT	ياي-SHIFTING INSERT	02	MT.F5	3RD & 4TH | 10.1991 - 08.1993

Reference رقم الإشارة	Part Number رقم القطعة	English Name الاسم الإنجليزي	Arabic Name الاسم العربي	Qty الكمية	Applicable Models الموديلات المطابقة	Specifications المواصفات
32268	3751086160	BEARING	رمان	01	MT.F5	08.1987 - ...
32264M	3226201T00	BEARING-NEEDLE,MAIN SHAFT	رمان-NEEDLE,MAIN عمود	01	MT.F5	1ST | 08.1987 - ...
32604M	3260701J00	RING-BAULK	حلقة-BAULK	01	(K+HK+W+HW+HV).MT.F5	4TH | 10.1991 - 08.1993
32604M	3260701T01	RING-BAULK	حلقة-BAULK	02	MT.F5	3RD&4TH | 08.1987 - 10.1991
32604M	3260701T02	RING-BAULK	حلقة-BAULK	02	MT.F5	3RD&4TH | 08.1987 - 10.1991
32604M	326200T210	RING-BAULK	حلقة-BAULK	01	(K+HK+W+HW+HV).MT.F5	3RD | 10.1991 - 08.1993
32340	3234101J01	GEAR ASSY-OVERDRIVE	ترس مجموعة-OVERDRIVE	01	MT.F5	08.1987 - 10.1991
32314	3231332J00	STOPPER-5TH GEAR	مصد-5TH ترس	01	MT.F5	10.1991 - 08.1993
32314	3231301J01	STOPPER-5TH GEAR	مصد-5TH ترس	01	MT.F5	SELECT NO COLOR | 09.1989 - 10.1991
32314	3231301J00	STOPPER-5TH GEAR	مصد-5TH ترس	01	MT.F5	SELECT WHITE | 09.1989 - 10.1991
32314	3231301J02	STOPPER-5TH GEAR	مصد-5TH ترس	01	MT.F5	SELECT GREEN | 09.1989 - 10.1991
32204	3220401T01	RING-SNAP	حلقة-SNAP	01	MT.F5	SELECT T=1.85 | 08.1987 - 03.1996
32204	3220401T04	RING-SNAP	حلقة-SNAP	01	MT.F5	SELECT T=2.15 | 08.1987 - 03.1996
32204	3220401T03	RING-SNAP	حلقة-SNAP	01	MT.F5	SELECT T=2.05 | 08.1987 - 03.1996
32204	3220401T02	RING-SNAP	حلقة-SNAP	01	MT.F5	SELECT T=1.95 | 08.1987 - 03.1996
32204	3220401T00	RING-SNAP	حلقة-SNAP	01	MT.F5	SELECT T=1.75 | 08.1987 - 03.1996
32241E	3234801T11	RING-SNAP	حلقة-SNAP	01	MT.F5	SELECT T=2.00 | 08.1987 - 12.1993
32241E	3234801T10	RING-SNAP	حلقة-SNAP	01	MT.F5	SELECT T=1.95 | 08.1987 - 12.1993
32241E	3234801T13	RING-SNAP	حلقة-SNAP	01	MT.F5	SELECT T=2.10 | 08.1987 - 12.1993
32241E	3234801T14	RING-SNAP	حلقة-SNAP	01	MT.F5	SELECT T=2.15 | 08.1987 - 12.1993
32241E	3234801T12	RING-SNAP	حلقة-SNAP	01	MT.F5	SELECT T=2.05 | 08.1987 - 12.1993
32241E	3234801T15	RING-SNAP	حلقة-SNAP	01	MT.F5	SELECT T=2.20 | 08.1987 - 12.1993
32604	3260401T03	RING-BAULK	حلقة-BAULK	01	MT.F5	1ST | 09.1988 - ...
32608	3260901T00	INSERT-SHIFTING	يتطلب التحقق	03	MT.F5	3RD&4TH | 08.1987 - 10.1991
32608	326090T200	INSERT-SHIFTING	يتطلب التحقق	03	(K+HK+W+HW+HV).MT.F5	3RD & 4TH | 10.1991 - 08.1993
32602Q	3260301J00	SPRING-SHIFTING INSERT	ياي-SHIFTING INSERT	02	MT.F5	REV | 08.1987 - ...
32527	3252701J00	SPACER-MAIN SHAFT	عمود SPACER-MAIN	01	MT.F5	08.1987 - ...
32272	32271Z5004	BEARING-PILOT,MAIN	رمان-PILOT,MAIN	01	MT.F5	08.1987 - ...
32604Q	3260401T04	RING-BAULK	حلقة-BAULK	01	MT.F5	2ND | 09.1988 - 10.1991
32604Q	326200T200	RING-BAULK	حلقة-BAULK	01	(K+HK+W+HW+HV).MT.F5	2ND | 10.1991 - 08.1993
32601S	3260101J50	HUB & COUPLING SET-1ST & 2ND	يتطلب التحقق	01	MT.F5	08.1987 - 10.1991
32273	3222301T00	BEARING-MAIN SHAFT	رمان-MAIN عمود	01	MT.F5	08.1987 - ...
32200	3220101J01	GEAR ASSY-MAIN DRIVE	ترس مجموعة-MAIN DRIVE	01	MT.F5	08.1987 - 10.1991
32245	3224501J02	GEAR-REVERSE,MAIN SHAFT	ترس-REVERSE,MAIN عمود	01	MT.F5	08.1987 - 10.1991
32250	3225132J00	GEAR ASSY-2ND,MAIN SHAFT	ترس مجموعة-2ND,MAIN عمود	01	(K+HK+W+HW+HV).MT.F5	10.1991 - 08.1993
32250	3225101J03	GEAR ASSY-2ND,MAIN SHAFT	ترس مجموعة-2ND,MAIN عمود	01	MT.F5	10.1987 - 10.1991
32258S	3225801J51	HUB & COUPLING SET-REVERSE	يتطلب التحقق	01	MT.F5	08.1987 - 10.1991
32258S	3225801J50	HUB & COUPLING SET-REVERSE	يتطلب التحقق	01	MT.F5	08.1987 - 10.1991
32266P	3226601T00	BUSH-3RD GEAR	جلدة-3RD ترس	01	MT.F5	08.1987 - 10.1991
32266P	322660T200	BUSH-3RD GEAR	جلدة-3RD ترس	01	MT.F5	10.1991 - ...
32609	3260801T01	INSERT-SHIFTING	يتطلب التحقق	03	MT.F5	1ST & 2ND | 10.1991 - ...
32609M	3263201J00	INSERT-SHIFTING	يتطلب التحقق	03	MT.F5	REV | 08.1987 - 07.1995

Reference رقم الإشارة	Part Number رقم القطعة	English Name الاسم الإنجليزي	Arabic Name الاسم العربي	Qty الكمية	Applicable Models الموديلات المطابقة	Specifications المواصفات
32602N	3260232J00	SPRING-SHIFTING INSERT	ياي-SHIFTING INSERT	02	MT.F5	1ST & 2ND | 10.1991 - 08.1993
32602N	3260201T01	SPRING-SHIFTING INSERT	ياي-SHIFTING INSERT	02	MT.F5	1ST&2ND | 08.1987 - 10.1991
32241	3224101J00	SHAFT-MAIN	عمود-MAIN	01	MT.F5	08.1987 - 10.1991
32241	3224101J01	SHAFT-MAIN	عمود-MAIN	01	MT.F5	10.1991 - 05.1994
32264U	3226401T00	BEARING-NEEDLE,MAIN SHAFT	رمان-NEEDLE,MAIN عمود	02	MT.F5	3RD & REV | 10.1991 - ...
32604N	3263101J01	RING-BAULK	حلقة-BAULK	01	MT.F5	REV | 08.1987 - ...
32241H	3234801T01	RING-SNAP	حلقة-SNAP	01	MT.F5	SELECT T=2.15 | 08.1987 - 12.1993
32241H	3234801T00	RING-SNAP	حلقة-SNAP	01	MT.F5	SELECT T=2.05 | 08.1987 - 12.1993
32264R	3226301T01	BEARING-NEEDLE,MAIN SHAFT	رمان-NEEDLE,MAIN عمود	01	MT.F5	2ND | 08.1987 - ...
32260	3226101J01	GEAR ASSY-3RD,MAIN SHAFT	ترس مجموعة-3RD,MAIN عمود	01	MT.F5	08.1987 - 10.1991
32260	3226132J00	GEAR ASSY-3RD,MAIN SHAFT	ترس مجموعة-3RD,MAIN عمود	01	(K+HK+W+HW+HV).MT.F5	10.1991 - 08.1993

102. 328 B01 - TRANSMISSION SHIFT CONTROL

تحكم تعشيق القير

Source: https://partsouq.com/ar/catalog/genuine/unit?c=Nissan&ssd=%24%2AKwEGMiMJWAFLSkx9XXgUJI5Kam1zAg0AARM8D0dBcmVxfXtzISY2cHB8Z2dhYHkjJAFrRUFFdGJ1aVtTTAANBwUDS1FZCSMEFkEQCRZ2EBxPDhhXFwhoFnMQbRAdCI1RckgWWFtUT1IJBwMeEVISURJXQTkWGRBGVxcIEI5RRxR3AgIWSExGBAc_TxdbRxYPEHY_IjJxFx4RXUYQCk80OG0DAgAADQcGWkFTFIBTEQ5ub00AAAAAf6gbZg%3D%3D%24&vid=0&cid=6&uid=257355&q=WGY60348567

Diagram URL:

رابط المخطط: يتطلب التحقق

Reference رقم الإشارة	Part Number رقم القطعة	English Name الاسم الإنجليزي	Arabic Name الاسم العربي	Qty الكمية	Applicable Models الموديلات المطابقة	Specifications المواصفات
VERIFICATION REQUIRED يتطلب التحقق						

103. 329 001 - GASKET & SEAL KIT (MANUAL); FS5R50A

وجه & صوفة طقم (عادي); FS5R50A

Source: https://partsouq.com/ar/catalog/genuine/unit?c=Nissan&ssd=%24%2AKwHD9-bMncSOj4m4mL3R45uPr6i2x8jFxNb5yoKEt6C0uL625OPztbW5oqKkpbzm4cSugISAsaewrJ6WicXIwsDGjpSczObB04TVzNOz1dmKy92S0s2t07bVqNXYz5iUt43TnZ6RipyMwsbb1JyXlNeShPzT3NWDktLN15uUg9HAx8fTjYmDwcL6itKeqtPK1bP65_e00tvUmIPVz4rx_ajGx8XFyMLDn4SW05WW1MurqogAAAAAUMwT7Q%3D%3D%24&vid=0&cid=6&uid=257356&q=WGY60348567

PARTS CODE 32010K GASKET & SEAL KIT-TRANSMISSION

(PARTS NAME)	(PART NO.)	(Q'TY)	(SEE SEC.NO.)
SEAL-OIL, FRONT COVER	32219-Z5004	01	321
GASKET-FRONT COVER	32112-01J00	01	321
PACKING-PTO COVER	32129-01T00	01	321
GASKET-OD GEAR CASE	32194-01T00	01	321
SEAL-OIL, OVERDRIVE GEAR CASE	32136-01J00	01	321
SEAL-OIL, SHIFT COVER	32858-01J00	01	328
GASKET-TOP COVER	32516-01J00	01	328
GASKET-HOUSING COVER	32129-01T01	01	328
GASKET-SHIFT HOUSING	32162-01T00	01	328
SEAL-OIL, TRANSFER COVER	33111-01J00	01	331
SEAL-OIL, SHIFT SHAFT	33185-C6200	01	331
SEAL-OIL, TRANSFER CASE	33216-01J00	01	331
SEAL-OIL, TRANSFER CASE	33142-01J01	01	331

A329* 0006

Reference رقم الإشارة	Part Number رقم القطعة	English Name الاسم الإنجليزي	Arabic Name الاسم العربي	Qty الكمية	Applicable Models الموديلات المطابقة	Specifications المواصفات
VERIFICATION REQUIRED يتطلب التحقق						

104. 330 001 - TRANSFER ASSEMBLY & FITTING

مجموعة الدبل وتركيباتها

Source: https://partsouq.com/ar/catalog/genuine/unit?c=Nissan&ssd=%24%2AKwHY7P3Xht-VlJKjg6bK-ICUtLOt3NPe383i0ZmfrLuvo6Wt__jorq6iubm_vqf9-t-1m5-bqryrt4WNkt7T2dvdlY-H1_3ayJ_O18iozsKR0MaJyda2yK3Os87D1IOPrJbIhoWKkYeX2d3Az4eMj8yJn-flx86YicnWzICOkcrb3NzIlpKY2tnhkcmFmcjRzqjh_OyvycDPg5jO1JHq5rPd3N7e09nYhJ-NyI6Nz9CwsZMAAAAA076h4Q%3D%3D%24&vid=0&cid=6&uid=257357&q=WGY60348567

Diagram URL:

رابط المخطط: يتطلب التحقق

Reference رقم الإشارة	Part Number رقم القطعة	English Name الاسم الإنجليزي	Arabic Name الاسم العربي	Qty الكمية	Applicable Models الموديلات المطابقة	Specifications المواصفات
VERIFICATION REQUIRED يتطلب التحقق						

105. 331 001 - TRANSFER CASE

علبة الدبل

Source: https://partsouq.com/ar/catalog/genuine/unit?c=Nissan&ssd=%24%2AKwFcaHITAIsREBYnByJOfAQQMDcpWFdaW0lmVR0bKD8rJyEpe3xsKiomPT07OiN5flsxHxsfLjgvMwEJFlpXXV9ZEQsDU3leTBtKU0wsSkYVVEINTVIyTClKN0pHUAcLKBJMAgEOFQMTXVlESwMIC0gNG2NMQ0ocDU1SSAQKFE5fWFhMEhYcXl1IFU0BHUxVSixleGqrTURLBxxKUBVuYjdZWFpaV11cABsJTAoJS1Q0NRcAAAAAWCC7OQ%3D%3D%24&vid=0&cid=6&uid=257358&q=WGY60348567

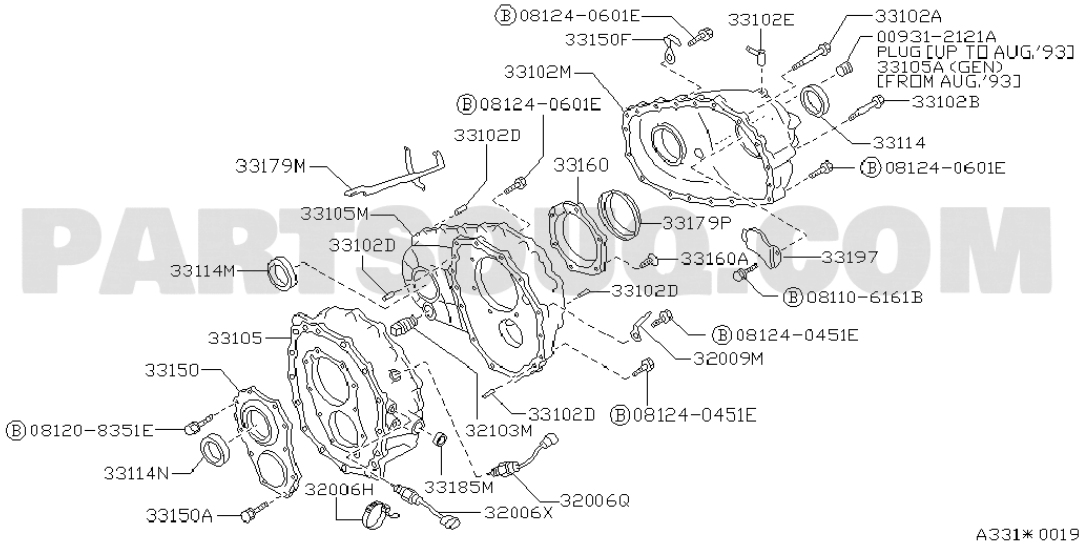

Reference رقم الإشارة	Part Number رقم القطعة	English Name الاسم الإنجليزي	Arabic Name الاسم العربي	Qty الكمية	Applicable Models الموديلات المطابقة	Specifications المواصفات
33102A	3310933G02	BOLT	مسمار	05	TB42S +TD42	08.1987 - 12.1993
33102E	3832241G00	BREATHER-TRANSFER	BREATHER-دبل	01	TB42S +TD42	08.1987 - 10.1991
009312121A	009312121A		يتطلب التحقق			
33150F	24213V5000	CLIP	يتطلب التحقق	02	TB42S +TD42	08.1987 - 10.1991
33102M	3310301J00	CASE-TRANSFER,REAR	علبة-دبل,خلفي	01	TB42S +TD42	08.1987 - 12.1993
33102B	3310901J00	BOLT	مسمار	01	TB42S +TD42	08.1987 - 12.1993
081240601E	081240601E		يتطلب التحقق			
33114	3314201J01	SEAL-OIL,TRANSFER CASE	صوفة-زيت,دبل علبة	01	TB42S +TD42	08.1987 - 12.1993
33160	3316001J00	RETAINER-BEARING,TRANSFER	RETAINER-رمان,دبل	01	TB42S +TD42	08.1987 - 12.1993
33179M	3314901J00	GUTTER-OIL	GUTTER-زيت	01	TB42S +TD42	08.1987 - 12.1993
33105M	3310522T00	CASE-TRANSFER,CENTER	CENTER,علبة-دبل	01	TB42S +TD42	05.1988 - 10.1991
33179P	3314633G00	CATCHER-OIL	CATCHER-زيت	01	TB42S +TD42	08.1987 - 12.1993
33102D	32105C6901	PIN-DOWEL	يتطلب التحقق	04	TB42S +TD42	08.1987 - 12.1993
33197	3310833G00	BAFFLE PLATE	يتطلب التحقق	01	TB42S +TD42	08.1987 - 12.1993
33160A	3315933G00	SCREW-BEARING RETAINER	SCREW-رمان RETAINER	06	TB42S +TD42	08.1987 - 12.1993
33114M	3321601J00	SEAL-OIL,TRANSFER CASE	صوفة-زيت,دبل علبة	01	TB42S +TD42	08.1987 - 08.1993
081106161B	081106161B		يتطلب التحقق			
33105	3310701J01	CASE-TRANSFER,FRONT	علبة-دبل,أمامي	01	TB42S.MT.F5 +TD42	10.1991 - 12.1993
32009M	3200901J01	BRACKET-SWITCH CONNECTOR	حامل-مفتاح CONNECTOR	01	TB42S.MT.F5 +TD42	10.1991 - 12.1993

Reference رقم الإشارة	Part Number رقم القطعة	English Name الاسم الإنجليزي	Arabic Name الاسم العربي	Qty الكمية	Applicable Models الموديلات المطابقة	Specifications المواصفات
33150	3311701J00	COVER-CASE,TRANSFER	غطاء-علبة,دبل	01	TB42S	08.1987 - 10.1991
081240451E	081240451E		يتطلب التحقق			
081208351E	081208351E		يتطلب التحقق			
32103M	3210301J00	PLUG-DRAIN	يتطلب التحقق	01	TB42S +TD42	08.1987 - 12.1993
33114N	3311101J00	SEAL-OIL,TRANSFER COVER	صوفة-زيت,دبل غطاء	01	TB42S	08.1987 - 10.1991
33185M	33185C6200	SEAL-OIL,SHIFT SHAFT	صوفة-زيت,SHIFT عمود	01	TB42S +TD42	08.1987 - 12.1993
32006Q	3200532J00	SWITCH ASSY-4WD	مفتاح مجموعة-4WD	01	TB42S +TD42	10.1991 - 12.1993
33150A	3320133G00	BOLT-TRANSFER CASE COVER	مسمار-دبل علبة غطاء	05	TB42S +TD42	08.1987 - 12.1993

106. 332 001 - TRANSFER GEAR

تروس الدبل

Source: https://partsouq.com/ar/catalog/genuine/unit?c=Nissan&ssd=%24%2AKwFzR1Z8LXQ-PzkIKA1hUys_HxgGd3h1dGZJejI0BxAECA4GVFNDBQUJEhIUFQxWUXQeMDQwARcAHC4mOXV4cnB2PiQsfFZxYzRlfGMDZWk6e20iYn0dYwZlGGVofygkBz1jLS4hOiw8cnZrZCwnJGciNExjbGUzImJ9ZyslOGFwd3djPTkzcXJKOmIuMmN6ZQNKV0cEYmtkKDNlfzpBTRh2d3V1eHJzLzQmYyUmZHsbGjqAAAAAa1E_OQ%3D%3D%24&vid=0&cid=6&uid=257359&q=WGY60348567

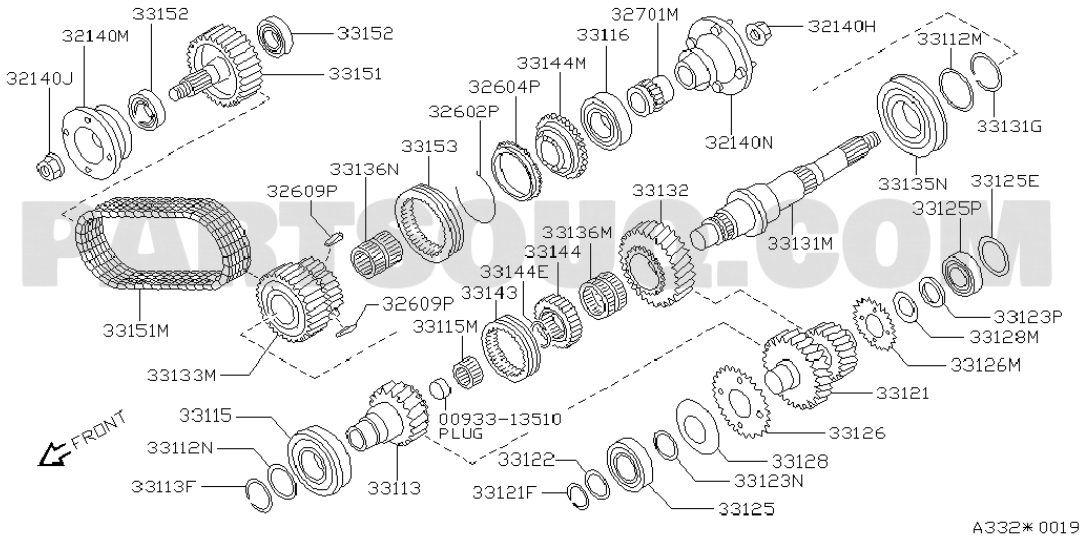

Reference رقم الإشارة	Part Number رقم القطعة	English Name الاسم الإنجليزي	Arabic Name الاسم العربي	Qty الكمية	Applicable Models الموديلات المطابقة	Specifications المواصفات
32701M	3270101J01	GEAR-DRIVE,SPEEDOMETER	ترس-DRIVE,SPEEDOMETER	01	TB42S +TD42	08.1987 - 12.1993
33152	3227336900	BEARING-DRIVE SHAFT	رمان-DRIVE عمود	02	TB42S +TD42	08.1987 - 12.1993
32140H	33143C6200	NUT	صامولة	01	TB42S +TD42	08.1987 - 12.1993
33116	3313933G01	BEARING-MAIN,TRANSFER REAR	رمان-MAIN,دبل خلفي	01	TB42S +TD42	08.1987 - 12.1993
32140M	3321001J02	FLANGE ASSY-COMPANION	FLANGE مجموعة-COMPANION	01	TB42S +TD42	08.1987 - 08.1993
33112M	3314733G00	SPACER-MAIN SHAFT	SPACER-MAIN عمود	01	TB42S +TD42	08.1987 - 12.1993
33144M	3314401J00	GEAR-CLUTCH,FRONT DRIVE	ترس-كلتش,أمامي DRIVE	01	TB42S +TD42	08.1987 - 12.1993
33151	3315101J01	SHAFT-DRIVE,FRONT	عمود-DRIVE,أمامي	01	TB42S +TD42	08.1987 - 12.1993
32140J	3821631G00	NUT	صامولة	01	TB42S +TD42	08.1987 - 12.1993
32604P	3260401J00	RING-BAULK,4WD	حلقة-BAULK,4WD	01	TB42S +TD42	08.1987 - 12.1993
32602P	3260301G10	SPRING-SHIFTING INSERT,4WD	ياي-SHIFTING INSERT,4WD	01	TB42S +TD42	08.1987 - 12.1993
33131G	3313833G13	RING-SNAP,MAIN SHAFT	حلقة-SNAP,MAIN عمود	01	TB42S +TD42	SELECT T=3.40 | 08.1987 - 12.1993
33131G	3313833G12	RING-SNAP,MAIN SHAFT	حلقة-SNAP,MAIN عمود	01	TB42S +TD42	SELECT T=3.30 | 08.1987 - 12.1993
33131G	3313833G11	RING-SNAP,MAIN SHAFT	حلقة-SNAP,MAIN عمود	01	TB42S +TD42	SELECT T=3.20 | 08.1987 - 12.1993
33131G	3313833G10	RING-SNAP,MAIN SHAFT	حلقة-SNAP,MAIN عمود	01	TB42S +TD42	SELECT T=3.10 | 08.1987 - 12.1993
32140N	3322001J00	FLANGE ASSY-COMPANION	FLANGE مجموعة-COMPANION	01	TB42S +TD42	08.1987 - 12.1993
33153	3315301J00	SLEEVE-COUPLING	يتطلب التحقق	01	TB42S +TD42	FOR 2WD&4WD | 08.1987 - 08.1993
33136N	3313633G00	BEARING-NEEDLE	رمان-NEEDLE	01	TB42S +TD42	08.1987 - 12.1993
33125E	3311233G00	SHIM-BEARING,COUNTER GEAR	ترس-SHIM,رمان,COUNTER	01	TB42S +TD42	SELECT T=0.50 | 08.1987 - 12.1993

Reference رقم الإشارة	Part Number رقم القطعة	English Name الاسم الإنجليزي	Arabic Name الاسم العربي	Qty الكمية	Applicable Models الموديلات المطابقة	Specifications المواصفات
33125E	33112C6903	SHIM-BEARING,COUNTER GEAR	ترس COUNTER,رمان-SHIM	01	TB42S +TD42	SELECT T=0.40 | 08.1987 - 12.1993
33125E	33112C6902	SHIM-BEARING,COUNTER GEAR	ترس COUNTER,رمان-SHIM	01	TB42S +TD42	SELECT T=0.30 | 08.1987 - 12.1993
33125E	33112C6901	SHIM-BEARING,COUNTER GEAR	ترس COUNTER,رمان-SHIM	01	TB42S +TD42	SELECT T=0.20 | 08.1987 - 12.1993
33125E	33112C6900	SHIM-BEARING,COUNTER GEAR	ترس COUNTER,رمان-SHIM	01	TB42S +TD42	SELECT T=0.10 | 08.1987 - 12.1993
33125E	3311233G01	SHIM-BEARING,COUNTER GEAR	ترس COUNTER,رمان-SHIM	01	TB42S +TD42	SELECT T=0.60 | 08.1987 - 12.1993
33135N	3220353000	BEARING-MAIN SHAFT,TRANSFER	رمان-MAIN عمود,دبل	01	TB42S +TD42	08.1987 - 12.1993
33132	3313201J00	GEAR-LOW,TRANSFER	ترس-LOW,دبل	01	TB42S +TD42	08.1987 - 12.1993
32609P	3260901J02	INSERT-SHIFTING,4WD	يتطلب التحقق	03	TB42S +TD42	08.1987 - 12.1993
33125P	3312501J00	BEARING-COUNTER GEAR	رمان-COUNTER ترس	01	TB42S +TD42	FOR REAR | 08.1987 - 12.1993
33136M	3313733G00	BEARING-NEEDLE	رمان-NEEDLE	01	TB42S +TD42	08.1987 - 12.1993
33131M	3313101J00	SHAFT-MAIN,TRANSFER	عمود-MAIN,دبل	01	TB42S +TD42	08.1987 - 12.1993
33144	3312901J00	HUB-COUPLING SLEEVE	يتطلب التحقق	01	TB42S +TD42	08.1987 - 12.1993
33144E	3313833G00	RING-SNAP	حلقة-SNAP	01	TB42S +TD42	08.1987 - 12.1993
33143	3313033G00	SLEEVE-COUPLING	يتطلب التحقق	01	TB42S +TD42	FOR LOW&HIGH | 08.1987 - 08.1993
33123P	3312301J01	SPACER-DISH PLATE	يتطلب التحقق	01	TB42S +TD42	08.1987 - 10.1991
33115M	3311933G00	BEARING-PILOT,TRANSFER	رمان-PILOT,دبل	01	TB42S +TD42	08.1987 - 12.1993
33151M	3315201J00	CHAIN-FRONT DRIVE,TRANSFER	جنزير-أمامي DRIVE,دبل	01	TB42S +TD42	08.1987 - 12.1993
33128M	3312833G07	PLATE-DISH,SUB GEAR REAR	ترس خلفي PLATE-DISH,SUB	01	TB42S +TD42	08.1987 - 10.1991
33126M	3312733G01	GEAR-SUB,COUNTER GEAR REAR	ترس-SUB,COUNTER ترس خلفي	01	TB42S +TD42	08.1987 - 10.1991
33133M	3313301J01	SPROCKET-FRONT DRIVE	SPROCKET-أمامي DRIVE	01	TB42S +TD42	08.1987 - 12.1993
33121	3312401J00	GEAR-COUNTER,TRANSFER	ترس-COUNTER,دبل	01	TB42S +TD42	08.1987 - 12.1991
33115	3311633G00	BEARING-MAIN,TRANSFER FRONT	رمان-MAIN,دبل أمامي	01	TB42S +TD42	08.1987 - 12.1993
0093313510	0093313510		يتطلب التحقق			
33126	3312601J01	GEAR-SUB,COUNTER GEAR FRONT	ترس-SUB,COUNTER ترس أمامي	01	TB42S +TD42	08.1987 - 10.1991
33112N	3311533G00	SPACER-MAIN GEAR	ترس SPACER-MAIN	01	TB42S +TD42	08.1987 - 12.1993
33122	3314833G00	SPACER-COUNTER SHAFT	عمود SPACER-COUNTER	01	TB42S +TD42	08.1987 - 01.1992
33128	3312801J01	PLATE-DISH,SUB GEAR FRONT	ترس أمامي PLATE-DISH,SUB	01	TB42S +TD42	08.1987 - 12.1993
33123N	3312301J02	SPACER-DISH PLATE	يتطلب التحقق	01	TB42S +TD42	08.1987 - 10.1991
33113F	3311433G02	RING-SNAP,MAIN GEAR	ترس حلقة-SNAP,MAIN	01	TB42S +TD42	SELECT T=2.80 | 08.1987 - 12.1993
33113F	3311433G01	RING-SNAP,MAIN GEAR	ترس حلقة-SNAP,MAIN	01	TB42S +TD42	SELECT T=2.70 | 08.1987 - 12.1993
33113F	3311433G00	RING-SNAP,MAIN GEAR	ترس حلقة-SNAP,MAIN	01	TB42S +TD42	SELECT T=2.60 | 08.1987 - 12.1993
33113F	3311433G03	RING-SNAP,MAIN GEAR	ترس حلقة-SNAP,MAIN	01	TB42S +TD42	SELECT T=2.90 | 08.1987 - 12.1993
33113	3311301J00	GEAR-MAIN,TRANSFER	ترس-MAIN,دبل	01	TB42S +TD42	08.1987 - 12.1993
33121F	3313833G20	RING-SNAP,COUNTER GEAR	ترس حلقة-SNAP,COUNTER	01	TB42S +TD42	SELECT T=1.80 | 08.1987 - 01.1992
33121F	3313833G21	RING-SNAP,COUNTER GEAR	ترس حلقة-SNAP,COUNTER	01	TB42S +TD42	SELECT T=1.90 | 08.1987 - 01.1992
33121F	3313833G22	RING-SNAP,COUNTER GEAR	ترس حلقة-SNAP,COUNTER	01	TB42S +TD42	SELECT T=2.00 | 08.1987 - 01.1992
33121F	3313833G23	RING-SNAP,COUNTER GEAR	ترس حلقة-SNAP,COUNTER	01	TB42S +TD42	SELECT T=2.10 | 08.1987 - 01.1992
33121F	3313833G24	RING-SNAP,COUNTER GEAR	ترس حلقة-SNAP,COUNTER	01	TB42S +TD42	SELECT T=2.20 | 08.1987 - 01.1992
33125	3312233G00	BEARING-COUNTER GEAR	رمان-COUNTER ترس	01	TB42S +TD42	FOR FRONT | 08.1987 - 12.1993

107. 333 001 - TRANSFER SHIFT LEVER,FORK & CONTROL

عصا تعشيق الدبل والشوكة والتحكم

Source: https://partsouq.com/ar/catalog/genuine/unit?c=Nissan&ssd=%24*KwEOOisBUAlDQkR1VXAcLIZCYmV7CgUICRs0B09Jem15dXN7KS4-eHh0b29paHErLAljTUINfGp9YVNbRAgFDw0LQ1IRASsMHkkYAR5-GBRHBhBfHwBgHnsYZRgVAlVZekAeUFNcR1FBDwsWGVFaWRpfSTEeERhOXx8AGlZYRBwNCgoeQERODA83Rx9TTx4HGH43Kjp5HxYZVU4YAkc8MGULCggIBQ8OUklbHlhbGQZmZ0UAAAAASlT2mA%3D%3D%24&vid=0&cid=6&uid=257360&q=WGY60348567&__cf_chl_rt_tk=lXfVDGgTqUY677JZ_.WZE00odJAN29SaCL25actVW2o-1782457860-1.0.1.1-.ZlNQMiM3YerPBxt83RWx2dhKIz0jtRDk491MaCE.ZE

Diagram URL:

رابط المخطط: يتطلب التحقق

Reference رقم الإشارة	Part Number رقم القطعة	English Name الاسم الإنجليزي	Arabic Name الاسم العربي	Qty الكمية	Applicable Models الموديلات المطابقة	Specifications المواصفات
VERIFICATION REQUIRED يتطلب التحقق						

108. 336 B01 - WINCH; WINCH COMPL (MACHANICAL)

يتطلب التحقق

Source: https://partsouq.com/ar/catalog/genuine/unit?c=Nissan&ssd=%24%2AKwGwhJW_7rf9_PrL686ikOj83NvFtLu2t6WKufH3xNPHy83Fl5CAxsbK0dHX1s-Vkrfd8_fzwtTD3-3l-ra7sbO1_efvv5WyoPemv6DApqr5uK7hob7eoMWm26arvOvnxP6g7u3i-e_ _sbWop-_k56Th94-gr6bw4aG-pOjm_6LBtLSg_vrwsrGJ-aHt8aC5psCJIITHoain6 CmvPmCjtu1tLa2u7Gw7PfloOblp7jY2fsAAAAAMLwBxA%3D%3D%24&vid=0&cid=6&uid=257363&q=WGY60348567

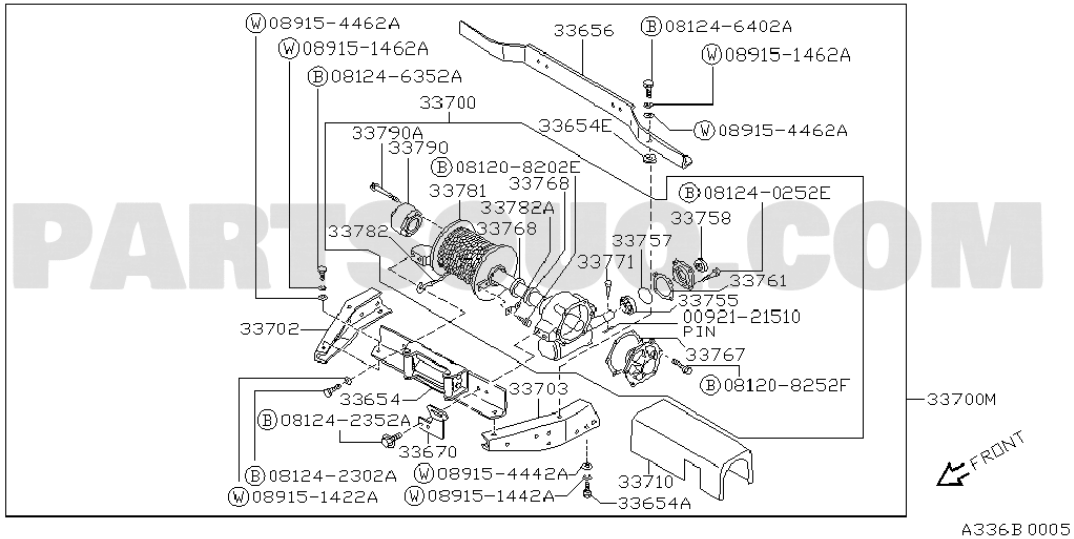

Reference رقم الإشارة	Part Number رقم القطعة	English Name الاسم الإنجليزي	Arabic Name الاسم العربي	Qty الكمية	Applicable Models الموديلات المطابقة	Specifications المواصفات
089154462A	089154462A		يتطلب التحقق			
081246402A	081246402A		يتطلب التحقق			
33656	3365601J00	MEMBER ASSY-CROSS,REAR	خلفي,CROSS-مجموعة MEMBER	01	*(K+HK+W+HW).(TB42S+TD42)	F/FR WINCH-ELEC PWR | 08.1987 - 08.1993
089151462A	089151462A		يتطلب التحقق			
081246352A	081246352A		يتطلب التحقق			
33700	3370102J00	WINCH ASSY-FRONT	مجموعة-أمامي WINCH	01	*(K+HK+W+HW).(TB42S+TD42)	F/FR WINCH-ELEC PWR | 08.1987 - 10.1991
33700	3370132J00	WINCH ASSY-FRONT	مجموعة-أمامي WINCH	01	*(K+HK+W+HW).(TB42S+TD42)	F/FR WINCH-ELEC PWR | 10.1991 - 08.1993
33654E	62091C6163	SPACER-CROSS MEMBER	يتطلب التحقق	02	*(K+HK+W+HW).(TB42S+TD42)	F/FR WINCH-ELEC PWR | 08.1987 - 08.1993
081208202E	081208202E		يتطلب التحقق			
081240252E	081240252E		يتطلب التحقق			
33782	3378202J00	WIRE-WINCH	سلك-WINCH	01	*(K+HK+W+HW).(TB42S+TD42)	F/FR WINCH-ELEC PWR | 08.1987 - 08.1993
0092121510	0092121510		يتطلب التحقق			
33702	3365001J00	BRACKET-LOWER,WINCH RH	حامل-LOWER,WINCH RH	01	*(K+HK+W+HW).(TB42S+TD42)	F/FR WINCH-ELEC PWR | 08.1987 - 08.1993
081208252F	081208252F		يتطلب التحقق			
33703	3365101J00	BRACKET-LOWER,WINCH LH	حامل-LOWER,WINCH LH	01	*(K+HK+W+HW).(TB42S+TD42)	F/FR WINCH-ELEC PWR | 08.1987 - 08.1993
33654	3365501J01	MEMBER ASSY-CROSS,FRONT	أمامي,CROSS-مجموعة MEMBER	01	*(K+HK+W+HW).(TB42S+TD42)	F/FR WINCH-ELEC PWR | 01.1989 - 08.1993
33700M	3370032J00	WINCH COMPL-FRONT	أمامي-WINCH COMPL	01	*(K+HK+W+HW).(TB42S+TD42)	F/FR WINCH-ELEC PWR | 10.1991 - 08.1993
33700M	3370002J00	WINCH COMPL-FRONT	أمامي-WINCH COMPL	01	*(K+HK+W+HW).(TB42S+TD42)	F/FR WINCH-ELEC PWR | 08.1987 - 10.1991
081242352A	081242352A		يتطلب التحقق			

Reference رقم الإشارة	Part Number رقم القطعة	English Name الاسم الإنجليزي	Arabic Name الاسم العربي	Qty الكمية	Applicable Models الموديلات المطابقة	Specifications المواصفات
33670	3367001J00	BRACKET-WINCH HOOK	حامل-WINCH HOOK	01	*(K+HK+W+HW).(TB42S+TD42)	F/FR WINCH-ELEC PWR | 08.1987 - 08.1993
089154442A	089154442A		يتطلب التحقق			
081242302A	081242302A		يتطلب التحقق			
33710	3379502J00	COVER-FRONT,WINCH	غطاء-أمامي,WINCH	01	*(K+HK+W+HW).(TB42S+TD42)	F/FR WINCH-ELEC PWR | 08.1987 - 08.1993
089151442A	089151442A		يتطلب التحقق			
089151422A	089151422A		يتطلب التحقق			
33654A	3368001J00	BOLT-CROSS MEMBER	مسمار-CROSS MEMBER	02	*(K+HK+W+HW).(TB42S+TD42)	F/FR WINCH-ELEC PWR | 08.1987 - 08.1993

109. 349 001 - AUTO TRANSMISSION CONTROL DEVICE

جهاز التحكم بالقير الأوتوماتيك

Source: https://partsouq.com/ar/catalog/genuine/unit?c=Nissan&ssd=%24%2AKwGumouh8Knj4uTV9dC8jvbiwsXbqqWoqbuUp-_p2s3Z1dPbiY6e2NjUz8_JyNGLjKnD7ent3MrdwfP75Kilr62r4_nxoYusvum4ob7euLTnprD_v6DAvtu4xbi1ovX52uC-8PP85_Hhr6u2ufH6-br_6ZG-sbju_7-guvb_7rytqqq-4OTurK-X57_z776nuN6XiprZv7a59e64oueckMWrqqiopa-u8un7vvj7uabGx-UAAAAAchJk9g%3D%3D%24&vid=0&cid=6&uid=257364&q=WGY60348567

Diagram URL:

رابط المخطط: يتطلب التحقق

Reference رقم الإشارة	Part Number رقم القطعة	English Name الاسم الإنجليزي	Arabic Name الاسم العربي	Qty الكمية	Applicable Models الموديلات المطابقة	Specifications المواصفات
VERIFICATION REQUIRED يتطلب التحقق						

110. 380 A01 - REAR FINAL DRIVE; 4 PINION (HG)(H233B 4PI)

خلفي (FINAL DRIVE; 4 PINION (HG)(H233B 4PI

Source: https://partsouq.com/ar/catalog/genuine/unit?c=Nissan&ssd=%24%2AKwFMeGlDEksBAAY3FzJebBQAICc5SEdKS1I2RQ0LOC87NzE5a2x8Ojo2LS0rKjNpbkshDwsPPig_IxEZBkpHTU9JARsTQ2lOXAtaQ1w8WlYFRFIdXUIiXDlaJ1pXQBcbOAJcEhEeBRMDTUlUWxMYG1gdC3NcU1oMHV1CWBQRBV4-SEhcAqYMTk11BV0RDVxFWjx1aHq7XVRbFwxaQAV-cidJSEpKR01MEAsZXBoZW0QkJQcAAAAA8hexLw%3D%3D%24&vid=0&cid=6&uid=257366&q=WGY60348567

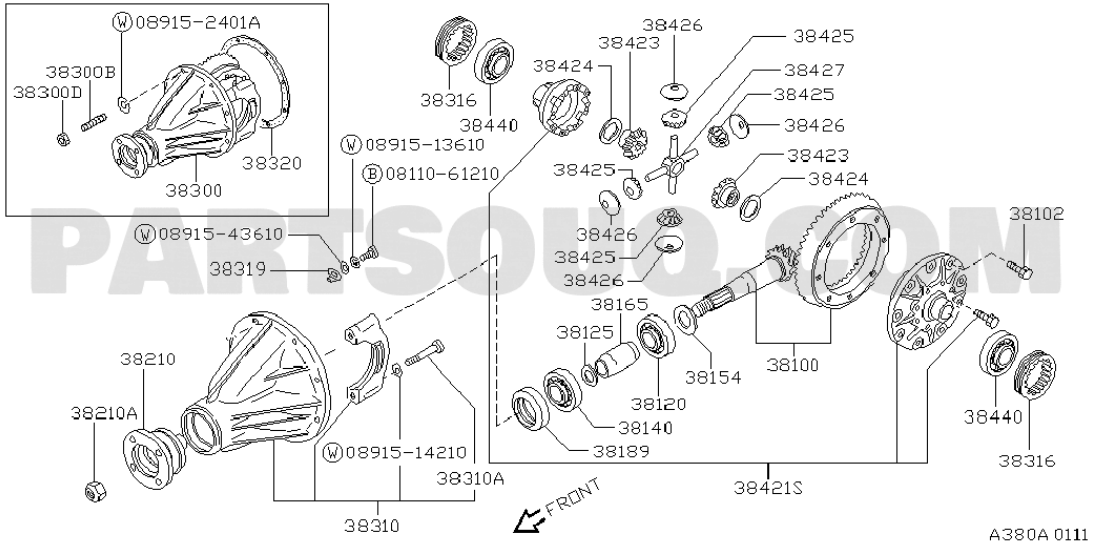

Reference رقم الإشارة	Part Number رقم القطعة	English Name الاسم الإنجليزي	Arabic Name الاسم العربي	Qty الكمية	Applicable Models الموديلات المطابقة	Specifications المواصفات
089152401A	089152401A		يتطلب التحقق			
38423	3842306J24	GEAR-SIDE	ترس-SIDE	01	*W.TB42S.SGL.MT.F5	FOR RH F/RR DIFF LOCK | 10.1991 - 08.1993
38423	38423S9600	GEAR-SIDE	ترس-SIDE	02	*(K+HK+W+HW+HV).STD+*(K+HW).GL*TD42.GL+*ME.TB42S.(SGL.MT+3S/S)	F/RR LSD | 10.1991 - 08.1993
38423	38423T3210	GEAR-SIDE	ترس-SIDE	02	(K+HK+W+HW+HV).(TB42S+TD42)	10.1991 - 08.1993
38424	3842406J42	WASHER-THRUST,SIDE GEAR	وردة-THRUST,SIDE ترس	02	*W.TB42S.SGL.MT.F5	SELECT T=1.2 F/RR DIFF LOCK | 10.1991 - 08.1993
38424	38424S9602	WASHER-THRUST,SIDE GEAR	وردة-THRUST,SIDE ترس	02	*(K+HK+W+HW+HV).STD+*(K+HW).GL*TD42.GL+*ME.TB42S.(SGL.MT+3S/S)	SELECT T=1.7 F/RR LSD | 10.1991 - 08.1993
38424	38424T5002	WASHER-THRUST,SIDE GEAR	وردة-THRUST,SIDE ترس	02	(K+HK+W+HW+HV).(TB42S+TD42)	SELECT T=1.85 | 10.1991 - 08.1993
38424	38424T5001	WASHER-THRUST,SIDE GEAR	وردة-THRUST,SIDE ترس	02	(K+HK+W+HW+HV).(TB42S+TD42)	SELECT T=1.80 | 10.1991 - 08.1993
38424	3842406J40	WASHER-THRUST,SIDE GEAR	وردة-THRUST,SIDE ترس	02	*W.TB42S.SGL.MT.F5	SELECT T=1.1 F/RR DIFF LOCK | 10.1991 - 08.1993
38424	3842406J41	WASHER-THRUST,SIDE GEAR	وردة-THRUST,SIDE ترس	02	*W.TB42S.SGL.MT.F5	SELECT T=1.15 F/RR DIFF LOCK | 10.1991 - 08.1993
38424	38424T5000	WASHER-THRUST,SIDE GEAR	وردة-THRUST,SIDE ترس	02	(K+HK+W+HW+HV).(TB42S+TD42)	SELECT T=1.75 | 10.1991 - 08.1993
38424	38424S9600	WASHER-THRUST,SIDE GEAR	وردة-THRUST,SIDE ترس	02	*(K+HK+W+HW+HV).STD+*(K+HW).GL*TD42.GL+*ME.TB42S.(SGL.MT+3S/S)	SELECT T=1.5 F/RR LSD | 10.1991 - 08.1993
38424	38424S9601	WASHER-THRUST,SIDE GEAR	وردة-THRUST,SIDE ترس	02	*(K+HK+W+HW+HV).STD+*(K+HW).GL*TD42.GL+*ME.TB42S.(SGL.MT+3S/S)	SELECT T=1.6 F/RR LSD | 10.1991 - 08.1993
38427	3842706J21	SHAFT-PINION MATE	عمود-PINION MATE	01	*W.TB42S.SGL.MT.F5	F/RR DIFF LOCK | 10.1991 - 08.1993
38427	38427S9400	SHAFT-PINION MATE	عمود-PINION MATE	01	(K+HK+W+HW+HV).(TB42S+TD42)	10.1991 - 08.1993
38427	38427S9600	SHAFT-PINION MATE	عمود-PINION MATE	01	*(K+HK+W+HW+HV).STD+*(K+HW).GL*TD42.GL+*ME.TB42S.(SGL.MT+3S/S)	F/RR LSD | 10.1991 - 08.1993

Reference رقم الإشارة	Part Number رقم القطعة	English Name الاسم الإنجليزي	Arabic Name الاسم العربي	Qty الكمية	Applicable Models الموديلات المطبقة	Specifications المواصفات
38427	3842706J20	SHAFT-PINION MATE	عمود-PINION MATE	02	*W.TB42S.SGL.MT.F5	F/RR DIFF LOCK | 10.1991 - 08.1993
38300B	3832106J10	STUD	يتطلب التحقق	11	*(K+HK+W+HW+HV).STD+*(K+HW).GL*TD42.GL+*ME.TB42S.(SGL.MT+3S/S)	F/RR LSD | 10.1991 - 08.1993
38300D	38320T3322	NUT	صامولة	01	*(K+HK+W+HW+HV).STD+*(K+HW).GL*TD42.GL+*ME.TB42S.(SGL.MT+3S/S)	F/RR LSD | 10.1991 - 08.1993
38300D	0122500051	NUT	صامولة	11	*(K+HK+W+HW+HV).STD+*(K+HW).GL*TD42.GL+*ME.TB42S.(SGL.MT+3S/S)	F/RR LSD | 10.1991 - 08.1993
38316	241136401P	NUT-ADJUST	صامولة-ADJUST	02	*(K+HK+W+HW+HV).STD+*(K+HW).GL*TD42.GL+*ME.TB42S.(SGL.MT+3S/S)	F/RR LSD | 10.1991 - 08.1993
38440	3844060000	BEARING-DIFFERENTIAL SIDE	رمان-دفرنس SIDE	02	*(K+HK+W+HW+HV).STD+*(K+HW).GL*TD42.GL+*ME.TB42S.(SGL.MT+3S/S)	F/RR LSD | 10.1991 - 08.1993
0891513610	0891513610		يتطلب التحقق			
38320	38320T3320	GASKET-GEAR CARRIER	وجه-ترس CARRIER	01	*(K+HK+W+HW+HV).STD+*(K+HW).GL*TD42.GL+*ME.TB42S.(SGL.MT+3S/S)	F/RR LSD | 10.1991 - 11.1991
38425	38425T3205	PINION-MATE	يتطلب التحقق	04	(K+HK+W+HW+HV).(TB42S+TD42)	10.1991 - 08.1993
38425	3842506J20	PINION-MATE	يتطلب التحقق	04	*W.TB42S.SGL.MT.F5	F/RR DIFF LOCK | 10.1991 - 08.1993
38425	38425S9600	PINION-MATE	يتطلب التحقق	04	*(K+HK+W+HW+HV).STD+*(K+HW).GL*TD42.GL+*ME.TB42S.(SGL.MT+3S/S)	F/RR LSD | 10.1991 - 08.1993
0811061210	0811061210		يتطلب التحقق			
38300	3830003J64	FINAL DRIVE ASSY-REAR	مجموعة-خلفي FINAL DRIVE	01	*W.TB42S.GR.MT.F5	HG37/9=4.111 F/RR DIFF LOCK | 10.1991 - 08.1993
38300	38300E1314	FINAL DRIVE ASSY-REAR	مجموعة-خلفي FINAL DRIVE	01	*(K+HK+W+HW+HV).STD+*(K+HW).GL*TD42.GL+*ME.TB42S.(SGL.MT+3S/S)	HG37/9=4.111 F/RR LSD | 10.1991 - 08.1993
38300	38300E1364	FINAL DRIVE ASSY-REAR	مجموعة-خلفي FINAL DRIVE	01	(HK+HW+HV).(TB42S+TD42) +(K+W).(TB42S.MT.F5+TD42)	10.1991 - 08.1993
38300	38300E6314	FINAL DRIVE ASSY-REAR	مجموعة-خلفي FINAL DRIVE	01	*(K+HK+W+HW).(TB42S+TD42)	HG41 37/9=4.111 WITH L.S.D | 02.1988 - 10.1991
38102	3810212S00	BOLT-DRIVE GEAR	مسمار-DRIVE ترس	09	(K+HK+W+HW+HV).(TB42S+TD42)	10.1991 - 08.1993
38102	3810212S10	BOLT-DRIVE GEAR	مسمار-DRIVE ترس	09	*(K+HK+W+HW+HV).STD+*(K+HW).GL*TD42.GL+*ME.TB42S.(SGL.MT+3S/S)	F/RR LSD | 10.1991 - 08.1993
0891543610	0891543610		يتطلب التحقق			
38319	241366401P	FINGER-LOCK DIFFERENTIAL ADJUST NUT	صامولة ADJUST قفل دفرنس-FINGER	02	*(K+HK+W+HW+HV).STD+*(K+HW).GL*TD42.GL+*ME.TB42S.(SGL.MT+3S/S)	F/RR LSD | 10.1991 - 08.1993
38426	38426T5000	WASHER-THRUST,PINION MATE	وردة-THRUST,PINION MATE	04	(K+HK+W+HW+HV).(TB42S+TD42)	10.1991 - 08.1993
38165	3816601J00	SPACER-BEARING,DRIVE PINION	رمان-SPACER,DRIVE PINION	01	*(K+HK+W+HW+HV).STD+*(K+HW).GL*TD42.GL+*ME.TB42S.(SGL.MT+3S/S)	SELECT T=5.25 F/RR LSD | 10.1991 - 08.1993
38165	3816601J10	SPACER-BEARING,DRIVE PINION	رمان-SPACER,DRIVE PINION	01	*(K+HK+W+HW+HV).STD+*(K+HW).GL*TD42.GL+*ME.TB42S.(SGL.MT+3S/S)	SELECT T=5.50 F/RR LSD | 10.1991 - 08.1993
38165	3816676000	SPACER-BEARING,DRIVE PINION	رمان-SPACER,DRIVE PINION	01	*(K+HK+W+HW+HV).STD+*(K+HW).GL*TD42.GL+*ME.TB42S.(SGL.MT+3S/S)	SELECT T=4.75 F/RR LSD | 10.1991 - 08.1993
38165	3816776000	SPACER-BEARING,DRIVE PINION	رمان-SPACER,DRIVE PINION	01	*(K+HK+W+HW+HV).STD+*(K+HW).GL*TD42.GL+*ME.TB42S.(SGL.MT+3S/S)	SELECT T=5.00 F/RR LSD | 10.1991 - 08.1993
38165	3816576000	SPACER-BEARING,DRIVE PINION	رمان-SPACER,DRIVE PINION	01	*(K+HK+W+HW+HV).STD+*(K+HW).GL*TD42.GL+*ME.TB42S.(SGL.MT+3S/S)	SELECT T=4.50 F/RR LSD | 10.1991 - 08.1993
38125	3812882100	WASHER-ADJUST DRIVE PINION BEARING	وردة-ADJUST DRIVE PINION رمان	01	*(K+HK+W+HW+HV).STD+*(K+HW).GL*TD42.GL+*ME.TB42S.(SGL.MT+3S/S)	SELECT T=2.37 F/RR LSD | 10.1991 - 08.1993
38125	3812982100	WASHER-ADJUST DRIVE PINION BEARING	وردة-ADJUST DRIVE PINION رمان	01	*(K+HK+W+HW+HV).STD+*(K+HW).GL*TD42.GL+*ME.TB42S.(SGL.MT+3S/S)	SELECT T=2.39 F/RR LSD | 10.1991 - 08.1993
38125	3813982100	WASHER-ADJUST DRIVE PINION BEARING	وردة-ADJUST DRIVE PINION رمان	01	*(K+HK+W+HW+HV).STD+*(K+HW).GL*TD42.GL+*ME.TB42S.(SGL.MT+3S/S)	SELECT T=2.59 F/RR LSD | 10.1991 - 08.1993
38125	3813882100	WASHER-ADJUST DRIVE PINION BEARING	وردة-ADJUST DRIVE PINION رمان	01	*(K+HK+W+HW+HV).STD+*(K+HW).GL*TD42.GL+*ME.TB42S.(SGL.MT+3S/S)	SELECT T=2.57 F/RR LSD | 10.1991 - 08.1993
38125	3813782100	WASHER-ADJUST DRIVE PINION BEARING	وردة-ADJUST DRIVE PINION رمان	01	*(K+HK+W+HW+HV).STD+*(K+HW).GL*TD42.GL+*ME.TB42S.(SGL.MT+3S/S)	SELECT T=2.55 F/RR LSD | 10.1991 - 08.1993

Reference رقم الإشارة	Part Number رقم القطعة	English Name الاسم الإنجليزي	Arabic Name الاسم العربي	Qty الكمية	Applicable Models الموديلات المطابقة	Specifications المواصفات
38125	3813682100	WASHER-ADJUST DRIVE PINION BEARING	وردة-ADJUST DRIVE PINION رمان	01	*(K+HK+W+HW+HV).STD+*(K+HW).GL*TD42.GL+*ME.TB42S.(SGL.MT+3S/S)	SELECT T=2.53 F/RR LSD | 10.1991 - 08.1993
38125	3813582100	WASHER-ADJUST DRIVE PINION BEARING	وردة-ADJUST DRIVE PINION رمان	01	*(K+HK+W+HW+HV).STD+*(K+HW).GL*TD42.GL+*ME.TB42S.(SGL.MT+3S/S)	SELECT T=2.51 F/RR LSD | 10.1991 - 08.1993
38125	3813482100	WASHER-ADJUST DRIVE PINION BEARING	وردة-ADJUST DRIVE PINION رمان	01	*(K+HK+W+HW+HV).STD+*(K+HW).GL*TD42.GL+*ME.TB42S.(SGL.MT+3S/S)	SELECT T=2.49 F/RR LSD | 10.1991 - 08.1993
38125	3813382100	WASHER-ADJUST DRIVE PINION BEARING	وردة-ADJUST DRIVE PINION رمان	01	*(K+HK+W+HW+HV).STD+*(K+HW).GL*TD42.GL+*ME.TB42S.(SGL.MT+3S/S)	SELECT T=2.47 F/RR LSD | 10.1991 - 08.1993
38125	3813282100	WASHER-ADJUST DRIVE PINION BEARING	وردة-ADJUST DRIVE PINION رمان	01	*(K+HK+W+HW+HV).STD+*(K+HW).GL*TD42.GL+*ME.TB42S.(SGL.MT+3S/S)	SELECT T=2.45 F/RR LSD | 10.1991 - 08.1993
38125	3813182100	WASHER-ADJUST DRIVE PINION BEARING	وردة-ADJUST DRIVE PINION رمان	01	*(K+HK+W+HW+HV).STD+*(K+HW).GL*TD42.GL+*ME.TB42S.(SGL.MT+3S/S)	SELECT T=2.43 F/RR LSD | 10.1991 - 08.1993
38125	3812582100	WASHER-ADJUST DRIVE PINION BEARING	وردة-ADJUST DRIVE PINION رمان	01	*(K+HK+W+HW+HV).STD+*(K+HW).GL*TD42.GL+*ME.TB42S.(SGL.MT+3S/S)	SELECT T=2.31 F/RR LSD | 10.1991 - 08.1993
38125	3812682100	WASHER-ADJUST DRIVE PINION BEARING	وردة-ADJUST DRIVE PINION رمان	01	*(K+HK+W+HW+HV).STD+*(K+HW).GL*TD42.GL+*ME.TB42S.(SGL.MT+3S/S)	SELECT T=2.33 F/RR LSD | 10.1991 - 08.1993
38125	3813082100	WASHER-ADJUST DRIVE PINION BEARING	وردة-ADJUST DRIVE PINION رمان	01	*(K+HK+W+HW+HV).STD+*(K+HW).GL*TD42.GL+*ME.TB42S.(SGL.MT+3S/S)	SELECT T=2.41 F/RR LSD | 10.1991 - 08.1993
38125	3812782100	WASHER-ADJUST DRIVE PINION BEARING	وردة-ADJUST DRIVE PINION رمان	01	*(K+HK+W+HW+HV).STD+*(K+HW).GL*TD42.GL+*ME.TB42S.(SGL.MT+3S/S)	SELECT T=2.35 F/RR LSD | 10.1991 - 08.1993
38210	3821006J03	FLANGE ASSY-COMPANION	FLANGE مجموعة-COMPANION	01	*(K+HK+W+HW+HV).STD+*(K+HW).GL*TD42.GL+*ME.TB42S.(SGL.MT+3S/S)	F/RR LSD | 10.1991 - 08.1993
38210	3821006J02	FLANGE ASSY-COMPANION	FLANGE مجموعة-COMPANION	01	*(K+HK+W+HW).(TB42S+TD42)	F/LSD | 02.1988 - 10.1991
38100	3810003J70	GEAR SET-FINAL DRIVE	SET-FINAL DRIVE ترس	01	(HK+HW+HV).(TB42S+TD42) +(K+W).(TB42S.MT.F5+TD42)	37/9=4.111 | 10.1991 - 08.1993
38100	3810003J71	GEAR SET-FINAL DRIVE	SET-FINAL DRIVE ترس	01	*(K+HK+W+HW+HV).STD+*(K+HW).GL*TD42.GL+*ME.TB42S.(SGL.MT+3S/S)	37/9=4.111 F/RR DIFF LOCK | 10.1991 - 08.1993
38154	3815101J76	WASHER-ADJUST,DRIVE PINION	وردة-ADJUST,DRIVE PINION	01	*(K+HK+W+HW+HV).STD+*(K+HW).GL*TD42.GL+*ME.TB42S.(SGL.MT+3S/S)	SELECT T=3.66 F/RR LSD | 10.1991 - 08.1993
38154	3815101J10	WASHER-ADJUST,DRIVE PINION	وردة-ADJUST,DRIVE PINION	01	*(K+HK+W+HW+HV).STD+*(K+HW).GL*TD42.GL+*ME.TB42S.(SGL.MT+3S/S)	SELECT T=2.88 F/RR LSD | 10.1991 - 08.1993
38154	3815101J19	WASHER-ADJUST,DRIVE PINION	وردة-ADJUST,DRIVE PINION	01	*(K+HK+W+HW+HV).STD+*(K+HW).GL*TD42.GL+*ME.TB42S.(SGL.MT+3S/S)	SELECT T=3.15 F/RR LSD | 10.1991 - 08.1993
38154	3815101J18	WASHER-ADJUST,DRIVE PINION	وردة-ADJUST,DRIVE PINION	01	*(K+HK+W+HW+HV).STD+*(K+HW).GL*TD42.GL+*ME.TB42S.(SGL.MT+3S/S)	SELECT T=3.12 F/RR LSD | 10.1991 - 08.1993
38154	3815101J17	WASHER-ADJUST,DRIVE PINION	وردة-ADJUST,DRIVE PINION	01	*(K+HK+W+HW+HV).STD+*(K+HW).GL*TD42.GL+*ME.TB42S.(SGL.MT+3S/S)	SELECT T=3.09 F/RR LSD | 10.1991 - 08.1993
38154	3815101J16	WASHER-ADJUST,DRIVE PINION	وردة-ADJUST,DRIVE PINION	01	*(K+HK+W+HW+HV).STD+*(K+HW).GL*TD42.GL+*ME.TB42S.(SGL.MT+3S/S)	SELECT T=3.06 F/RR LSD | 10.1991 - 08.1993
38154	3815101J15	WASHER-ADJUST,DRIVE PINION	وردة-ADJUST,DRIVE PINION	01	*(K+HK+W+HW+HV).STD+*(K+HW).GL*TD42.GL+*ME.TB42S.(SGL.MT+3S/S)	SELECT T=3.03 F/RR LSD | 10.1991 - 08.1993
38154	3815101J14	WASHER-ADJUST,DRIVE PINION	وردة-ADJUST,DRIVE PINION	01	*(K+HK+W+HW+HV).STD+*(K+HW).GL*TD42.GL+*ME.TB42S.(SGL.MT+3S/S)	SELECT T=3.00 F/RR LSD | 10.1991 - 08.1993
38154	3815101J13	WASHER-ADJUST,DRIVE PINION	وردة-ADJUST,DRIVE PINION	01	*(K+HK+W+HW+HV).STD+*(K+HW).GL*TD42.GL+*ME.TB42S.(SGL.MT+3S/S)	SELECT T=2.97 F/RR LSD | 10.1991 - 08.1993
38154	3815101J12	WASHER-ADJUST,DRIVE PINION	وردة-ADJUST,DRIVE PINION	01	*(K+HK+W+HW+HV).STD+*(K+HW).GL*TD42.GL+*ME.TB42S.(SGL.MT+3S/S)	SELECT T=2.94 F/RR LSD | 10.1991 - 08.1993
38154	3815101J11	WASHER-ADJUST,DRIVE PINION	وردة-ADJUST,DRIVE PINION	01	*(K+HK+W+HW+HV).STD+*(K+HW).GL*TD42.GL+*ME.TB42S.(SGL.MT+3S/S)	SELECT T=2.91 F/RR LSD | 10.1991 - 08.1993
38154	3815101J09	WASHER-ADJUST,DRIVE PINION	وردة-ADJUST,DRIVE PINION	01	*(K+HK+W+HW+HV).STD+*(K+HW).GL*TD42.GL+*ME.TB42S.(SGL.MT+3S/S)	SELECT T=2.85 F/RR LSD | 10.1991 - 08.1993
38154	3815101J75	WASHER-ADJUST,DRIVE PINION	وردة-ADJUST,DRIVE PINION	01	*(K+HK+W+HW+HV).STD+*(K+HW).GL*TD42.GL+*ME.TB42S.(SGL.MT+3S/S)	SELECT T=3.63 F/RR LSD | 10.1991 - 08.1993
38154	3815101J08	WASHER-ADJUST,DRIVE PINION	وردة-ADJUST,DRIVE PINION	01	*(K+HK+W+HW+HV).STD+*(K+HW).GL*TD42.GL+*ME.TB42S.(SGL.MT+3S/S)	SELECT T=2.82 F/RR LSD | 10.1991 - 08.1993

Reference رقم الإشارة	Part Number رقم القطعة	English Name الاسم الإنجليزي	Arabic Name الاسم العربي	Qty الكمية	Applicable Models الموديلات المطابقة	Specifications المواصفات
38154	3815101J07	WASHER-ADJUST,DRIVE PINION	وردة-ADJUST,DRIVE PINION	01	*(K+HK+W+HW+HV).STD+*(K+HW).GL*TD42.GL+*ME.TB42S.(SGL.MT+3S/S)	SELECT T=2.79 F/RR LSD | 10.1991 - 08.1993
38154	3815101J06	WASHER-ADJUST,DRIVE PINION	وردة-ADJUST,DRIVE PINION	01	*(K+HK+W+HW+HV).STD+*(K+HW).GL*TD42.GL+*ME.TB42S.(SGL.MT+3S/S)	SELECT T=2.76 F/RR LSD | 10.1991 - 08.1993
38154	3815101J05	WASHER-ADJUST,DRIVE PINION	وردة-ADJUST,DRIVE PINION	01	*(K+HK+W+HW+HV).STD+*(K+HW).GL*TD42.GL+*ME.TB42S.(SGL.MT+3S/S)	SELECT T=2.73 F/RR LSD | 10.1991 - 08.1993
38154	3815101J04	WASHER-ADJUST,DRIVE PINION	وردة-ADJUST,DRIVE PINION	01	*(K+HK+W+HW+HV).STD+*(K+HW).GL*TD42.GL+*ME.TB42S.(SGL.MT+3S/S)	SELECT T=2.70 F/RR LSD | 10.1991 - 08.1993
38154	3815101J03	WASHER-ADJUST,DRIVE PINION	وردة-ADJUST,DRIVE PINION	01	*(K+HK+W+HW+HV).STD+*(K+HW).GL*TD42.GL+*ME.TB42S.(SGL.MT+3S/S)	SELECT T=2.67 F/RR LSD | 10.1991 - 08.1993
38154	3815101J02	WASHER-ADJUST,DRIVE PINION	وردة-ADJUST,DRIVE PINION	01	*(K+HK+W+HW+HV).STD+*(K+HW).GL*TD42.GL+*ME.TB42S.(SGL.MT+3S/S)	SELECT T=2.64 F/RR LSD | 10.1991 - 08.1993
38154	3815101J01	WASHER-ADJUST,DRIVE PINION	وردة-ADJUST,DRIVE PINION	01	*(K+HK+W+HW+HV).STD+*(K+HW).GL*TD42.GL+*ME.TB42S.(SGL.MT+3S/S)	SELECT T=2.61 F/RR LSD | 10.1991 - 08.1993
38154	3815101J00	WASHER-ADJUST,DRIVE PINION	وردة-ADJUST,DRIVE PINION	01	*(K+HK+W+HW+HV).STD+*(K+HW).GL*TD42.GL+*ME.TB42S.(SGL.MT+3S/S)	SELECT T=2.58 F/RR LSD | 10.1991 - 08.1993
38154	3815101J60	WASHER-ADJUST,DRIVE PINION	وردة-ADJUST,DRIVE PINION	01	*(K+HK+W+HW+HV).STD+*(K+HW).GL*TD42.GL+*ME.TB42S.(SGL.MT+3S/S)	SELECT T=3.18 F/RR LSD | 10.1991 - 08.1993
38154	3815101J61	WASHER-ADJUST,DRIVE PINION	وردة-ADJUST,DRIVE PINION	01	*(K+HK+W+HW+HV).STD+*(K+HW).GL*TD42.GL+*ME.TB42S.(SGL.MT+3S/S)	SELECT T=3.21 F/RR LSD | 10.1991 - 08.1993
38154	3815101J74	WASHER-ADJUST,DRIVE PINION	وردة-ADJUST,DRIVE PINION	01	*(K+HK+W+HW+HV).STD+*(K+HW).GL*TD42.GL+*ME.TB42S.(SGL.MT+3S/S)	SELECT T=3.60 F/RR LSD | 10.1991 - 08.1993
38154	3815101J65	WASHER-ADJUST,DRIVE PINION	وردة-ADJUST,DRIVE PINION	01	*(K+HK+W+HW+HV).STD+*(K+HW).GL*TD42.GL+*ME.TB42S.(SGL.MT+3S/S)	SELECT T=3.33 F/RR LSD | 10.1991 - 08.1993
38154	3815101J73	WASHER-ADJUST,DRIVE PINION	وردة-ADJUST,DRIVE PINION	01	*(K+HK+W+HW+HV).STD+*(K+HW).GL*TD42.GL+*ME.TB42S.(SGL.MT+3S/S)	SELECT T=3.57 F/RR LSD | 10.1991 - 08.1993
38154	3815101J72	WASHER-ADJUST,DRIVE PINION	وردة-ADJUST,DRIVE PINION	01	*(K+HK+W+HW+HV).STD+*(K+HW).GL*TD42.GL+*ME.TB42S.(SGL.MT+3S/S)	SELECT T=3.54 F/RR LSD | 10.1991 - 08.1993
38154	3815101J71	WASHER-ADJUST,DRIVE PINION	وردة-ADJUST,DRIVE PINION	01	*(K+HK+W+HW+HV).STD+*(K+HW).GL*TD42.GL+*ME.TB42S.(SGL.MT+3S/S)	SELECT T=3.51 F/RR LSD | 10.1991 - 08.1993
38154	3815101J70	WASHER-ADJUST,DRIVE PINION	وردة-ADJUST,DRIVE PINION	01	*(K+HK+W+HW+HV).STD+*(K+HW).GL*TD42.GL+*ME.TB42S.(SGL.MT+3S/S)	SELECT T=3.48 F/RR LSD | 10.1991 - 08.1993
38154	3815101J69	WASHER-ADJUST,DRIVE PINION	وردة-ADJUST,DRIVE PINION	01	*(K+HK+W+HW+HV).STD+*(K+HW).GL*TD42.GL+*ME.TB42S.(SGL.MT+3S/S)	SELECT T=3.45 F/RR LSD | 10.1991 - 08.1993
38154	3815101J67	WASHER-ADJUST,DRIVE PINION	وردة-ADJUST,DRIVE PINION	01	*(K+HK+W+HW+HV).STD+*(K+HW).GL*TD42.GL+*ME.TB42S.(SGL.MT+3S/S)	SELECT T=3.39 F/RR LSD | 10.1991 - 08.1993
38154	3815101J66	WASHER-ADJUST,DRIVE PINION	وردة-ADJUST,DRIVE PINION	01	*(K+HK+W+HW+HV).STD+*(K+HW).GL*TD42.GL+*ME.TB42S.(SGL.MT+3S/S)	SELECT T=3.36 F/RR LSD | 10.1991 - 08.1993
38154	3815101J68	WASHER-ADJUST,DRIVE PINION	وردة-ADJUST,DRIVE PINION	01	*(K+HK+W+HW+HV).STD+*(K+HW).GL*TD42.GL+*ME.TB42S.(SGL.MT+3S/S)	SELECT T=3.42 F/RR LSD | 10.1991 - 08.1993
38154	3815101J63	WASHER-ADJUST,DRIVE PINION	وردة-ADJUST,DRIVE PINION	01	*(K+HK+W+HW+HV).STD+*(K+HW).GL*TD42.GL+*ME.TB42S.(SGL.MT+3S/S)	SELECT T=3.27 F/RR LSD | 10.1991 - 08.1993
38154	3815101J64	WASHER-ADJUST,DRIVE PINION	وردة-ADJUST,DRIVE PINION	01	*(K+HK+W+HW+HV).STD+*(K+HW).GL*TD42.GL+*ME.TB42S.(SGL.MT+3S/S)	SELECT T=3.30 F/RR LSD | 10.1991 - 08.1993
38154	3815101J62	WASHER-ADJUST,DRIVE PINION	وردة-ADJUST,DRIVE PINION	01	*(K+HK+W+HW+HV).STD+*(K+HW).GL*TD42.GL+*ME.TB42S.(SGL.MT+3S/S)	SELECT T=3.24 F/RR LSD | 10.1991 - 08.1993
38120	3812076500	BEARING-DRIVE PINION,REAR	رمان-DRIVE PINION,خلفي	01	*(K+HK+W+HW+HV).STD+*(K+HW).GL*TD42.GL+*ME.TB42S.(SGL.MT+3S/S)	F/RR LSD | 10.1991 - 08.1993
38210A	4326250A02	NUT-DRIVE PINION	صامولة-DRIVE PINION	01	*(K+HK+W+HW+HV).STD+*(K+HW).GL*TD42.GL+*ME.TB42S.(SGL.MT+3S/S)	F/RR LSD | 10.1991 - 08.1993
38140	3812013201	BEARING-DRIVE PINION,FRONT	رمان-DRIVE PINION,أمامي	01	(K+HK+W+HW+HV).(TB42S+TD42)	10.1991 - 08.1993
38189	38189C7021	SEAL-OIL,DRIVE PINION	صوفة-زيت,DRIVE PINION	01	*(K+HK+W+HW+HV).STD+*(K+HW).GL*TD42.GL+*ME.TB42S.(SGL.MT+3S/S)	F/RR LSD | 10.1991 - 08.1993
38189	38189C7000	SEAL-OIL,DRIVE PINION	صوفة-زيت,DRIVE PINION	01	*(K+HK+W+HW).(TB42S+TD42)	F/LSD | 02.1988 - 10.1991
0891514210	0891514210		يتطلب التحقق			

Reference رقم الإشارة	Part Number رقم القطعة	English Name الاسم الإنجليزي	Arabic Name الاسم العربي	Qty الكمية	Applicable Models الموديلات المطابقة	Specifications المواصفات
38310A	091130086P	BOLT-BEARING CAP	مسمار-رمان CAP	04	*(K+HK+W+HW+HV).STD+*(K+HW).GL*TD42.GL+*ME.TB42S.(SGL.MT+3S/S)	F/RR DIFF LSD | 10.1991 - 08.1993
38421S	38420S9401	CASE SET-DIFFERENTIAL	علبة SET-دفرنس	01	(K+HK+W+HW+HV).(TB42S+TD42)	10.1991 - 08.1993
38421S	3842006J23	CASE SET-DIFFERENTIAL	علبة SET-دفرنس	01	*W.TB42S.SGL.MT.F5	F/RR DIFF LOCK | 10.1991 - 08.1993
38421S	38421S9625	CASE SET-DIFFERENTIAL	علبة SET-دفرنس	01	*(K+HK+W+HW+HV).STD+*(K+HW).GL*TD42.GL+*ME.TB42S.(SGL.MT+3S/S)	F/RR LSD | 10.1991 - 08.1993
38310	38310S6120	CARRIER COMPL-GEAR,FINAL DRIVE	CARRIER COMPL-ترس,FINAL DRIVE	01	*(K+HK+W+HW).(TB42S+TD42)	F/LSD | 02.1988 - 10.1991
38310	38310S6170	CARRIER COMPL-GEAR,FINAL DRIVE	CARRIER COMPL-ترس,FINAL DRIVE	01	(K+HK+W+HW+HV).(TB42S+TD42)	10.1991 - 08.1993
38310	38310S6180	CARRIER COMPL-GEAR,FINAL DRIVE	CARRIER COMPL-ترس,FINAL DRIVE	01	*(K+HK+W+HW+HV).STD+*(K+HW).GL*TD42.GL+*ME.TB42S.(SGL.MT+3S/S)	F/RR LSD | 10.1991 - 08.1993

111. 380 B01 - REAR FINAL DRIVE; L.S.D (HG)(H233B LSD)

خلفي (FINAL DRIVE; L.S.D (HG)(H233B LSD

Source: https://partsouq.com/ar/catalog/genuine/unit?c=Nissan&ssd=%24*KwEoHA0ndi9lZGJTc1Y6CHBkRENdLCMuLz0SIWlvXEtfU1VdDwgYXl5SSUIPTlcNCi9Fa29rWkxbR3V9Yi4jKSstZX93Jw0qOG8-JzhYPjJhIDZ5OSZGOF0-Qz4zJHN_XGY4dnV6YXdnKS0wP3d8fzx5bxc4Nz5oeTkmPHB1YTpZLCw4ZmJoKikRYTl1aTghPlgRDBxfOTA_c2g-JGEaFkMtLC4ulykodG99OH59PyBAQWMAAAAAO8HCWw%3D%3D%24&vid=0&cid=6&uid=257367&q=WGY60348567&__cf_chl_rt_tk=h9gvjwxtNSgHuxwNTPSA2O7WG_U_vSp0kAHWkWn5xtQ-1782457864-1.0.1.1-tO4sjohU.f034k9Zzp4ENRQChj1Auwbc1.JdkkHdgkM

Diagram URL:

رابط المخطط: يتطلب التحقق

Reference رقم الإشارة	Part Number رقم القطعة	English Name الاسم الإنجليزي	Arabic Name الاسم العربي	Qty الكمية	Applicable Models الموديلات المطابقة	Specifications المواصفات
VERIFICATION REQUIRED يتطلب التحقق						

112. 380 C01 - REAR FINAL DRIVE; DIFF LOCK (HG)(H233B DIFF LOCK)

خلفي FINAL DRIVE; DIFF قفل (H233B DIFF)(HG قفل)

Source: https://partsouq.com/ar/catalog/genuine/unit?c=Nissan&ssd=%24%2AKwGYrL2Xxp_V1NLjw-aKuMDU9PPtnJOen42ikdnf7Pvv4-Xtv7io7u7i-fn__ue9up_129_b6vzr98XN0p6TmZud1c_Hl72aiN-Ol4jojoLRkIbJiZb2iO2O846DlMPP7NaIxsXK0cfXmZ2Aj8fMz4zJ36eIh47YyYmWjMDF0YronJyI1tLYmpmh0YnF2YiRjuihvKzviYCPw9iOlNGqpvOdnJ6ek5mYxN NiM7Nj5Dw8dMAAAAACInq4w%3D%3D%24&vid=0&cid=6&uid=257368&q=WGY60348567

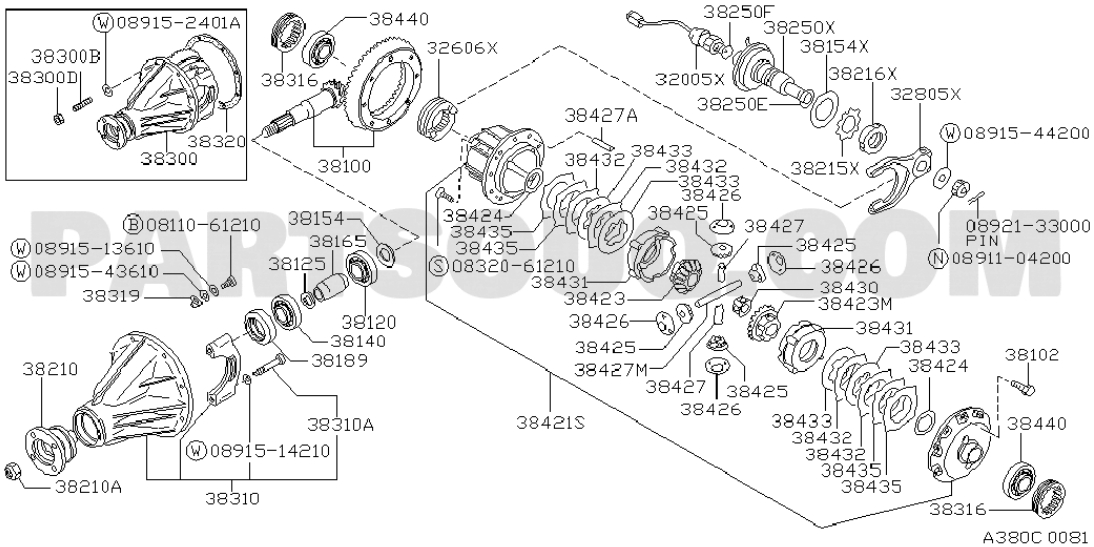

Reference رقم الإشارة	Part Number رقم القطعة	English Name الاسم الإنجليزي	Arabic Name الاسم العربي	Qty الكمية	Applicable Models الموديلات المطابقة	Specifications المواصفات
38440	3844060000	BEARING-DIFFERENTIAL SIDE	رمان-دفرنس SIDE	02	*(K+HK+W+HW+HV).STD+*(K+HW).GL*TD42.GL+*ME.TB42S.(SGL.MT+3S/S)	F/RR LSD | 10.1991 - 08.1993
089152401A	089152401A		يتطلب التحقق			
38154X	3815406J00	SHIM-ADJUST,ACTUATOR	يتطلب التحقق	01	*W.TB42S.SGL.MT.F5	SELECT T=0.4 F/RR DIFF LOCK F/4WHL DISC | 10.1991 - 08.1993
38154X	3815406J01	SHIM-ADJUST,ACTUATOR	يتطلب التحقق	01	*W.TB42S.SGL.MT.F5	SELECT T=1.0 F/RR DIFF LOCK F/4WHL DISC | 10.1991 - 08.1993
38154X	3815406J02	SHIM-ADJUST,ACTUATOR	يتطلب التحقق	01	*W.TB42S.SGL.MT.F5	SELECT T=0.9 F/RR DIFF LOCK F/4WHL DISC | 10.1991 - 08.1993
38154X	3815406J03	SHIM-ADJUST,ACTUATOR	يتطلب التحقق	01	*W.TB42S.SGL.MT.F5	SELECT T=1.5 F/RR DIFF LOCK F/4WHL DISC | 10.1991 - 08.1993
32606X	3260606J23	SLEEVE-SLIDING,DIFFERENTIAL LOCK	دفرنس قفل,SLEEVE-SLIDING	01	*W.TB42S.SGL.MT.F5	F/RR DIFF LOCK F/4WHL DISC | 10.1991 - 08.1993
38300B	3832106J10	STUD	يتطلب التحقق	11	*(K+HK+W+HW+HV).STD+*(K+HW).GL*TD42.GL+*ME.TB42S.(SGL.MT+3S/S)	F/RR LSD | 10.1991 - 08.1993
38300D	0122500051	NUT	صامولة	11	*(K+HK+W+HW+HV).STD+*(K+HW).GL*TD42.GL+*ME.TB42S.(SGL.MT+3S/S)	F/RR LSD | 10.1991 - 08.1993
38300D	38320T3322	NUT	صامولة	01	*(K+HK+W+HW+HV).STD+*(K+HW).GL*TD42.GL+*ME.TB42S.(SGL.MT+3S/S)	F/RR LSD | 10.1991 - 08.1993
38316	241136401P	NUT-ADJUST	صامولة-ADJUST	02	*(K+HK+W+HW+HV).STD+*(K+HW).GL*TD42.GL+*ME.TB42S.(SGL.MT+3S/S)	F/RR LSD | 10.1991 - 08.1993
32005X	3200506J20	SWITCH ASSY-ACTUATOR DIFFERENTIAL LOCK	مفتاح مجموعة-ACTUATOR دفرنس قفل	01	*W.TB42S.SGL.MT.F5	F/RR DIFF LOCK F/4WHL DISC | 10.1991 - 08.1993
32805X	3280506J22	FORK-SHIFT,DIFFERENTIAL LOCK	دفرنس قفل,FORK-SHIFT	01	*W.TB42S.SGL.MT.F5	F/RR DIFF LOCK F/4WHL DISC | 10.1991 - 08.1993
38427A	3842906J21	PIN-LOCK,PINION SHAFT	عمود PINION,قفل-PIN	03	*W.TB42S.SGL.MT.F5	F/RR DIFF LOCK | 10.1991 - 08.1993
0891544200	0891544200		يتطلب التحقق			

Reference رقم الإشارة	Part Number رقم القطعة	English Name الاسم الإنجليزي	Arabic Name الاسم العربي	Qty الكمية	Applicable Models الموديلات المطبقة	Specifications المواصفات
38320	38320T3320	GASKET-GEAR CARRIER	وجه-ترس CARRIER	01	*(K+HK+W+HW+HV).STD+*(K+HW).GL*TD42.GL+*ME.TB42S.(SGL.MT+3S/S)	F/RR LSD | 10.1991 - 11.1991
38433	38433S9600	DISK-FRICTION	يتطلب التحقق	04	*(K+HK+W+HW+HV).STD+*(K+HW).GL*TD42.GL+*ME.TB42S.(SGL.MT+3S/S)	F/RR LSD | 10.1991 - 08.1993
38300	38300E6314	FINAL DRIVE ASSY-REAR	مجموعة-خلفي FINAL DRIVE	01	*(K+HK+W+HW).(TB42S+TD42)	HG41 37/9=4.111 WITH L.S.D | 02.1988 - 10.1991
38300	38300E1364	FINAL DRIVE ASSY-REAR	مجموعة-خلفي FINAL DRIVE	01	(HK+HW+HV).(TB42S+TD42) +(K+W).(TB42S.MT.F5+TD42)	10.1991 - 08.1993
38300	3830003J64	FINAL DRIVE ASSY-REAR	مجموعة-خلفي FINAL DRIVE	01	*W.TB42S.GR.MT.F5	HG37/9=4.111 F/RR DIFF LOCK | 10.1991 - 08.1993
38300	38300E1314	FINAL DRIVE ASSY-REAR	مجموعة-خلفي FINAL DRIVE	01	*(K+HK+W+HW+HV).STD+*(K+HW).GL*TD42.GL+*ME.TB42S.(SGL.MT+3S/S)	HG37/9=4.111 F/RR LSD | 10.1991 - 08.1993
38432	38432S9601	PLATE-FRICTION	يتطلب التحقق	04	*(K+HK+W+HW+HV).STD+*(K+HW).GL*TD42.GL+*ME.TB42S.(SGL.MT+3S/S)	SELECT T=2.1 F/RR LSD | 10.1991 - 08.1993
38432	38432S9602	PLATE-FRICTION	يتطلب التحقق	04	*(K+HK+W+HW+HV).STD+*(K+HW).GL*TD42.GL+*ME.TB42S.(SGL.MT+3S/S)	SELECT T=1.9 F/RR LSD | 10.1991 - 08.1993
38432	38432S9600	PLATE-FRICTION	يتطلب التحقق	04	*(K+HK+W+HW+HV).STD+*(K+HW).GL*TD42.GL+*ME.TB42S.(SGL.MT+3S/S)	SELECT T=2.0 F/RR LSD | 10.1991 - 08.1993
38100	3810003J70	GEAR SET-FINAL DRIVE	ترس SET-FINAL DRIVE	01	(HK+HW+HV).(TB42S+TD42) +(K+W).(TB42S.MT.F5+TD42)	37/9=4.111 | 10.1991 - 08.1993
38100	3810003J71	GEAR SET-FINAL DRIVE	ترس SET-FINAL DRIVE	01	*(K+HK+W+HW+HV).STD+*(K+HW).GL*TD42.GL+*ME.TB42S.(SGL.MT+3S/S)	37/9=4.111 F/RR DIFF LOCK | 10.1991 - 08.1993
38424	3842406J41	WASHER-THRUST,SIDE GEAR	وردة-THRUST,SIDE ترس	02	*W.TB42S.SGL.MT.F5	SELECT T=1.15 F/RR DIFF LOCK | 10.1991 - 08.1993
38424	38424S9602	WASHER-THRUST,SIDE GEAR	وردة-THRUST,SIDE ترس	02	*(K+HK+W+HW+HV).STD+*(K+HW).GL*TD42.GL+*ME.TB42S.(SGL.MT+3S/S)	SELECT T=1.7 F/RR LSD | 10.1991 - 08.1993
38424	38424S9600	WASHER-THRUST,SIDE GEAR	وردة-THRUST,SIDE ترس	02	*(K+HK+W+HW+HV).STD+*(K+HW).GL*TD42.GL+*ME.TB42S.(SGL.MT+3S/S)	SELECT T=1.5 F/RR LSD | 10.1991 - 08.1993
38424	3842406J40	WASHER-THRUST,SIDE GEAR	وردة-THRUST,SIDE ترس	02	*W.TB42S.SGL.MT.F5	SELECT T=1.1 F/RR DIFF LOCK | 10.1991 - 08.1993
38424	38424S9601	WASHER-THRUST,SIDE GEAR	وردة-THRUST,SIDE ترس	02	*(K+HK+W+HW+HV).STD+*(K+HW).GL*TD42.GL+*ME.TB42S.(SGL.MT+3S/S)	SELECT T=1.6 F/RR LSD | 10.1991 - 08.1993
38424	38424T5001	WASHER-THRUST,SIDE GEAR	وردة-THRUST,SIDE ترس	02	(K+HK+W+HW+HV).(TB42S+TD42)	SELECT T=1.80 | 10.1991 - 08.1993
38424	38424T5000	WASHER-THRUST,SIDE GEAR	وردة-THRUST,SIDE ترس	02	(K+HK+W+HW+HV).(TB42S+TD42)	SELECT T=1.75 | 10.1991 - 08.1993
38424	38424T5002	WASHER-THRUST,SIDE GEAR	وردة-THRUST,SIDE ترس	02	(K+HK+W+HW+HV).(TB42S+TD42)	SELECT T=1.85 | 10.1991 - 08.1993
38424	3842406J42	WASHER-THRUST,SIDE GEAR	وردة-THRUST,SIDE ترس	02	*W.TB42S.SGL.MT.F5	SELECT T=1.2 F/RR DIFF LOCK | 10.1991 - 08.1993
38154	3815101J70	WASHER-ADJUST,DRIVE PINION	وردة-ADJUST,DRIVE PINION	01	*(K+HK+W+HW+HV).STD+*(K+HW).GL*TD42.GL+*ME.TB42S.(SGL.MT+3S/S)	SELECT T=3.48 F/RR LSD | 10.1991 - 08.1993
38154	3815101J66	WASHER-ADJUST,DRIVE PINION	وردة-ADJUST,DRIVE PINION	01	*(K+HK+W+HW+HV).STD+*(K+HW).GL*TD42.GL+*ME.TB42S.(SGL.MT+3S/S)	SELECT T=3.36 F/RR LSD | 10.1991 - 08.1993
38154	3815101J67	WASHER-ADJUST,DRIVE PINION	وردة-ADJUST,DRIVE PINION	01	*(K+HK+W+HW+HV).STD+*(K+HW).GL*TD42.GL+*ME.TB42S.(SGL.MT+3S/S)	SELECT T=3.39 F/RR LSD | 10.1991 - 08.1993
38154	3815101J68	WASHER-ADJUST,DRIVE PINION	وردة-ADJUST,DRIVE PINION	01	*(K+HK+W+HW+HV).STD+*(K+HW).GL*TD42.GL+*ME.TB42S.(SGL.MT+3S/S)	SELECT T=3.42 F/RR LSD | 10.1991 - 08.1993
38154	3815101J69	WASHER-ADJUST,DRIVE PINION	وردة-ADJUST,DRIVE PINION	01	*(K+HK+W+HW+HV).STD+*(K+HW).GL*TD42.GL+*ME.TB42S.(SGL.MT+3S/S)	SELECT T=3.45 F/RR LSD | 10.1991 - 08.1993
38154	3815101J76	WASHER-ADJUST,DRIVE PINION	وردة-ADJUST,DRIVE PINION	01	*(K+HK+W+HW+HV).STD+*(K+HW).GL*TD42.GL+*ME.TB42S.(SGL.MT+3S/S)	SELECT T=3.66 F/RR LSD | 10.1991 - 08.1993
38154	3815101J71	WASHER-ADJUST,DRIVE PINION	وردة-ADJUST,DRIVE PINION	01	*(K+HK+W+HW+HV).STD+*(K+HW).GL*TD42.GL+*ME.TB42S.(SGL.MT+3S/S)	SELECT T=3.51 F/RR LSD | 10.1991 - 08.1993
38154	3815101J72	WASHER-ADJUST,DRIVE PINION	وردة-ADJUST,DRIVE PINION	01	*(K+HK+W+HW+HV).STD+*(K+HW).GL*TD42.GL+*ME.TB42S.(SGL.MT+3S/S)	SELECT T=3.54 F/RR LSD | 10.1991 - 08.1993
38154	3815101J73	WASHER-ADJUST,DRIVE PINION	وردة-ADJUST,DRIVE PINION	01	*(K+HK+W+HW+HV).STD+*(K+HW).GL*TD42.GL+*ME.TB42S.(SGL.MT+3S/S)	SELECT T=3.57 F/RR LSD | 10.1991 - 08.1993
38154	3815101J74	WASHER-ADJUST,DRIVE PINION	وردة-ADJUST,DRIVE PINION	01	*(K+HK+W+HW+HV).STD+*(K+HW).GL*TD42.GL+*ME.TB42S.(SGL.MT+3S/S)	SELECT T=3.60 F/RR LSD | 10.1991 - 08.1993

Reference رقم الإشارة	Part Number رقم القطعة	English Name الاسم الإنجليزي	Arabic Name الاسم العربي	Qty الكمية	Applicable Models الموديلات المطابقة	Specifications المواصفات
38154	3815101J75	WASHER-ADJUST,DRIVE PINION	وردة-ADJUST,DRIVE PINION	01	*(K+HK+W+HW+HV).STD+*(K+HW).GL*TD42.GL+*ME.TB42S.(SGL.MT+3S/S)	SELECT T=3.63 F/RR LSD | 10.1991 - 08.1993
38154	3815101J65	WASHER-ADJUST,DRIVE PINION	وردة-ADJUST,DRIVE PINION	01	*(K+HK+W+HW+HV).STD+*(K+HW).GL*TD42.GL+*ME.TB42S.(SGL.MT+3S/S)	SELECT T=3.33 F/RR LSD | 10.1991 - 08.1993
38154	3815101J63	WASHER-ADJUST,DRIVE PINION	وردة-ADJUST,DRIVE PINION	01	*(K+HK+W+HW+HV).STD+*(K+HW).GL*TD42.GL+*ME.TB42S.(SGL.MT+3S/S)	SELECT T=3.27 F/RR LSD | 10.1991 - 08.1993
38154	3815101J64	WASHER-ADJUST,DRIVE PINION	وردة-ADJUST,DRIVE PINION	01	*(K+HK+W+HW+HV).STD+*(K+HW).GL*TD42.GL+*ME.TB42S.(SGL.MT+3S/S)	SELECT T=3.30 F/RR LSD | 10.1991 - 08.1993
38154	3815101J09	WASHER-ADJUST,DRIVE PINION	وردة-ADJUST,DRIVE PINION	01	*(K+HK+W+HW+HV).STD+*(K+HW).GL*TD42.GL+*ME.TB42S.(SGL.MT+3S/S)	SELECT T=2.85 F/RR LSD | 10.1991 - 08.1993
38154	3815101J00	WASHER-ADJUST,DRIVE PINION	وردة-ADJUST,DRIVE PINION	01	*(K+HK+W+HW+HV).STD+*(K+HW).GL*TD42.GL+*ME.TB42S.(SGL.MT+3S/S)	SELECT T=2.58 F/RR LSD | 10.1991 - 08.1993
38154	3815101J01	WASHER-ADJUST,DRIVE PINION	وردة-ADJUST,DRIVE PINION	01	*(K+HK+W+HW+HV).STD+*(K+HW).GL*TD42.GL+*ME.TB42S.(SGL.MT+3S/S)	SELECT T=2.61 F/RR LSD | 10.1991 - 08.1993
38154	3815101J02	WASHER-ADJUST,DRIVE PINION	وردة-ADJUST,DRIVE PINION	01	*(K+HK+W+HW+HV).STD+*(K+HW).GL*TD42.GL+*ME.TB42S.(SGL.MT+3S/S)	SELECT T=2.64 F/RR LSD | 10.1991 - 08.1993
38154	3815101J03	WASHER-ADJUST,DRIVE PINION	وردة-ADJUST,DRIVE PINION	01	*(K+HK+W+HW+HV).STD+*(K+HW).GL*TD42.GL+*ME.TB42S.(SGL.MT+3S/S)	SELECT T=2.67 F/RR LSD | 10.1991 - 08.1993
38154	3815101J04	WASHER-ADJUST,DRIVE PINION	وردة-ADJUST,DRIVE PINION	01	*(K+HK+W+HW+HV).STD+*(K+HW).GL*TD42.GL+*ME.TB42S.(SGL.MT+3S/S)	SELECT T=2.70 F/RR LSD | 10.1991 - 08.1993
38154	3815101J05	WASHER-ADJUST,DRIVE PINION	وردة-ADJUST,DRIVE PINION	01	*(K+HK+W+HW+HV).STD+*(K+HW).GL*TD42.GL+*ME.TB42S.(SGL.MT+3S/S)	SELECT T=2.73 F/RR LSD | 10.1991 - 08.1993
38154	3815101J06	WASHER-ADJUST,DRIVE PINION	وردة-ADJUST,DRIVE PINION	01	*(K+HK+W+HW+HV).STD+*(K+HW).GL*TD42.GL+*ME.TB42S.(SGL.MT+3S/S)	SELECT T=2.76 F/RR LSD | 10.1991 - 08.1993
38154	3815101J07	WASHER-ADJUST,DRIVE PINION	وردة-ADJUST,DRIVE PINION	01	*(K+HK+W+HW+HV).STD+*(K+HW).GL*TD42.GL+*ME.TB42S.(SGL.MT+3S/S)	SELECT T=2.79 F/RR LSD | 10.1991 - 08.1993
38154	3815101J08	WASHER-ADJUST,DRIVE PINION	وردة-ADJUST,DRIVE PINION	01	*(K+HK+W+HW+HV).STD+*(K+HW).GL*TD42.GL+*ME.TB42S.(SGL.MT+3S/S)	SELECT T=2.82 F/RR LSD | 10.1991 - 08.1993
38154	3815101J10	WASHER-ADJUST,DRIVE PINION	وردة-ADJUST,DRIVE PINION	01	*(K+HK+W+HW+HV).STD+*(K+HW).GL*TD42.GL+*ME.TB42S.(SGL.MT+3S/S)	SELECT T=2.88 F/RR LSD | 10.1991 - 08.1993
38154	3815101J62	WASHER-ADJUST,DRIVE PINION	وردة-ADJUST,DRIVE PINION	01	*(K+HK+W+HW+HV).STD+*(K+HW).GL*TD42.GL+*ME.TB42S.(SGL.MT+3S/S)	SELECT T=3.24 F/RR LSD | 10.1991 - 08.1993
38154	3815101J11	WASHER-ADJUST,DRIVE PINION	وردة-ADJUST,DRIVE PINION	01	*(K+HK+W+HW+HV).STD+*(K+HW).GL*TD42.GL+*ME.TB42S.(SGL.MT+3S/S)	SELECT T=2.91 F/RR LSD | 10.1991 - 08.1993
38154	3815101J13	WASHER-ADJUST,DRIVE PINION	وردة-ADJUST,DRIVE PINION	01	*(K+HK+W+HW+HV).STD+*(K+HW).GL*TD42.GL+*ME.TB42S.(SGL.MT+3S/S)	SELECT T=2.97 F/RR LSD | 10.1991 - 08.1993
38154	3815101J14	WASHER-ADJUST,DRIVE PINION	وردة-ADJUST,DRIVE PINION	01	*(K+HK+W+HW+HV).STD+*(K+HW).GL*TD42.GL+*ME.TB42S.(SGL.MT+3S/S)	SELECT T=3.00 F/RR LSD | 10.1991 - 08.1993
38154	3815101J15	WASHER-ADJUST,DRIVE PINION	وردة-ADJUST,DRIVE PINION	01	*(K+HK+W+HW+HV).STD+*(K+HW).GL*TD42.GL+*ME.TB42S.(SGL.MT+3S/S)	SELECT T=3.03 F/RR LSD | 10.1991 - 08.1993
38154	3815101J16	WASHER-ADJUST,DRIVE PINION	وردة-ADJUST,DRIVE PINION	01	*(K+HK+W+HW+HV).STD+*(K+HW).GL*TD42.GL+*ME.TB42S.(SGL.MT+3S/S)	SELECT T=3.06 F/RR LSD | 10.1991 - 08.1993
38154	3815101J17	WASHER-ADJUST,DRIVE PINION	وردة-ADJUST,DRIVE PINION	01	*(K+HK+W+HW+HV).STD+*(K+HW).GL*TD42.GL+*ME.TB42S.(SGL.MT+3S/S)	SELECT T=3.09 F/RR LSD | 10.1991 - 08.1993
38154	3815101J18	WASHER-ADJUST,DRIVE PINION	وردة-ADJUST,DRIVE PINION	01	*(K+HK+W+HW+HV).STD+*(K+HW).GL*TD42.GL+*ME.TB42S.(SGL.MT+3S/S)	SELECT T=3.12 F/RR LSD | 10.1991 - 08.1993
38154	3815101J19	WASHER-ADJUST,DRIVE PINION	وردة-ADJUST,DRIVE PINION	01	*(K+HK+W+HW+HV).STD+*(K+HW).GL*TD42.GL+*ME.TB42S.(SGL.MT+3S/S)	SELECT T=3.15 F/RR LSD | 10.1991 - 08.1993
38154	3815101J60	WASHER-ADJUST,DRIVE PINION	وردة-ADJUST,DRIVE PINION	01	*(K+HK+W+HW+HV).STD+*(K+HW).GL*TD42.GL+*ME.TB42S.(SGL.MT+3S/S)	SELECT T=3.18 F/RR LSD | 10.1991 - 08.1993
38154	3815101J61	WASHER-ADJUST,DRIVE PINION	وردة-ADJUST,DRIVE PINION	01	*(K+HK+W+HW+HV).STD+*(K+HW).GL*TD42.GL+*ME.TB42S.(SGL.MT+3S/S)	SELECT T=3.21 F/RR LSD | 10.1991 - 08.1993
38154	3815101J12	WASHER-ADJUST,DRIVE PINION	وردة-ADJUST,DRIVE PINION	01	*(K+HK+W+HW+HV).STD+*(K+HW).GL*TD42.GL+*ME.TB42S.(SGL.MT+3S/S)	SELECT T=2.94 F/RR LSD | 10.1991 - 08.1993
0811061210	0811061210		يتطلب التحقق			

Reference رقم الإشارة	Part Number رقم القطعة	English Name الاسم الإنجليزي	Arabic Name الاسم العربي	Qty الكمية	Applicable Models الموديلات المطابقة	Specifications المواصفات
0892133000	0892133000		يتطلب التحقق			
38435	38435S9600	PLATE-SPRING	ياي-PLATE	04	*(K+HK+W+HW+HV).STD+*(K+HW).GL*TD42.GL+*ME.TB42S.(SGL.MT+3S/S)	F/RR LSD | 10.1991 - 08.1993
38165	3816576000	SPACER-BEARING,DRIVE PINION	SPACER-رمان,DRIVE PINION	01	*(K+HK+W+HW+HV).STD+*(K+HW).GL*TD42.GL+*ME.TB42S.(SGL.MT+3S/S)	SELECT T=4.50 F/RR LSD | 10.1991 - 08.1993
38165	3816776000	SPACER-BEARING,DRIVE PINION	SPACER-رمان,DRIVE PINION	01	*(K+HK+W+HW+HV).STD+*(K+HW).GL*TD42.GL+*ME.TB42S.(SGL.MT+3S/S)	SELECT T=5.00 F/RR LSD | 10.1991 - 08.1993
38165	3816676000	SPACER-BEARING,DRIVE PINION	SPACER-رمان,DRIVE PINION	01	*(K+HK+W+HW+HV).STD+*(K+HW).GL*TD42.GL+*ME.TB42S.(SGL.MT+3S/S)	SELECT T=4.75 F/RR LSD | 10.1991 - 08.1993
38165	3816601J10	SPACER-BEARING,DRIVE PINION	SPACER-رمان,DRIVE PINION	01	*(K+HK+W+HW+HV).STD+*(K+HW).GL*TD42.GL+*ME.TB42S.(SGL.MT+3S/S)	SELECT T=5.50 F/RR LSD | 10.1991 - 08.1993
38165	3816601J00	SPACER-BEARING,DRIVE PINION	SPACER-رمان,DRIVE PINION	01	*(K+HK+W+HW+HV).STD+*(K+HW).GL*TD42.GL+*ME.TB42S.(SGL.MT+3S/S)	SELECT T=5.25 F/RR LSD | 10.1991 - 08.1993
0891513610	0891513610		يتطلب التحقق			
0891104200	0891104200		يتطلب التحقق			
38125	3813182100	WASHER-ADJUST DRIVE PINION BEARING	وردة-ADJUST DRIVE PINION رمان	01	*(K+HK+W+HW+HV).STD+*(K+HW).GL*TD42.GL+*ME.TB42S.(SGL.MT+3S/S)	SELECT T=2.43 F/RR LSD | 10.1991 - 08.1993
38125	3813682100	WASHER-ADJUST DRIVE PINION BEARING	وردة-ADJUST DRIVE PINION رمان	01	*(K+HK+W+HW+HV).STD+*(K+HW).GL*TD42.GL+*ME.TB42S.(SGL.MT+3S/S)	SELECT T=2.53 F/RR LSD | 10.1991 - 08.1993
38125	3813582100	WASHER-ADJUST DRIVE PINION BEARING	وردة-ADJUST DRIVE PINION رمان	01	*(K+HK+W+HW+HV).STD+*(K+HW).GL*TD42.GL+*ME.TB42S.(SGL.MT+3S/S)	SELECT T=2.51 F/RR LSD | 10.1991 - 08.1993
38125	3813482100	WASHER-ADJUST DRIVE PINION BEARING	وردة-ADJUST DRIVE PINION رمان	01	*(K+HK+W+HW+HV).STD+*(K+HW).GL*TD42.GL+*ME.TB42S.(SGL.MT+3S/S)	SELECT T=2.49 F/RR LSD | 10.1991 - 08.1993
38125	3813282100	WASHER-ADJUST DRIVE PINION BEARING	وردة-ADJUST DRIVE PINION رمان	01	*(K+HK+W+HW+HV).STD+*(K+HW).GL*TD42.GL+*ME.TB42S.(SGL.MT+3S/S)	SELECT T=2.45 F/RR LSD | 10.1991 - 08.1993
38125	3812782100	WASHER-ADJUST DRIVE PINION BEARING	وردة-ADJUST DRIVE PINION رمان	01	*(K+HK+W+HW+HV).STD+*(K+HW).GL*TD42.GL+*ME.TB42S.(SGL.MT+3S/S)	SELECT T=2.35 F/RR LSD | 10.1991 - 08.1993
38125	3813082100	WASHER-ADJUST DRIVE PINION BEARING	وردة-ADJUST DRIVE PINION رمان	01	*(K+HK+W+HW+HV).STD+*(K+HW).GL*TD42.GL+*ME.TB42S.(SGL.MT+3S/S)	SELECT T=2.41 F/RR LSD | 10.1991 - 08.1993
38125	3812982100	WASHER-ADJUST DRIVE PINION BEARING	وردة-ADJUST DRIVE PINION رمان	01	*(K+HK+W+HW+HV).STD+*(K+HW).GL*TD42.GL+*ME.TB42S.(SGL.MT+3S/S)	SELECT T=2.39 F/RR LSD | 10.1991 - 08.1993
38125	3812882100	WASHER-ADJUST DRIVE PINION BEARING	وردة-ADJUST DRIVE PINION رمان	01	*(K+HK+W+HW+HV).STD+*(K+HW).GL*TD42.GL+*ME.TB42S.(SGL.MT+3S/S)	SELECT T=2.37 F/RR LSD | 10.1991 - 08.1993
38125	3813882100	WASHER-ADJUST DRIVE PINION BEARING	وردة-ADJUST DRIVE PINION رمان	01	*(K+HK+W+HW+HV).STD+*(K+HW).GL*TD42.GL+*ME.TB42S.(SGL.MT+3S/S)	SELECT T=2.57 F/RR LSD | 10.1991 - 08.1993
38125	3812682100	WASHER-ADJUST DRIVE PINION BEARING	وردة-ADJUST DRIVE PINION رمان	01	*(K+HK+W+HW+HV).STD+*(K+HW).GL*TD42.GL+*ME.TB42S.(SGL.MT+3S/S)	SELECT T=2.33 F/RR LSD | 10.1991 - 08.1993
38125	3812582100	WASHER-ADJUST DRIVE PINION BEARING	وردة-ADJUST DRIVE PINION رمان	01	*(K+HK+W+HW+HV).STD+*(K+HW).GL*TD42.GL+*ME.TB42S.(SGL.MT+3S/S)	SELECT T=2.31 F/RR LSD | 10.1991 - 08.1993
38125	3813782100	WASHER-ADJUST DRIVE PINION BEARING	وردة-ADJUST DRIVE PINION رمان	01	*(K+HK+W+HW+HV).STD+*(K+HW).GL*TD42.GL+*ME.TB42S.(SGL.MT+3S/S)	SELECT T=2.55 F/RR LSD | 10.1991 - 08.1993
38125	3813382100	WASHER-ADJUST DRIVE PINION BEARING	وردة-ADJUST DRIVE PINION رمان	01	*(K+HK+W+HW+HV).STD+*(K+HW).GL*TD42.GL+*ME.TB42S.(SGL.MT+3S/S)	SELECT T=2.47 F/RR LSD | 10.1991 - 08.1993
38125	3813982100	WASHER-ADJUST DRIVE PINION BEARING	وردة-ADJUST DRIVE PINION رمان	01	*(K+HK+W+HW+HV).STD+*(K+HW).GL*TD42.GL+*ME.TB42S.(SGL.MT+3S/S)	SELECT T=2.59 F/RR LSD | 10.1991 - 08.1993
0832061210	0832061210		يتطلب التحقق			
0891543610	0891543610		يتطلب التحقق			
38431	38431S9600	RING-PRESSURE	حلقة-PRESSURE	02	*(K+HK+W+HW+HV).STD+*(K+HW).GL*TD42.GL+*ME.TB42S.(SGL.MT+3S/S)	F/RR LSD | 10.1991 - 08.1993
38430	3843006J20	BLOCK-THRUST	يتطلب التحقق	01	*W.TB42S.SGL.MT.F5	F/RR DIFF LOCK | 10.1991 - 08.1993
38319	241366401P	FINGER-LOCK DIFFERENTIAL ADJUST NUT	صامولة ADJUST قفل دفرنس-FINGER	02	*(K+HK+W+HW+HV).STD+*(K+HW).GL*TD42.GL+*ME.TB42S.(SGL.MT+3S/S)	F/RR LSD | 10.1991 - 08.1993
38423	38423T3210	GEAR-SIDE	ترس-SIDE	02	(K+HK+W+HW+HV).(TB42S+TD42)	10.1991 - 08.1993

Reference رقم الإشارة	Part Number رقم القطعة	English Name الاسم الإنجليزي	Arabic Name الاسم العربي	Qty الكمية	Applicable Models الموديلات المطابقة	Specifications المواصفات
38423	38423S9600	GEAR-SIDE	ترس-SIDE	02	*(K+HK+W+HW+HV).STD+*(K+HW).GL*TD42.GL+*ME.TB42S.(SGL.MT+3S/S)	F/RR LSD | 10.1991 - 08.1993
38423	3842306J24	GEAR-SIDE	ترس-SIDE	01	*W.TB42S.SGL.MT.F5	FOR RH F/RR DIFF LOCK | 10.1991 - 08.1993
38423M	3842306J23	GEAR-SIDE	ترس-SIDE	01	*(K+W+HW).DX +*K.GR +*W.(TB42S.AT.F4+TD42).GR	FOR LH F/RR DIFF LOCK | 10.1991 - 08.1993
38426	38426T5000	WASHER-THRUST,PINION MATE	وردة-THRUST,PINION MATE	04	(K+HK+W+HW+HV).(TB42S+TD42)	10.1991 - 08.1993
38120	3812076500	BEARING-DRIVE PINION,REAR	رمان-DRIVE PINION,خلفي	01	*(K+HK+W+HW+HV).STD+*(K+HW).GL*TD42.GL+*ME.TB42S.(SGL.MT+3S/S)	F/RR LSD | 10.1991 - 08.1993
38140	3812013201	BEARING-DRIVE PINION,FRONT	رمان-DRIVE PINION,أمامي	01	(K+HK+W+HW+HV).(TB42S+TD42)	10.1991 - 08.1993
38425	38425T3205	PINION-MATE	يتطلب التحقق	04	(K+HK+W+HW+HV).(TB42S+TD42)	10.1991 - 08.1993
38425	38425S9600	PINION-MATE	يتطلب التحقق	04	*(K+HK+W+HW+HV).STD+*(K+HW).GL*TD42.GL+*ME.TB42S.(SGL.MT+3S/S)	F/RR LSD | 10.1991 - 08.1993
38425	3842506J20	PINION-MATE	يتطلب التحقق	04	*W.TB42S.SGL.MT.F5	F/RR DIFF LOCK | 10.1991 - 08.1993
38102	3810212S00	BOLT-DRIVE GEAR	مسمار-DRIVE ترس	09	(K+HK+W+HW+HV).(TB42S+TD42)	10.1991 - 08.1993
38102	3810212S10	BOLT-DRIVE GEAR	مسمار-DRIVE ترس	09	*(K+HK+W+HW+HV).STD+*(K+HW).GL*TD42.GL+*ME.TB42S.(SGL.MT+3S/S)	F/RR LSD | 10.1991 - 08.1993
38189	38189C7021	SEAL-OIL,DRIVE PINION	صوفةـزيت,DRIVE PINION	01	*(K+HK+W+HW+HV).STD+*(K+HW).GL*TD42.GL+*ME.TB42S.(SGL.MT+3S/S)	F/RR LSD | 10.1991 - 08.1993
38189	38189C7000	SEAL-OIL,DRIVE PINION	صوفةـزيت,DRIVE PINION	01	*(K+HK+W+HW).(TB42S+TD42)	F/LSD | 02.1988 - 10.1991
38210	3821006J02	FLANGE ASSY-COMPANION	مجموعة FLANGE-COMPANION	01	*(K+HK+W+HW).(TB42S+TD42)	F/LSD | 02.1988 - 10.1991
38210	3821006J03	FLANGE ASSY-COMPANION	مجموعة FLANGE-COMPANION	01	*(K+HK+W+HW+HV).STD+*(K+HW).GL*TD42.GL+*ME.TB42S.(SGL.MT+3S/S)	F/RR LSD | 10.1991 - 08.1993
38427	3842706J21	SHAFT-PINION MATE	عمود-PINION MATE	01	*W.TB42S.SGL.MT.F5	F/RR DIFF LOCK | 10.1991 - 08.1993
38427	3842706J20	SHAFT-PINION MATE	عمود-PINION MATE	02	*W.TB42S.SGL.MT.F5	F/RR DIFF LOCK | 10.1991 - 08.1993
38427	38427S9600	SHAFT-PINION MATE	عمود-PINION MATE	01	*(K+HK+W+HW+HV).STD+*(K+HW).GL*TD42.GL+*ME.TB42S.(SGL.MT+3S/S)	F/RR LSD | 10.1991 - 08.1993
38427	38427S9400	SHAFT-PINION MATE	عمود-PINION MATE	01	(K+HK+W+HW+HV).(TB42S+TD42)	10.1991 - 08.1993
38421S	38421S9625	CASE SET-DIFFERENTIAL	علبة SET-دفرنس	01	*(K+HK+W+HW+HV).STD+*(K+HW).GL*TD42.GL+*ME.TB42S.(SGL.MT+3S/S)	F/RR LSD | 10.1991 - 08.1993
38421S	3842006J23	CASE SET-DIFFERENTIAL	علبة SET-دفرنس	01	*W.TB42S.SGL.MT.F5	F/RR DIFF LOCK | 10.1991 - 08.1993
38421S	38420S9401	CASE SET-DIFFERENTIAL	علبة SET-دفرنس	01	(K+HK+W+HW+HV).(TB42S+TD42)	10.1991 - 08.1993
38310A	091130086P	BOLT-BEARING CAP	مسمار-رمان CAP	04	*(K+HK+W+HW+HV).STD+*(K+HW).GL*TD42.GL+*ME.TB42S.(SGL.MT+3S/S)	F/RR DIFF LSD | 10.1991 - 08.1993
0891514210	0891514210		يتطلب التحقق			
38210A	4326250A02	NUT-DRIVE PINION	صامولة-DRIVE PINION	01	*(K+HK+W+HW+HV).STD+*(K+HW).GL*TD42.GL+*ME.TB42S.(SGL.MT+3S/S)	F/RR LSD | 10.1991 - 08.1993
38310	38310S6170	CARRIER COMPL-GEAR,FINAL DRIVE	CARRIER COMPL-ترس,FINAL DRIVE	01	(K+HK+W+HW+HV).(TB42S+TD42)	10.1991 - 08.1993
38310	38310S6180	CARRIER COMPL-GEAR,FINAL DRIVE	CARRIER COMPL-ترس,FINAL DRIVE	01	*(K+HK+W+HW+HV).STD+*(K+HW).GL*TD42.GL+*ME.TB42S.(SGL.MT+3S/S)	F/RR LSD | 10.1991 - 08.1993
38310	38310S6120	CARRIER COMPL-GEAR,FINAL DRIVE	CARRIER COMPL-ترس,FINAL DRIVE	01	*(K+HK+W+HW).(TB42S+TD42)	F/LSD | 02.1988 - 10.1991

113. 380 D01 - REAR FINAL DRIVE; (HH)(H260 4PI)

خلفي (FINAL DRIVE; (HH)(H260 4PI

Source: https://partsouq.com/ar/catalog/genuine/unit?c=Nissan&ssd=%24%2AKwFxRVR-L3Y8PTsKKg9jUSk9HRoEdXp3dmRLeDA2BRIGCgwEVIFBBwcLEBAWFw5UU3YcMjYyAxUCHiwkO3d6cHJ0PCYuflRzYTZnfmEBZ2s4eW8gYH8fYQRnGmdqfSomBT9hLywjOC4-cHRpZi4IJmUgNk5hbmcxIGB_ZSksOGMGdXVhPzsxc3BIOGAsMGF4ZwFIVUUGYGlmKjFnfThDTxp0dXd3enBxLTYkYSckZnkZGDoAAAAAwecS7w%3D%3D%24&vid=0&cid=6&uid=257369&q=WGY60348567

Diagram URL:

رابط المخطط: يتطلب التحقق

Reference رقم الإشارة	Part Number رقم القطعة	English Name الاسم الإنجليزي	Arabic Name الاسم العربي	Qty الكمية	Applicable Models الموديلات المطابقة	Specifications المواصفات
VERIFICATION REQUIRED يتطلب التحقق						

114. 381 A01 - FRONT FINAL DRIVE; (HG)(H23B 2PI)

أمامي (FINAL DRIVE; (HG)(H23B 2PI

Source: https://partsouq.com/ar/catalog/genuine/unit?c=Nissan&ssd=%24*KwEuGgshcCljYmRVdVA8DnZiQkVbKiUoKTsUJ29pWk1ZVVNbCQ4eWFhUT09JSFELDClDbWItXEpdQXN7ZCglLy0rY3lxIQssPmk4IT5eODRnJjB_PyBAPls4RTg1InV5WmA-cHN8Z3FhLys2OXF6eTp_aRE-MThufz8gOnZzZjxcKio-YGRuLC8XZz9zbz4nOF4XChpZPzY5dW44ImccEEUrKigoJS8ucml7Pnh7OSZGR2UAAAAA6mkhnA%3D%3D%24&vid=0&cid=6&uid=257374&q=WGY60348567&__cf_chl_rt_tk=h2iQKwHNSaOnGB3LTO5JnlCHznDlX5iMgwuTnIfb1cA-1782457866-1.0.1.1-LsClt1nPC3oSDOzUewVsVcEeqWH8LrDi4albQpVo._o

Diagram URL:

رابط المخطط: يتطلب التحقق

Reference رقم الإشارة	Part Number رقم القطعة	English Name الاسم الإنجليزي	Arabic Name الاسم العربي	Qty الكمية	Applicable Models الموديلات المطابقة	Specifications المواصفات
VERIFICATION REQUIRED يتطلب التحقق						

115. 386 001 - DIFF LOCK CONTROL

تحكم قفل الدفرنس

Source: https://partsouq.com/ar/catalog/genuine/unit?c=Nissan&ssd=%24%2AKwHt2cjis-qgoaeWtpP_zbWhgYaY6ebr6vjX5KyqmY6alpCYys3dm5uXjIyKi5LIz-qArqqun4megrC4p-vm7O7ooLqy4sjv_ar74v2d-_ek5fO8_OOD_Zj7hvv24ba6maP9s7C_pLKi7Oj1-rK5uvm8qtL98vutvPzj-bWwov_u6en9o6et7-zUpPywrP3k-53Uydma_PX6tq374aTf04bo6evr5uztsaq4_bu4-uWFhKYAAAAAt9_dVq%3D%3D%24&vid=0&cid=6&uid=257377&q=WGY60348567

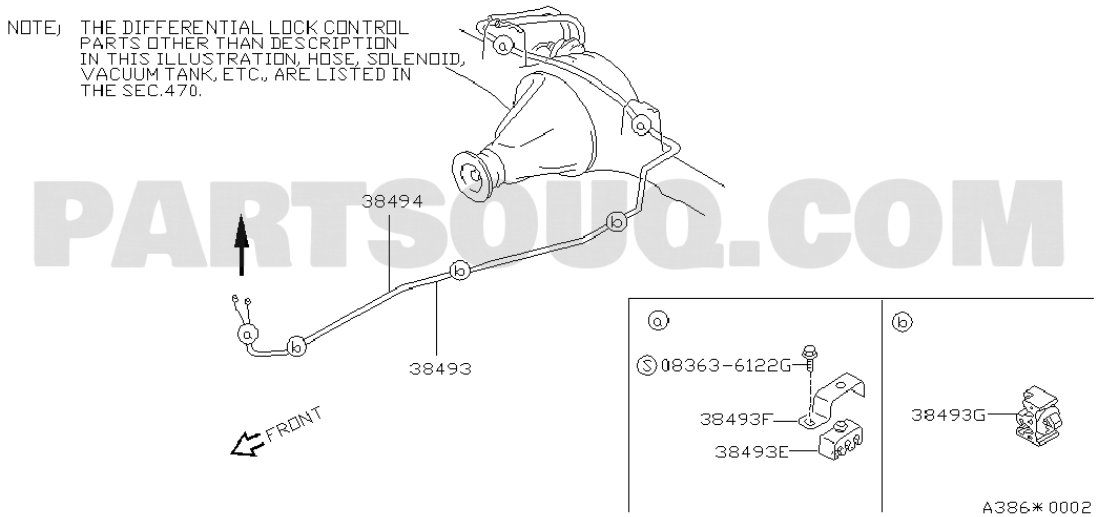

PARTSOUQ.COM

Reference رقم الإشارة	Part Number رقم القطعة	English Name الاسم الإنجليزي	Arabic Name الاسم العربي	Qty الكمية	Applicable Models الموديلات المطابقة	Specifications المواصفات
38494	3849406J00	TUBE-DIFFERENTIAL LOCK	دفرنس قفل-TUBE	01	*W.(DX+SGL) +*HW.DX	F/RR DIFF LOCK F/4WHL DISC | 10.1991 - 08.1993
083636122G	083636122G		يتطلب التحقق			
38493	3849306J00	TUBE-DIFFERENTIAL LOCK	دفرنس قفل-TUBE	01	*W.(DX+SGL) +*HW.DX	F/RR DIFF LOCK F/4WHL DISC | 10.1991 - 08.1993
38493G	4627111G10	CLIP-TUBE,DIFFERENTIAL LOCK	دفرنس قفل,CLIP-TUBE	04	*W.(DX+SGL) +*HW.DX	F/RR DIFF LOCK F/4WHL DISC | 10.1991 - 08.1993
38493F	1757106A02	CLIP-TUBE,DIFFERENTIAL LOCK	دفرنس قفل,CLIP-TUBE	03	*(K+W+HW).(TB42S+TD42).(DX+SGL)	F/RR DIFF LOCK F/4WHL DISC | 10.1991 - 08.1993
38493E	4627111G00	INSULATOR-TUBE,DIFFERENTIAL LOCK	عازل-TUBE,دفرنس قفل	03	*TB42S.(DX+GR).MT.F5 +*TD42.(DX+GR).MT.F5 +*TB42S.AT.F4	10.1991 - 08.1993

116. 760 B01 - BODY SIDE PANEL

بودي SIDE PANEL

Source: https://partsouq.com/ar/catalog/genuine/unit?c=Nissan&ssd=%24%2AKwH9ydjyo_qwsbeGpoPv3aWxkZaI-fb7-ujH9Ly6iZ6KhoCI2t3Ni4uHnJyam4LY3_qQvrq-j5mOkqCot_v2_P74sKqi8tj_7brr8u2N6-e09eOs7POT7YXrluvm8aaqibPto6CvtKKy_PjI6qKpqumsus_t4uu9rOzz6aGutO-M-fnts7e9__zEtOygvO30643E2cmK7OXqpr3r8bTPw5b4-fv79vz9obqo7auo6vWVlLYAAAAAC8Bz1Q%3D%3D%24&vid=0&cid=11&uid=257495&q=WGY60348567

Diagram URL:

رابط المخطط: يتطلب التحقق

Reference رقم الإشارة	Part Number رقم القطعة	English Name الاسم الإنجليزي	Arabic Name الاسم العربي	Qty الكمية	Applicable Models الموديلات المطابقة	Specifications المواصفات
VERIFICATION REQUIRED يتطلب التحقق						

117. 760 C01 - BODY SIDE PANEL

بودي SIDE PANEL

Source: https://partsouq.com/ar/catalog/genuine/unit?c=Nissan&ssd=%24*KwHe6vvRgNmTkpSlhaDM_oaSsrWr2tXY2cvk15-Zqr2ppaOr-f7uqKikv7-5uKH7_NmznZmdrLqtsYOLINjV393bk4mB0fvczpnI0c6uyMSX1sCPz9CwzqbItcjF0oWJqpDOgIOMl4GR39vGyYGKicqPmezOwciej8_QyoKNl8yu2trOkJSe3N_nl8-Dn87XyK7n-uqpz8bJhZ7I0pfs4LXb2tjY1d_egpmLzoiLyda2t5UAAAAAJWJWYQ%3D%3D%24&vid=0&cid=11&uid=257496&q=WGY60348567&__cf_chl_rt_tk=4olytG3P0ZQmfWqkrTXO_s5MVJChJtoDA1hX6TJJznM-1782457868-1.0.1.1-eX0pXe8IPPApHt6Rsh73.ftzKTIEbx7VVW0jYQamGZI

Diagram URL:

رابط المخطط: يتطلب التحقق

Reference رقم الإشارة	Part Number رقم القطعة	English Name الاسم الإنجليزي	Arabic Name الاسم العربي	Qty الكمية	Applicable Models الموديلات المطابقة	Specifications المواصفات
VERIFICATION REQUIRED يتطلب التحقق						

118. 766 001 - BODY SIDE MOULDING; ROOF TOP

SIDE MOULDING; ROOF TOP بودي

Source: https://partsouq.com/ar/catalog/genuine/unit?c=Nissan&ssd=%24%2AKwGarr-VxJ3X1tDhweSIusLW9vHvnpGcnY-gk9vd7vnt4efvvbqq7Ozg-_v9_OW_uJ332d3Z6P7p9cfP0JyRm5mf183Flb-Yit2MlYrqjIDTkoTLi5T0iuKM8YyBlsHN7tSKxMfl08XVm5-CjcXOzY7L3aiKhYzay4uUjsbJ1YiZnp6K1NDamJuj04vH24qTjOqjvq7ti4KNwdqMltOopPGfnpyckZuaxt3PiszPjZLy89EAAAAAqWdxrQ%3D%3D%24&vid=0&cid=11&uid=257497&q=WGY60348567

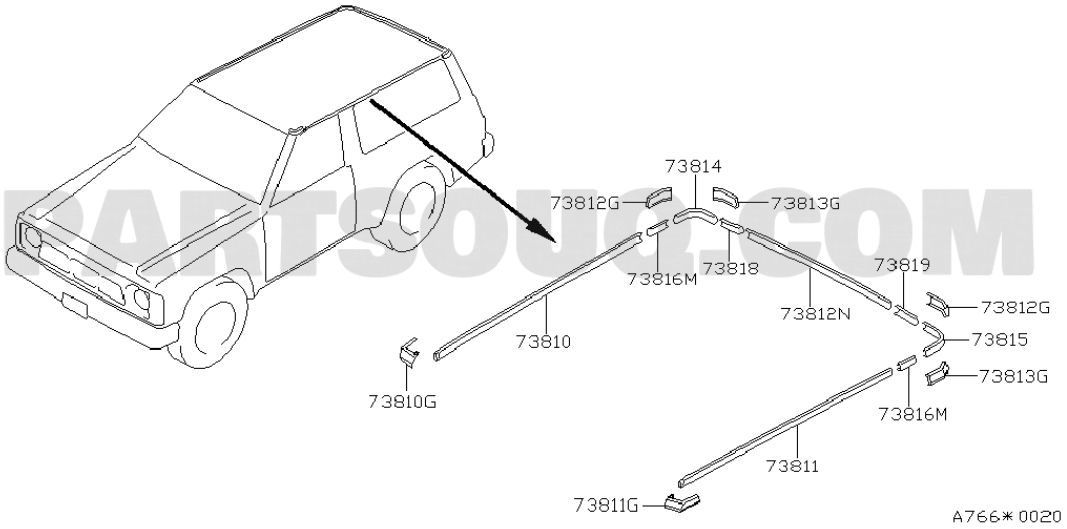

Reference رقم الإشارة	Part Number رقم القطعة	English Name الاسم الإنجليزي	Arabic Name الاسم العربي	Qty الكمية	Applicable Models الموديلات المطابقة	Specifications المواصفات
73814	7681433J00	MOULDING-ROOF DRIP,CENTER RH	يتطلب التحقق	01	W.(GL+SGL) +HW.GL	10.1991 - 08.1993
73819	7684933J00	JOINT-MOULDING,LH	وصلة-MOULDING,LH	01	W.(GL+SGL) +HW.GL	10.1991 - 08.1993
73818	7684832J00	JOINT-MOULDING,RH	وصلة-MOULDING,RH	01	W.(GL+SGL) +HW.GL	10.1991 - 08.1993
73816M	7681832J00	JOINT-MOULDING	وصلة-MOULDING	01	W.(GL+SGL) +HW.GL	10.1991 - 08.1993
73812N	7681632J00	MOULDING-ROOF DRIP,REAR	MOULDING-ROOF DRIP,خلفي	01	W.(GL+SGL) +HW.GL	10.1991 - 08.1993
73815	7681533J00	MOULDING-ROOF DRIP,CENTER LH	يتطلب التحقق	01	W.(GL+SGL) +HW.GL	10.1991 - 08.1993
73810	7681233J00	MOULDING-ROOF DRIP,FRONT RH	MOULDING-ROOF DRIP,أمامي RH	01	W.(GL+SGL) +HW.GL	10.1991 - 08.1993
73810G	7684406J00	END CAP-ROOF SIDE MOULDING FRONT RH	END CAP-ROOF SIDE MOULDING أمامي RH	01	W +HW +HV	10.1991 - 09.1994
73811	7681333J00	MOULDING-ROOF DRIP,FRONT LH	MOULDING-ROOF DRIP,أمامي LH	01	W.(GL+SGL) +HW.GL	10.1991 - 08.1993
73811G	7684506J00	END CAP-ROOF SIDE MOULDING FRONT LH	END CAP-ROOF SIDE MOULDING أمامي LH	01	W +HW	08.1987 - 10.1991

119. 766 B01 - BODY SIDE MOULDING; BODY SIDE

بودي SIDE MOULDING; بودي SIDE

Source: https://partsouq.com/ar/catalog/genuine/unit?c=Nissan&ssd=%24%2AKwEDNyYMXQROT0l4WH0RI1tPb2h2BwgFBBY5CkJEd2B0eH52JCMzdXV5YmJkZXwmIQRuQERAcWdwbF5WSQUIAgAGTlRcDCYBE0QVDBNzFRlKCx1SEg1tE3sVaBUYD1hUd00TXV5RSIxMAgYbFFxXVBdSRDETHBVDUhINF19QTBFyBwcTTUlDAQl6ShJeQhMKFXM6Jzd0EhsUWEMVD0oxPWgGBwUFCAIDX0RWE1VWFAtrakgAAAAA7ItbsQ%3D%3D%24&vid=0&cid=11&uid=257499&q=WGY60348567

Diagram URL:

رابط المخطط: يتطلب التحقق

Reference رقم الإشارة	Part Number رقم القطعة	English Name الاسم الإنجليزي	Arabic Name الاسم العربي	Qty الكمية	Applicable Models الموديلات المطابقة	Specifications المواصفات
VERIFICATION REQUIRED يتطلب التحقق						

120. 767 C01 - BODY SIDE FITTING; OVER FENDER & FITTING

بودي SIDE توصيلات; OVER FENDER & توصيلات

Source: https://partsouq.com/ar/catalog/genuine/unit?c=Nissan&ssd=%24*KwHP--rAkciCg4W0lLHd75eDo6S6y8TJyNr1xo6Iu6y4tLK66O__ubm1rq6oqbDq7ciijIiMvau8oJKahcnEzszKgpiQwOrN34jZwN-_2dWGx9Ge3sGh37fZpNnUw5SYu4HfkZKdhpCAzsrX2JCbmNueiP3f0NmPnt7B25Ocgd2_y8vfgYWPzc72ht6Sjt_G2b_26_u43tfYIl_Zw4b98aTKy8nJxM7Pk4ia35ma2MenpoQAAAAARPanAA%3D%3D%24&vid=0&cid=11&uid=257504&q=WGY60348567&__cf_chl_rt_tk=eWTKxL2_4l0w4qktaWfE6b_Lx7.P4aYFbTqMWRWws5c-1782457870-1.0.1.1-rZGbrSGcNzefsChScvyt2IGNCNTM6uGQuGi96gvkU1U

Diagram URL:

رابط المخطط: يتطلب التحقق

Reference رقم الإشارة	Part Number رقم القطعة	English Name الاسم الإنجليزي	Arabic Name الاسم العربي	Qty الكمية	Applicable Models الموديلات المطابقة	Specifications المواصفات
VERIFICATION REQUIRED يتطلب التحقق						

121. 767 C02 - BODY SIDE FITTING; SIDE STEP

بودي SIDE توصيلات; SIDE STEP

Source: https://partsouq.com/ar/catalog/genuine/unit?c=Nissan&ssd=%24%2AKwHv28rgseiio6WUtJH9z7ejg4Sa6-Tp6PrV5q6om4yYlJKayM_fmZmVjo6liZDKzeiCrKisnYucgLK6penk7uzqoriw4Mrt_6j54P-f-fWm5_G-_uGB_5f5hPn047S4m6H_sbK9prCg7ur3-LC7uPu-qN3_8Pmvvv7h-7O8of2f6-j_oaWv7e7Wpv6yrv_m-Z_Wy9uY_vf4tK_546bd0YTq6-np5O7vs6i6_7m6-OeHhqQAAAAA_9Im6q%3D%3D%24&vid=0&cid=11&uid=257505&q=WGY60348567

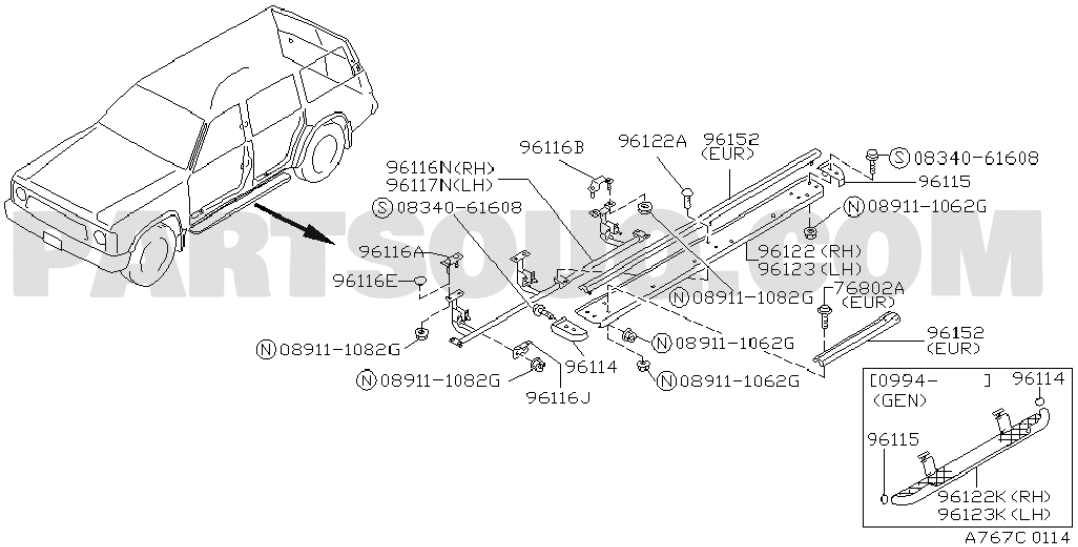

Reference رقم الإشارة	Part Number رقم القطعة	English Name الاسم الإنجليزي	Arabic Name الاسم العربي	Qty الكمية	Applicable Models الموديلات المطابقة	Specifications المواصفات
96122A	6266327700	BOLT	مسمار	06	W.SGL	10.1991 - 08.1993
96116B	9613006J02	BOLT-PLATE	مسمار-PLATE	02	W.SGL	10.1991 - 08.1993
96116N	9611606J00	SUPPORT-CAB STEP,RH	يتطلب التحقق	01	W.SGL	10.1991 - 08.1993
96117N	9611706J00	SUPPORT-CAB STEP,LH	يتطلب التحقق	01	W.SGL	10.1991 - 08.1993
0834061608	0834061608		يتطلب التحقق			
96116A	9613006J00	BOLT-PLATE	مسمار-PLATE	04	W.SGL	10.1991 - 08.1993
96122	9611206J00	PLATE-SIDE STEP,RH	يتطلب التحقق	01	W.SGL	10.1991 - 08.1993
96123	9611306J00	PLATE-SIDE STEP,LH	يتطلب التحقق	01	W.SGL	10.1991 - 08.1993
089111062G	089111062G		يتطلب التحقق			
089111082G	089111082G		يتطلب التحقق			
96114	9611406J00	END CAP-RH	يتطلب التحقق	01	W.SGL	RH(RR) & LH(FR) | 10.1991 - 08.1993
96116J	96136C7600	CLAMP-SIDE STEP	مشبك-SIDE STEP	06	W.SGL	10.1991 - 08.1993
96115	9611506J00	END CAP-LH	يتطلب التحقق	01	W.SGL	RH(FR) & LH(RR) | 10.1991 - 08.1993

122. 767 C03 - BODY SIDE FITTING; MAT GUARD & OTHER

بودي SIDE توصيلات; MAT GUARD & OTHER

Source: https://partsouq.com/ar/catalog/genuine/unit?c=Nissan&ssd=%24%2AKwE0ABE7ajN5eH5Pb0omFGx4WF9BMD8yMyEOPXVzQFdDT0lBExQEQkJOVVVTUksRFjNZd3N3RlBHW2lhfjI_NTcxeWNrOxE2JHMiOyREIi59PCplJTpaJEwiXyIvOG9jQHokamlmfWt7NTEsI2tgYyBlcwYkKyJ0ZSU6IGhneiZEMDIken50NjUNfSVpdSQ9IkQNEABDJSwjb3QiOH0GCI8xMDIyPzU0aHNhJGJhIzxcXX8AAAAAhL0RDw%3D%3D%24&vid=0&cid=11&uid=257506&q=WGY60348567

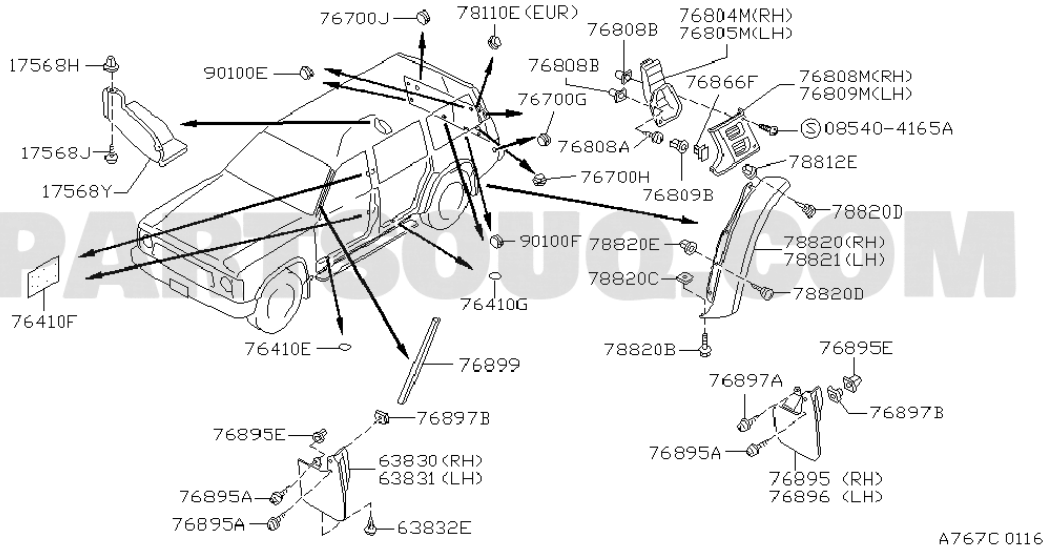

Reference رقم الإشارة	Part Number رقم القطعة	English Name الاسم الإنجليزي	Arabic Name الاسم العربي	Qty الكمية	Applicable Models الموديلات المطابقة	Specifications المواصفات
76804M	7680406J00	DUCT-DRAFTER,OUTLET RH	يتطلب التحقق	01	W +HW +HV	10.1991 - 07.1995
76700J	0165801571	PLUG-RUBBER	يتطلب التحقق	06	W +HW +HV	10.1991 - 12.1993
76805M	7680506J00	DUCT-DRAFTER,OUTLET LH	يتطلب التحقق	01	W +HW +HV	10.1991 - 07.1995
17568H	0128100601	GROMMET-SCREW	يتطلب التحقق	03	W +HW +HV	10.1991 - 07.1995
76808B	0128100501	GROMMET-SCREW	يتطلب التحقق	08	W +HW +HV	10.1991 - 07.1995
90100E	0165801571	BRACKET-REAR WIPER	حامل-خلفي WIPER	06	K +HK +W +HW +HV	10.1991 - 08.1993
76808M	7680206J00	FINISHER-REAR PILLAR,RH	FINISHER-خلفي PILLAR,RH	01	W +HW +HV	10.1991 - 07.1995
76866F	G684761L00	CLIP	يتطلب التحقق	04	W +HW +HV	10.1991 - 09.1994
76809M	7680306J00	FINISHER-REAR PILLAR,LH	FINISHER-خلفي PILLAR,LH	01	W +HW +HV	10.1991 - 07.1995
76700G	0165800541	PLUG-RUBBER	يتطلب التحقق	02	W +HW +HV	10.1991 - 12.1993
085404165A	085404165A		يتطلب التحقق			
76808A	0145400281	SCREW	يتطلب التحقق	04	W +HW +HV	10.1991 - 07.1995
17568J	0146100341	SCREW	يتطلب التحقق	03	W +HW +HV	10.1991 - 07.1995
76700H	0165800541	PLUG-RUBBER	يتطلب التحقق	02	W +HW +HV	10.1991 - 12.1993
17568Y	7489006J00	PROTECTOR-FILLER TUBE	يتطلب التحقق	01	W +HW +HV	10.1991 - 07.1995
76809B	7684408E00	GROMMET-SCREW	يتطلب التحقق	04	W +HW +HV	10.1991 - 07.1995
90100F	0165800541	SILENCER-BACK DOOR	خلفي باب-SILENCER	02	K +HK +W +HW +HV	10.1991 - 08.1993
78820	7881606J68	GUARD-CHIPPING REAR FENDER,RH	GUARD-CHIPPING خلفي FENDER,RH	01	W.SGL	(#KH2,#2L7,#6H9) | 10.1991 - 08.1993
78820	7881633J07	GUARD-CHIPPING REAR FENDER,RH	GUARD-CHIPPING خلفي FENDER,RH	01	W.SGL	(#AJ4) | 10.1991 - 08.1993

Reference رقم الإشارة	Part Number رقم القطعة	English Name الاسم الإنجليزي	Arabic Name الاسم العربي	Qty الكمية	Applicable Models الموديلات المطابقة	Specifications المواصفات
78820	7881633J06	GUARD-CHIPPING REAR FENDER,RH	GUARD-CHIPPING خلفي FENDER,RH	01	W.SGL	(#AH3) | 10.1991 - 08.1993
78820	7881633J05	GUARD-CHIPPING REAR FENDER,RH	GUARD-CHIPPING خلفي FENDER,RH	01	W.SGL	(#CK0,#2L3) | 10.1991 - 08.1993
78820	7881633J03	GUARD-CHIPPING REAR FENDER,RH	GUARD-CHIPPING خلفي FENDER,RH	01	W.SGL	(#DK1) | 10.1991 - 08.1993
78820	7881633J02	GUARD-CHIPPING REAR FENDER,RH	GUARD-CHIPPING خلفي FENDER,RH	01	W.SGL	(#KJ1,#2L5,#2L6) | 10.1991 - 08.1993
78820	7881633J01	GUARD-CHIPPING REAR FENDER,RH	GUARD-CHIPPING خلفي FENDER,RH	01	W.SGL	(#KH3) | 10.1991 - 08.1993
78820	7881633J00	GUARD-CHIPPING REAR FENDER,RH	GUARD-CHIPPING خلفي FENDER,RH	01	W.SGL	(#KG1) | 10.1991 - 08.1993
78820	7881633J04	GUARD-CHIPPING REAR FENDER,RH	GUARD-CHIPPING خلفي FENDER,RH	01	W.SGL	(#TH1) | 10.1991 - 08.1993
78820	7881606J66	GUARD-CHIPPING REAR FENDER,RH	GUARD-CHIPPING خلفي FENDER,RH	01	W.SGL	(#DH6,#2L4) | 10.1991 - 08.1993
78820	7881606J69	GUARD-CHIPPING REAR FENDER,RH	GUARD-CHIPPING خلفي FENDER,RH	01	W.SGL	(#531) | 10.1991 - 08.1993
78820E	0128100541	GROMMET-SCREW	يتطلب التحقق	08	W +HW +HV	10.1991 - ...
78821	7881706J66	GUARD-CHIPPING REAR FENDER,LH	GUARD-CHIPPING خلفي FENDER,LH	01	W.SGL	(#DH6,#2L4) | 10.1991 - 08.1993
78821	7881733J07	GUARD-CHIPPING REAR FENDER,LH	GUARD-CHIPPING خلفي FENDER,LH	01	W.SGL	(#AJ4) | 10.1991 - 08.1993
78821	7881733J06	GUARD-CHIPPING REAR FENDER,LH	GUARD-CHIPPING خلفي FENDER,LH	01	W.SGL	(#AH3) | 10.1991 - 08.1993
78821	7881733J05	GUARD-CHIPPING REAR FENDER,LH	GUARD-CHIPPING خلفي FENDER,LH	01	W.SGL	(#CK0,#2L3) | 10.1991 - 08.1993
78821	7881733J04	GUARD-CHIPPING REAR FENDER,LH	GUARD-CHIPPING خلفي FENDER,LH	01	W.SGL	(#TH1) | 10.1991 - 08.1993
78821	7881733J03	GUARD-CHIPPING REAR FENDER,LH	GUARD-CHIPPING خلفي FENDER,LH	01	W.SGL	(#DK1) | 10.1991 - 08.1993
78821	7881733J02	GUARD-CHIPPING REAR FENDER,LH	GUARD-CHIPPING خلفي FENDER,LH	01	W.SGL	(#KJ1,#2L5,#2L6) | 10.1991 - 08.1993
78821	7881733J01	GUARD-CHIPPING REAR FENDER,LH	GUARD-CHIPPING خلفي FENDER,LH	01	W.SGL	(#KH3) | 10.1991 - 08.1993
78821	7881733J00	GUARD-CHIPPING REAR FENDER,LH	GUARD-CHIPPING خلفي FENDER,LH	01	W.SGL	(#KG1) | 10.1991 - 08.1993
78821	7881706J69	GUARD-CHIPPING REAR FENDER,LH	GUARD-CHIPPING خلفي FENDER,LH	01	W.SGL	(#531) | 10.1991 - 08.1993
78821	7881706J68	GUARD-CHIPPING REAR FENDER,LH	GUARD-CHIPPING خلفي FENDER,LH	01	W.SGL	(#KH2,#2L7,#6H9) | 10.1991 - 08.1993
78820C	0124100281	NUT-SPRING	صامولةـياي	02	W.SGL	10.1991 - 08.1993
78820D	0113600151	BOLT	مسمار	12	W.SGL	10.1991 - 08.1993
76410E	64891W5000	PLUG-BODY SILL	PLUG-SILL بودي	10	W +HW +HV	10.1991 - 09.1994
78820B	0146600231	SCREW	يتطلب التحقق	02	W.SGL	10.1991 - 08.1993
76899	7689901W20	DRIP-FRONT PILLAR	DRIP-PILLAR أمامي	02	W +HW +HV	10.1991 - 07.1995
76897A	0143600261	SCREW	يتطلب التحقق	01	W +HW +HV	10.1991 - 08.1993
76897B	63848D0100	NUT	صامولة	03	W +HW +HV	10.1991 - 08.1993
76895E	0128100601	GROMMET-SCREW	يتطلب التحقق	02	W +HW +HV	10.1991 - 08.1993
63830	6385005J90	MUDGUARD SET-FRONT FENDER,RH	MUDGUARD SET-FENDER,RH أمامي	01	W.SGL	10.1991 - 08.1993
63831	6385105J90	MUDGUARD SET-FRONT FENDER,LH	MUDGUARD SET-FENDER,LH أمامي	01	W.SGL	10.1991 - 08.1993
76895	7881005J90	MUDGUARD SET-REAR,RH	MUDGUARD SET-RH,خلفي	01	W.SGL	10.1991 - 08.1993
76896	7881133J25	MUDGUARD SET-REAR,LH	MUDGUARD SET-LH,خلفي	01	W.SGL	10.1991 - 08.1993
76895A	0146100271	SCREW	يتطلب التحقق	03	W +HW +HV	10.1991 - 08.1993
63832E	8523001R00	CLIP	يتطلب التحقق	02	W +HW +HV	10.1991 - 09.1994

123. 769 C01 - BODY SIDE TRIMMING

بودي SIDE TRIMMING

Source: https://partsouq.com/ar/catalog/genuine/unit?c=Nissan&ssd=%24*KwFqXk9lNG0nJiARMRR4SjImBgEfbmFsbX9QYystHgkdERcfTUpaHBwQCwsNDBVPSG0HKS0pGA4ZBTc_IGxha2lvJz01ZU9oei18ZXoafHAjYnQ7e2QEehJ8AXxxZjE9HiR6ND c4IzUla29yfTU-PX47LVh6dXwqO3tkfjY5Kngabm56JCAqaGtTI3s3K3pjfBpTTl4de3J9MSp8ZiNYVAFvbmxsYWtqNi0_ejw_fWICAyEAAAAAZ7jP4g%3D%3D%24&vid=0&cid=11&uid=257509&q=WGY60348567&__cf_chl_rt_tk=DArt_BHxO46bY8QHRhes TfwJqQwKHSeNa7f9Q.OsgpY-1782457872-1.0.1.1-iQuF_1VyPBCNjp6WxpVscrkitueiai7FOmocRHznTB0

Diagram URL:

رابط المخطط: يتطلب التحقق

Reference رقم الإشارة	Part Number رقم القطعة	English Name الاسم الإنجليزي	Arabic Name الاسم العربي	Qty الكمية	Applicable Models الموديلات المطابقة	Specifications المواصفات
VERIFICATION REQUIRED يتطلب التحقق						

124. 780 B01 - REAR FENDER & FITTING

خلفي FENDER & توصيلات

Source: https://partsouq.com/ar/catalog/genuine/unit?c=Nissan&ssd=%24%2AKwHR5fTej9acnZuqiq_D8Ymdvbqk1drX1sTr2JCWpbKmqqyk9vHhp6ersLC2t67089a8kpaSo7WivoyEm9fa0NLUnIaO3vTTwZbH3sGhx8uY2c-AwN-_wanHusfK3YqGpZ_Bj4yDmI6e0NTJxo6FhsWAluPBzseRgMDfxY2MmMOg1dXBn5uR09DomMCMkMHYx6Ho9eWmwMnGipHH3Zjj77rU1dfX2tDRjZaEwYeExtm5uJoAAAAApgm_qw%3D%3D%24&vid=0&cid=11&uid=257511&q=WGY60348567

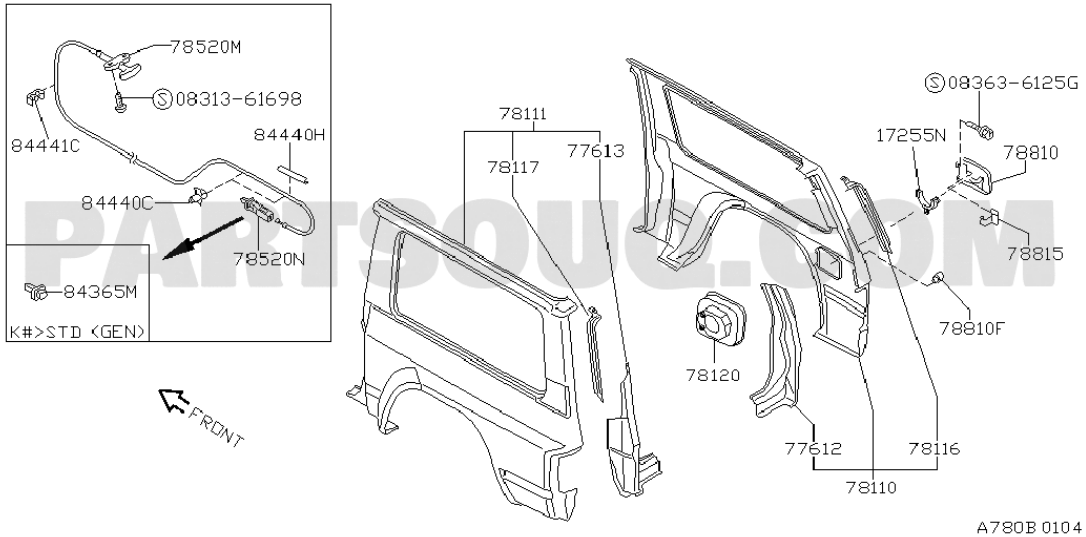

Reference رقم الإشارة	Part Number رقم القطعة	English Name الاسم الإنجليزي	Arabic Name الاسم العربي	Qty الكمية	Applicable Models الموديلات المطابقة	Specifications المواصفات
78520M	7882206J10	CABLE ASSY-GAS FILLER OPENER	سلك مجموعة-GAS FILLER OPENER	01	W.(DX+GL+SGL) +HW.(DX+GL)	10.1991 - 08.1993
083636125G	083636125G		يتطلب التحقق			
0831361698	0831361698		يتطلب التحقق			
78111	7810133J30	FENDER-REAR,LH	FENDER-خلفي,LH	01	*W.GEN +*W.ME.2S/S.3S/F.TB42S	F/3-PERSON'S BENCH SEAT | 10.1991 - 08.1993
78111	7810133J31	FENDER-REAR,LH	FENDER-خلفي,LH	01	W.GEN +W.ME.2S/S.3S/F.TB42S	10.1991 - 08.1993
17255N	1725501G00	HOLDER-FILLER CAP	يتطلب التحقق	01	W	10.1991 - ...
84440H	76836C8000	PROTECTOR	يتطلب التحقق	01	W.(DX+GL+SGL) +HW.(DX+GL)	10.1991 - 08.1993
84441C	0156100241	CLIP	يتطلب التحقق	01	W.(DX+GL+SGL) +HW.(DX+GL)	10.1991 - 08.1993
77613	7762133J00	PILLAR-BACK OUTER,LH	PILLAR-خلفي OUTER,LH	01	W +HW +HV	10.1991 - 07.1995
78810	7883033J00	LID ASSY-FUEL FILLER	مجموعة-وقود LID FILLER	01	W +HW +HV	10.1991 - ...
78117	7811933J00	EXTENSION-REAR FENDER,LH	EXTENSION-خلفي FENDER,LH	01	W +HW +HV	10.1991 - 07.1995
84440C	65624V0100	CLIP	يتطلب التحقق	08	W.(DX+GL+SGL) +HW.(DX+GL)	10.1991 - 08.1993
78815	7883606J00	SPRING-GAS FILLER LID	GAS FILLER LID-باي	01	W.(DX+AD+GR) +HW.(DX+AD)	10.1991 - 08.1993
78520N	7882706J00	LOCK & ROD ASSY-GAS FILLER OPENER	قفل & عمود مجموعة-GAS FILLER OPENER	01	W.(DX+GL+SGL) +HW.(DX+GL)	10.1991 - 08.1993
78810F	0165800371	BUMPER-LID	يتطلب التحقق	02	W +HW +HV	10.1991 - 07.1995
77612	7762033J00	PILLAR-BACK OUTER,RH	PILLAR-خلفي OUTER,RH	01	W +HW +HV	10.1991 - 07.1995
78116	7811833J00	EXTENSION-REAR FENDER,RH	EXTENSION-خلفي FENDER,RH	01	W +HW +HV	10.1991 - 07.1995
78110	7810033J30	FENDER-REAR,RH	FENDER-خلفي,RH	01	*W.GEN +*W.ME.2S/S.3S/F.TB42S	F/3-PERSON'S BENCH SEAT | 10.1991 - 08.1993
78110	7810033J31	FENDER-REAR,RH	FENDER-خلفي,RH	01	W.GEN +W.ME.2S/S.3S/F.TB42S	10.1991 - 08.1993

125. 780 C01 - REAR FENDER & FITTING

خلفي FENDER & توصيلات

Source: https://partsouq.com/ar/catalog/genuine/unit?c=Nissan&ssd=%24%2AKwFVYXBaC1IYGR8uDitHdQ0ZOT4gUV5TUkBvXBQSITYiLiggcnVIIyMvNDQyMypwd1I4FhIWJzEmOggAH1NeVFZQGAIKWnBXRRJDWkUlQ08cXUsERFs7RS1DPkNOWQ4CIRtFCwgHHAoaVFBNQgoBAkEEEmdFSkMVBERbQQkIHEclUVFFGx8VV1RsHEQIFEVcQyVscWEiRE1CDhVDWRxnaz5QUVNTXlRVCRlARQMAQl09PB4AAAAAmXHmoQ%3D%3D%24&vid=0&cid=11&uid=257512&q=WGY60348567

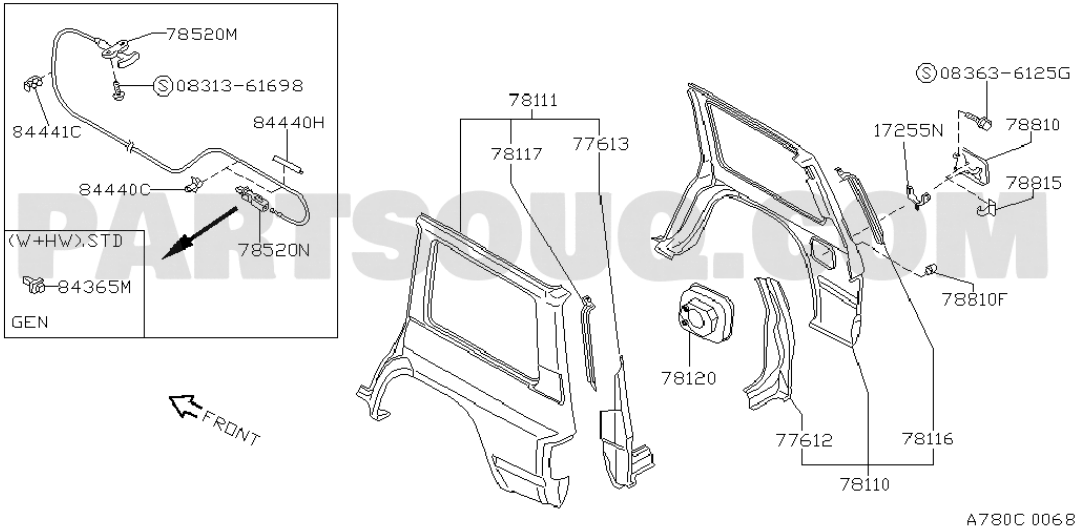

Reference رقم الإشارة	Part Number رقم القطعة	English Name الاسم الإنجليزي	Arabic Name الاسم العربي	Qty الكمية	Applicable Models الموديلات المطابقة	Specifications المواصفات
78520M	7882206J10	CABLE ASSY-GAS FILLER OPENER	سلك مجموعة-GAS FILLER OPENER	01	W.(DX+GL+SGL) +HW.(DX+GL)	10.1991 - 08.1993
083636125G	083636125G		يتطلب التحقق			
0831361698	0831361698		يتطلب التحقق			
78111	7810133J30	FENDER-REAR,LH	FENDER-خلفي,LH	01	*W.GEN +*W.ME.2S/S.3S/F.TB42S	F/3-PERSON'S BENCH SEAT | 10.1991 - 08.1993
78111	7810133J31	FENDER-REAR,LH	FENDER-خلفي,LH	01	W.GEN +W.ME.2S/S.3S/F.TB42S	10.1991 - 08.1993
84440H	76836C8000	PROTECTOR	يتطلب التحقق	01	W.(DX+GL+SGL) +HW.(DX+GL)	10.1991 - 08.1993
78810	7883033J00	LID ASSY-FUEL FILLER	مجموعة-وقود LID FILLER	01	W +HW +HV	10.1991 - ...
17255N	1725501G00	HOLDER-FILLER CAP	يتطلب التحقق	01	W	10.1991 - ...
84441C	0156100241	CLIP	يتطلب التحقق	01	W.(DX+GL+SGL) +HW.(DX+GL)	10.1991 - 08.1993
77613	7762133J00	PILLAR-BACK OUTER,LH	PILLAR-خلفي OUTER,LH	01	W +HW +HV	10.1991 - 07.1995
78117	7811933J00	EXTENSION-REAR FENDER,LH	EXTENSION-خلفي FENDER,LH	01	W +HW +HV	10.1991 - 07.1995
78815	7883606J00	SPRING-GAS FILLER LID	GAS FILLER LID-ياي	01	W.(DX+AD+GR) +HW.(DX+AD)	10.1991 - 08.1993
84440C	65624V0100	CLIP	يتطلب التحقق	08	W.(DX+GL+SGL) +HW.(DX+GL)	10.1991 - 08.1993
78520N	7882706J00	LOCK & ROD ASSY-GAS FILLER OPENER	قفل & عمود مجموعة-GAS FILLER OPENER	01	W.(DX+GL+SGL) +HW.(DX+GL)	10.1991 - 08.1993
78810F	0165800371	BUMPER-LID	يتطلب التحقق	02	W +HW +HV	10.1991 - 07.1995
78116	7811833J00	EXTENSION-REAR FENDER,RH	EXTENSION-خلفي FENDER,RH	01	W +HW +HV	10.1991 - 07.1995
77612	7762033J00	PILLAR-BACK OUTER,RH	PILLAR-خلفي OUTER,RH	01	W +HW +HV	10.1991 - 07.1995
78110	7810033J30	FENDER-REAR,RH	FENDER-خلفي,RH	01	*W.GEN +*W.ME.2S/S.3S/F.TB42S	F/3-PERSON'S BENCH SEAT | 10.1991 - 08.1993
78110	7810033J31	FENDER-REAR,RH	FENDER-خلفي,RH	01	W.GEN +W.ME.2S/S.3S/F.TB42S	10.1991 - 08.1993

126. 790 001 - REAR,BACK PANEL & FITTING

خلفي,خلفي PANEL & توصيلات

Source: https://partsouq.com/ar/catalog/genuine/unit?c=Nissan&ssd=%24%2AKwHU4PHbitOZmJ6vj6rG9IyYuL-h0N_S08Hu3ZWToLejr6mh8_TkoqKutbWzsqvx9tO5I5OXprCnu4mBntLf1dfRmYOL2_HWxJPC28Skws6d3MqFxdq6xKzCv8LP2I-DoJrEiomGnYub1dHMw4uAg8CFk-bEy8KUhcXawIiIncbX0NDEmp6U1tXtncWJlcTdwqTt8OCjxczDj5TC2J3m6r_R0NLS39XUiJOBxIKBw9y8vZ8AAAAAvg-TUA%3D%3D%24&vid=0&cid=11&uid=257513&q=WGY60348567

Diagram URL:

رابط المخطط: يتطلب التحقق

Reference رقم الإشارة	Part Number رقم القطعة	English Name الاسم الإنجليزي	Arabic Name الاسم العربي	Qty الكمية	Applicable Models الموديلات المطابقة	Specifications المواصفات
VERIFICATION REQUIRED يتطلب التحقق						

127. 797 001 - REAR WINDOW

الزجاج الخلفي

Source: https://partsouq.com/ar/catalog/genuine/unit?c=Nissan&ssd=%24%2AKwHs2MnjsuuhoKaXt5L-zLSggIeZ6Ofq6_nW5a2rmI-bl5GZy8zcmpqWjY2LipPJzuuBr6uvnoifg7G5purn7e_pobuz48nu_Kv64_yc-val5PK9_eKC_JT6h_r34Le7mKL8srG-pbOj7en0-7O4u_i9q9788_qsvf3i-LCwov7v6Oj8oqas7u3Vpf2xrfzl-pzVyNib_fT7t6z64KXe0ofp6Orq5-3ssKu5_Lq5--SEhacAAAAARcF3gA%3D%3D%24&vid=0&cid=11&uid=257514&q=WGY60348567

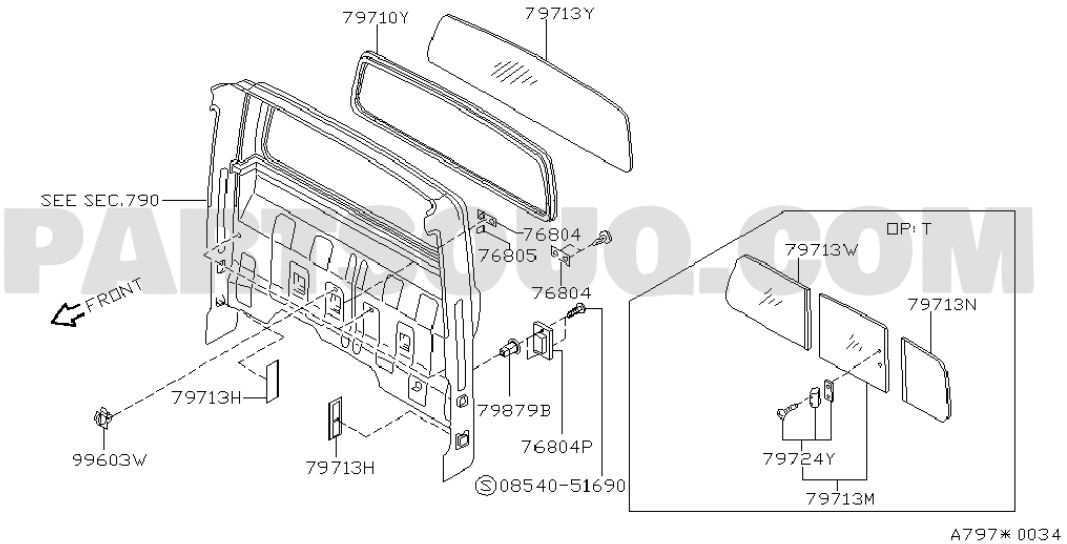

Reference رقم الإشارة	Part Number رقم القطعة	English Name الاسم الإنجليزي	Arabic Name الاسم العربي	Qty الكمية	Applicable Models الموديلات المطابقة	Specifications المواصفات
VERIFICATION REQUIRED يتطلب التحقق						

128. 800 001 - FRONT DOOR PANEL & FITTING

لوح الباب الأمامي وتركيباته

Source: https://partsouq.com/ar/catalog/genuine/unit?c=Nissan&ssd=%24%2AKwGGsqOJ2IHLysz93fiUpt7K6u3zgo2AgZO8j8fB8uXx_fvzoaa28PD85-fh4PmjpIHrxcHF9OL16dvTzICNh4WDy9HZiaOEIsGQiZb2kJzPjpjXl4jolv6Q7ZCdit3R8siW2NvUz9nJh4OekdnS0ZLXwbSWmZDG15eIktXTz5SFgoKWyMzGhIe_z5fbx5aPkPa_orLxl56R3caQis-0uO2DgoCAjYeG2sHTltDTkY7u780AAAAAeCTdxA%3D%3D%24&vid=0&cid=11&uid=257515&q=WGY60348567

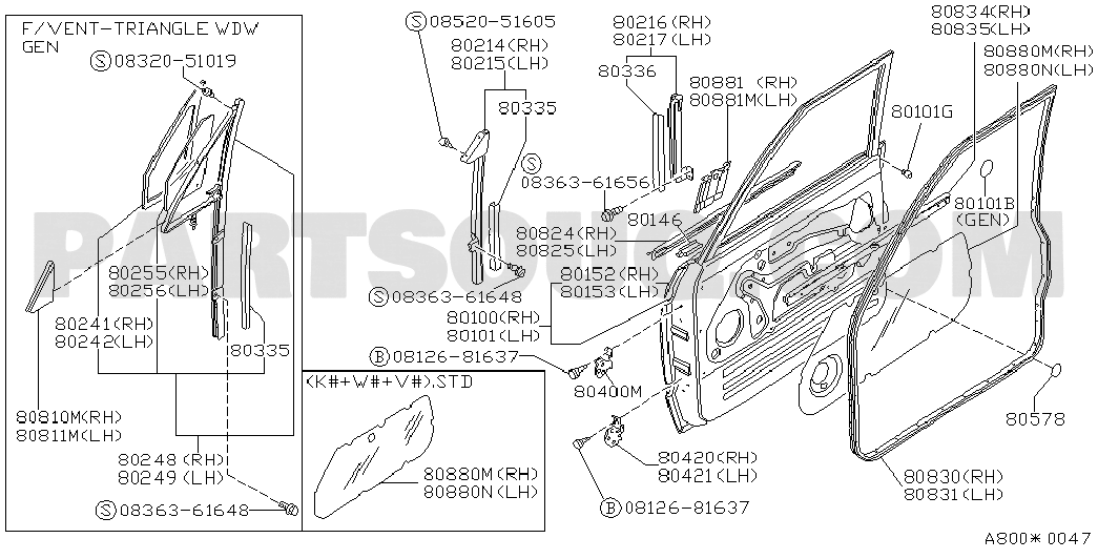

Reference رقم الإشارة	Part Number رقم القطعة	English Name الاسم الإنجليزي	Arabic Name الاسم العربي	Qty الكمية	Applicable Models الموديلات المطابقة	Specifications المواصفات
80834	8083426J00	WEATHERSTRIP-FRONT DOOR INSIDE,RH	WEATHERSTRIP-أمامي باب INSIDE,RH	01	K.SGL +W.SGL	10.1991 - 08.1993
0852051605	0852051605		يتطلب التحقق			
80216	8021801J00	SASH ASSY-FRONT DOOR,REAR RH	مجموعة-أمامي باب,خلفي SASH RH	01	K +HK +W +HW +HV +T +T.A	10.1991 - 08.1993
80835	8083526J00	WEATHERSTRIP-FRONT DOOR INSIDE,LH	WEATHERSTRIP-أمامي باب INSIDE,LH	01	K.SGL +W.SGL	10.1991 - 08.1993
80217	8021901J00	SASH ASSY-FRONT DOOR,REAR LH	مجموعة-أمامي باب,خلفي SASH LH	01	K +HK +W +HW +HV +T +T.A	10.1991 - 08.1993
0832051019	0832051019		يتطلب التحقق			
80336	8033701J00	GLASS RUN RUBBER-FRONT DOOR	زجاج RUN RUBBER-أمامي باب	01	K +HK +W +HW +HV +T +T.A	10.1991 - 08.1993
80101G	80872H5000	BUMPER-RUBBER,DOOR	باب,BUMPER-RUBBER	02	K +HK +W +HW +HV +T +T.A	10.1991 - 08.1993
0836361656	0836361656		يتطلب التحقق			
80824	8082226J00	WEATHERSTRIP-FRONT DOOR OUTSIDE RH	WEATHERSTRIP-أمامي باب OUTSIDE RH	01	K.SGL +W.SGL	10.1991 - 08.1993
80825	8082326J00	WEATHERSTRIP-FRONT DOOR OUTSIDE LH	WEATHERSTRIP-أمامي باب OUTSIDE LH	01	K.SGL +W.SGL	10.1991 - 08.1993
80152	8015234J30	PANEL-FRONT DOOR,OUTER RH	PANEL-أمامي باب,OUTER RH	01	K.SGL +W.SGL	10.1991 - 08.1993
80153	8015334J30	PANEL-FRONT DOOR,OUTER LH	PANEL-أمامي باب,OUTER LH	01	K.SGL +W.SGL	10.1991 - 08.1993
80100	8010034J30	DOOR ASSY-FRONT,RH	باب مجموعة-أمامي,RH	01	K.SGL +W.SGL	10.1991 - 08.1993
80101	8010134J30	DOOR ASSY-FRONT,LH	باب مجموعة-أمامي,LH	01	K.SGL +W.SGL	10.1991 - 08.1993
80335	8033601J00	GLASS RUN RUBBER	زجاج RUN RUBBER	01	K.SGL +W.SGL	10.1991 - 08.1993
0812681637	0812681637		يتطلب التحقق			
80400M	80400H8500	HINGE ASSY-FRONT DOOR,UPPER	مجموعة-أمامي باب HINGE,UPPER	02	K +HK +W +HW +HV +T +T.A	10.1991 - 08.1993
80578	6089550M00	RUBBER-SHOCK	مساعد-RUBBER	04	K.SGL +W.SGL +T +T.A	10.1991 - 08.1993

Reference رقم الإشارة	Part Number رقم القطعة	English Name الاسم الإنجليزي	Arabic Name الاسم العربي	Qty الكمية	Applicable Models الموديلات المطابقة	Specifications المواصفات
80420	80420C6000	HINGE ASSY-FRONT DOOR,LOWER RH	HINGE مجموعة-أمامي باب,LOWER RH	01	K +HK +W +HW +HV +T +T.A	10.1991 - 08.1993
80880M	8086038J00	SCREEN-SEALING,FRONT RH	SCREEN-SEALING, أمامي RH	01	(K+W+HW).(GL+SGL)	10.1991 - 08.1993
80421	80421C6000	HINGE ASSY-FRONT DOOR,LOWER LH	HINGE مجموعة-أمامي باب,LOWER LH	01	K +HK +W +HW +HV +T +T.A	10.1991 - 08.1993
80830	8083001J00	WEATHERSTRIP-FRONT DOOR,RH	WEATHERSTRIP-أمامي باب,RH	01	K +HK +W +HW +HV +T +T.A	10.1991 - 08.1993
80880N	8086138J00	SCREEN-SEALING,FRONT LH	SCREEN-SEALING, أمامي LH	01	(K+W+HW).(GL+SGL)	10.1991 - 08.1993
80831	8083101J00	WEATHERSTRIP-FRONT DOOR,LH	WEATHERSTRIP-أمامي باب,LH	01	K +HK +W +HW +HV +T +T.A	10.1991 - 08.1993
0836361648	0836361648		يتطلب التحقق			

129. 803 001 - FRONT DOOR WINDOW & REGULATOR

زجاج الباب الأمامي والماكينة

Source: https://partsouq.com/ar/catalog/genuine/unit?c=Nissan&ssd=%24*KwEWIjMZSBFbWIxtTWgENk5aen1jEh0QEQMsH1dRYnVhbWtjMTYmYGBsd3dxcGkzNBF7VVFVZHJleUtDXBAdFxUTW0FJGTMUBlEAGQZmAAxfHghHBxh4Bm4AfQANGk1BYlgGSEtEX0lZFxMOAUlCQQJHUSQGCQBWRwcYAkVDXAQVEhIGWFxWFBcvXwdLVwYfAGYvMiJhBw4BTVYAGl8kKH0TEhAQHRcWSlFDBkBDAR5-f10AAAAA84Ygsg%3D%3D%24&vid=0&cid=11&uid=257516&q=WGY60348567&__cf_chl_rt_tk=7Bk_5tgBu2vfRmodJS7_iMbYPjvGBVgBytXsRQfT8fE-1782457876-1.0.1.1-I1NKRD2LQE3fTNnJXivIjUmz2pSGIGXzFINRkc08Q28

Diagram URL:

رابط المخطط: يتطلب التحقق

Reference رقم الإشارة	Part Number رقم القطعة	English Name الاسم الإنجليزي	Arabic Name الاسم العربي	Qty الكمية	Applicable Models الموديلات المطابقة	Specifications المواصفات
VERIFICATION REQUIRED يتطلب التحقق						

130. 805 001 - FRONT DOOR LOCK & HANDLE

قفل ومقبض الباب الأمامي

Source: https://partsouq.com/ar/catalog/genuine/unit?c=Nissan&ssd=%24%2AKwE_CxowYThyc3VEZEEtH2dzU1RKOzQ5OCoFNn54S1xIREJKGB8PSUlFXl5YWUAaHThSfHh8TVtMUGJqdTk0Pjw6cmhgMBo9L3gpMC9PKSV2NyFuLjFRL0cpVCkkM2RoS3EvYWJtdmBwPjonKGBraCtueA0vICl_bi4xK2xqcy08OzsvcXV PT4Gdi5ifi82KU8GGwtILicoZH8pM3YNAVQ6Ozk5ND4 Y3hqL2lqKDdXVnQAAAAAtH6SxA%3D%3D%24&vid=0&cid=11&uid=257517&q=WGY60348567

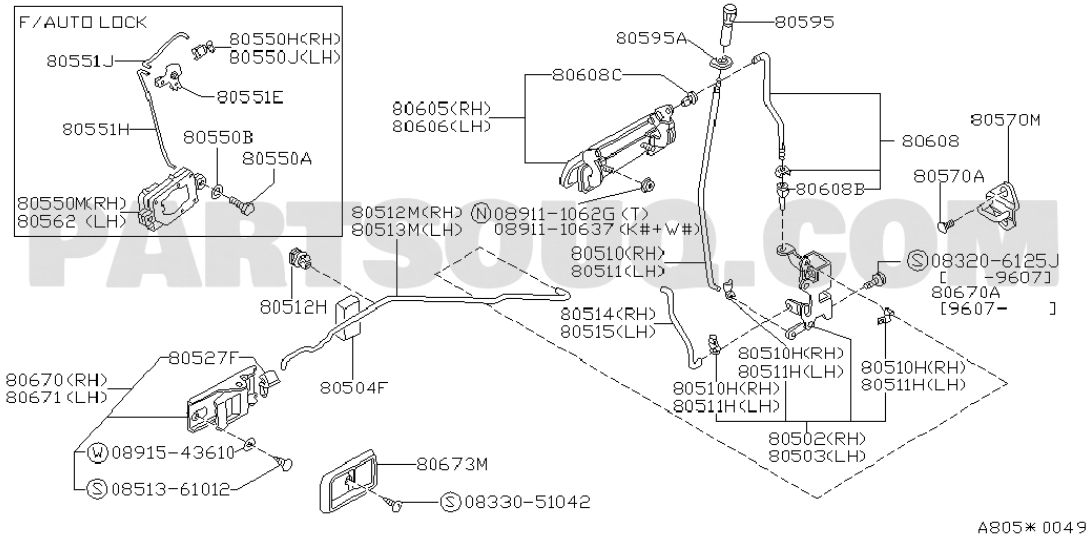

Reference رقم الإشارة	Part Number رقم القطعة	English Name الاسم الإنجليزي	Arabic Name الاسم العربي	Qty الكمية	Applicable Models الموديلات المطابقة	Specifications المواصفات
80595	8059501W00	KNOB-DOOR LOCK	باب قفل-KNOB	02	K +HK +W +HW +HV +T +T.A	10.1991 - 08.1993
80550H	80532Q0100	HOLDER-ROD	عمود-HOLDER	01	(K+W+HW).(GL+SGL)	10.1991 - 08.1993
80550J	80533Q0100	HOLDER-ROD	عمود-HOLDER	01	(K+W+HW).(GL+SGL)	10.1991 - 08.1993
80551J	8055805J00	ROD-AUTO DOOR LOCK,LH	عمود-AUTO باب قفل,LH	01	(K+W+HW+T).(GL+SGL)	10.1991 - 08.1993
80608C	82605C6000	HOLDER-OUTSIDE HANDLE	يتطلب التحقق	01	K +HK +W +HW +HV +T +T.A	10.1991 - 08.1993
80551E	8251405J00	BELL CRANK-FRONT DOOR LOCK	أمامي باب قفل-BELL CRANK	01	(K+W+HW+T).(GL+SGL)	10.1991 - 08.1993
80605	80606C6800	HANDLE ASSY-FRONT DOOR OUTSIDE,RH	مجموعة-أمامي باب HANDLE OUTSIDE,RH	01	K +HK +W +HW +HV +T +T.A	10.1991 - 08.1993
80570M	8057001W00	STRIKER ASSY-FRONT DOOR LOCK	مجموعة-أمامي باب قفل STRIKER	02	(K+W+HW).(DX+GL+SGL)	10.1991 - 01.1992
80606	80607C6800	HANDLE ASSY-FRONT DOOR OUTSIDE,LH	مجموعة-أمامي باب HANDLE OUTSIDE,LH	01	K +HK +W +HW +HV +T +T.A	10.1991 - 08.1993
80551H	8055605J00	ROD-AUTO DOOR LOCK,RH	عمود-AUTO باب قفل,RH	01	(K+W+HW+T).(GL+SGL)	10.1991 - 08.1993
80551H	8055405J01	ROD-AUTO DOOR LOCK,RH	عمود-AUTO باب قفل,RH	01	(K+W+HW).(GL+SGL)	10.1991 - 08.1993
80608	80608C6000	ROD ASSY-OUTSIDE HANDLE	عمود مجموعة-OUTSIDE HANDLE	02	K +HK +W +HW +HV	10.1991 - 08.1993
80550A	0112500092	BOLT	مسمار	04	(K+W+HW).(GL+SGL) +T.SGL	10.1991 - 08.1993
80570A	0143200051	SCREW	يتطلب التحقق	04	K +HK +W +HW +HV +T +T.A	10.1991 - 08.1993
80608B	80612U0103	NUT-OUTSIDE HANDLE ROD	صامولة-OUTSIDE HANDLE عمود	02	K +HK +W +HW +HV +T +T.A	10.1991 - 08.1993
80550M	8055205J00	ACTUATOR-AUTO DOOR LOCK,FRONT RH	باب قفل,أمامي ACTUATOR-AUTO RH	01	(K+W+HW+T).(GL+SGL)	10.1991 - 08.1993
80512M	8050601J00	ROD-FRONT DOOR INSIDE HANDLE,RH	عمود-أمامي باب INSIDE HANDLE,RH	01	K +HK +W +HW +HV +T +T.A	10.1991 - 08.1993
089111062G	089111062G		يتطلب التحقق			
80562	8058305J00	SWITCH ASSY-AUTO DOOR LOCK	مفتاح مجموعة-AUTO باب قفل	01	(K+W+HW).(GL+SGL)	10.1991 - 08.1993

Reference رقم الإشارة	Part Number رقم القطعة	English Name الاسم الإنجليزي	Arabic Name الاسم العربي	Qty الكمية	Applicable Models الموديلات المطابقة	Specifications المواصفات
0891110637	0891110637		يتطلب التحقق			
80513M	8050701J00	ROD-FRONT DOOR INSIDE HANDLE,LH	عمود-أمامي باب INSIDE HANDLE,LH	01	K +HK +W +HW +HV +T +T.A	10.1991 - 08.1993
80510	80512C6000	ROD ASSY-LOCK KNOB,RH	عمود مجموعة-قفل KNOB,RH	01	K +HK +W +HW +HV +T +T.A	10.1991 - 08.1993
083206125J	083206125J		يتطلب التحقق			
80511	80513C6000	ROD ASSY-LOCK KNOB,LH	عمود مجموعة-قفل KNOB,LH	01	K +HK +W +HW +HV +T +T.A	10.1991 - 08.1993
80512H	8053432J00	HOLDER-ROD	عمود-HOLDER	02	K +HK +W +HW +HV	10.1991 - 06.1992
80514	80514C6000	ROD-KEY LOCK,RH	عمود-KEY قفل,RH	01	K +HK +W +HW +HV +T +T.A	10.1991 - 08.1993
80515	80515C6000	ROD-KEY LOCK,LH	عمود-KEY قفل,LH	01	(K+W+HW+T).(GL+SGL)	10.1991 - 08.1993
80527F	8067301W00	HOLDER-ROD	عمود-HOLDER	01	K +HK +W +HW +HV +T +T.A	10.1991 - 08.1993
80670	8067001J00	HANDLE ASSY-DOOR INSIDE,RH	مجموعة-باب HANDLE INSIDE,RH	01	K +HK +W +HW +HV +T +T.A	(C) | 10.1991 - 08.1993
80670	8067001J01	HANDLE ASSY-DOOR INSIDE,RH	مجموعة-باب HANDLE INSIDE,RH	01	K +HK +W +HW +HV +T +T.A	(K) | 10.1991 - 08.1993
80670	8067001J02	HANDLE ASSY-DOOR INSIDE,RH	مجموعة-باب HANDLE INSIDE,RH	01	K +HK +W +HW +HV +T +T.A	(A) | 10.1991 - 08.1993
80504F	80845D0100	INSULATOR-REMOTE CONTROL ROD	عازل-REMOTE تحكم عمود	02	K +HK +W +HW +HV +T +T.A	10.1991 - 08.1993
80510H	80532Q0100	HOLDER-ROD,RH	عمود-HOLDER,RH	03	K +HK +W +HW +HV +T +T.A	10.1991 - 08.1993
80671	8067101J01	HANDLE ASSY-DOOR INSIDE,LH	مجموعة-باب HANDLE INSIDE,LH	01	K +HK +W +HW +HV +T +T.A	(K) | 10.1991 - 08.1993
80671	8067101J00	HANDLE ASSY-DOOR INSIDE,LH	مجموعة-باب HANDLE INSIDE,LH	01	K +HK +W +HW +HV +T +T.A	(C) | 10.1991 - 08.1993
80671	8067101J02	HANDLE ASSY-DOOR INSIDE,LH	مجموعة-باب HANDLE INSIDE,LH	01	K +HK +W +HW +HV +T +T.A	(A) | 10.1991 - 08.1993
80511H	80533Q0100	HOLDER-ROD,LH	عمود-HOLDER,LH	03	K +HK +W +HW +HV +T +T.A	10.1991 - 08.1993
80502	8050205J00	LOCK ASSY-FRONT DOOR,RH	قفل مجموعة-أمامي باب,RH	01	(K+W+HW+T).(GL+SGL)	10.1991 - 08.1993
0891543610	0891543610		يتطلب التحقق			
80503	8050305J00	LOCK ASSY-FRONT DOOR,LH	قفل مجموعة-أمامي باب,LH	01	(K+W+HW+T).(GL+SGL)	10.1991 - 08.1993
80673M	8068201J02	ESCUTCHEON-INSIDE HANDLE	يتطلب التحقق	02	K +HK +W +HW +HV +T +T.A	(A) | 10.1991 - 08.1993
80673M	8068201J01	ESCUTCHEON-INSIDE HANDLE	يتطلب التحقق	02	K +HK +W +HW +HV +T +T.A	(K) | 10.1991 - 08.1993
80673M	8068201J00	ESCUTCHEON-INSIDE HANDLE	يتطلب التحقق	02	K +HK +W +HW +HV +T +T.A	(C) | 10.1991 - 08.1993
0851361012	0851361012		يتطلب التحقق			
0833051042	0833051042		يتطلب التحقق			

131. 809 001 - FRONT DOOR TRIMMING

TRIMMING أمامي باب

Source: https://partsouq.com/ar/catalog/genuine/unit?c=Nissan&ssd=%24%2AKwHC9ufNnMWPjoi5mbzQ4pqOrqm3xsnExdf4y4OFtqG1ub-35eLytLS4o6OlpL3n4MWvgYWBsKaxrZ-XiMTJw8HHj5WdzefA0oXUzdKy1NiLytyT08ys0rrUqdTZzpmVtozSnJ-Qi52Nw8fa1Z2WldaThfDS3dSCk9PM1pGXgtDBxsbSjliCwMP7i9Ofq9LL1LL75va109rVmYLUzovw_KnHxsTEycPCnoWX0pSX1cqqq4kAAAAA-4J0EQ%3D%3D%24&vid=0&cid=11&uid=257518&q=WGY60348567

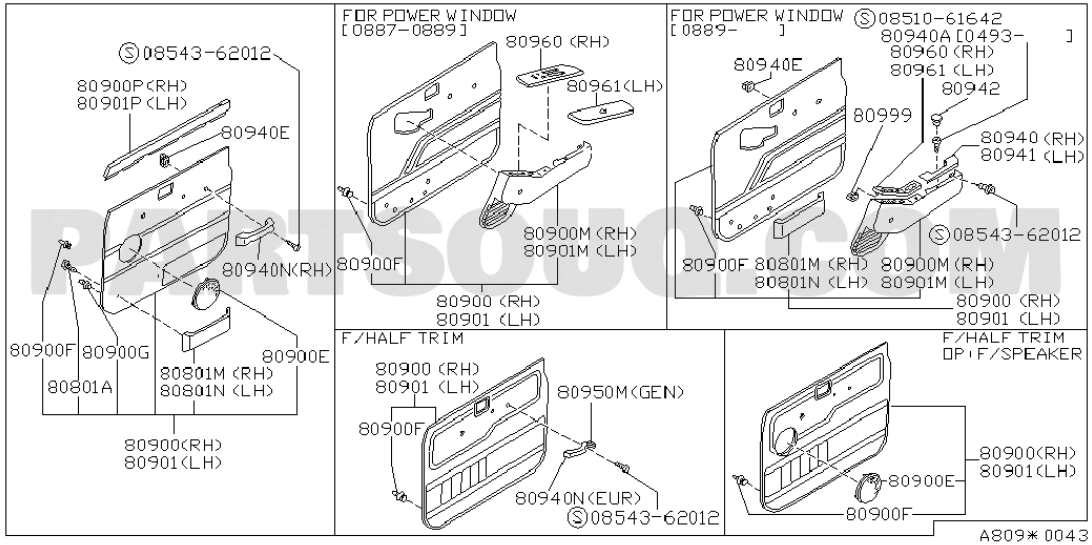

Reference رقم الإشارة	Part Number رقم القطعة	English Name الاسم الإنجليزي	Arabic Name الاسم العربي	Qty الكمية	Applicable Models الموديلات المطابقة	Specifications المواصفات
0851061642	0851061642		يتطلب التحقق			
80960	8096033J00	FINISHER-POWER WINDOW SWITCH FRONT RH	باور نافذة مفتاح أمامي-FINISHER RH	01	*K.SGL +*W.SGL	F/LEATHER SEAT | 10.1991 - 08.1993
80960	8096027J00	FINISHER-POWER WINDOW SWITCH FRONT RH	باور نافذة مفتاح أمامي-FINISHER RH	01	(K+W+HW+T).(GL+SGL)	10.1991 - 08.1993
0854362012	0854362012		يتطلب التحقق			
80900P	8090227J02	FINISHER-FRONT DOOR,UPPER RH	أمامي باب-FINISHER,UPPER RH	01	K.SGL +W.SGL	(A) | 10.1991 - 08.1993
80900P	8090227J01	FINISHER-FRONT DOOR,UPPER RH	أمامي باب-FINISHER,UPPER RH	01	K.SGL +W.SGL	(K) | 10.1991 - 08.1993
80900P	8090227J00	FINISHER-FRONT DOOR,UPPER RH	أمامي باب-FINISHER,UPPER RH	01	K.SGL +W.SGL	(C) | 10.1991 - 08.1993
80961	8096133J10	FINISHER-POWER WINDOW SWITCH FRONT LH	باور نافذة مفتاح أمامي-FINISHER LH	01	*W.SGL	F/LEATHER SEAT | 10.1991 - 08.1993
80961	8096127J10	FINISHER-POWER WINDOW SWITCH FRONT LH	باور نافذة مفتاح أمامي-FINISHER LH	01	W.(GL+SGL) +HW.GL	10.1991 - 08.1993
80942	8094251E03	CAP-ARMREST	يتطلب التحقق	02	(K+W+HW+T).(GL+SGL)	(C) | 10.1991 - 08.1993
80942	8094251E01	CAP-ARMREST	يتطلب التحقق	02	(K+W+HW+T).(GL+SGL)	(A) | 10.1991 - 08.1993
80942	8094252A22	CAP-ARMREST	يتطلب التحقق	02	(K+W+HW+T).(GL+SGL)	(K) | 10.1991 - 08.1993
80901P	8090327J02	FINISHER-FRONT DOOR,UPPER LH	أمامي باب-FINISHER,UPPER LH	01	K.SGL +W.SGL	(A) | 10.1991 - 08.1993
80901P	8090327J01	FINISHER-FRONT DOOR,UPPER LH	أمامي باب-FINISHER,UPPER LH	01	K.SGL +W.SGL	(K) | 10.1991 - 08.1993
80901P	8090327J00	FINISHER-FRONT DOOR,UPPER LH	أمامي باب-FINISHER,UPPER LH	01	K.SGL +W.SGL	(C) | 10.1991 - 08.1993
80999	8099926J00	CLIP-TRIM	يتطلب التحقق	02	(K+W+HW+T).(GL+SGL)	10.1991 - 08.1993
80940E	0128100071	GROMMET-SCREW	يتطلب التحقق	04	(K+W+HW+T).(DX+GL+SGL)	10.1991 - 08.1993
80940	8094026J00	ARMREST-FRONT DOOR,RH	أمامي باب-ARMREST,RH	01	(K+W+HW+T).(GL+SGL)	(C) | 10.1991 - 08.1993
80940	8094026J01	ARMREST-FRONT DOOR,RH	أمامي باب-ARMREST,RH	01	(K+W+HW+T).(GL+SGL)	(K) | 10.1991 - 08.1993

Reference رقم الإشارة	Part Number رقم القطعة	English Name الاسم الإنجليزي	Arabic Name الاسم العربي	Qty الكمية	Applicable Models الموديلات المطابقة	Specifications المواصفات
80940	8094026J02	ARMREST-FRONT DOOR,RH	ARMREST-أمامي باب,RH	01	(K+W+HW+T).(GL+SGL)	(A) | 10.1991 - 08.1993
80941	8094126J02	ARMREST-FRONT DOOR,LH	ARMREST-أمامي باب,LH	01	(K+W+HW+T).(GL+SGL)	(A) | 10.1991 - 08.1993
80941	8094126J00	ARMREST-FRONT DOOR,LH	ARMREST-أمامي باب,LH	01	(K+W+HW+T).(GL+SGL)	(C) | 10.1991 - 08.1993
80941	8094126J01	ARMREST-FRONT DOOR,LH	ARMREST-أمامي باب,LH	01	(K+W+HW+T).(GL+SGL)	(K) | 10.1991 - 08.1993
80900M	8097426J01	FINISHER-FRONT DOOR,RH	FINISHER-أمامي باب,RH	01	(K+W+HW+T).(GL+SGL)	(K) | 10.1991 - 08.1993
80900M	8097426J02	FINISHER-FRONT DOOR,RH	FINISHER-أمامي باب,RH	01	(K+W+HW+T).(GL+SGL)	(A) | 10.1991 - 08.1993
80900M	8097426J00	FINISHER-FRONT DOOR,RH	FINISHER-أمامي باب,RH	01	(K+W+HW+T).(GL+SGL)	(C) | 10.1991 - 08.1993
80901M	8097526J00	FINISHER-FRONT DOOR,LH	FINISHER-أمامي باب,LH	01	(K+W+HW+T).(GL+SGL)	(C) | 10.1991 - 08.1993
80901M	8097526J01	FINISHER-FRONT DOOR,LH	FINISHER-أمامي باب,LH	01	(K+W+HW+T).(GL+SGL)	(K) | 10.1991 - 08.1993
80901M	8097526J02	FINISHER-FRONT DOOR,LH	FINISHER-أمامي باب,LH	01	(K+W+HW+T).(GL+SGL)	(A) | 10.1991 - 08.1993
80900F	0155308361	CLIP	يتطلب التحقق	**	K +W +HW +T	GRAY | 10.1991 - 08.1993
80900G	0155305161	CLIP	يتطلب التحقق	**	K +W +HW +T	10.1991 - 08.1993
80801M	8091038J01	POCKET-DOOR,RH	POCKET-باب,RH	01	*K.GR +*W.GR	(K) F/LEATHER SEAT | 10.1991 - 08.1993
80801M	8091038J00	POCKET-DOOR,RH	POCKET-باب,RH	01	*K.GR +*W.GR	(C) F/LEATHER SEAT | 10.1991 - 08.1993
80801M	8091032J00	POCKET-DOOR,RH	POCKET-باب,RH	01	K.SGL +W.SGL	(C) | 10.1991 - 08.1993
80801M	8091038J02	POCKET-DOOR,RH	POCKET-باب,RH	01	*K.GR +*W.GR	(A) F/LEATHER SEAT | 10.1991 - 08.1993
80801M	8091032J01	POCKET-DOOR,RH	POCKET-باب,RH	01	K.SGL +W.SGL	(K) | 10.1991 - 08.1993
80801M	8091032J02	POCKET-DOOR,RH	POCKET-باب,RH	01	K.SGL +W.SGL	(A) | 10.1991 - 08.1993
80801A	0145200071	SCREW	يتطلب التحقق	20	(K+W+HW+T).(DX+GL+SGL)	10.1991 - 08.1993
80801N	8091138J01	POCKET-DOOR,LH	POCKET-باب,LH	01	*K.GR +*W.GR	(K) F/LEATHER SEAT | 10.1991 - 08.1993
80801N	8091132J00	POCKET-DOOR,LH	POCKET-باب,LH	01	K.SGL +W.SGL	(C) | 10.1991 - 08.1993
80801N	8091132J01	POCKET-DOOR,LH	POCKET-باب,LH	01	K.SGL +W.SGL	(K) | 10.1991 - 08.1993
80801N	8091132J02	POCKET-DOOR,LH	POCKET-باب,LH	01	K.SGL +W.SGL	(A) | 10.1991 - 08.1993
80801N	8091138J00	POCKET-DOOR,LH	POCKET-باب,LH	01	*K.GR +*W.GR	(C) F/LEATHER SEAT | 10.1991 - 08.1993
80801N	8091138J02	POCKET-DOOR,LH	POCKET-باب,LH	01	*K.GR +*W.GR	(A) F/LEATHER SEAT | 10.1991 - 08.1993
80900	8090037J01	FINISHER ASSY-FRONT DOOR,RH	مجموعة-أمامي باب FINISHER,RH	01	K.SGL +W.SGL	(K) | 10.1991 - 08.1993
80900	8090038J02	FINISHER ASSY-FRONT DOOR,RH	مجموعة-أمامي باب FINISHER,RH	01	*K.GR +*W.SGL	(A) F/LEATHER SEAT | 10.1991 - 08.1993
80900	8090038J01	FINISHER ASSY-FRONT DOOR,RH	مجموعة-أمامي باب FINISHER,RH	01	*K.GR +*W.SGL	(K) F/LEATHER SEAT | 10.1991 - 08.1993
80900	8090038J00	FINISHER ASSY-FRONT DOOR,RH	مجموعة-أمامي باب FINISHER,RH	01	*K.GR +*W.SGL	(C) F/LEATHER SEAT | 10.1991 - 08.1993
80900	8090037J02	FINISHER ASSY-FRONT DOOR,RH	مجموعة-أمامي باب FINISHER,RH	01	K.SGL +W.SGL	(A) | 10.1991 - 08.1993
80900	8090037J00	FINISHER ASSY-FRONT DOOR,RH	مجموعة-أمامي باب FINISHER,RH	01	K.SGL +W.SGL	(C) | 10.1991 - 08.1993
80901	8090138J02	FINISHER ASSY-FRONT DOOR,LH	مجموعة-أمامي باب FINISHER,LH	01	*K.SGL +*W.SGL	(A) F/LEATHER SEAT | 10.1991 - 08.1993
80901	8090138J01	FINISHER ASSY-FRONT DOOR,LH	مجموعة-أمامي باب FINISHER,LH	01	*K.SGL +*W.SGL	(K) F/LEATHER SEAT | 10.1991 - 08.1993
80901	8090137J00	FINISHER ASSY-FRONT DOOR,LH	مجموعة-أمامي باب FINISHER,LH	01	K.SGL +W.SGL	(C) | 10.1991 - 08.1993
80901	8090137J02	FINISHER ASSY-FRONT DOOR,LH	مجموعة-أمامي باب FINISHER,LH	01	K.SGL +W.SGL	(A) | 10.1991 - 08.1993
80901	8090138J00	FINISHER ASSY-FRONT DOOR,LH	مجموعة-أمامي باب FINISHER,LH	01	*K.SGL +*W.SGL	(C) F/LEATHER SEAT | 10.1991 - 08.1993
80901	8090137J01	FINISHER ASSY-FRONT DOOR,LH	مجموعة-أمامي باب FINISHER,LH	01	K.SGL +W.SGL	(K) | 10.1991 - 08.1993

132. 820 001 - REAR DOOR PANEL & FITTING

لوح الباب الخلفي وتركيباته

Source: https://partsouq.com/ar/catalog/genuine/unit?c=Nissan&ssd=%24*KwFtWUhiM2ogIScWNhN_TTUhAQYYaWZranhXZCwqGQ4aFhAYSk1dGxsXDAwKCxJIT2oALiouHwkeAjA4J2tmbG5oIDoyYkhvfSp7Yn0de3ckZXM8fGMDfRV7Bnt2YTY6GSN9MzA_JDIibGh1ejI5Onk8Kl99cnstPHxjeT46JH9uaWl9Iyctb2xUJHwwLH1kex1USVkafHV6Ni17YSRfUwZoaWtrZmxtMSo4fTs4emUFBCYAAAAABjubjw%3D%3D%24&vid=0&cid=11&uid=257519&q=WGY60348567&__cf_chl_rt_tk=h64meBi5468zLywr8r2JU4GZpBr7QHxvdW0sFNod7Tk-1782457878-1.0.1.1-Hzu.Z9epUHm5y7wl88dvUDk_IjW0tjyGcgc7U3TIcnw

Diagram URL:

رابط المخطط: يتطلب التحقق

Reference رقم الإشارة	Part Number رقم القطعة	English Name الاسم الإنجليزي	Arabic Name الاسم العربي	Qty الكمية	Applicable Models الموديلات المطابقة	Specifications المواصفات
VERIFICATION REQUIRED يتطلب التحقق						

133. 823 001 - REAR DOOR WINDOW & REGULATOR

خلفي باب نافذة & منظم

Source: https://partsouq.com/ar/catalog/genuine/unit?c=Nissan&ssd=%24%2AKwHa7v_VhN2XlpChgaTI-oKWtrGv3tHc3c_g05udrrmtoaev_frqrKygu7u9vKX_-N23mZ2ZqL6ptYePkNzR29nfl42F1f_Yyp3M1cqqzMCT0sSLy9S0yqLMsczB1oGNrpTKhIeIk4WV29_CzYWOjc6LnejKxcyai8vUzomNkMjZ3t7KlJCa2Nvjk8uHm8rTzKrj_u6ty8LNqZrM1pPo5LHf3tzc0dvahp2PyoyPzdKys5EAAAAA7FbMvQ%3D%3D%24&vid=0&cid=11&uid=257520&q=WGY60348567

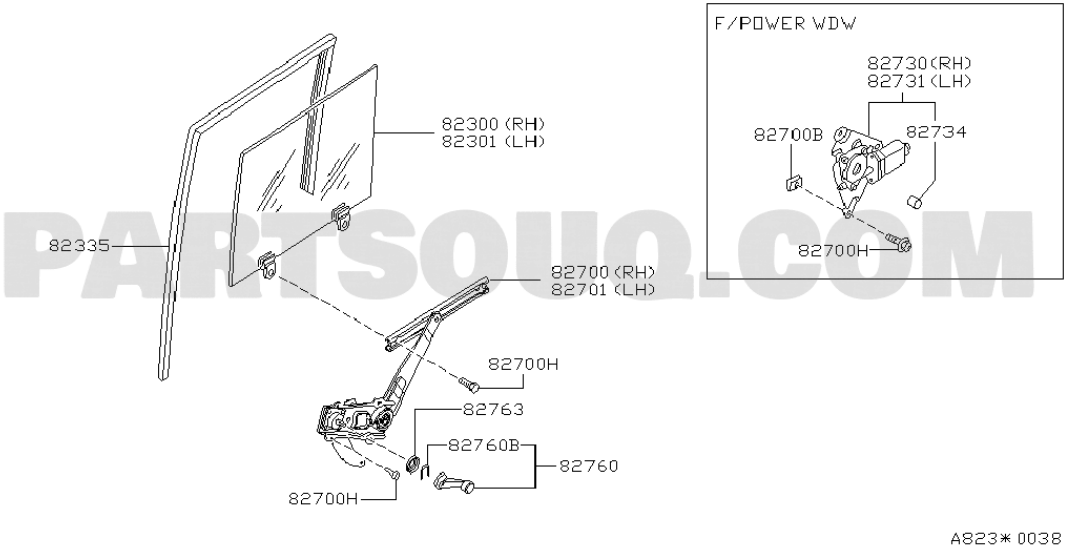

Reference رقم الإشارة	Part Number رقم القطعة	English Name الاسم الإنجليزي	Arabic Name الاسم العربي	Qty الكمية	Applicable Models الموديلات المطابقة	Specifications المواصفات
82730	8273006J05	MOTOR & GEAR ASSY-REGULATOR,RH	موتور & ترس مجموعة-منظم,RH	01	W.(GL+SGL) +HW.GL	10.1991 - 08.1993
82731	8273106J05	MOTOR & GEAR ASSY-REGULATOR,LH	موتور & ترس مجموعة-منظم,LH	01	W.(GL+SGL) +HW.GL	10.1991 - 08.1993
82300	82300C8100	GLASS ASSY-REAR DOOR WINDOW,RH	زجاج مجموعة-خلفي باب نافذة,RH	01	W.SGL	10.1991 - 08.1993
82734	8073406J25	BUSH-POWER WINDOW MOTOR	جلدة-باور نافذة موتور	02	W.(GL+SGL) +HW.GL	10.1991 - 08.1993
82700B	0124100121	NUT	صامولة	08	W.(GL+SGL) +HW.GL	10.1991 - 08.1993
82301	82301C8100	GLASS ASSY-REAR DOOR WINDOW,LH	زجاج مجموعة-خلفي باب نافذة,LH	01	W.SGL	10.1991 - 08.1993
82335	8233006J10	GLASS RUN RUBBER	زجاج RUN RUBBER	02	W +HW +HV	10.1991 - 12.1993
82700	8270026J00	REGULATOR ASSY-REAR DOOR WINDOW RH	منظم مجموعة-خلفي باب نافذة RH	01	W +HW	08.1991 - 10.1991
82701	8270126J00	REGULATOR ASSY-REAR DOOR WINDOW LH	منظم مجموعة-خلفي باب نافذة LH	01	W +HW	08.1991 - 10.1991
82700H	0112500092	BOLT	مسمار	08	W +HW +HV	10.1991 - ...

134. 825 001 - REAR DOOR LOCK & HANDLE

قفل ومقبض الباب الخلفي

Source: https://partsouq.com/ar/catalog/genuine/unit?c=Nissan&ssd=%24%2AKwHxxdT-r_a8vbuKqo_j0am9nZqE9fr39uTL-LC2hZKGioyE1tHBh4eLkJCWl47U0_acsrayg5WCnqyku_f68PL0vKau_tTz4bbn_uGB5-u4-e-g4P-f4Ynnmufq_aqmhb_hr6yjuK6-8PTp5q6lpuWgtsPh7uexoOD_5aKmvePy9fXhv7ux8_DIuOCssOH454HI1cWG4OnmqrHn_bjDz5r09ff3-vDxrbak4aek5vmZmLoAAAAABL9D2q%3D%3D%24&vid=0&cid=11&uid=257521&q=WGY60348567

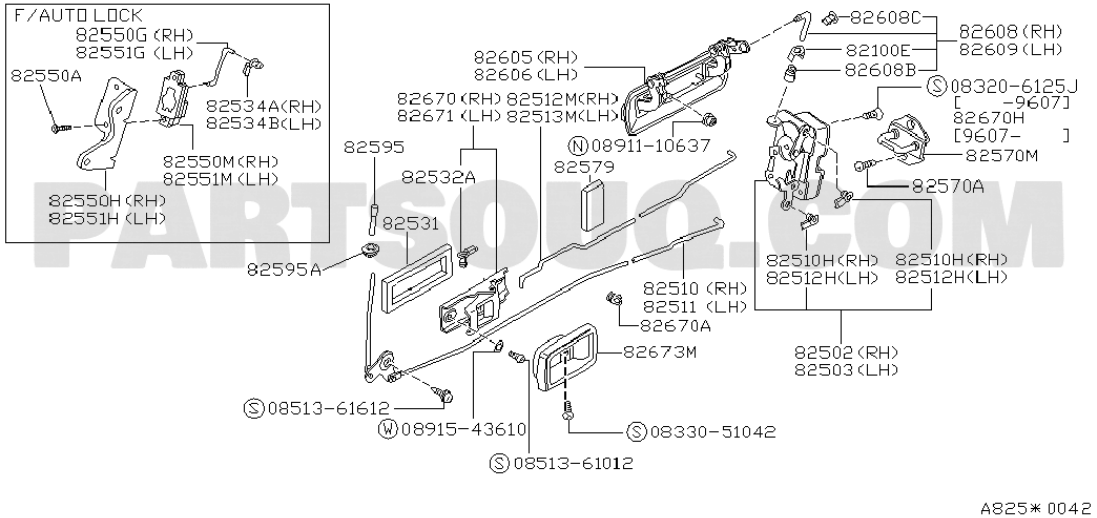

Reference رقم الإشارة	Part Number رقم القطعة	English Name الاسم الإنجليزي	Arabic Name الاسم العربي	Qty الكمية	Applicable Models الموديلات المطابقة	Specifications المواصفات
82608C	82605C6000	HOLDER-OUTSIDE HANDLE	يتطلب التحقق	01	W +HW +HV	10.1991 - ...
82608	82608C6600	ROD ASSY-OUTSIDE HANDLE,REAR RH	عمود مجموعة-OUTSIDE HANDLE,خلفي RH	01	W +HW +HV	10.1991 - 04.1992
82550G	8255605J00	ROD-AUTO DOOR LOCK,RH	عمود-AUTO باب قفل,RH	01	W.(GL+SGL) +HW.GL	10.1991 - 08.1993
82609	82609C6600	ROD ASSY-OUTSIDE HANDLE,REAR LH	عمود مجموعة-OUTSIDE HANDLE,خلفي LH	01	W +HW +HV	10.1991 - 02.1992
82100E	82613W5000	CLIP	يتطلب التحقق	01	W +HW +HV	10.1991 - ...
82551G	8255705J00	ROD-AUTO DOOR LOCK,LH	عمود-AUTO باب قفل,LH	01	W.(GL+SGL) +HW.GL	10.1991 - 08.1993
82605	80606C6800	HANDLE ASSY-OUTSIDE,REAR DOOR RH	مجموعة HANDLE-OUTSIDE,خلفي باب RH	01	W +HW +HV	10.1991 - ...
82608B	80612U0103	NUT	صامولة	01	W +HW +HV	10.1991 - ...
82606	80607C6800	HANDLE ASSY-OUTSIDE,REAR DOOR LH	مجموعة HANDLE-OUTSIDE,خلفي باب LH	01	W +HW +HV	10.1991 - ...
82550A	0112500092	SCREW	يتطلب التحقق	04	W.(GL+SGL) +HW.GL	10.1991 - 08.1993
083206125J	083206125J		يتطلب التحقق			
82670	8067001J01	HANDLE ASSY-REAR DOOR INSIDE,RH	مجموعة-خلفي باب HANDLE INSIDE,RH	01	W +HW +HV	(K) | 10.1991 - 11.1994
82670	8067001J02	HANDLE ASSY-REAR DOOR INSIDE,RH	مجموعة-خلفي باب HANDLE INSIDE,RH	01	W +HW +HV	(A) | 10.1991 - 11.1994
82670	8067001J00	HANDLE ASSY-REAR DOOR INSIDE,RH	مجموعة-خلفي باب HANDLE INSIDE,RH	01	W +HW +HV	(C) | 10.1991 - 11.1994
82512M	8250606J00	ROD-REAR DOOR INSIDE HANDLE,RH	عمود-خلفي باب INSIDE HANDLE,RH	01	W +HW +HV	10.1991 - ...
82534A	80532Q0100	HOLDER-ROD	عمود-HOLDER	01	W.(GL+SGL) +HW.GL	10.1991 - 08.1993
82671	8067101J02	HANDLE ASSY-REAR DOOR INSIDE,LH	مجموعة-خلفي باب HANDLE INSIDE,LH	01	W +HW +HV	(A) | 10.1991 - 11.1994
82671	8067101J01	HANDLE ASSY-REAR DOOR INSIDE,LH	مجموعة-خلفي باب HANDLE INSIDE,LH	01	W +HW +HV	(K) | 10.1991 - 11.1994
82671	8067101J00	HANDLE ASSY-REAR DOOR INSIDE,LH	مجموعة-خلفي باب HANDLE INSIDE,LH	01	W +HW +HV	(C) | 10.1991 - 11.1994

Reference رقم الإشارة	Part Number رقم القطعة	English Name الاسم الإنجليزي	Arabic Name الاسم العربي	Qty الكمية	Applicable Models الموديلات المطابقة	Specifications المواصفات
82513M	8250706J00	ROD-REAR DOOR INSIDE HANDLE,LH	عمود-خلفي باب INSIDE HANDLE,LH	01	W +HW +HV	10.1991 - ...
82534B	80533Q0100	HOLDER-ROD	عمود-HOLDER	01	W.(GL+SGL) +HW.GL	10.1991 - 08.1993
0891110637	0891110637		يتطلب التحقق			
82595	8059501W00	KNOB-DOOR LOCK	باب قفل-KNOB	02	W +HW +HV	10.1991 - ...
82570M	8057001W00	STRIKER-REAR DOOR LOCK	خلفي باب قفل-STRIKER	02	W.(DX+GL+SGL) +HW.(DX+GL)	10.1991 - 08.1993
82550M	8055210V00	ACTUATOR ASSY-AUTO REAR DOOR LOCK RH	خلفي باب قفل AUTO-مجموعة ACTUATOR RH	01	W.(GL+SGL) +HW.GL	10.1991 - 08.1993
82579	80845D0100	SPACER	يتطلب التحقق	02	W +HW +HV	10.1991 - 10.1996
82532A	8067301W00	HOLDER-ROD,RH	عمود-HOLDER,RH	01	W +HW +HV	10.1991 - ...
82551M	8055310V00	ACTUATOR ASSY-AUTO REAR DOOR LOCK LH	خلفي باب قفل AUTO-مجموعة ACTUATOR LH	01	W.(GL+SGL) +HW.GL	10.1991 - 08.1993
82570A	0143200051	SCREW	يتطلب التحقق	04	W +HW +HV	10.1991 - 04.1996
82550H	8255805J00	BRACKET-AUTO DOOR LOCK,RH	حامل-AUTO باب قفل,RH	01	W.(GL+SGL) +HW.GL	10.1991 - 08.1993
82551H	8255905J00	BRACKET-AUTO DOOR LOCK,LH	حامل-AUTO باب قفل,LH	01	W.(GL+SGL) +HW.GL	10.1991 - 08.1993
82510H	80532Q0100	HOLDER-ROD	عمود-HOLDER	02	W +HW +HV	10.1991 - ...
82512H	80533Q0100	HOLDER-ROD	عمود-HOLDER	02	W +HW +HV	10.1991 - ...
82510	8251206J00	ROD ASSY-LOCK KNOB,RH	عمود مجموعة-قفل KNOB,RH	01	W +HW +HV	10.1991 - ...
82511	8251306J00	ROD ASSY-LOCK KNOB,LH	عمود مجموعة-قفل KNOB,LH	01	W +HW +HV	10.1991 - ...
82670A	8053432J00	HOLDER	يتطلب التحقق	02	W +HW +HV	10.1991 - 06.1992
82673M	8068201J00	ESCUTCHEON-INSIDE HANDLE	يتطلب التحقق	02	W +HW +HV	(C) | 10.1991 - 11.1994
82673M	8068201J01	ESCUTCHEON-INSIDE HANDLE	يتطلب التحقق	02	W +HW +HV	(K) | 10.1991 - 11.1994
82673M	8068201J02	ESCUTCHEON-INSIDE HANDLE	يتطلب التحقق	02	W +HW +HV	(A) | 10.1991 - 11.1994
82502	8250205J00	LOCK ASSY-REAR DOOR,RH	قفل مجموعة-خلفي باب,RH	01	W.(GL+SGL) +HW.GL	10.1991 - 08.1993
82503	8250305J00	LOCK ASSY-REAR DOOR,LH	قفل مجموعة-خلفي باب,LH	01	W.(GL+SGL) +HW.GL	10.1991 - 08.1993
0851361612	0851361612		يتطلب التحقق			
0891543610	0891543610		يتطلب التحقق			
0833051042	0833051042		يتطلب التحقق			
0851361012	0851361012		يتطلب التحقق			

135. 828 001 - REAR DOOR TRIMMING

TRIMMING خلفي باب

Source: https://partsouq.com/ar/catalog/genuine/unit?c=Nissan&ssd=%24%2AKwFgVEVvPmctLCobOx5yQDgsDAsVZGtmZ3VaaSEnFAMXGx0VR0BQFhYaAQEHBh9FQmcNIycjEgQTDz01KmZrYWNlLTc_b0VicCd2b3AQdnopaH4xcW4OcBh2C3Z7bDs3FC5wPj0yKT8vYWV4dz80N3QxJ1Jwf3YgMXFudDM3IXJjZGRwLiogYmFZKXE9IXBpdhBZRFQXcXh3OyB2bClSXqtlZGZma2FqPCc1cDY1d2gICSsAAAAAqKiKSQ%3D%3D%24&vid=0&cid=11&uid=257522&q=WGY60348567

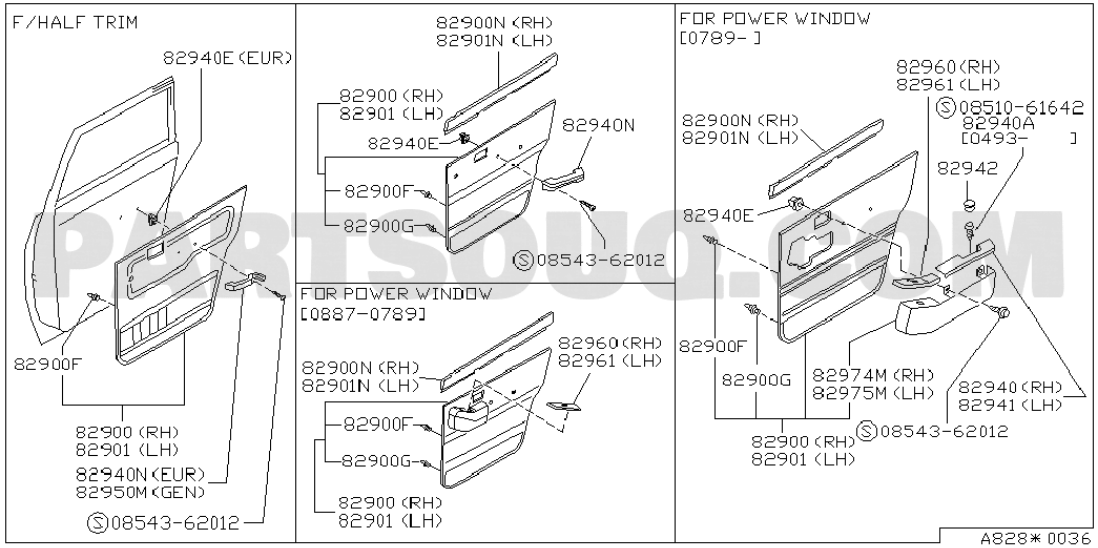

Reference رقم الإشارة	Part Number رقم القطعة	English Name الاسم الإنجليزي	Arabic Name الاسم العربي	Qty الكمية	Applicable Models الموديلات المطابقة	Specifications المواصفات
82940E	0128100071	GROMMET-SCREW	يتطلب التحقق	04	W.(DX+GL+SGL) +HW.(DX+GL)	10.1991 - 08.1993
0851061642	0851061642		يتطلب التحقق			
82942	8094251E03	CAP-ARMREST,REAR	CAP-ARMREST,خلفي	02	W.(GL+SGL) +HW.GL	(C) | 10.1991 - 08.1993
82942	8094252A22	CAP-ARMREST,REAR	CAP-ARMREST,خلفي	02	W.(GL+SGL) +HW.GL	(K) | 10.1991 - 08.1993
82942	8094251E01	CAP-ARMREST,REAR	CAP-ARMREST,خلفي	02	W.(GL+SGL) +HW.GL	(A) | 10.1991 - 08.1993
82960	8296033J00	FINISHER-POWER WINDOW SWITCH REAR RH	FINISHER-باور نافذة مفتاح خلفي RH	01	*W.SGL	F/LEATHER SEAT | 10.1991 - 08.1993
82960	8296026J00	FINISHER-POWER WINDOW SWITCH REAR RH	FINISHER-باور نافذة مفتاح خلفي RH	01	W.(GL+SGL) +HW.GL	10.1991 - 08.1993
82961	8296133J00	FINISHER-POWER WINDOW SWITCH REAR LH	FINISHER-باور نافذة مفتاح خلفي LH	01	*W.SGL	F/LEATHER SEAT | 10.1991 - 08.1993
82961	8296126J00	FINISHER-POWER WINDOW SWITCH REAR LH	FINISHER-باور نافذة مفتاح خلفي LH	01	W.(GL+SGL) +HW.GL	10.1991 - 08.1993
82900F	0155308361	CLIP	يتطلب التحقق	**	W +HW +HV	GRAY | 10.1991 - ...
82900F	0280919300	CLIP	يتطلب التحقق	**	W +HW	08.1987 - 10.1991
82900N	8290226J02	FINISHER-REAR DOOR,UPPER RH	FINISHER-خلفي باب,UPPER RH	01	W.SGL	(A) | 10.1991 - 08.1993
82900N	8290226J01	FINISHER-REAR DOOR,UPPER RH	FINISHER-خلفي باب,UPPER RH	01	W.SGL	(K) | 10.1991 - 08.1993
82900N	8290226J00	FINISHER-REAR DOOR,UPPER RH	FINISHER-خلفي باب,UPPER RH	01	W.SGL	(C) | 10.1991 - 08.1993
82974M	8297426J00	FINISHER-REAR DOOR CENTER,RH	FINISHER-خلفي باب CENTER,RH	01	W.(GL+SGL) +HW.GL	(C) | 10.1991 - 08.1993
82974M	8297426J01	FINISHER-REAR DOOR CENTER,RH	FINISHER-خلفي باب CENTER,RH	01	W.(GL+SGL) +HW.GL	(K) | 10.1991 - 08.1993
82974M	8297426J02	FINISHER-REAR DOOR CENTER,RH	FINISHER-خلفي باب CENTER,RH	01	W.(GL+SGL) +HW.GL	(A) | 10.1991 - 08.1993
82901N	8290326J00	FINISHER-REAR DOOR,UPPER LH	FINISHER-خلفي باب,UPPER LH	01	W.SGL	(C) | 10.1991 - 08.1993
82901N	8290326J01	FINISHER-REAR DOOR,UPPER LH	FINISHER-خلفي باب,UPPER LH	01	W.SGL	(K) | 10.1991 - 08.1993

Reference رقم الإشارة	Part Number رقم القطعة	English Name الاسم الإنجليزي	Arabic Name الاسم العربي	Qty الكمية	Applicable Models الموديلات المطابقة	Specifications المواصفات
82901N	8290326J02	FINISHER-REAR DOOR,UPPER LH	FINISHER-خلفي باب,UPPER LH	01	W.SGL	(A) | 10.1991 - 08.1993
82940	8294026J00	ARMREST-REAR DOOR,RH	ARMREST-خلفي باب,RH	01	W.(GL+SGL) +HW.GL	(C) | 10.1991 - 08.1993
82940	8294026J02	ARMREST-REAR DOOR,RH	ARMREST-خلفي باب,RH	01	W.(GL+SGL) +HW.GL	(A) | 10.1991 - 08.1993
82940	8294026J01	ARMREST-REAR DOOR,RH	ARMREST-خلفي باب,RH	01	W.(GL+SGL) +HW.GL	(K) | 10.1991 - 08.1993
82975M	8297526J00	FINISHER-REAR DOOR CENTER,LH	FINISHER-خلفي باب CENTER,LH	01	W.(GL+SGL) +HW.GL	(C) | 10.1991 - 08.1993
82975M	8297526J01	FINISHER-REAR DOOR CENTER,LH	FINISHER-خلفي باب CENTER,LH	01	W.(GL+SGL) +HW.GL	(K) | 10.1991 - 08.1993
82975M	8297526J02	FINISHER-REAR DOOR CENTER,LH	FINISHER-خلفي باب CENTER,LH	01	W.(GL+SGL) +HW.GL	(A) | 10.1991 - 08.1993
82941	8294126J02	ARMREST-REAR DOOR,LH	ARMREST-خلفي باب,LH	01	W.(GL+SGL) +HW.GL	(A) | 10.1991 - 08.1993
82941	8294126J01	ARMREST-REAR DOOR,LH	ARMREST-خلفي باب,LH	01	W.(GL+SGL) +HW.GL	(K) | 10.1991 - 08.1993
82941	8294126J00	ARMREST-REAR DOOR,LH	ARMREST-خلفي باب,LH	01	W.(GL+SGL) +HW.GL	(C) | 10.1991 - 08.1993
82900	8290034J02	FINISHER ASSY-REAR DOOR,RH	FINISHER مجموعة-خلفي باب,RH	01	W.SGL	(A) | 10.1991 - 08.1993
82900	8290034J00	FINISHER ASSY-REAR DOOR,RH	FINISHER مجموعة-خلفي باب,RH	01	W.SGL	(C) | 10.1991 - 08.1993
82900	8290034J01	FINISHER ASSY-REAR DOOR,RH	FINISHER مجموعة-خلفي باب,RH	01	W.SGL	(K) | 10.1991 - 08.1993
82901	8290134J02	FINISHER ASSY-REAR DOOR,LH	FINISHER مجموعة-خلفي باب,LH	01	W.SGL	(A) | 10.1991 - 08.1993
82901	8290134J01	FINISHER ASSY-REAR DOOR,LH	FINISHER مجموعة-خلفي باب,LH	01	W.SGL	(K) | 10.1991 - 08.1993
82901	8290134J00	FINISHER ASSY-REAR DOOR,LH	FINISHER مجموعة-خلفي باب,LH	01	W.SGL	(C) | 10.1991 - 08.1993
82900G	0155305161	CLIP	يتطلب التحقق	**	W +HW	08.1987 - 10.1991
0854362012	0854362012		يتطلب التحقق			

136. 830 B01 - SIDE WINDOW

نافذة SIDE

Source: https://partsouq.com/ar/catalog/genuine/unit?c=Nissan&ssd=%24%2AKwFRZXReD1YcHRsqCi9DcQkdPTokVVpXVkRrWBAWJTImKiwkdnFhJycrMDA2Ny50c1Y8EhYSIzUiPgwEG1daUFJUHAYOXnRTQRZHXkEhR0sYWU8AQF8_QSlHOkdKXQoGJR9BDwwDGA4eUFRJRg4FBkUAFmNBTkcRAEBfRQIHGEMgVVVBHxsRU1BoGEAMEEFYRyFodWUmQElGChFHXRhjbzpUVVdXWlBRDRYEQQcERlk5OBoAAAAA_LlZig%3D%3D%24&vid=0&cid=11&uid=257523&q=WGY60348567

Diagram URL:

رابط المخطط: يتطلب التحقق

Reference رقم الإشارة	Part Number رقم القطعة	English Name الاسم الإنجليزي	Arabic Name الاسم العربي	Qty الكمية	Applicable Models الموديلات المطابقة	Specifications المواصفات
VERIFICATION REQUIRED يتطلب التحقق						

137. 830 C01 - SIDE WINDOW

SIDE نافذة

Source: https://partsouq.com/ar/catalog/genuine/unit?c=Nissan&ssd=%24%2AKwGqno-l9K3n5uDR8dS4ivLmxsHfrqGsrb-Qo-vt3snd0dffjYqa3NzQy8vNzNWPiK3H6e3p2M7Zxff_4Kyhq6mv5_31pY-ouu28pbravLDjorT7u6TEutK8wbyxpvH93uS69Pf44_Xlq6-yvfX-_b777Zi6tbzq-7ukvvn847jarq665ODqqKuT47v367qjvNqTjp7du7K98eq8puOYlMGvrqysoauq9u3_uvz_vaLCw-EAAAAAMw1EcQ%3D%3D%24&vid=0&cid=11&uid=257524&q=WGY60348567

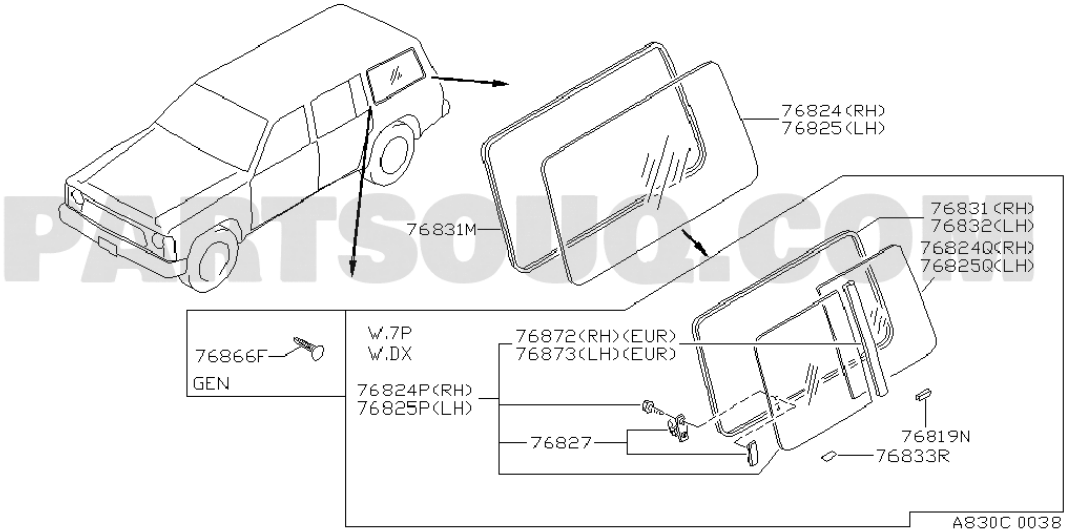

Reference رقم الإشارة	Part Number رقم القطعة	English Name الاسم الإنجليزي	Arabic Name الاسم العربي	Qty الكمية	Applicable Models الموديلات المطابقة	Specifications المواصفات
76824	8331205J00	GLASS-SIDE WINDOW,RH	زجاج-SIDE نافذة,RH	01	*W.SGL	BRONZE F/REAR COOLER | 10.1991 - 08.1993
76831	8333006J02	WEATHERSTRIP-SIDE WINDOW,RH	WEATHERSTRIP-SIDE نافذة,RH	01	W.ME.2S/S.3S/F	10.1991 - 08.1993
76832	8333106J02	WEATHERSTRIP-SIDE WINDOW,LH	WEATHERSTRIP-SIDE نافذة,LH	01	W.ME.2S/S.3S/F	10.1991 - 08.1993
76831M	76832C6600	WEATHERSTRIP-SIDE WINDOW	WEATHERSTRIP-SIDE نافذة	02	*W.ME.2S/S.3S/F	F/REAR COOLER | 10.1991 - 08.1993
76824Q	8301420J20	GLASS-SIDE WINDOW,1ST INNER RH	زجاج-SIDE نافذة,1ST INNER RH	01	W.SGL	BRONZE | 10.1991 - 08.1993
76825Q	8301520J20	GLASS-SIDE WINDOW,1ST INNER LH	زجاج-SIDE نافذة,1ST INNER LH	01	W.SGL	10.1991 - 08.1993
76866F	G684761L00	CLIP	يتطلب التحقق	04	W +HW +HV	10.1991 - 09.1994
76824P	8301226J00	GLASS-SIDE WINDOW,1ST OUTER RH	زجاج-SIDE نافذة,1ST OUTER RH	01	W.SGL	BRONZE | 10.1991 - 08.1993
76825P	8301326J00	GLASS-SIDE WINDOW,1ST OUTER LH	زجاج-SIDE نافذة,1ST OUTER LH	01	W.SGL	BRONZE | 10.1991 - 08.1993
76819N	93659C6000	STOPPER-SIDE WINDOW	مصد-SIDE نافذة	04	W.ME.2S/S.3S/F	10.1991 - 08.1993
76827	8234206J00	LOCK-SIDE WINDOW	قفل-SIDE نافذة	02	W.ME.2S/S.3S/F	10.1991 - 08.1993
76833R	8234501C00	SEAL-SIDE WINDOW,INNER	صوفة-SIDE نافذة,INNER	04	W.ME.2S/S.3S/F	10.1991 - 08.1993

138. 849 001 - TRUNK & LUGGAGE ROOM TRIMMING

يتطلب التحقق

Source: https://partsouq.com/ar/catalog/genuine/unit?c=Nissan&ssd=%24%2AKwGZrbyWx57U1dPiwueLucHV9fLsnZKfnoyjkNje7fru4uTsvrmp7-_j-Pj-_-a8u5702t7a6_3q9sTM05-SmJqc1M7Glrybid6Plonpj4PQkYfliJf3ieGP8o-ClcLO7deJx8TL0MbWmJyBjsbNzo3I3quJho_ZyliXjcrI2YuanZ2J19PZm5ig0IjE2ImQj-mgva3uiIGOwtmPldCrp_KcnZ-fkpiZxd7Mic_MjpHx8NIAAAAAeTYcxQ%3D%3D%24&vid=0&cid=11&uid=257525&q=WGY60348567

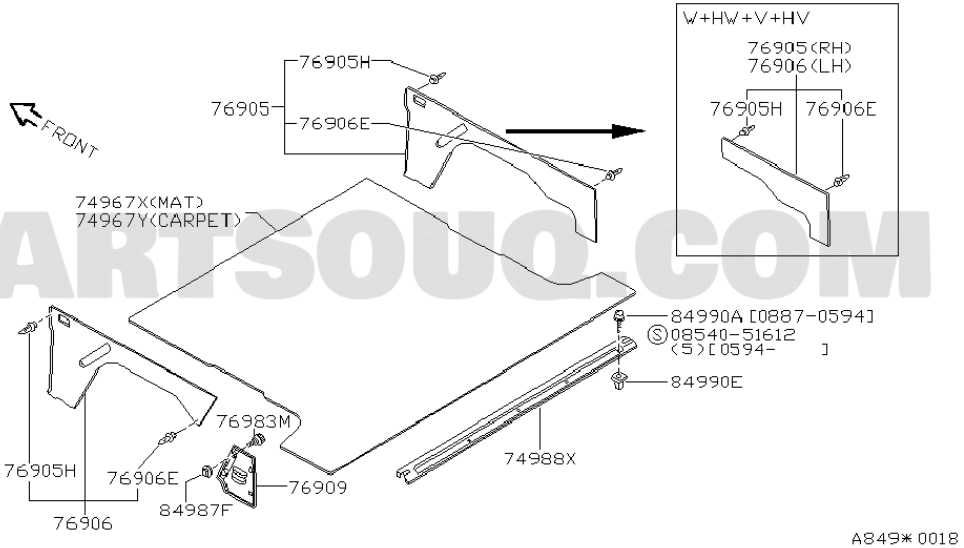

PARTSOUQ.COM

Reference رقم الإشارة	Part Number رقم القطعة	English Name الاسم الإنجليزي	Arabic Name الاسم العربي	Qty الكمية	Applicable Models الموديلات المطابقة	Specifications المواصفات
76905	8495006J06	FINISHER-LUGGAGE SIDE,RH	يتطلب التحقق	01	W +HW +HV	(K) | 10.1991 - ...
76905	8495006J05	FINISHER-LUGGAGE SIDE,RH	يتطلب التحقق	01	W +HW +HV	(C) | 10.1991 - 08.1993
76905	8495006J07	FINISHER-LUGGAGE SIDE,RH	يتطلب التحقق	01	W +HW +HV	(A) | 10.1991 - 08.1993
74967Y	8490425J80	CARPET-LUGGAGE FLOOR	يتطلب التحقق	01	*W.SGL	(C) F/LEATHER SEAT | 10.1991 - 08.1993
74967Y	8490426J80	CARPET-LUGGAGE FLOOR	يتطلب التحقق	01	W.SGL	(C) | 10.1991 - 08.1993
74967Y	8490426J81	CARPET-LUGGAGE FLOOR	يتطلب التحقق	01	W.SGL	(K) | 10.1991 - 08.1993
74967Y	8490426J82	CARPET-LUGGAGE FLOOR	يتطلب التحقق	01	W.SGL	(A) | 10.1991 - 08.1993
84990A	0145100801	SCREW	يتطلب التحقق	05	K +HK +W +HW +HV	10.1991 - 08.1993
0854051612	0854051612		يتطلب التحقق			
84990E	0128100401	GROMMET-SCREW	يتطلب التحقق	05	K +HK +W +HW +HV	10.1991 - 08.1993
76983M	8497206J01	LATCH-REAR SIDE	LATCH-خلفي SIDE	02	K +HK +W +HW +HV	(K) | 10.1991 - 08.1993
76983M	8497206J00	LATCH-REAR SIDE	LATCH-خلفي SIDE	02	K +HK +W +HW +HV	(C) | 10.1991 - 08.1993
76983M	8497206J02	LATCH-REAR SIDE	LATCH-خلفي SIDE	02	K.(GL+SGL) +W +HW +HV	(A) | 10.1991 - 08.1993
74988X	8499006J00	PLATE-KICKING,TAIL GATE	يتطلب التحقق	01	K +HK +W +HW +HV	10.1991 - 08.1993
76905H	0155308371	CLIP	يتطلب التحقق	08	W +HW +HV	10.1991 - ...
76906E	0155305161	CLIP	يتطلب التحقق	12	W +HW +HV	10.1991 - ...
76909	8492906J00	COVER-BODY SIDE	غطاءجودي SIDE	01	K +HK +W +HW +HV	(C) | 10.1991 - 08.1993
76909	8492906J01	COVER-BODY SIDE	غطاءجودي SIDE	01	K +HK +W +HW +HV	(K) | 10.1991 - 08.1993
76909	8492906J02	COVER-BODY SIDE	غطاءجودي SIDE	01	K.(GL+SGL) +W +HW +HV	(A) | 10.1991 - 08.1993

Reference رقم الإشارة	Part Number رقم القطعة	English Name الاسم الإنجليزي	Arabic Name الاسم العربي	Qty الكمية	Applicable Models الموديلات المطابقة	Specifications المواصفات
84987F	76983P7101	PLATE-LOCK	قفل-PLATE	02	K +HK +W +HW +HV	10.1991 - 08.1993
76906	8495106J05	FINISHER-LUGGAGE SIDE,LH	يتطلب التحقق	01	W +HW +HV	(C) | 10.1991 - 08.1993
76906	8495106J06	FINISHER-LUGGAGE SIDE,LH	يتطلب التحقق	01	W +HW +HV	(K) | 10.1991 - ...
76906	8495106J07	FINISHER-LUGGAGE SIDE,LH	يتطلب التحقق	01	W +HW +HV	(A) | 10.1991 - 08.1993

139. 850 B01 - REAR BUMPER

الصدام الخلفي

Source: https://partsouq.com/ar/catalog/genuine/unit?c=Nissan&ssd=%24%2AKwHZ7fzWh96UlZOigqfL-YGVtbKs3dLf3szj0JierbquoqSs_vnpr6-juLi-v6b8-960mp6aq72qtoSMk9_S2NrcIl6G1vzbyZ7P1smpz8OQ0ceIyNe3yaHPss_C1YKOrZfJh4SLkIaW2NzBzoaNjs2InuvJxs-ZiMjXzYqJkMuo3d3Jl5OZ29jgkMiEmMnQz6ng_e2uyMHOgpnP1ZDr57Lc3d_f0tjZhZ6MyY-MztGxsJIAAAAAWKaEQw%3D%3D%24&vid=0&cid=11&uid=257527&q=WGY60348567

Diagram URL:

رابط المخطط: يتطلب التحقق

Reference رقم الإشارة	Part Number رقم القطعة	English Name الاسم الإنجليزي	Arabic Name الاسم العربي	Qty الكمية	Applicable Models الموديلات المطابقة	Specifications المواصفات
VERIFICATION REQUIRED يتطلب التحقق						

140. 868 002 - FRONT SEAT BELT; W +HW +T

أمامي مرتبة سير; W +HW +T

Source: https://partsouq.com/ar/catalog/genuine/unit?c=Nissan&ssd=%24%2AKwGZrbyWx57U1dPiwueLucHV9fLsnZKfnoyjkNje7fru4uTsvrmp7-_j-Pj-_-a8u5702t7a6_3q9sTM05-SmJqc1M7Glrybid6Plonpj4PQkYfliJf3ieaP8o-ClcLO7deJx8TL0MbWmJyBjsbNzo3I3qyJho_ZyliXjcrK2IuanZ6J19PZm5ig0IjE2ImQj-mgva3uiIGOwtmPldCrp KcnZ-fkpiZxd7Mic MjpHx8NIAAAAAeUhc8A%3D%3D%24&vid=0&cid=12&uid=257529&q=WGY60348567

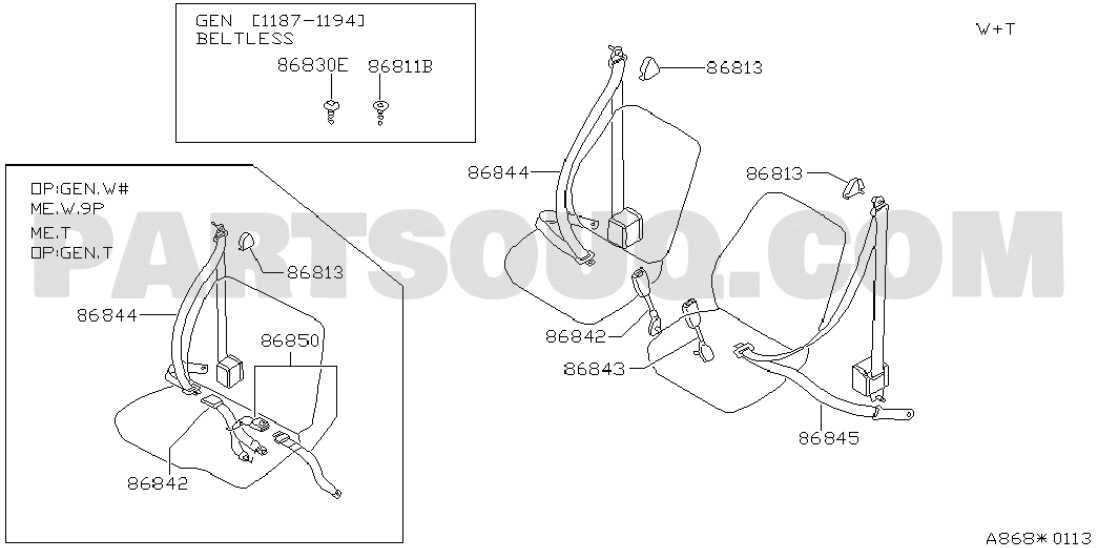

Reference رقم الإشارة	Part Number رقم القطعة	English Name الاسم الإنجليزي	Arabic Name الاسم العربي	Qty الكمية	Applicable Models الموديلات المطابقة	Specifications المواصفات
86813	8784401J00	COVER-SHOULDER ANCHOR	غطاء-SHOULDER ANCHOR	02	ME	(C) | 10.1991 - 08.1993
86813	8784461A02	COVER-SHOULDER ANCHOR	غطاء-SHOULDER ANCHOR	02	ME	(K) | 10.1991 - 08.1993
86813	87844F6603	COVER-SHOULDER ANCHOR	غطاء-SHOULDER ANCHOR	02	(K+HK+W+HW+HV).ME	(A) | 10.1991 - 08.1993
86844	8684423J00	BELT ASSY-TONGUE,FRONT SEAT RH	سير مجموعة-TONGUE,أمامي مرتبة RH	01	(W+HW+HV+T+T.A).ME	(C) | 10.1991 - 09.1992
86844	8684423J01	BELT ASSY-TONGUE,FRONT SEAT RH	سير مجموعة-TONGUE,أمامي مرتبة RH	01	(W+HW+HV+T+T.A).ME	(K) | 10.1991 - 09.1992
86844	8684423J02	BELT ASSY-TONGUE,FRONT SEAT RH	سير مجموعة-TONGUE,أمامي مرتبة RH	01	(W+HW+HV).ME +T.ME.SGL	(A) | 10.1991 - 09.1992
86843	8684306J40	BELT ASSY-BUCKLE,FRONT SEAT LH	سير مجموعة-BUCKLE,أمامي مرتبة LH	01	ME	(C) | 10.1991 - 08.1993
86843	8684306J41	BELT ASSY-BUCKLE,FRONT SEAT LH	سير مجموعة-BUCKLE,أمامي مرتبة LH	01	ME	(K) | 10.1991 - 08.1993
86843	8684306J42	BELT ASSY-BUCKLE,FRONT SEAT LH	سير مجموعة-BUCKLE,أمامي مرتبة LH	01	(K+W+HW+HV).ME +T.SGL	(A) | 10.1991 - 08.1993
86845	8684523J00	BELT ASSY-TONGUE,FRONT SEAT LH	سير مجموعة-TONGUE,أمامي مرتبة LH	01	(W+HW+HV+T+T.A).ME	(C) | 10.1991 - 09.1992
86845	8684523J01	BELT ASSY-TONGUE,FRONT SEAT LH	سير مجموعة-TONGUE,أمامي مرتبة LH	01	(W+HW+HV+T+T.A).ME	(K) | 10.1991 - 09.1992
86845	8684523J02	BELT ASSY-TONGUE,FRONT SEAT LH	سير مجموعة-TONGUE,أمامي مرتبة LH	01	(W+HW+HV).ME +T.ME.SGL	(A) | 10.1991 - 09.1992
86842	8684206J05	BELT ASSY-BUCKLE,FRONT SEAT RH	سير مجموعة-BUCKLE,أمامي مرتبة RH	01	W.SGL +T.SGL	(C) | 10.1991 - 08.1993
86842	8684206J06	BELT ASSY-BUCKLE,FRONT SEAT RH	سير مجموعة-BUCKLE,أمامي مرتبة RH	01	W.SGL +T.SGL	(K) | 10.1991 - 08.1993
86842	8684206J07	BELT ASSY-BUCKLE,FRONT SEAT RH	سير مجموعة-BUCKLE,أمامي مرتبة RH	01	W.SGL +T.SGL	(A) | 10.1991 - 08.1993

141. 869 B01 - REAR SEAT BELT

خلفي مرتبة سير

Source: https://partsouq.com/ar/catalog/genuine/unit?c=Nissan&ssd=%24%2AKwHxxdT-r_a8vbuKqo_j0am9nZqE9fr39uTL-LC2hZKGioyE1tHBh4eLkJCWl47U0_acsrayg5WCnqyku_f68PL0vKau_tTz4bbn_uGB5-u4-e-g4P-f4Y7nmufq_aqmhb_hr6yjuK6-8PTp5q6lpuWgtsTh7uexoOD_5aKiseOA9fXhv7ux8_DluOCssOH454HI1cWG4OnmqrHn_bjDz5r09ff3-vDxrbak4aek5vmZmLoAAAAAc6mcJw%3D%3D%24&vid=0&cid=12&uid=257531&q=WGY60348567

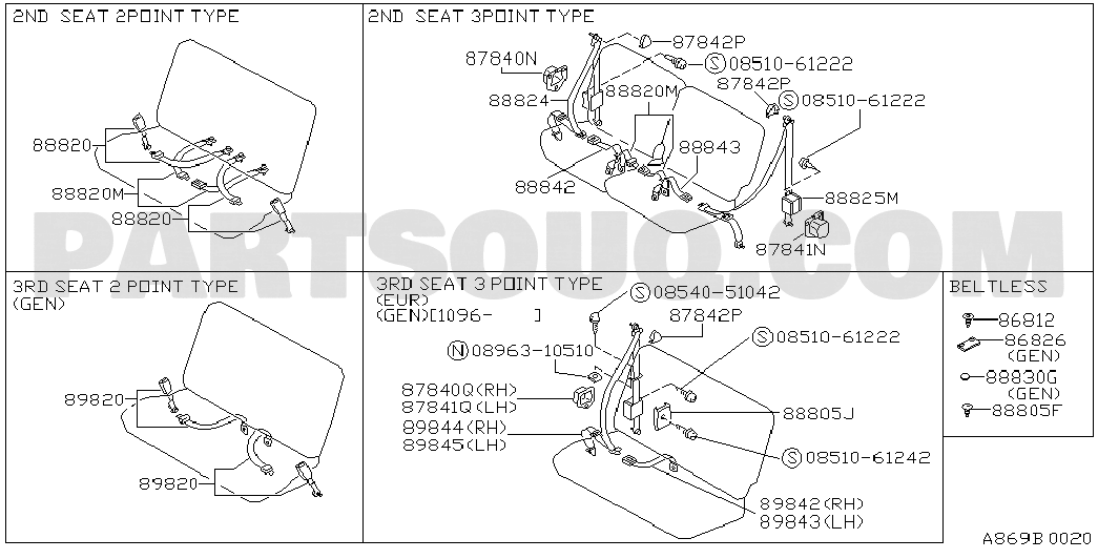

Reference رقم الإشارة	Part Number رقم القطعة	English Name الاسم الإنجليزي	Arabic Name الاسم العربي	Qty الكمية	Applicable Models الموديلات المطابقة	Specifications المواصفات
0851061222	0851061222		يتطلب التحقق			
88820	8882036J05	BELT SET-REAR SEAT,2POINT RH	سير SET-خلفي مرتبة,2POINT RH	01	W.(GL+SGL) +HW.GL	(C) | 10.1991 - 09.1992
88820	8882036J06	BELT SET-REAR SEAT,2POINT RH	سير SET-خلفي مرتبة,2POINT RH	01	W.(GL+SGL) +HW.GL	(K) | 10.1991 - 09.1992
88820	8882036J07	BELT SET-REAR SEAT,2POINT RH	سير SET-خلفي مرتبة,2POINT RH	01	W.(GL+SGL) +HW.GL	(A) | 10.1991 - 09.1992
88820M	8885031J01	BELT SET-CENTER,REAR SEAT	سير SET-CENTER,خلفي مرتبة	01	W.(GL+SGL) +HW.GL	(K) | 10.1991 - 08.1993
88820M	8885031J00	BELT SET-CENTER,REAR SEAT	سير SET-CENTER,خلفي مرتبة	01	W.(GL+SGL) +HW.GL	(C) | 10.1991 - 08.1993
88820M	8885031J02	BELT SET-CENTER,REAR SEAT	سير SET-CENTER,خلفي مرتبة	01	W.(GL+SGL) +HW.GL	(A) | 10.1991 - 08.1993
0854051042	0854051042		يتطلب التحقق			
86812	0155304121	FASTENER-SEAT BELT SHOULDER	FASTENER-مرتبة سير SHOULDER	02	W.2S/S.3S/F +W.(STD+DX) +HW.STD +HW.2S/B.DX +HV	10.1991 - 08.1993
86826	8783406J20	COVER-SEAT BELT	غطاء-مرتبة سير	01	W.2S/S.3S/F +W.DX +HW.2S/B.DX +HV.GEN	(C) | 10.1991 - 08.1993
86826	8783406J22	COVER-SEAT BELT	غطاء-مرتبة سير	01	W.2S/S.3S/F +W.DX +HW.2S/B.DX +HV.GEN	(A) | 10.1991 - 08.1993
86826	8783406J21	COVER-SEAT BELT	غطاء-مرتبة سير	01	W.2S/S.3S/F +W.DX +HW.2S/B.DX +HV.GEN	(K) | 10.1991 - 08.1993
0896310510	0896310510		يتطلب التحقق			
88830G	0165800791	PLUG-ANCHOR HOLE	يتطلب التحقق	02	W.(ME.2S/S.3S/F+ME.2S/S.3S/S) +HW.ME.2S/S.3S/S +HV.ME.2S/L	10.1991 - 12.1993
89820	8982036J00	BELT SET-3RD SEAT,2POINT RH	سير SET-3RD مرتبة,2POINT RH	02	W.ME.2S/S.3S/F	(C) | 10.1991 - 09.1992
89820	8982036J01	BELT SET-3RD SEAT,2POINT RH	سير SET-3RD مرتبة,2POINT RH	02	W.ME.2S/S.3S/F	(K) | 10.1991 - 09.1992
89820	8982036J02	BELT SET-3RD SEAT,2POINT RH	سير SET-3RD مرتبة,2POINT RH	02	W.ME.2S/S.3S/F	(A) | 10.1991 - 09.1992
88805F	7698801J10	CLIP	يتطلب التحقق	02	W +HW +HV	F/2ND SEAT BELT LESS | 10.1991 - 08.1993
0851061242	0851061242		يتطلب التحقق			

142. 870 A01 - FRONT SEAT; RH SEAT (SEPARATE TYPE)

أمامي مرتبة; RH مرتبة (SEPARATE TYPE)

Source: https://partsouq.com/ar/catalog/genuine/unit?c=Nissan&ssd=%24%2AKwHG8uPJmMGLioy9nbjU5p6Kqq2zws3AwdP8z4eBsqWxvbuz4eb2sLC8p6ehoLnj5MGrhYGFtKK1qZuTjMDNx8XDi5GZyePE1oHQyda20NyPztiX18io1rnQrdDdyp2RsojWmJuUj5mJx8Pe0ZmSkdKXgfPW2dCGl9fI0pWUj9S0wsLWiIyGxMf j9ebh9bP0Lb 4vKx197RnYbQyo 0-K3DwsDAzcfGmoGT1pCT0c6ur40AAAAA0NBIpQ%3D%3D%24&vid=0&cid=12&uid=257532&q=WGY60348567

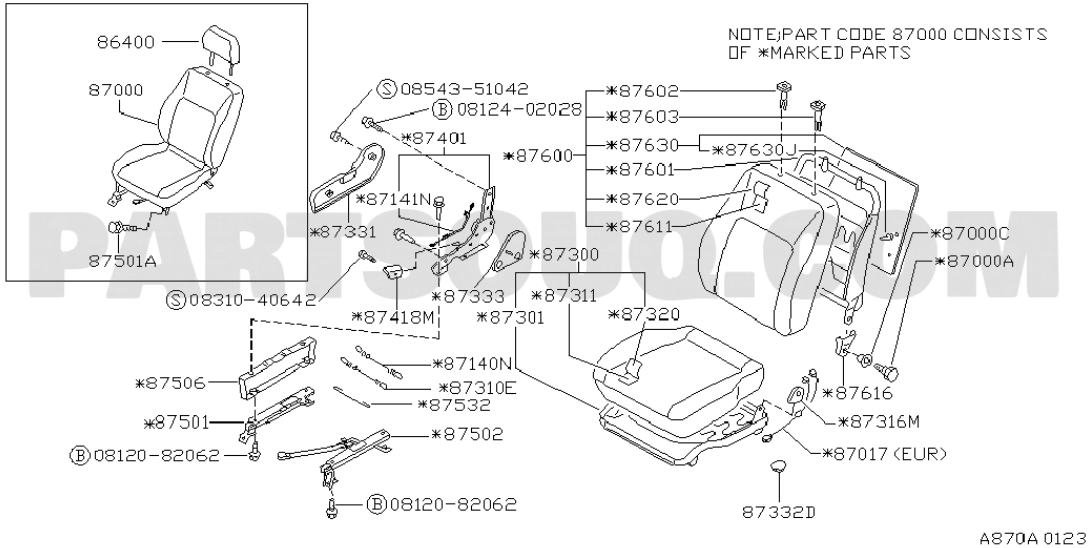

Reference رقم الإشارة	Part Number رقم القطعة	English Name الاسم الإنجليزي	Arabic Name الاسم العربي	Qty الكمية	Applicable Models الموديلات المطابقة	Specifications المواصفات
86400	8640038J00	HEADREST ASSY-FRONT SEAT	مجموعة-أمامي مرتبة HEADREST	02	K.SGL +W.SGL	(C) | 10.1991 - 08.1993
86400	8640038J02	HEADREST ASSY-FRONT SEAT	مجموعة-أمامي مرتبة HEADREST	02	K.SGL +W.SGL	(A) | 10.1991 - 08.1993
86400	8640038J10	HEADREST ASSY-FRONT SEAT	مجموعة-أمامي مرتبة HEADREST	02	*K.SGL +*W.SGL	(C) F/LEATHER | 10.1991 - 08.1993
86400	8640038J11	HEADREST ASSY-FRONT SEAT	مجموعة-أمامي مرتبة HEADREST	02	*K.SGL +*WSGL	(K) F/LEATHER | 10.1991 - 08.1993
86400	8640038J12	HEADREST ASSY-FRONT SEAT	مجموعة-أمامي مرتبة HEADREST	02	*K.SGL +*WSGL	(A) F/LEATHER | 10.1991 - 08.1993
86400	8640038J01	HEADREST ASSY-FRONT SEAT	مجموعة-أمامي مرتبة HEADREST	02	K.SGL +W.SGL	(K) | 10.1991 - 08.1993
0854351042	0854351042		يتطلب التحقق			
87000	8700038J11	SEAT ASSY-FRONT,RH	مرتبة مجموعة-أمامي,RH	01	*W.SGL	(K) F/LEATHER | 10.1991 - 08.1993
87000	8700038J12	SEAT ASSY-FRONT,RH	مرتبة مجموعة-أمامي,RH	01	*W.SGL	(A) F/LEATHER | 10.1991 - 08.1993
87000	8700038J01	SEAT ASSY-FRONT,RH	مرتبة مجموعة-أمامي,RH	01	W.SGL	(K) | 10.1991 - 08.1993
87000	8700038J10	SEAT ASSY-FRONT,RH	مرتبة مجموعة-أمامي,RH	01	*W.SGL	(C) F/LEATHER | 10.1991 - 08.1993
87000	8700038J02	SEAT ASSY-FRONT,RH	مرتبة مجموعة-أمامي,RH	01	W.SGL	(A) | 10.1991 - 08.1993
87000	8700038J00	SEAT ASSY-FRONT,RH	مرتبة مجموعة-أمامي,RH	01	W.SGL	(C) | 10.1991 - 08.1993
87000	8700034J01	SEAT ASSY-FRONT,RH	مرتبة مجموعة-أمامي,RH	01	K.GR	(K) | 10.1991 - 08.1993
87602	8760250A02	HOLDER ASSY-HEADREST,LOCK	قفل,HEADREST-مجموعة HOLDER	02	K +HK +W +HW +HV	(K) | 10.1991 - 08.1993
87602	8760210V02	HOLDER ASSY-HEADREST,LOCK	قفل,HEADREST-مجموعة HOLDER	02	(K+W+HW).(GL+SGL)	(A) | 10.1991 - 08.1993
87602	8760210V01	HOLDER ASSY-HEADREST,LOCK	قفل,HEADREST-مجموعة HOLDER	02	K +HK +W +HW +HV	(C) | 10.1991 - 08.1993
0812402028	0812402028		يتطلب التحقق			
87603	8760301J00	HOLDER ASSY-HEADREST,FREE	HEADREST,FREE-مجموعة HOLDER	02	K +HK +W +HW +HV	(C) | 10.1991 - 08.1993

Reference رقم الإشارة	Part Number رقم القطعة	English Name الاسم الإنجليزي	Arabic Name الاسم العربي	Qty الكمية	Applicable Models الموديلات المطابقة	Specifications المواصفات
87603	8760371L02	HOLDER ASSY-HEADREST,FREE	HOLDER مجموعة-HEADREST,FREE	01	(K+W+HW).(GL+SGL)	(A) | 10.1991 - 08.1993
87603	8760354A02	HOLDER ASSY-HEADREST,FREE	HOLDER مجموعة-HEADREST,FREE	02	K +HK +W +HW +HV	(K) | 10.1991 - 08.1993
87401	8740105J00	DEVICE-RECLINING FRONT SEAT RH OUTER	DEVICE-RECLINING أمامي مرتبة RH OUTER	01	W.SGL	10.1991 - 08.1993
87630	8764038J12	BOARD ASSY-SEAT BACK,RH	BOARD مجموعة-مرتبة خلفي,RH	01	*K.SGL+ *W.SGL	(A) F/LEATHER | 10.1991 - 08.1993
87630	8764038J11	BOARD ASSY-SEAT BACK,RH	BOARD مجموعة-مرتبة خلفي,RH	01	*K.SGL +*W.SGL	(K) F/LEATHER | 10.1991 - 08.1993
87630	8764038J10	BOARD ASSY-SEAT BACK,RH	BOARD مجموعة-مرتبة خلفي,RH	01	*K.SGL +*W.SGL	(C) F/LEATHER | 10.1991 - 08.1993
87630	8764038J02	BOARD ASSY-SEAT BACK,RH	BOARD مجموعة-مرتبة خلفي,RH	01	K.SGL +W.SGL	(A) | 10.1991 - 08.1993
87630	8764038J01	BOARD ASSY-SEAT BACK,RH	BOARD مجموعة-مرتبة خلفي,RH	01	K.SGL +W.SGL	(K) | 10.1991 - 08.1993
87630	8764038J00	BOARD ASSY-SEAT BACK,RH	BOARD مجموعة-مرتبة خلفي,RH	01	K.SGL +W.SGL	(C) | 10.1991 - 08.1993
87600	8760038J11	BACK ASSY-FRONT SEAT,RH	خلفي مجموعة-أمامي مرتبة,RH	01	*K.SGL+*W.SGL	(K) F/LEATHER | 10.1991 - 08.1993
87600	8760038J10	BACK ASSY-FRONT SEAT,RH	خلفي مجموعة-أمامي مرتبة,RH	01	*K.SGL+*W.SGL	(C) F/LEATHER | 10.1991 - 08.1993
87600	8760038J02	BACK ASSY-FRONT SEAT,RH	خلفي مجموعة-أمامي مرتبة,RH	01	K.SGL +W.SGL	(A) | 10.1991 - 08.1993
87600	8760038J01	BACK ASSY-FRONT SEAT,RH	خلفي مجموعة-أمامي مرتبة,RH	01	K.SGL +W.SGL	(K) | 10.1991 - 08.1993
87600	8760038J00	BACK ASSY-FRONT SEAT,RH	خلفي مجموعة-أمامي مرتبة,RH	01	K.SGL +W.SGL	(C) | 10.1991 - 08.1993
87600	8760038J12	BACK ASSY-FRONT SEAT,RH	خلفي مجموعة-أمامي مرتبة,RH	01	*K.SGL+*W.SGL	(A) F/LEATHER | 10.1991 - 08.1993
87601	8760138J00	FRAME ASSY-BACK,FRONT SEAT RH	RH مجموعة-خلفي,أمامي مرتبة FRAME	01	K.SGL +W.SGL	10.1991 - 08.1993
87620	8762038J00	TRIM ASSY-BACK,FRONT SEAT RH	RH مجموعة-خلفي,أمامي مرتبة TRIM	01	K.SGL +W.SGL	(C) | 10.1991 - 08.1993
87620	8762038J02	TRIM ASSY-BACK,FRONT SEAT RH	RH مجموعة-خلفي,أمامي مرتبة TRIM	01	K.SGL +W.SGL	(A) | 10.1991 - 08.1993
87620	8762038J10	TRIM ASSY-BACK,FRONT SEAT RH	RH مجموعة-خلفي,أمامي مرتبة TRIM	01	*K.SGL+*W.SGL	(C) F/LEATHER | 10.1991 - 08.1993
87620	8762038J11	TRIM ASSY-BACK,FRONT SEAT RH	RH مجموعة-خلفي,أمامي مرتبة TRIM	01	*K.SGL+*W.SGL	(K) F/LEATHER | 10.1991 - 08.1993
87620	8762038J12	TRIM ASSY-BACK,FRONT SEAT RH	RH مجموعة-خلفي,أمامي مرتبة TRIM	01	*K.SGL+*W.SGL	(A) F/LEATHER | 10.1991 - 08.1993
87620	8762038J01	TRIM ASSY-BACK,FRONT SEAT RH	RH مجموعة-خلفي,أمامي مرتبة TRIM	01	K.SGL+W.SGL	(K) | 10.1991 - 08.1993
87611	8761138J00	PAD ASSY-BACK,FRONT SEAT,RH	فحمات مجموعة-خلفي,أمامي مرتبة,RH	01	K.SGL +W.SGL	10.1991 - 08.1993
87300	8730038J00	CUSHION ASSY-FRONT SEAT,RH	CUSHION مجموعة-أمامي مرتبة,RH	01	W.SGL	(C) | 10.1991 - 08.1993
87300	8730038J01	CUSHION ASSY-FRONT SEAT,RH	CUSHION مجموعة-أمامي مرتبة,RH	01	W.SGL	(K) | 10.1991 - 08.1993
87300	8730038J02	CUSHION ASSY-FRONT SEAT,RH	CUSHION مجموعة-أمامي مرتبة,RH	01	W.SGL	(A) | 10.1991 - 08.1993
87300	8730038J11	CUSHION ASSY-FRONT SEAT,RH	CUSHION مجموعة-أمامي مرتبة,RH	01	*W.SGL	(K) F/LEATHER | 10.1991 - 08.1993
87300	8730038J12	CUSHION ASSY-FRONT SEAT,RH	CUSHION مجموعة-أمامي مرتبة,RH	01	*W.SGL	(A) F/LEATHER | 10.1991 - 08.1993
87300	8730038J10	CUSHION ASSY-FRONT SEAT,RH	CUSHION مجموعة-أمامي مرتبة,RH	01	*W.SGL	(C) F/LEATHER | 10.1991 - 08.1993
87000A	8761501B00	BOLT-SPECIAL	SPECIAL-مسمار	01	HK +W.ME.2S/S.3S/F.AD +W.(ME.2S/S.3S/S+GEN.2S/S.3SL) +HW +HV	10.1991 - 08.1993
87501A	0112101301	BOLT	مسمار	08	K +HK +W +HW +HV	10.1991 - 08.1993
87311	8731138J00	PAD ASSY-CUSHION,FRONT SEAT RH	فحمات مجموعة-CUSHION,أمامي مرتبة RH	01	K.SGL +W.SGL	10.1991 - 08.1993
0831040642	0831040642		يتطلب التحقق			
87320	8732038J12	TRIM ASSY-CUSHION,FRONT SEAT RH	RH أمامي مرتبة,CUSHION-مجموعة TRIM	01	*W.SGL	(A) F/LEATHER | 10.1991 - 08.1993
87320	8732038J11	TRIM ASSY-CUSHION,FRONT SEAT RH	RH أمامي مرتبة,CUSHION-مجموعة TRIM	01	*W.SGL	(K) F/LEATHER | 10.1991 - 08.1993
87320	8732038J00	TRIM ASSY-CUSHION,FRONT SEAT RH	RH أمامي مرتبة,CUSHION-مجموعة TRIM	01	W.SGL	(C) | 10.1991 - 08.1993
87320	8732038J01	TRIM ASSY-CUSHION,FRONT SEAT RH	RH أمامي مرتبة,CUSHION-مجموعة TRIM	01	W.SGL	(K) | 10.1991 - 08.1993
87320	8732038J02	TRIM ASSY-CUSHION,FRONT SEAT RH	RH أمامي مرتبة,CUSHION-مجموعة TRIM	01	W.SGL	(A) | 10.1991 - 08.1993
87320	8732038J10	TRIM ASSY-CUSHION,FRONT SEAT RH	RH أمامي مرتبة,CUSHION-مجموعة TRIM	01	*W.SGL	(C) F/LEATHER | 10.1991 - 08.1993
87418M	8741801J00	KNOB-RECLINING DEVICE LEVER,RH	يتطلب التحقق	01	K +HK +W +HW +HV	(C) | 10.1991 - 08.1993
87418M	87418F6102	KNOB-RECLINING DEVICE LEVER,RH	يتطلب التحقق	01	K +HK +W +HW +HV	(K) | 10.1991 - 08.1993
87418M	87418F6103	KNOB-RECLINING DEVICE LEVER,RH	يتطلب التحقق	01	K.(GL+SGL) +W.SGL	(A) | 10.1991 - 08.1993

Reference رقم الإشارة	Part Number رقم القطعة	English Name الاسم الإنجليزي	Arabic Name الاسم العربي	Qty الكمية	Applicable Models الموديلات المطابقة	Specifications المواصفات
87301	8730101J00	FRAME ASSY-CUSHION,FRONT SEAT RH	FRAME مجموعة-CUSHION,أمامي مرتبة RH	01	W.SGL	10.1991 - 08.1993
87506	8750601J02	BRACKET ASSY-FRONT SEAT,RH	حامل مجموعة-أمامي مرتبة,RH	01	W.(GL+SGL) +HW.GL	(A) | 10.1991 - 08.1993
87506	8750601J00	BRACKET ASSY-FRONT SEAT,RH	حامل مجموعة-أمامي مرتبة,RH	01	HK +W +HW +HV	(C) | 10.1991 - 08.1993
87506	8750601J01	BRACKET ASSY-FRONT SEAT,RH	حامل مجموعة-أمامي مرتبة,RH	01	HK +W +HW +HV	(K) | 10.1991 - 08.1993
87616	8761601J10	COVER-HINGE,FRONT SEAT	غطاء-HINGE,أمامي مرتبة	02	K +HK +W +HW +HV	10.1991 - 08.1993
87316M	8731654A00	COVER-HINGE,FRONT CUSHION RH	غطاء-HINGE,أمامي CUSHION RH	01	K.ME.2S/B.3S/L.STD +K.GEN.2S/B.3SL.TB42S +K.TD42 +K.GL +W.SGL	10.1991 - 08.1993
87501	8750133J00	SLIDE ASSY-RH SEAT,OUTSIDE	SLIDE مجموعة-RH مرتبة,OUTSIDE	01	W.SGL	10.1991 - 08.1993
87502	8750233J00	SLIDE-RH SEAT,INSIDE	SLIDE-RH مرتبة,INSIDE	01	W.SGL	10.1991 - 08.1993
0812082062	0812082062		يتطلب التحقق			
87332D	0165800251	PLUG	يتطلب التحقق	01	K +W.SGL	10.1991 - 08.1993

143. 870 A02 - FRONT SEAT; LH SEAT (SEPARATE TYPE)

أمامي مرتبة; LH مرتبة (SEPARATE TYPE)

Source: https://partsouq.com/ar/catalog/genuine/unit?c=Nissan&ssd=%24%2AKwEHMyIIWQBKS018XHkVJ19La2xyAwwBABI9DkZAc2RwfHpyICc3cXF9ZmZgYXgiJQBqREBEdWN0aFpSTQEMBgQCSIBYCCIFF0ARCBd3ER1ODxlWFglpF3gRbBEcC1xQc0kXWVpVTlhIBgIfEFhTUBNWQDIXGBFHVhYJE1RVThV1AwAXSU1HBQY-ThZaRhcOEXc-IzNwFh8QXEcRC041OWwCAwEBDAYHW0BSF1FSEA9vbkwAAAAAaGYf_g%3D%3D%24&vid=0&cid=12&uid=257533&q=WGY60348567

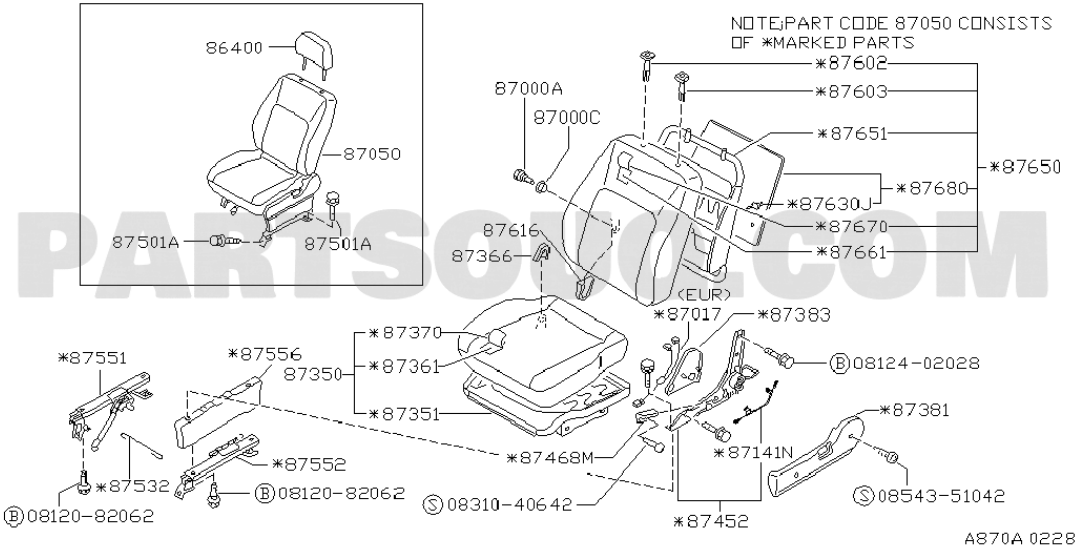

Reference رقم الإشارة	Part Number رقم القطعة	English Name الاسم الإنجليزي	Arabic Name الاسم العربي	Qty الكمية	Applicable Models الموديلات المطابقة	Specifications المواصفات
86400	8640038J00	HEADREST ASSY-FRONT SEAT	مجموعة-أمامي مرتبة HEADREST	02	K.SGL +W.SGL	(C) | 10.1991 - 08.1993
86400	8640038J02	HEADREST ASSY-FRONT SEAT	مجموعة-أمامي مرتبة HEADREST	02	K.SGL +W.SGL	(A) | 10.1991 - 08.1993
86400	8640038J10	HEADREST ASSY-FRONT SEAT	مجموعة-أمامي مرتبة HEADREST	02	*K.SGL +*W.SGL	(C) F/LEATHER | 10.1991 - 08.1993
86400	8640038J11	HEADREST ASSY-FRONT SEAT	مجموعة-أمامي مرتبة HEADREST	02	*K.SGL +*WSGL	(K) F/LEATHER | 10.1991 - 08.1993
86400	8640038J12	HEADREST ASSY-FRONT SEAT	مجموعة-أمامي مرتبة HEADREST	02	*K.SGL +*WSGL	(A) F/LEATHER | 10.1991 - 08.1993
86400	8640038J01	HEADREST ASSY-FRONT SEAT	مجموعة-أمامي مرتبة HEADREST	02	K.SGL +W.SGL	(K) | 10.1991 - 08.1993
87602	8760210V01	HOLDER ASSY-HEADREST,LOCK	HOLDER مجموعة-HEADREST,قفل	02	K +HK +W +HW +HV	(C) | 10.1991 - 08.1993
87602	8760250A02	HOLDER ASSY-HEADREST,LOCK	HOLDER مجموعة-HEADREST,قفل	02	K +HK +W +HW +HV	(K) | 10.1991 - 08.1993
87602	8760210V02	HOLDER ASSY-HEADREST,LOCK	HOLDER مجموعة-HEADREST,قفل	02	(K+W+HW).(GL+SGL)	(A) | 10.1991 - 08.1993
87000A	8761501B00	BOLT-SPECIAL	SPECIAL-مسمار	01	HK +W.ME.2S/S.3S/F.AD +W.(ME.2S/S.3S/S+GEN.2S/S.3SL) +HW +HV	10.1991 - 08.1993
87603	8760354A02	HOLDER ASSY-HEADREST,FREE	HOLDER مجموعة-HEADREST,FREE	02	K +HK +W +HW +HV	(K) | 10.1991 - 08.1993
87603	8760301J00	HOLDER ASSY-HEADREST,FREE	HOLDER مجموعة-HEADREST,FREE	02	K +HK +W +HW +HV	(C) | 10.1991 - 08.1993
87603	8760371L02	HOLDER ASSY-HEADREST,FREE	HOLDER مجموعة-HEADREST,FREE	01	(K+W+HW).(GL+SGL)	(A) | 10.1991 - 08.1993
87651	8765138J00	FRAME ASSY-BACK,FRONT SEAT LH	LH مجموعة-خلفي,أمامي مرتبة FRAME	01	K.SGL +W.SGL	10.1991 - 08.1993
87050	8705038J01	SEAT ASSY-FRONT,LH	مرتبة مجموعة-أمامي,LH	01	W.SGL	(K) | 10.1991 - 08.1993
87050	8705038J10	SEAT ASSY-FRONT,LH	مرتبة مجموعة-أمامي,LH	01	*W.SGL	(C) F/LEATHER | 10.1991 - 08.1993
87050	8705038J00	SEAT ASSY-FRONT,LH	مرتبة مجموعة-أمامي,LH	01	W.SGL	(C) | 10.1991 - 08.1993
87050	8705038J02	SEAT ASSY-FRONT,LH	مرتبة مجموعة-أمامي,LH	01	W.SGL	(A) | 10.1991 - 08.1993
87050	8705038J12	SEAT ASSY-FRONT,LH	مرتبة مجموعة-أمامي,LH	01	*W.SGL	(A) F/LEATHER | 10.1991 - 08.1993

Reference رقم الإشارة	Part Number رقم القطعة	English Name الاسم الإنجليزي	Arabic Name الاسم العربي	Qty الكمية	Applicable Models الموديلات المطابقة	Specifications المواصفات
87050	8705038J11	SEAT ASSY-FRONT,LH	مرتبة مجموعة-أمامي,LH	01	*W.SGL	(K) F/LEATHER | 10.1991 - 08.1993
87650	8765038J12	BACK ASSY-FRONT SEAT,LH	خلفي مجموعة-أمامي مرتبة,LH	01	*K.SGL +*W.SGL	(A) F/LEATHER | 10.1991 - 08.1993
87650	8765038J11	BACK ASSY-FRONT SEAT,LH	خلفي مجموعة-أمامي مرتبة,LH	01	*K.SGL +*W.SGL	(K) F/LEATHER | 10.1991 - 08.1993
87650	8765038J10	BACK ASSY-FRONT SEAT,LH	خلفي مجموعة-أمامي مرتبة,LH	01	*K.SGL +*W.SGL	(C) F/LEATHER | 10.1991 - 08.1993
87650	8765038J02	BACK ASSY-FRONT SEAT,LH	خلفي مجموعة-أمامي مرتبة,LH	01	K.SGL +W.SGL	(A) | 10.1991 - 08.1993
87650	8765038J01	BACK ASSY-FRONT SEAT,LH	خلفي مجموعة-أمامي مرتبة,LH	01	K.SGL +W.SGL	(K) | 10.1991 - 08.1993
87650	8765038J00	BACK ASSY-FRONT SEAT,LH	خلفي مجموعة-أمامي مرتبة,LH	01	K.SGL +W.SGL	(C) | 10.1991 - 08.1993
87680	8764038J00	BOARD ASSY-SEAT BACK,LH	مجموعة-مرتبة خلفي BOARD,LH	02	K.SGL +W.SGL	(C) | 10.1991 - 08.1993
87680	8764038J01	BOARD ASSY-SEAT BACK,LH	مجموعة-مرتبة خلفي BOARD,LH	01	K.SGL +W.SGL	(K) | 10.1991 - 08.1993
87680	8764038J02	BOARD ASSY-SEAT BACK,LH	مجموعة-مرتبة خلفي BOARD,LH	01	K.SGL +W.SGL	(A) | 10.1991 - 08.1993
87680	8764038J10	BOARD ASSY-SEAT BACK,LH	مجموعة-مرتبة خلفي BOARD,LH	01	*K.SGL +*W.SGL	(C) F/LEATHER | 10.1991 - 08.1993
87680	8764038J11	BOARD ASSY-SEAT BACK,LH	مجموعة-مرتبة خلفي BOARD,LH	01	*K.SGL +*W.SGL	(K) F/LEATHER | 10.1991 - 08.1993
87680	8764038J12	BOARD ASSY-SEAT BACK,LH	مجموعة-مرتبة خلفي BOARD,LH	01	*K.SGL +*W.SGL	(A) F/LEATHER | 10.1991 - 08.1993
87670	8767038J00	TRIM ASSY-SEAT BACK,LH	مجموعة-مرتبة خلفي TRIM,LH	01	K.SGL +W.SGL	(C) | 10.1991 - 08.1993
87670	8767038J01	TRIM ASSY-SEAT BACK,LH	مجموعة-مرتبة خلفي TRIM,LH	01	K.SGL +W.SGL	(K) | 10.1991 - 08.1993
87670	8767038J02	TRIM ASSY-SEAT BACK,LH	مجموعة-مرتبة خلفي TRIM,LH	01	K.SGL +W.SGL	(A) | 10.1991 - 08.1993
87670	8767038J10	TRIM ASSY-SEAT BACK,LH	مجموعة-مرتبة خلفي TRIM,LH	01	*K.SGL +*W.SGL	(C) F/LEATHER | 10.1991 - 08.1993
87670	8767038J11	TRIM ASSY-SEAT BACK,LH	مجموعة-مرتبة خلفي TRIM,LH	01	*K.SGL +*W.SGL	(K) F/LEATHER | 10.1991 - 08.1993
87670	8767038J12	TRIM ASSY-SEAT BACK,LH	مجموعة-مرتبة خلفي TRIM,LH	01	*K.SGL +*W.SGL	(A) F/LEATHER | 10.1991 - 08.1993
87616	8761601J10	COVER-HINGE,FRONT SEAT	غطاء-HINGE,أمامي مرتبة	02	K +HK +W +HW +HV	10.1991 - 08.1993
87501A	0112101301	BOLT	مسمار	08	K +HK +W +HW +HV	10.1991 - 08.1993
87661	8761138J00	PAD ASSY-BACK,FRONT SEAT,LH	فحمات مجموعة-خلفي,أمامي مرتبة,LH	01	K.SGL +W.SGL	10.1991 - 08.1993
87366	8736654A00	COVER-HINGE,FRONT CUSHION LH	غطاء-HINGE,أمامي CUSHION LH	01	K +HK +W +HW +HV	10.1991 - 08.1993
87370	8737038J12	TRIM ASSY-CUSHION,FRONT SEAT LH	مجموعة TRIM-CUSHION,أمامي مرتبة LH	01	*W.SGL	(A) F/LEATHER | 10.1991 - 08.1993
87370	8737038J00	TRIM ASSY-CUSHION,FRONT SEAT LH	مجموعة TRIM-CUSHION,أمامي مرتبة LH	01	W.SGL	(C) | 10.1991 - 08.1993
87370	8737038J01	TRIM ASSY-CUSHION,FRONT SEAT LH	مجموعة TRIM-CUSHION,أمامي مرتبة LH	01	W.SGL	(K) | 10.1991 - 08.1993
87370	8737038J02	TRIM ASSY-CUSHION,FRONT SEAT LH	مجموعة TRIM-CUSHION,أمامي مرتبة LH	01	W.SGL	(A) | 10.1991 - 08.1993
87370	8737038J10	TRIM ASSY-CUSHION,FRONT SEAT LH	مجموعة TRIM-CUSHION,أمامي مرتبة LH	01	*W.SGL	(C) F/LEATHER | 10.1991 - 08.1993
87370	8737038J11	TRIM ASSY-CUSHION,FRONT SEAT LH	مجموعة TRIM-CUSHION,أمامي مرتبة LH	01	*W.SGL	(K) F/LEATHER | 10.1991 - 08.1993
87556	8755601J02	BRACKET ASSY-FRONT SEAT,LH	حامل مجموعة-أمامي مرتبة,LH	01	(K+W+HW).(GL+SGL)	(A) | 10.1991 - 08.1993
87556	8755601J01	BRACKET ASSY-FRONT SEAT,LH	حامل مجموعة-أمامي مرتبة,LH	01	K +HK +W +HW +HV	(K) | 10.1991 - 08.1993
87556	8755601J00	BRACKET ASSY-FRONT SEAT,LH	حامل مجموعة-أمامي مرتبة,LH	01	K +HK +W +HW +HV	(C) | 10.1991 - 08.1993
87551	8755233J00	SLIDE-LH SEAT,INSIDE	SLIDE-LH مرتبة,INSIDE	01	K +HK +W +HW +HV	10.1991 - 08.1993
0812402028	0812402028		يتطلب التحقق			
87361	8736138J00	PAD ASSY-CUSHION,FRONT SEAT LH	فحمات مجموعة-CUSHION,أمامي مرتبة LH	01	K.SGL +W.SGL	10.1991 - 08.1993
87350	8735038J10	CUSHION ASSY-FRONT SEAT,LH	مجموعة-أمامي مرتبة CUSHION,LH	01	*W.SGL	(C) LEATHER | 10.1991 - 08.1993
87350	8735038J02	CUSHION ASSY-FRONT SEAT,LH	مجموعة-أمامي مرتبة CUSHION,LH	01	W.SGL	(A) | 10.1991 - 08.1993
87350	8735037J10	CUSHION ASSY-FRONT SEAT,LH	مجموعة-أمامي مرتبة CUSHION,LH	01	*K.GR	(C) F/LEATHER | 10.1991 - 08.1993
87350	8735037J11	CUSHION ASSY-FRONT SEAT,LH	مجموعة-أمامي مرتبة CUSHION,LH	01	*K.GR	(K) F/LEATHER | 10.1991 - 08.1993
87350	8735037J12	CUSHION ASSY-FRONT SEAT,LH	مجموعة-أمامي مرتبة CUSHION,LH	01	*K.GR	(A) F/LEATHER | 10.1991 - 08.1993
87350	8735038J00	CUSHION ASSY-FRONT SEAT,LH	مجموعة-أمامي مرتبة CUSHION,LH	01	W.SGL	(C) | 10.1991 - 08.1993
87350	8735038J01	CUSHION ASSY-FRONT SEAT,LH	مجموعة-أمامي مرتبة CUSHION,LH	01	W.SGL	(K) | 10.1991 - 08.1993

Reference رقم الإشارة	Part Number رقم القطعة	English Name الاسم الإنجليزي	Arabic Name الاسم العربي	Qty الكمية	Applicable Models الموديلات المطابقة	Specifications المواصفات
87350	8735038J12	CUSHION ASSY-FRONT SEAT,LH	مجموعة-أمامي مرتبة CUSHION,LH	01	*W.SGL	(A) LEATHER | 10.1991 - 08.1993
87350	8735033J71	CUSHION ASSY-FRONT SEAT,LH	مجموعة-أمامي مرتبة CUSHION,LH	01	W.AD +HW.ME.2S/S.3S/S	(K) | 10.1991 - 08.1993
87350	8735038J11	CUSHION ASSY-FRONT SEAT,LH	مجموعة-أمامي مرتبة CUSHION,LH	01	*W.SGL	(K) LEATHER | 10.1991 - 08.1993
87351	8735101J00	FRAME ASSY-CUSHION,FRONT SEAT LH	أمامي مرتبة,CUSHION-مجموعة FRAME LH	01	HK +W +HW +HV	10.1991 - 08.1993
87468M	8746801J00	KNOB-RECLINING DEVICE LEVER,LH	يتطلب التحقق	01	K +HK +W +HW +HV	(C) | 10.1991 - 08.1993
87468M	87468F6103	KNOB-RECLINING DEVICE LEVER,LH	يتطلب التحقق	01	(K+W+HW).(GL+SGL)	(A) | 10.1991 - 08.1993
87468M	87468F6102	KNOB-RECLINING DEVICE LEVER,LH	يتطلب التحقق	01	K +HK +W +HW +HV	(K) | 10.1991 - 08.1993
87552	8755133J00	SLIDE ASSY-LH SEAT,OUTSIDE	مرتبة LH-مجموعة SLIDE,OUTSIDE	01	K +HK +W +HW +HV	10.1991 - 08.1993
0854351042	0854351042		يتطلب التحقق			
0831040642	0831040642		يتطلب التحقق			
0812082062	0812082062		يتطلب التحقق			
87452	8745105J00	DEVICE-RECLINING FRONT SEAT LH INNER	أمامي مرتبة DEVICE-RECLINING LH INNER	01	K +HK +W +HW +HV	10.1991 - 08.1993

144. 870 B01 - FRONT SEAT; RH SEAT (BENCH TYPE)

أمامي مرتبة; RH مرتبة (BENCH TYPE)

Source: https://partsouq.com/ar/catalog/genuine/unit?c=Nissan&ssd=%24%2AKwHj18bsveSur6mYuJ3xw7uvj4iW5-jl5PbZ6qKkl4CUmJ6WxMPTlZWZgoKEhZzGweSOoKSgkYeQjL62qeXo4uDmrrS87Mbh86T17POT9fmq6_2y8u2N85z1iPX477i0l63zvb6xqrys4ub79Ly3tPeypNbz_PWjsvLt97CxqvGS5-fzramj4eLaqvK-ovPq9ZPax9eU8vv0uKP176rR3Yjm5-Xl6OLjv6S287W29OuLiggAAAAAmzzNBA%3D%3D%24&vid=0&cid=12&uid=257534&q=WGY60348567

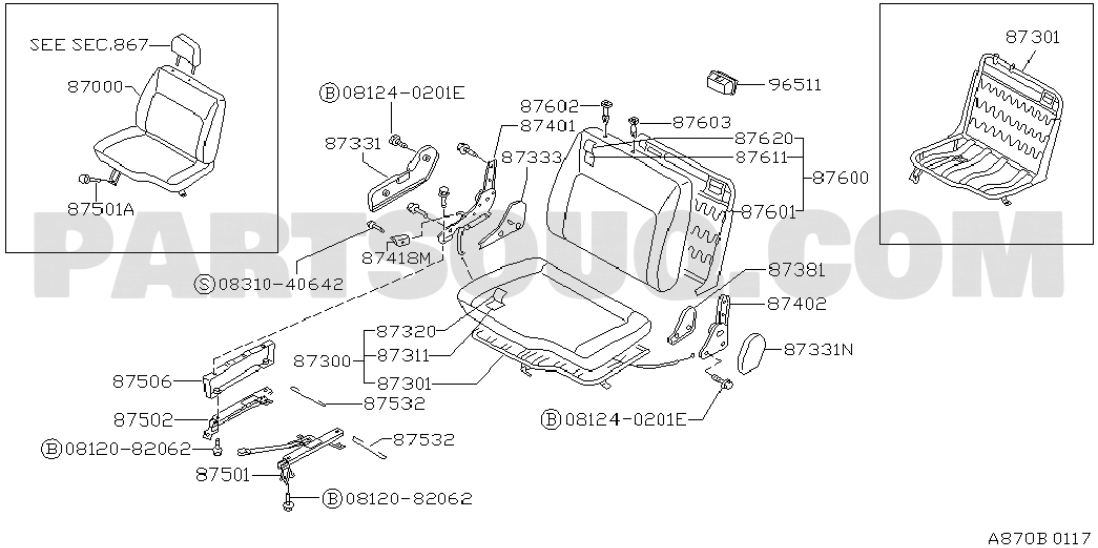

Reference رقم الإشارة	Part Number رقم القطعة	English Name الاسم الإنجليزي	Arabic Name الاسم العربي	Qty الكمية	Applicable Models الموديلات المطابقة	Specifications المواصفات
87000	8700034J01	SEAT ASSY-FRONT,RH	مرتبة مجموعة-أمامي,RH	01	K.GR	(K) | 10.1991 - 08.1993
87000	8700038J00	SEAT ASSY-FRONT,RH	مرتبة مجموعة-أمامي,RH	01	W.SGL	(C) | 10.1991 - 08.1993
87000	8700038J01	SEAT ASSY-FRONT,RH	مرتبة مجموعة-أمامي,RH	01	W.SGL	(K) | 10.1991 - 08.1993
87000	8700038J02	SEAT ASSY-FRONT,RH	مرتبة مجموعة-أمامي,RH	01	W.SGL	(A) | 10.1991 - 08.1993
87000	8700038J10	SEAT ASSY-FRONT,RH	مرتبة مجموعة-أمامي,RH	01	*W.SGL	(C) F/LEATHER | 10.1991 - 08.1993
87000	8700038J11	SEAT ASSY-FRONT,RH	مرتبة مجموعة-أمامي,RH	01	*W.SGL	(K) F/LEATHER | 10.1991 - 08.1993
87000	8700038J12	SEAT ASSY-FRONT,RH	مرتبة مجموعة-أمامي,RH	01	*W.SGL	(A) F/LEATHER | 10.1991 - 08.1993
081240201E	081240201E		يتطلب التحقق			
87602	8760250A02	HOLDER ASSY-HEADREST,LOCK	قفل,HEADREST-مجموعة HOLDER	02	K +HK +W +HW +HV	(K) | 10.1991 - 08.1993
87602	8760210V02	HOLDER ASSY-HEADREST,LOCK	قفل,HEADREST-مجموعة HOLDER	02	(K+W+HW).(GL+SGL)	(A) | 10.1991 - 08.1993
87602	8760210V01	HOLDER ASSY-HEADREST,LOCK	قفل,HEADREST-مجموعة HOLDER	02	K +HK +W +HW +HV	(C) | 10.1991 - 08.1993
87603	8760354A02	HOLDER ASSY-HEADREST,FREE	HOLDER-مجموعة HEADREST,FREE	02	K +HK +W +HW +HV	(K) | 10.1991 - 08.1993
87603	8760301J00	HOLDER ASSY-HEADREST,FREE	HOLDER-مجموعة HEADREST,FREE	02	K +HK +W +HW +HV	(C) | 10.1991 - 08.1993
87603	8760371L02	HOLDER ASSY-HEADREST,FREE	HOLDER-مجموعة HEADREST,FREE	01	(K+W+HW).(GL+SGL)	(A) | 10.1991 - 08.1993
87401	8740105J00	DEVICE-RECLINING FRONT SEAT RH OUTER	DEVICE-RECLINING امامي مرتبة RH OUTER	01	W.SGL	10.1991 - 08.1993
87620	8762038J02	TRIM ASSY-BACK,FRONT SEAT RH	مجموعة-خلفي,أمامي مرتبة TRIM RH	01	K.SGL +W.SGL	(A) | 10.1991 - 08.1993
87620	8762038J00	TRIM ASSY-BACK,FRONT SEAT RH	مجموعة-خلفي,أمامي مرتبة TRIM RH	01	K.SGL +W.SGL	(C) | 10.1991 - 08.1993
87620	8762038J01	TRIM ASSY-BACK,FRONT SEAT RH	مجموعة-خلفي,أمامي مرتبة TRIM RH	01	K.SGL+W.SGL	(K) | 10.1991 - 08.1993
87620	8762038J10	TRIM ASSY-BACK,FRONT SEAT RH	مجموعة-خلفي,أمامي مرتبة TRIM RH	01	*K.SGL+*W.SGL	(C) F/LEATHER | 10.1991 - 08.1993

Reference رقم الإشارة	Part Number رقم القطعة	English Name الاسم الإنجليزي	Arabic Name الاسم العربي	Qty الكمية	Applicable Models الموديلات المطابقة	Specifications المواصفات
87620	8762038J11	TRIM ASSY-BACK,FRONT SEAT RH	مجموعة-خلفي,أمامي مرتبة TRIM RH	01	*K.SGL+*W.SGL	(K) F/LEATHER | 10.1991 - 08.1993
87620	8762038J12	TRIM ASSY-BACK,FRONT SEAT RH	مجموعة-خلفي,أمامي مرتبة TRIM RH	01	*K.SGL+*W.SGL	(A) F/LEATHER | 10.1991 - 08.1993
87611	8761138J00	PAD ASSY-BACK,FRONT SEAT,RH	فحمات مجموعة-خلفي,أمامي مرتبة,RH	01	K.SGL +W.SGL	10.1991 - 08.1993
87600	8760038J02	BACK ASSY-FRONT SEAT,RH	خلفي مجموعة-أمامي مرتبة,RH	01	K.SGL +W.SGL	(A) | 10.1991 - 08.1993
87600	8760038J01	BACK ASSY-FRONT SEAT,RH	خلفي مجموعة-أمامي مرتبة,RH	01	K.SGL +W.SGL	(K) | 10.1991 - 08.1993
87600	8760038J11	BACK ASSY-FRONT SEAT,RH	خلفي مجموعة-أمامي مرتبة,RH	01	*K.SGL+*W.SGL	(K) F/LEATHER | 10.1991 - 08.1993
87600	8760038J12	BACK ASSY-FRONT SEAT,RH	خلفي مجموعة-أمامي مرتبة,RH	01	*K.SGL+*W.SGL	(A) F/LEATHER | 10.1991 - 08.1993
87600	8760038J10	BACK ASSY-FRONT SEAT,RH	خلفي مجموعة-أمامي مرتبة,RH	01	*K.SGL+*W.SGL	(C) F/LEATHER | 10.1991 - 08.1993
87600	8760038J00	BACK ASSY-FRONT SEAT,RH	خلفي مجموعة-أمامي مرتبة,RH	01	K.SGL +W.SGL	(C) | 10.1991 - 08.1993
87501A	0112101301	BOLT	مسمار	08	K +HK +W +HW +HV	10.1991 - 08.1993
87601	8760138J00	FRAME ASSY-BACK,FRONT SEAT RH	مجموعة-خلفي,أمامي مرتبة FRAME RH	01	K.SGL +W.SGL	10.1991 - 08.1993
87418M	87418F6102	KNOB-RECLINING DEVICE LEVER,RH	يتطلب التحقق	01	K +HK +W +HW +HV	(K) | 10.1991 - 08.1993
87418M	8741801J00	KNOB-RECLINING DEVICE LEVER,RH	يتطلب التحقق	01	K +HK +W +HW +HV	(C) | 10.1991 - 08.1993
87418M	87418F6103	KNOB-RECLINING DEVICE LEVER,RH	يتطلب التحقق	01	K.(GL+SGL) +W.SGL	(A) | 10.1991 - 08.1993
0831040642	0831040642		يتطلب التحقق			
87320	8732038J12	TRIM ASSY-CUSHION,FRONT SEAT RH	أمامي مرتبة,CUSHION-مجموعة TRIM RH	01	*W.SGL	(A) F/LEATHER | 10.1991 - 08.1993
87320	8732038J11	TRIM ASSY-CUSHION,FRONT SEAT RH	أمامي مرتبة,CUSHION-مجموعة TRIM RH	01	*W.SGL	(K) F/LEATHER | 10.1991 - 08.1993
87320	8732038J10	TRIM ASSY-CUSHION,FRONT SEAT RH	أمامي مرتبة,CUSHION-مجموعة TRIM RH	01	*W.SGL	(C) F/LEATHER | 10.1991 - 08.1993
87320	8732038J02	TRIM ASSY-CUSHION,FRONT SEAT RH	أمامي مرتبة,CUSHION-مجموعة TRIM RH	01	W.SGL	(A) | 10.1991 - 08.1993
87320	8732038J01	TRIM ASSY-CUSHION,FRONT SEAT RH	أمامي مرتبة,CUSHION-مجموعة TRIM RH	01	W.SGL	(K) | 10.1991 - 08.1993
87320	8732038J00	TRIM ASSY-CUSHION,FRONT SEAT RH	أمامي مرتبة,CUSHION-مجموعة TRIM RH	01	W.SGL	(C) | 10.1991 - 08.1993
87311	8731138J00	PAD ASSY-CUSHION,FRONT SEAT RH	فحمات مجموعة-CUSHION,أمامي مرتبة RH	01	K.SGL +W.SGL	10.1991 - 08.1993
87300	8730038J01	CUSHION ASSY-FRONT SEAT,RH	مجموعة-أمامي مرتبة CUSHION,RH	01	W.SGL	(K) | 10.1991 - 08.1993
87300	8730038J02	CUSHION ASSY-FRONT SEAT,RH	مجموعة-أمامي مرتبة CUSHION,RH	01	W.SGL	(A) | 10.1991 - 08.1993
87300	8730038J00	CUSHION ASSY-FRONT SEAT,RH	مجموعة-أمامي مرتبة CUSHION,RH	01	W.SGL	(C) | 10.1991 - 08.1993
87300	8730038J12	CUSHION ASSY-FRONT SEAT,RH	مجموعة-أمامي مرتبة CUSHION,RH	01	*W.SGL	(A) F/LEATHER | 10.1991 - 08.1993
87300	8730038J11	CUSHION ASSY-FRONT SEAT,RH	مجموعة-أمامي مرتبة CUSHION,RH	01	*W.SGL	(K) F/LEATHER | 10.1991 - 08.1993
87300	8730038J10	CUSHION ASSY-FRONT SEAT,RH	مجموعة-أمامي مرتبة CUSHION,RH	01	*W.SGL	(C) F/LEATHER | 10.1991 - 08.1993
87506	8750601J02	BRACKET ASSY-FRONT SEAT,RH	حامل مجموعة-أمامي مرتبة,RH	01	W.(GL+SGL) +HW.GL	(A) | 10.1991 - 08.1993
87506	8750601J01	BRACKET ASSY-FRONT SEAT,RH	حامل مجموعة-أمامي مرتبة,RH	01	HK +W +HW +HV	(K) | 10.1991 - 08.1993
87506	8750601J00	BRACKET ASSY-FRONT SEAT,RH	حامل مجموعة-أمامي مرتبة,RH	01	HK +W +HW +HV	(C) | 10.1991 - 08.1993
87301	8730101J00	FRAME ASSY-CUSHION,FRONT SEAT RH	أمامي مرتبة,CUSHION-مجموعة FRAME RH	01	W.SGL	10.1991 - 08.1993
87502	8750233J00	SLIDE-RH SEAT,INSIDE	مرتبة SLIDE-RH,INSIDE	01	W.SGL	10.1991 - 08.1993
0812082062	0812082062		يتطلب التحقق			
87501	8750133J00	SLIDE ASSY-RH SEAT,OUTSIDE	مجموعة SLIDE-RH مرتبة,OUTSIDE	01	W.SGL	10.1991 - 08.1993

145. 870 B02 - FRONT SEAT; LH SEAT (BENCH TYPE)

أمامي مرتبة; LH مرتبة (BENCH TYPE)

Source: https://partsouq.com/ar/catalog/genuine/unit?c=Nissan&ssd=%24%2AKwHe6vvRgNmTkpSlhaDM_oaSsrWr2tXY2cvk15-Zqr2ppaOr-f7uqKikv7-5uKH7_NmznZmdrLqtsYOLINjV393bk4mB0fvczpnI0c6uyMSX1sCPz9CwzqHItcjF0oWJqpDOgIOMl4GR39vGyYGKicqPmevOwciej8_Qyo2Ml8yv2tnOkJSe3N_nl8-Dn87XyK7n-uqpz8bJhZ7I0pfs4LXb2tjY1d_egpmLzoiLyda2t5UAAAAAtnIo7Q%3D%3D%24&vid=0&cid=12&uid=257535&q=WGY60348567

Diagram URL:

رابط المخطط: يتطلب التحقق

Reference رقم الإشارة	Part Number رقم القطعة	English Name الاسم الإنجليزي	Arabic Name الاسم العربي	Qty الكمية	Applicable Models الموديلات المطابقة	Specifications المواصفات
VERIFICATION REQUIRED يتطلب التحقق						

146. 870 J01 - FRONT SEAT; RH ONE PERSON

أمامي مرتبة; RH ONE PERSON

Source: https://partsouq.com/ar/catalog/genuine/unit?c=Nissan&ssd=%24%2AKwGEsKGL2oPJyM7_3_qWpNzI6O_xgI-Cg5G-jcXD8Ofz__nxo6S08vL-5eXj4vuhpoPpx8PH9uD369nRzoKPhYeBydPbi6GGlMOSi5T0kp7NjJrVlYrqIPuS75KfiN_T8MqU2tnWzdvLhYGck9vQ05DVw7GUm5LE1ZWKkNfWzZb9gICUys7EhoW9zZXZxZSNkvS9oLDzlZyT38SSiM22uu-BgIKCj4WE2MPRlNLRk4zs7c8AAAAAJbsP4A%3D%3D%24&vid=0&cid=12&uid=257538&q=WGY60348567

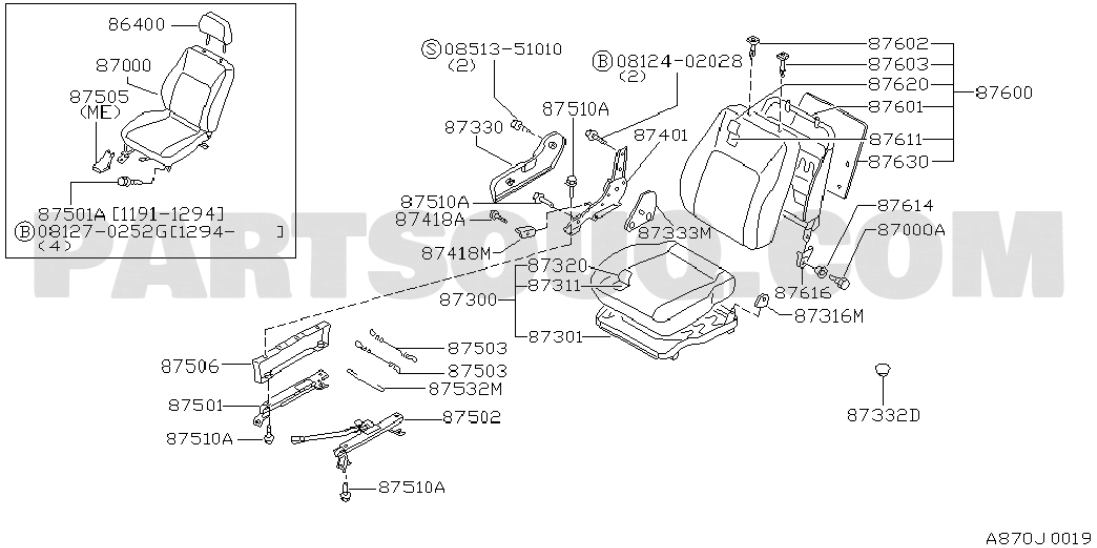

Reference رقم الإشارة	Part Number رقم القطعة	English Name الاسم الإنجليزي	Arabic Name الاسم العربي	Qty الكمية	Applicable Models الموديلات المطابقة	Specifications المواصفات
86400	8640038J00	HEADREST ASSY-FRONT SEAT	مجموعة-أمامي مرتبة HEADREST	02	K.SGL +W.SGL	(C) | 10.1991 - 08.1993
86400	8640038J01	HEADREST ASSY-FRONT SEAT	مجموعة-أمامي مرتبة HEADREST	02	K.SGL +W.SGL	(K) | 10.1991 - 08.1993
86400	8640038J02	HEADREST ASSY-FRONT SEAT	مجموعة-أمامي مرتبة HEADREST	02	K.SGL +W.SGL	(A) | 10.1991 - 08.1993
86400	8640038J10	HEADREST ASSY-FRONT SEAT	مجموعة-أمامي مرتبة HEADREST	02	*K.SGL +*W.SGL	(C) F/LEATHER | 10.1991 - 08.1993
86400	8640038J11	HEADREST ASSY-FRONT SEAT	مجموعة-أمامي مرتبة HEADREST	02	*K.SGL +*WSGL	(K) F/LEATHER | 10.1991 - 08.1993
86400	8640038J12	HEADREST ASSY-FRONT SEAT	مجموعة-أمامي مرتبة HEADREST	02	*K.SGL +*WSGL	(A) F/LEATHER | 10.1991 - 08.1993
87602	8760250A02	HOLDER ASSY-HEADREST,LOCK	مجموعة HOLDER-HEADREST,قفل	02	K +HK +W +HW +HV	(K) | 10.1991 - 08.1993
87602	8760210V02	HOLDER ASSY-HEADREST,LOCK	مجموعة HOLDER-HEADREST,قفل	02	(K+W+HW).(GL+SGL)	(A) | 10.1991 - 08.1993
87602	8760210V01	HOLDER ASSY-HEADREST,LOCK	مجموعة HOLDER-HEADREST,قفل	02	K +HK +W +HW +HV	(C) | 10.1991 - 08.1993
0851351010	0851351010		يتطلب التحقق			
0812402028	0812402028		يتطلب التحقق			
87603	8760371L02	HOLDER ASSY-HEADREST,FREE	مجموعة HOLDER-HEADREST,FREE	01	(K+W+HW).(GL+SGL)	(A) | 10.1991 - 08.1993
87603	8760301J00	HOLDER ASSY-HEADREST,FREE	مجموعة HOLDER-HEADREST,FREE	02	K +HK +W +HW +HV	(C) | 10.1991 - 08.1993
87603	8760354A02	HOLDER ASSY-HEADREST,FREE	مجموعة HOLDER-HEADREST,FREE	02	K +HK +W +HW +HV	(K) | 10.1991 - 08.1993
87000	8700038J11	SEAT ASSY-FRONT,RH	مرتبة مجموعة-أمامي,RH	01	*W.SGL	(K) F/LEATHER | 10.1991 - 08.1993
87000	8700038J10	SEAT ASSY-FRONT,RH	مرتبة مجموعة-أمامي,RH	01	*W.SGL	(C) F/LEATHER | 10.1991 - 08.1993
87000	8700034J01	SEAT ASSY-FRONT,RH	مرتبة مجموعة-أمامي,RH	01	K.GR	(K) | 10.1991 - 08.1993
87000	8700038J02	SEAT ASSY-FRONT,RH	مرتبة مجموعة-أمامي,RH	01	W.SGL	(A) | 10.1991 - 08.1993
87000	8700038J01	SEAT ASSY-FRONT,RH	مرتبة مجموعة-أمامي,RH	01	W.SGL	(K) | 10.1991 - 08.1993

Reference رقم الإشارة	Part Number رقم القطعة	English Name الاسم الإنجليزي	Arabic Name الاسم العربي	Qty الكمية	Applicable Models الموديلات المطابقة	Specifications المواصفات
87000	8700038J00	SEAT ASSY-FRONT,RH	مرتبة مجموعة-أمامي,RH	01	W.SGL	(C) | 10.1991 - 08.1993
87000	8700038J12	SEAT ASSY-FRONT,RH	مرتبة مجموعة-أمامي,RH	01	*W.SGL	(A) F/LEATHER | 10.1991 - 08.1993
87620	8762038J01	TRIM ASSY-BACK,FRONT SEAT RH	RH مجموعة-خلفي,أمامي مرتبة TRIM	01	K.SGL+W.SGL	(K) | 10.1991 - 08.1993
87620	8762038J02	TRIM ASSY-BACK,FRONT SEAT RH	RH مجموعة-خلفي,أمامي مرتبة TRIM	01	K.SGL +W.SGL	(A) | 10.1991 - 08.1993
87620	8762038J10	TRIM ASSY-BACK,FRONT SEAT RH	RH مجموعة-خلفي,أمامي مرتبة TRIM	01	*K.SGL+*W.SGL	(C) F/LEATHER | 10.1991 - 08.1993
87620	8762038J12	TRIM ASSY-BACK,FRONT SEAT RH	RH مجموعة-خلفي,أمامي مرتبة TRIM	01	*K.SGL+*W.SGL	(A) F/LEATHER | 10.1991 - 08.1993
87620	8762038J00	TRIM ASSY-BACK,FRONT SEAT RH	RH مجموعة-خلفي,أمامي مرتبة TRIM	01	K.SGL +W.SGL	(C) | 10.1991 - 08.1993
87620	8762038J11	TRIM ASSY-BACK,FRONT SEAT RH	RH مجموعة-خلفي,أمامي مرتبة TRIM	01	*K.SGL+*W.SGL	(K) F/LEATHER | 10.1991 - 08.1993
87600	8760038J02	BACK ASSY-FRONT SEAT,RH	خلفي مجموعة-أمامي مرتبة,RH	01	K.SGL +W.SGL	(A) | 10.1991 - 08.1993
87600	8760038J12	BACK ASSY-FRONT SEAT,RH	خلفي مجموعة-أمامي مرتبة,RH	01	*K.SGL+*W.SGL	(A) F/LEATHER | 10.1991 - 08.1993
87600	8760038J11	BACK ASSY-FRONT SEAT,RH	خلفي مجموعة-أمامي مرتبة,RH	01	*K.SGL+*W.SGL	(K) F/LEATHER | 10.1991 - 08.1993
87600	8760038J00	BACK ASSY-FRONT SEAT,RH	خلفي مجموعة-أمامي مرتبة,RH	01	K.SGL +W.SGL	(C) | 10.1991 - 08.1993
87600	8760038J01	BACK ASSY-FRONT SEAT,RH	خلفي مجموعة-أمامي مرتبة,RH	01	K.SGL +W.SGL	(K) | 10.1991 - 08.1993
87600	8760038J10	BACK ASSY-FRONT SEAT,RH	خلفي مجموعة-أمامي مرتبة,RH	01	*K.SGL+*W.SGL	(C) F/LEATHER | 10.1991 - 08.1993
87601	8760138J00	FRAME ASSY-BACK,FRONT SEAT RH	RH مجموعة-خلفي,أمامي مرتبة FRAME	01	K.SGL +W.SGL	10.1991 - 08.1993
87330	8733001J02	FINISHER ASSY-CUSHION FRONT SEAT RH	RH أمامي مرتبة CUSHION-مجموعة FINISHER	01	K.(GL+SGL) +W.SGL	(A) | 10.1991 - 08.1993
87330	8733001J01	FINISHER ASSY-CUSHION FRONT SEAT RH	RH أمامي مرتبة CUSHION-مجموعة FINISHER	01	K +HK +W +HW +HV	(K) | 10.1991 - 08.1993
87330	8733001J00	FINISHER ASSY-CUSHION FRONT SEAT RH	RH أمامي مرتبة CUSHION-مجموعة FINISHER	01	K +HK +W +HW +HV	(C) | 10.1991 - 08.1993
87401	8740105J00	DEVICE-RECLINING FRONT SEAT RH OUTER	RH OUTER امامي مرتبة DEVICE-RECLINING	01	W.SGL	10.1991 - 08.1993
87611	8761138J00	PAD ASSY-BACK,FRONT SEAT,RH	فحمات مجموعة-خلفي,أمامي مرتبة,RH	01	K.SGL +W.SGL	10.1991 - 08.1993
87630	8764038J02	BOARD ASSY-SEAT BACK,RH	RH,مجموعة-مرتبة خلفي BOARD	01	K.SGL +W.SGL	(A) | 10.1991 - 08.1993
87630	8764038J11	BOARD ASSY-SEAT BACK,RH	RH,مجموعة-مرتبة خلفي BOARD	01	*K.SGL +*W.SGL	(K) F/LEATHER | 10.1991 - 08.1993
87630	8764038J10	BOARD ASSY-SEAT BACK,RH	RH,مجموعة-مرتبة خلفي BOARD	01	*K.SGL +*W.SGL	(C) F/LEATHER | 10.1991 - 08.1993
87630	8764038J00	BOARD ASSY-SEAT BACK,RH	RH,مجموعة-مرتبة خلفي BOARD	01	K.SGL +W.SGL	(C) | 10.1991 - 08.1993
87630	8764038J12	BOARD ASSY-SEAT BACK,RH	RH,مجموعة-مرتبة خلفي BOARD	01	*K.SGL+ *W.SGL	(A) F/LEATHER | 10.1991 - 08.1993
87630	8764038J01	BOARD ASSY-SEAT BACK,RH	RH,مجموعة-مرتبة خلفي BOARD	01	K.SGL +W.SGL	(K) | 10.1991 - 08.1993
87614	8761441L60	BUSH-FRONT SEAT	جلدة-أمامي مرتبة	02	K +HK +W +HW +HV	10.1991 - 08.1993
87501A	0112101301	BOLT	مسمار	08	K +HK +W +HW +HV	10.1991 - 08.1993
87418A	0141200041	SCREW	يتطلب التحقق	02	K +HK +W +HW +HV	10.1991 - 08.1993
87000A	8761501B00	BOLT-SPECIAL	مسمار-SPECIAL	01	HK +W.ME.2S/S.3S/F.AD +W.(ME.2S/S.3S/S+GEN.2S/S.3SL) +HW +HV	10.1991 - 08.1993
081270252G	081270252G		يتطلب التحقق			
87333M	8740650A00	COVER-RECLINING DEVICE,RH INNER	غطاء-RECLINING DEVICE,RH INNER	01	K +W.SGL	10.1991 - 08.1993
87418M	87418F6102	KNOB-RECLINING DEVICE LEVER,RH	يتطلب التحقق	01	K +HK +W +HW +HV	(K) | 10.1991 - 08.1993
87418M	87418F6103	KNOB-RECLINING DEVICE LEVER,RH	يتطلب التحقق	01	K.(GL+SGL) +W.SGL	(A) | 10.1991 - 08.1993
87418M	8741801J00	KNOB-RECLINING DEVICE LEVER,RH	يتطلب التحقق	01	K +HK +W +HW +HV	(C) | 10.1991 - 08.1993
87320	8732038J00	TRIM ASSY-CUSHION,FRONT SEAT RH	RH أمامي مرتبة,CUSHION-مجموعة TRIM	01	W.SGL	(C) | 10.1991 - 08.1993
87320	8732038J01	TRIM ASSY-CUSHION,FRONT SEAT RH	RH أمامي مرتبة,CUSHION-مجموعة TRIM	01	W.SGL	(K) | 10.1991 - 08.1993
87320	8732038J02	TRIM ASSY-CUSHION,FRONT SEAT RH	RH أمامي مرتبة,CUSHION-مجموعة TRIM	01	W.SGL	(A) | 10.1991 - 08.1993
87320	8732038J10	TRIM ASSY-CUSHION,FRONT SEAT RH	RH أمامي مرتبة,CUSHION-مجموعة TRIM	01	*W.SGL	(C) F/LEATHER | 10.1991 - 08.1993
87320	8732038J11	TRIM ASSY-CUSHION,FRONT SEAT RH	RH أمامي مرتبة,CUSHION-مجموعة TRIM	01	*W.SGL	(K) F/LEATHER | 10.1991 - 08.1993
87320	8732038J12	TRIM ASSY-CUSHION,FRONT SEAT RH	RH أمامي مرتبة,CUSHION-مجموعة TRIM	01	*W.SGL	(A) F/LEATHER | 10.1991 - 08.1993
87311	8731138J00	PAD ASSY-CUSHION,FRONT SEAT RH	فحمات مجموعة-CUSHION,أمامي مرتبة RH	01	K.SGL +W.SGL	10.1991 - 08.1993

Reference رقم الإشارة	Part Number رقم القطعة	English Name الاسم الإنجليزي	Arabic Name الاسم العربي	Qty الكمية	Applicable Models الموديلات المطابقة	Specifications المواصفات
87616	8761601J10	COVER-HINGE,FRONT SEAT	غطاء-HINGE,أمامي مرتبة	02	K +HK +W +HW +HV	10.1991 - 08.1993
87300	8730038J12	CUSHION ASSY-FRONT SEAT,RH	مجموعة-أمامي مرتبة CUSHION,RH	01	*W.SGL	(A) F/LEATHER | 10.1991 - 08.1993
87300	8730038J11	CUSHION ASSY-FRONT SEAT,RH	مجموعة-أمامي مرتبة CUSHION,RH	01	*W.SGL	(K) F/LEATHER | 10.1991 - 08.1993
87300	8730038J10	CUSHION ASSY-FRONT SEAT,RH	مجموعة-أمامي مرتبة CUSHION,RH	01	*W.SGL	(C) F/LEATHER | 10.1991 - 08.1993
87300	8730038J02	CUSHION ASSY-FRONT SEAT,RH	مجموعة-أمامي مرتبة CUSHION,RH	01	W.SGL	(A) | 10.1991 - 08.1993
87300	8730038J01	CUSHION ASSY-FRONT SEAT,RH	مجموعة-أمامي مرتبة CUSHION,RH	01	W.SGL	(K) | 10.1991 - 08.1993
87300	8730038J00	CUSHION ASSY-FRONT SEAT,RH	مجموعة-أمامي مرتبة CUSHION,RH	01	W.SGL	(C) | 10.1991 - 08.1993
87316M	8731654A00	COVER-HINGE,FRONT CUSHION RH	غطاء-HINGE,أمامي CUSHION RH	01	K.ME.2S/B.3S/L.STD +K.GEN.2S/B.3SL.TB42S +K.TD42 +K.GL +W.SGL	10.1991 - 08.1993
87301	8730101J00	FRAME ASSY-CUSHION,FRONT SEAT RH	مجموعة FRAME-CUSHION,أمامي مرتبة RH	01	W.SGL	10.1991 - 08.1993
87506	8750601J02	BRACKET ASSY-FRONT SEAT,RH	حامل مجموعة-أمامي مرتبة,RH	01	W.(GL+SGL) +HW.GL	(A) | 10.1991 - 08.1993
87506	8750601J01	BRACKET ASSY-FRONT SEAT,RH	حامل مجموعة-أمامي مرتبة,RH	01	HK +W +HW +HV	(K) | 10.1991 - 08.1993
87506	8750601J00	BRACKET ASSY-FRONT SEAT,RH	حامل مجموعة-أمامي مرتبة,RH	01	HK +W +HW +HV	(C) | 10.1991 - 08.1993
87532M	8753201J00	WIRE-RELEASE,SEAT SLIDE RH	سلك-RELEASE,مرتبة SLIDE RH	01	W.SGL	10.1991 - 08.1993
87501	8750133J00	SLIDE ASSY-RH SEAT,OUTSIDE	مجموعة SLIDE-RH,مرتبة OUTSIDE	01	W.SGL	10.1991 - 08.1993
87332D	0165800251	PLUG	يتطلب التحقق	01	K +W.SGL	10.1991 - 08.1993
87502	8750233J00	SLIDE-RH SEAT,INSIDE	SLIDE-RH,مرتبة INSIDE	01	W.SGL	10.1991 - 08.1993
87510A	0112101391	BOLT	مسمار	20	K +HK +W +HW +HV	10.1991 - 08.1993

147. 870 J02 - FRONT SEAT; RH TWO PERSONS

أمامي مرتبة; RH TWO PERSONS

Source: https://partsouq.com/ar/catalog/genuine/unit?c=Nissan&ssd=%24%2AKwG_i5qw4bjy8_XE5MGtn-fz09TKu7S5uKqFtv74y9zIxMLKmJ-PycnF3t7Y2cCanbjS_Pj8zdvM0OLq9bm0vry68ujgsJq9r_ipsK_PqaX2t6HurrHRr8Cp1Kmks-Toy_Gv4eLt9uDwvrqnqODr6Kvu-IqvoKn_7q6xq-zt9q3Gu7iv8fX_vb6G9q7i_q-2qc-Gm4vIrqeo5P-ps_aNqdS6u7m5tL6_4_jqr-nqqLfX1vQAAAAAIrerew%3D%3D%24&vid=0&cid=12&uid=257539&q=WGY60348567

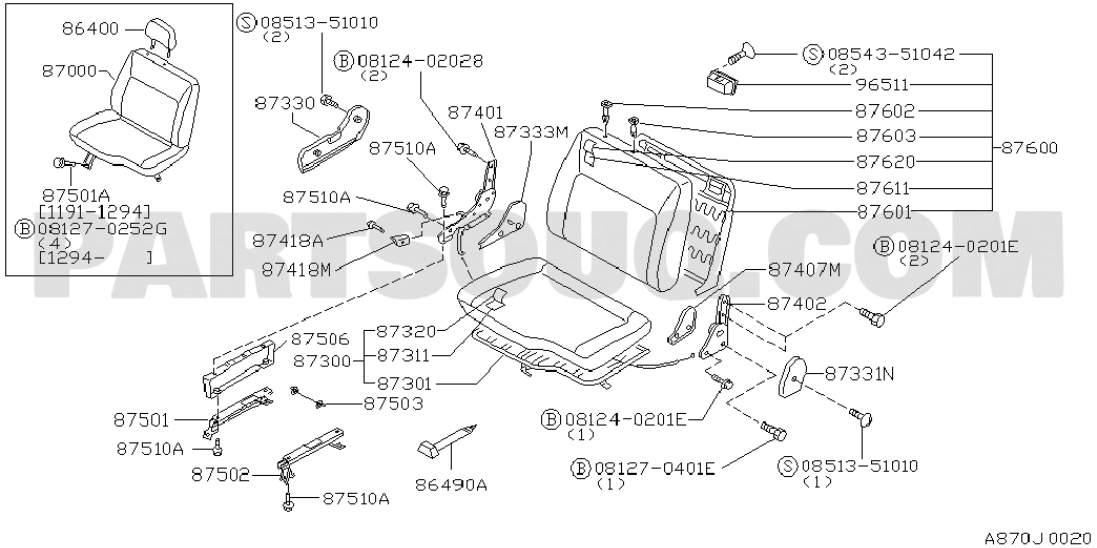

Reference رقم الإشارة	Part Number رقم القطعة	English Name الاسم الإنجليزي	Arabic Name الاسم العربي	Qty الكمية	Applicable Models الموديلات المطابقة	Specifications المواصفات
0851351010	0851351010		يتطلب التحقق			
86400	8640038J00	HEADREST ASSY-FRONT SEAT	مجموعة-أمامي مرتبة HEADREST	02	K.SGL +W.SGL	(C) | 10.1991 - 08.1993
86400	8640038J01	HEADREST ASSY-FRONT SEAT	مجموعة-أمامي مرتبة HEADREST	02	K.SGL +W.SGL	(K) | 10.1991 - 08.1993
86400	8640038J02	HEADREST ASSY-FRONT SEAT	مجموعة-أمامي مرتبة HEADREST	02	K.SGL +W.SGL	(A) | 10.1991 - 08.1993
86400	8640038J10	HEADREST ASSY-FRONT SEAT	مجموعة-أمامي مرتبة HEADREST	02	*K.SGL +*W.SGL	(C) F/LEATHER | 10.1991 - 08.1993
86400	8640038J11	HEADREST ASSY-FRONT SEAT	مجموعة-أمامي مرتبة HEADREST	02	*K.SGL +*WSGL	(K) F/LEATHER | 10.1991 - 08.1993
86400	8640038J12	HEADREST ASSY-FRONT SEAT	مجموعة-أمامي مرتبة HEADREST	02	*K.SGL +*WSGL	(A) F/LEATHER | 10.1991 - 08.1993
0854351042	0854351042		يتطلب التحقق			
0812402028	0812402028		يتطلب التحقق			
87000	8700038J01	SEAT ASSY-FRONT,RH	مرتبة مجموعة-أمامي,RH	01	W.SGL	(K) | 10.1991 - 08.1993
87000	8700038J10	SEAT ASSY-FRONT,RH	مرتبة مجموعة-أمامي,RH	01	*W.SGL	(C) F/LEATHER | 10.1991 - 08.1993
87000	8700038J11	SEAT ASSY-FRONT,RH	مرتبة مجموعة-أمامي,RH	01	*W.SGL	(K) F/LEATHER | 10.1991 - 08.1993
87000	8700038J12	SEAT ASSY-FRONT,RH	مرتبة مجموعة-أمامي,RH	01	*W.SGL	(A) F/LEATHER | 10.1991 - 08.1993
87000	8700034J01	SEAT ASSY-FRONT,RH	مرتبة مجموعة-أمامي,RH	01	K.GR	(K) | 10.1991 - 08.1993
87000	8700038J02	SEAT ASSY-FRONT,RH	مرتبة مجموعة-أمامي,RH	01	W.SGL	(A) | 10.1991 - 08.1993
87000	8700038J00	SEAT ASSY-FRONT,RH	مرتبة مجموعة-أمامي,RH	01	W.SGL	(C) | 10.1991 - 08.1993
87330	8733001J00	FINISHER ASSY-CUSHION FRONT SEAT RH	FINISHER مجموعة-CUSHION أمامي مرتبة RH	01	K +HK +W +HW +HV	(C) | 10.1991 - 08.1993
87330	8733001J02	FINISHER ASSY-CUSHION FRONT SEAT RH	FINISHER مجموعة-CUSHION أمامي مرتبة RH	01	K.(GL+SGL) +W.SGL	(A) | 10.1991 - 08.1993
87330	8733001J01	FINISHER ASSY-CUSHION FRONT SEAT RH	FINISHER مجموعة-CUSHION أمامي مرتبة RH	01	K +HK +W +HW +HV	(K) | 10.1991 - 08.1993

Reference رقم الإشارة	Part Number رقم القطعة	English Name الاسم الإنجليزي	Arabic Name الاسم العربي	Qty الكمية	Applicable Models الموديلات المطابقة	Specifications المواصفات
87602	8760210V01	HOLDER ASSY-HEADREST,LOCK	قفل,HEADREST-مجموعة HOLDER	02	K +HK +W +HW +HV	(C) | 10.1991 - 08.1993
87602	8760210V02	HOLDER ASSY-HEADREST,LOCK	قفل,HEADREST-مجموعة HOLDER	02	(K+W+HW).(GL+SGL)	(A) | 10.1991 - 08.1993
87602	8760250A02	HOLDER ASSY-HEADREST,LOCK	قفل,HEADREST-مجموعة HOLDER	02	K +HK +W +HW +HV	(K) | 10.1991 - 08.1993
87401	8740105J00	DEVICE-RECLINING FRONT SEAT RH OUTER	DEVICE-RECLINING أمامي مرتبة RH OUTER	01	W.SGL	10.1991 - 08.1993
87333M	8740650A00	COVER-RECLINING DEVICE,RH INNER	RECLINING DEVICE,RH INNER-غطاء	01	K +W.SGL	10.1991 - 08.1993
87603	8760354A02	HOLDER ASSY-HEADREST,FREE	HOLDER مجموعة-HEADREST,FREE	02	K +HK +W +HW +HV	(K) | 10.1991 - 08.1993
87603	8760301J00	HOLDER ASSY-HEADREST,FREE	HOLDER مجموعة-HEADREST,FREE	02	K +HK +W +HW +HV	(C) | 10.1991 - 08.1993
87603	8760371L02	HOLDER ASSY-HEADREST,FREE	HOLDER مجموعة-HEADREST,FREE	01	(K+W+HW).(GL+SGL)	(A) | 10.1991 - 08.1993
87600	8760038J00	BACK ASSY-FRONT SEAT,RH	خلفي مجموعة-أمامي مرتبة,RH	01	K.SGL +W.SGL	(C) | 10.1991 - 08.1993
87600	8760038J01	BACK ASSY-FRONT SEAT,RH	خلفي مجموعة-أمامي مرتبة,RH	01	K.SGL +W.SGL	(K) | 10.1991 - 08.1993
87600	8760038J02	BACK ASSY-FRONT SEAT,RH	خلفي مجموعة-أمامي مرتبة,RH	01	K.SGL +W.SGL	(A) | 10.1991 - 08.1993
87600	8760038J10	BACK ASSY-FRONT SEAT,RH	خلفي مجموعة-أمامي مرتبة,RH	01	*K.SGL+*W.SGL	(C) F/LEATHER | 10.1991 - 08.1993
87600	8760038J11	BACK ASSY-FRONT SEAT,RH	خلفي مجموعة-أمامي مرتبة,RH	01	*K.SGL+*W.SGL	(K) F/LEATHER | 10.1991 - 08.1993
87600	8760038J12	BACK ASSY-FRONT SEAT,RH	خلفي مجموعة-أمامي مرتبة,RH	01	*K.SGL+*W.SGL	(A) F/LEATHER | 10.1991 - 08.1993
87620	8762038J12	TRIM ASSY-BACK,FRONT SEAT RH	RH مجموعة-خلفي,أمامي مرتبة TRIM	01	*K.SGL+*W.SGL	(A) F/LEATHER | 10.1991 - 08.1993
87620	8762038J10	TRIM ASSY-BACK,FRONT SEAT RH	RH مجموعة-خلفي,أمامي مرتبة TRIM	01	*K.SGL+*W.SGL	(C) F/LEATHER | 10.1991 - 08.1993
87620	8762038J11	TRIM ASSY-BACK,FRONT SEAT RH	RH مجموعة-خلفي,أمامي مرتبة TRIM	01	*K.SGL+*W.SGL	(K) F/LEATHER | 10.1991 - 08.1993
87620	8762038J02	TRIM ASSY-BACK,FRONT SEAT RH	RH مجموعة-خلفي,أمامي مرتبة TRIM	01	K.SGL +W.SGL	(A) | 10.1991 - 08.1993
87620	8762038J01	TRIM ASSY-BACK,FRONT SEAT RH	RH مجموعة-خلفي,أمامي مرتبة TRIM	01	K.SGL+W.SGL	(K) | 10.1991 - 08.1993
87620	8762038J00	TRIM ASSY-BACK,FRONT SEAT RH	RH مجموعة-خلفي,أمامي مرتبة TRIM	01	K.SGL +W.SGL	(C) | 10.1991 - 08.1993
87611	8761138J00	PAD ASSY-BACK,FRONT SEAT,RH	فحمات مجموعة-خلفي,أمامي مرتبة,RH	01	K.SGL +W.SGL	10.1991 - 08.1993
87501A	0112101301	BOLT	مسمار	08	K +HK +W +HW +HV	10.1991 - 08.1993
87601	8760138J00	FRAME ASSY-BACK,FRONT SEAT RH	RH مجموعة-خلفي,أمامي مرتبة FRAME	01	K.SGL +W.SGL	10.1991 - 08.1993
081270252G	081270252G		يتطلب التحقق			
87418A	0141200041	SCREW	يتطلب التحقق	02	K +HK +W +HW +HV	10.1991 - 08.1993
87418M	87418F6102	KNOB-RECLINING DEVICE LEVER,RH	يتطلب التحقق	01	K +HK +W +HW +HV	(K) | 10.1991 - 08.1993
87418M	8741801J00	KNOB-RECLINING DEVICE LEVER,RH	يتطلب التحقق	01	K +HK +W +HW +HV	(C) | 10.1991 - 08.1993
87418M	87418F6103	KNOB-RECLINING DEVICE LEVER,RH	يتطلب التحقق	01	K.(GL+SGL) +W.SGL	(A) | 10.1991 - 08.1993
87320	8732038J00	TRIM ASSY-CUSHION,FRONT SEAT RH	RH أمامي مرتبة,CUSHION-مجموعة TRIM	01	W.SGL	(C) | 10.1991 - 08.1993
87320	8732038J01	TRIM ASSY-CUSHION,FRONT SEAT RH	RH أمامي مرتبة,CUSHION-مجموعة TRIM	01	W.SGL	(K) | 10.1991 - 08.1993
87320	8732038J10	TRIM ASSY-CUSHION,FRONT SEAT RH	RH أمامي مرتبة,CUSHION-مجموعة TRIM	01	*W.SGL	(C) F/LEATHER | 10.1991 - 08.1993
87320	8732038J11	TRIM ASSY-CUSHION,FRONT SEAT RH	RH أمامي مرتبة,CUSHION-مجموعة TRIM	01	*W.SGL	(K) F/LEATHER | 10.1991 - 08.1993
87320	8732038J02	TRIM ASSY-CUSHION,FRONT SEAT RH	RH أمامي مرتبة,CUSHION-مجموعة TRIM	01	W.SGL	(A) | 10.1991 - 08.1993
87320	8732038J12	TRIM ASSY-CUSHION,FRONT SEAT RH	RH أمامي مرتبة,CUSHION-مجموعة TRIM	01	*W.SGL	(A) F/LEATHER | 10.1991 - 08.1993
87506	8750601J00	BRACKET ASSY-FRONT SEAT,RH	حامل مجموعة-أمامي مرتبة,RH	01	HK +W +HW +HV	(C) | 10.1991 - 08.1993
87506	8750601J01	BRACKET ASSY-FRONT SEAT,RH	حامل مجموعة-أمامي مرتبة,RH	01	HK +W +HW +HV	(K) | 10.1991 - 08.1993
87506	8750601J02	BRACKET ASSY-FRONT SEAT,RH	حامل مجموعة-أمامي مرتبة,RH	01	W.(GL+SGL) +HW.GL	(A) | 10.1991 - 08.1993
87311	8731138J00	PAD ASSY-CUSHION,FRONT SEAT RH	فحمات مجموعة-CUSHION,أمامي مرتبة RH	01	K.SGL +W.SGL	10.1991 - 08.1993
87300	8730038J12	CUSHION ASSY-FRONT SEAT,RH	RH,مجموعة-أمامي مرتبة CUSHION	01	*W.SGL	(A) F/LEATHER | 10.1991 - 08.1993
87300	8730038J11	CUSHION ASSY-FRONT SEAT,RH	RH,مجموعة-أمامي مرتبة CUSHION	01	*W.SGL	(K) F/LEATHER | 10.1991 - 08.1993
87300	8730038J10	CUSHION ASSY-FRONT SEAT,RH	RH,مجموعة-أمامي مرتبة CUSHION	01	*W.SGL	(C) F/LEATHER | 10.1991 - 08.1993
87300	8730038J02	CUSHION ASSY-FRONT SEAT,RH	RH,مجموعة-أمامي مرتبة CUSHION	01	W.SGL	(A) | 10.1991 - 08.1993

Reference رقم الإشارة	Part Number رقم القطعة	English Name الاسم الإنجليزي	Arabic Name الاسم العربي	Qty الكمية	Applicable Models الموديلات المطابقة	Specifications المواصفات
87300	8730038J01	CUSHION ASSY-FRONT SEAT,RH	مجموعة-أمامي مرتبة CUSHION,RH	01	W.SGL	(K) | 10.1991 - 08.1993
87300	8730038J00	CUSHION ASSY-FRONT SEAT,RH	مجموعة-أمامي مرتبة CUSHION,RH	01	W.SGL	(C) | 10.1991 - 08.1993
87301	8730101J00	FRAME ASSY-CUSHION,FRONT SEAT RH	مجموعة FRAME-CUSHION,مرتبة أمامي RH	01	W.SGL	10.1991 - 08.1993
87501	8750133J00	SLIDE ASSY-RH SEAT,OUTSIDE	مجموعة SLIDE-RH مرتبة,OUTSIDE	01	W.SGL	10.1991 - 08.1993
081240201E	081240201E		يتطلب التحقق			
87510A	0112101391	BOLT	مسمار	20	K +HK +W +HW +HV	10.1991 - 08.1993
081270401E	081270401E		يتطلب التحقق			
87502	8750233J00	SLIDE-RH SEAT,INSIDE	SLIDE-RH مرتبة,INSIDE	01	W.SGL	10.1991 - 08.1993

148. 870 J03 - FRONT SEAT; LH

أمامي مرتبة; LH

Source: https://partsouq.com/ar/catalog/genuine/unit?c=Nissan&ssd=%24%2AKwGiloet_KXv7ujZ-dywgvruzsnXpqmkpbeYq-Pl1sHV2d_XhYKS1NTYw8PFxN2HgKXP4eXh0MbRzf_36KSpo6Gn7_X9rYegsuW0rbLStLjrqrzzs6zMst20ybS5rvn11uyy_P_w6_3to6e6tf329bbz5ZeyvbTi87OstvHw67DbpqSy7OjioKOb67P_47KrtNKbhpbVs7q1-eK0ruuQnMmnpqSkqaOi_uX3svT3tarKy-kAAAAAO4Xqaw%3D%3D%24&vid=0&cid=12&uid=257540&q=WGY60348567

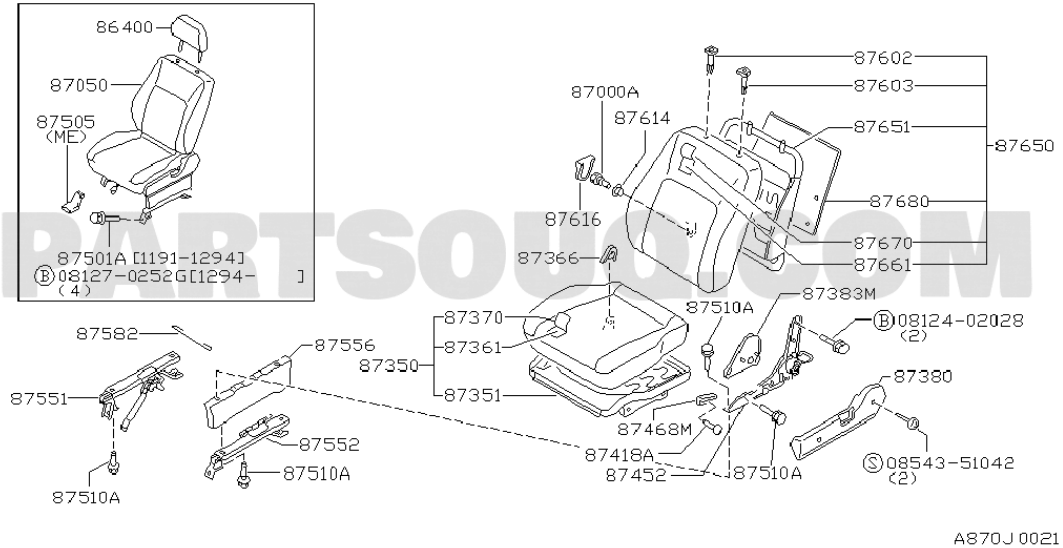

Reference رقم الإشارة	Part Number رقم القطعة	English Name الاسم الإنجليزي	Arabic Name الاسم العربي	Qty الكمية	Applicable Models الموديلات المطابقة	Specifications المواصفات
86400	8640038J00	HEADREST ASSY-FRONT SEAT	مجموعة-أمامي مرتبة HEADREST	02	K.SGL +W.SGL	(C) | 10.1991 - 08.1993
86400	8640038J02	HEADREST ASSY-FRONT SEAT	مجموعة-أمامي مرتبة HEADREST	02	K.SGL +W.SGL	(A) | 10.1991 - 08.1993
86400	8640038J10	HEADREST ASSY-FRONT SEAT	مجموعة-أمامي مرتبة HEADREST	02	*K.SGL +*W.SGL	(C) F/LEATHER | 10.1991 - 08.1993
86400	8640038J11	HEADREST ASSY-FRONT SEAT	مجموعة-أمامي مرتبة HEADREST	02	*K.SGL +*WSGL	(K) F/LEATHER | 10.1991 - 08.1993
86400	8640038J12	HEADREST ASSY-FRONT SEAT	مجموعة-أمامي مرتبة HEADREST	02	*K.SGL +*WSGL	(A) F/LEATHER | 10.1991 - 08.1993
86400	8640038J01	HEADREST ASSY-FRONT SEAT	مجموعة-أمامي مرتبة HEADREST	02	K.SGL +W.SGL	(K) | 10.1991 - 08.1993
87602	8760250A02	HOLDER ASSY-HEADREST,LOCK	مجموعة HOLDER-HEADREST,قفل	02	K +HK +W +HW +HV	(K) | 10.1991 - 08.1993
87602	8760210V01	HOLDER ASSY-HEADREST,LOCK	مجموعة HOLDER-HEADREST,قفل	02	K +HK +W +HW +HV	(C) | 10.1991 - 08.1993
87602	8760210V02	HOLDER ASSY-HEADREST,LOCK	مجموعة HOLDER-HEADREST,قفل	02	(K+W+HW).(GL+SGL)	(A) | 10.1991 - 08.1993
87050	8705038J02	SEAT ASSY-FRONT,LH	مرتبة مجموعة-أمامي,LH	01	W.SGL	(A) | 10.1991 - 08.1993
87050	8705038J10	SEAT ASSY-FRONT,LH	مرتبة مجموعة-أمامي,LH	01	*W.SGL	(C) F/LEATHER | 10.1991 - 08.1993
87050	8705038J00	SEAT ASSY-FRONT,LH	مرتبة مجموعة-أمامي,LH	01	W.SGL	(C) | 10.1991 - 08.1993
87050	8705038J01	SEAT ASSY-FRONT,LH	مرتبة مجموعة-أمامي,LH	01	W.SGL	(K) | 10.1991 - 08.1993
87050	8705038J12	SEAT ASSY-FRONT,LH	مرتبة مجموعة-أمامي,LH	01	*W.SGL	(A) F/LEATHER | 10.1991 - 08.1993
87050	8705038J11	SEAT ASSY-FRONT,LH	مرتبة مجموعة-أمامي,LH	01	*W.SGL	(K) F/LEATHER | 10.1991 - 08.1993
87603	8760301J00	HOLDER ASSY-HEADREST,FREE	مجموعة HOLDER-HEADREST,FREE	02	K +HK +W +HW +HV	(C) | 10.1991 - 08.1993
87603	8760371L02	HOLDER ASSY-HEADREST,FREE	مجموعة HOLDER-HEADREST,FREE	01	(K+W+HW).(GL+SGL)	(A) | 10.1991 - 08.1993
87603	8760354A02	HOLDER ASSY-HEADREST,FREE	مجموعة HOLDER-HEADREST,FREE	02	K +HK +W +HW +HV	(K) | 10.1991 - 08.1993
87000A	8761501B00	BOLT-SPECIAL	مسمار-SPECIAL	01	HK +W.ME.2S/S.3S/F.AD +W.(ME.2S/S.3S/S+GEN.2S/S.3SL) +HW +HV	10.1991 - 08.1993

Reference رقم الإشارة	Part Number رقم القطعة	English Name الاسم الإنجليزي	Arabic Name الاسم العربي	Qty الكمية	Applicable Models الموديلات المطابقة	Specifications المواصفات
87614	8761441L60	BUSH-FRONT SEAT	جلدة-أمامي مرتبة	02	K +HK +W +HW +HV	10.1991 - 08.1993
87651	8765138J00	FRAME ASSY-BACK,FRONT SEAT LH	LH مجموعة-خلفي,أمامي مرتبة FRAME	01	K.SGL +W.SGL	10.1991 - 08.1993
87650	8765038J10	BACK ASSY-FRONT SEAT,LH	خلفي مجموعة-أمامي مرتبة,LH	01	*K.SGL +*W.SGL	(C) F/LEATHER | 10.1991 - 08.1993
87650	8765038J11	BACK ASSY-FRONT SEAT,LH	خلفي مجموعة-أمامي مرتبة,LH	01	*K.SGL +*W.SGL	(K) F/LEATHER | 10.1991 - 08.1993
87650	8765038J12	BACK ASSY-FRONT SEAT,LH	خلفي مجموعة-أمامي مرتبة,LH	01	*K.SGL +*W.SGL	(A) F/LEATHER | 10.1991 - 08.1993
87650	8765038J00	BACK ASSY-FRONT SEAT,LH	خلفي مجموعة-أمامي مرتبة,LH	01	K.SGL +W.SGL	(C) | 10.1991 - 08.1993
87650	8765038J01	BACK ASSY-FRONT SEAT,LH	خلفي مجموعة-أمامي مرتبة,LH	01	K.SGL +W.SGL	(K) | 10.1991 - 08.1993
87650	8765038J02	BACK ASSY-FRONT SEAT,LH	خلفي مجموعة-أمامي مرتبة,LH	01	K.SGL +W.SGL	(A) | 10.1991 - 08.1993
87680	8764038J00	BOARD ASSY-SEAT BACK,LH	LH,مجموعة-مرتبة خلفي BOARD	02	K.SGL +W.SGL	(C) | 10.1991 - 08.1993
87680	8764038J01	BOARD ASSY-SEAT BACK,LH	LH,مجموعة-مرتبة خلفي BOARD	01	K.SGL +W.SGL	(K) | 10.1991 - 08.1993
87680	8764038J02	BOARD ASSY-SEAT BACK,LH	LH,مجموعة-مرتبة خلفي BOARD	01	K.SGL +W.SGL	(A) | 10.1991 - 08.1993
87680	8764038J10	BOARD ASSY-SEAT BACK,LH	LH,مجموعة-مرتبة خلفي BOARD	01	*K.SGL +*W.SGL	(C) F/LEATHER | 10.1991 - 08.1993
87680	8764038J11	BOARD ASSY-SEAT BACK,LH	LH,مجموعة-مرتبة خلفي BOARD	01	*K.SGL +*W.SGL	(K) F/LEATHER | 10.1991 - 08.1993
87680	8764038J12	BOARD ASSY-SEAT BACK,LH	LH,مجموعة-مرتبة خلفي BOARD	01	*K.SGL +*W.SGL	(A) F/LEATHER | 10.1991 - 08.1993
87616	8761601J10	COVER-HINGE,FRONT SEAT	غطاء-HINGE,أمامي مرتبة	02	K +HK +W +HW +HV	10.1991 - 08.1993
87670	8767038J02	TRIM ASSY-SEAT BACK,LH	LH,مجموعة-مرتبة خلفي TRIM	01	K.SGL +W.SGL	(A) | 10.1991 - 08.1993
87670	8767038J10	TRIM ASSY-SEAT BACK,LH	LH,مجموعة-مرتبة خلفي TRIM	01	*K.SGL +*W.SGL	(C) F/LEATHER | 10.1991 - 08.1993
87670	8767038J11	TRIM ASSY-SEAT BACK,LH	LH,مجموعة-مرتبة خلفي TRIM	01	*K.SGL +*W.SGL	(K) F/LEATHER | 10.1991 - 08.1993
87670	8767038J12	TRIM ASSY-SEAT BACK,LH	LH,مجموعة-مرتبة خلفي TRIM	01	*K.SGL +*W.SGL	(A) F/LEATHER | 10.1991 - 08.1993
87670	8767038J00	TRIM ASSY-SEAT BACK,LH	LH,مجموعة-مرتبة خلفي TRIM	01	K.SGL +W.SGL	(C) | 10.1991 - 08.1993
87670	8767038J01	TRIM ASSY-SEAT BACK,LH	LH,مجموعة-مرتبة خلفي TRIM	01	K.SGL +W.SGL	(K) | 10.1991 - 08.1993
87366	8736654A00	COVER-HINGE,FRONT CUSHION LH	غطاء-HINGE,أمامي CUSHION LH	01	K +HK +W +HW +HV	10.1991 - 08.1993
87501A	0112101301	BOLT	مسمار	08	K +HK +W +HW +HV	10.1991 - 08.1993
87661	8761138J00	PAD ASSY-BACK,FRONT SEAT,LH	فحمات مجموعة-خلفي,أمامي مرتبة,LH	01	K.SGL +W.SGL	10.1991 - 08.1993
081270252G	081270252G		يتطلب التحقق			
87383M	8745650A00	COVER-RECLINING DEVICE,LH INNER	غطاء-RECLINING DEVICE,LH INNER	01	K +HK +W +HW +HV	10.1991 - 08.1993
87370	8737038J12	TRIM ASSY-CUSHION,FRONT SEAT LH	LH أمامي مرتبة,CUSHION-مجموعة TRIM	01	*W.SGL	(A) F/LEATHER | 10.1991 - 08.1993
87370	8737038J10	TRIM ASSY-CUSHION,FRONT SEAT LH	LH أمامي مرتبة,CUSHION-مجموعة TRIM	01	*W.SGL	(C) F/LEATHER | 10.1991 - 08.1993
87370	8737038J02	TRIM ASSY-CUSHION,FRONT SEAT LH	LH أمامي مرتبة,CUSHION-مجموعة TRIM	01	W.SGL	(A) | 10.1991 - 08.1993
87370	8737038J01	TRIM ASSY-CUSHION,FRONT SEAT LH	LH أمامي مرتبة,CUSHION-مجموعة TRIM	01	W.SGL	(K) | 10.1991 - 08.1993
87370	8737038J00	TRIM ASSY-CUSHION,FRONT SEAT LH	LH أمامي مرتبة,CUSHION-مجموعة TRIM	01	W.SGL	(C) | 10.1991 - 08.1993
87370	8737038J11	TRIM ASSY-CUSHION,FRONT SEAT LH	LH أمامي مرتبة,CUSHION-مجموعة TRIM	01	*W.SGL	(K) F/LEATHER | 10.1991 - 08.1993
0812402028	0812402028		يتطلب التحقق			
87582	8753201J00	WIRE-RELEASE,SEAT SLIDE LH	سلك-RELEASE,مرتبة SLIDE LH	01	K +HK +W +HW +HV	10.1991 - 08.1993
87556	8755601J02	BRACKET ASSY-FRONT SEAT,LH	حامل مجموعة-أمامي مرتبة,LH	01	(K+W+HW).(GL+SGL)	(A) | 10.1991 - 08.1993
87556	8755601J01	BRACKET ASSY-FRONT SEAT,LH	حامل مجموعة-أمامي مرتبة,LH	01	K +HK +W +HW +HV	(K) | 10.1991 - 08.1993
87556	8755601J00	BRACKET ASSY-FRONT SEAT,LH	حامل مجموعة-أمامي مرتبة,LH	01	K +HK +W +HW +HV	(C) | 10.1991 - 08.1993
87361	8736138J00	PAD ASSY-CUSHION,FRONT SEAT LH	فحمات مجموعة-CUSHION,أمامي مرتبة LH	01	K.SGL +W.SGL	10.1991 - 08.1993
87350	8735038J12	CUSHION ASSY-FRONT SEAT,LH	LH,مجموعة-أمامي مرتبة CUSHION	01	*W.SGL	(A) LEATHER | 10.1991 - 08.1993
87350	8735038J02	CUSHION ASSY-FRONT SEAT,LH	LH,مجموعة-أمامي مرتبة CUSHION	01	W.SGL	(A) | 10.1991 - 08.1993
87350	8735033J71	CUSHION ASSY-FRONT SEAT,LH	LH,مجموعة-أمامي مرتبة CUSHION	01	W.AD +HW.ME.2S/S.3S/S	(K) | 10.1991 - 08.1993
87350	8735037J10	CUSHION ASSY-FRONT SEAT,LH	LH,مجموعة-أمامي مرتبة CUSHION	01	*K.GR	(C) F/LEATHER | 10.1991 - 08.1993

Reference رقم الإشارة	Part Number رقم القطعة	English Name الاسم الإنجليزي	Arabic Name الاسم العربي	Qty الكمية	Applicable Models الموديلات المطابقة	Specifications المواصفات
87350	8735037J11	CUSHION ASSY-FRONT SEAT,LH	مجموعة-أمامي مرتبة CUSHION,LH	01	*K.GR	(K) F/LEATHER | 10.1991 - 08.1993
87350	8735037J12	CUSHION ASSY-FRONT SEAT,LH	مجموعة-أمامي مرتبة CUSHION,LH	01	*K.GR	(A) F/LEATHER | 10.1991 - 08.1993
87350	8735038J00	CUSHION ASSY-FRONT SEAT,LH	مجموعة-أمامي مرتبة CUSHION,LH	01	W.SGL	(C) | 10.1991 - 08.1993
87350	8735038J01	CUSHION ASSY-FRONT SEAT,LH	مجموعة-أمامي مرتبة CUSHION,LH	01	W.SGL	(K) | 10.1991 - 08.1993
87350	8735038J11	CUSHION ASSY-FRONT SEAT,LH	مجموعة-أمامي مرتبة CUSHION,LH	01	*W.SGL	(K) LEATHER | 10.1991 - 08.1993
87350	8735038J10	CUSHION ASSY-FRONT SEAT,LH	مجموعة-أمامي مرتبة CUSHION,LH	01	*W.SGL	(C) LEATHER | 10.1991 - 08.1993
87380	8738001J02	FINISHER ASSY-CUSHION FRONT SEAT LH	أمامي مرتبة CUSHION-مجموعة FINISHER LH	01	(K+W+HW).(GL+SGL)	(A) | 10.1991 - 08.1993
87380	8738001J01	FINISHER ASSY-CUSHION FRONT SEAT LH	أمامي مرتبة CUSHION-مجموعة FINISHER LH	01	K +HK +W +HW +HV	(K) | 10.1991 - 08.1993
87380	8738001J00	FINISHER ASSY-CUSHION FRONT SEAT LH	أمامي مرتبة CUSHION-مجموعة FINISHER LH	01	K +HK +W +HW +HV	(C) | 10.1991 - 08.1993
87351	8735101J00	FRAME ASSY-CUSHION,FRONT SEAT LH	أمامي مرتبة,CUSHION-مجموعة FRAME LH	01	HK +W +HW +HV	10.1991 - 08.1993
87551	8755233J00	SLIDE-LH SEAT,INSIDE	مرتبة SLIDE-LH,INSIDE	01	K +HK +W +HW +HV	10.1991 - 08.1993
87468M	8746801J00	KNOB-RECLINING DEVICE LEVER,LH	يتطلب التحقق	01	K +HK +W +HW +HV	(C) | 10.1991 - 08.1993
87468M	87468F6102	KNOB-RECLINING DEVICE LEVER,LH	يتطلب التحقق	01	K +HK +W +HW +HV	(K) | 10.1991 - 08.1993
87468M	87468F6103	KNOB-RECLINING DEVICE LEVER,LH	يتطلب التحقق	01	(K+W+HW).(GL+SGL)	(A) | 10.1991 - 08.1993
87552	8755133J00	SLIDE ASSY-LH SEAT,OUTSIDE	مرتبة LH-مجموعة SLIDE,OUTSIDE	01	K +HK +W +HW +HV	10.1991 - 08.1993
87418A	0141200041	SCREW	يتطلب التحقق	02	K +HK +W +HW +HV	10.1991 - 08.1993
0854351042	0854351042		يتطلب التحقق			
87452	8745105J00	DEVICE-RECLINING FRONT SEAT LH INNER	أمامي مرتبة DEVICE-RECLINING LH INNER	01	K +HK +W +HW +HV	10.1991 - 08.1993
87510A	0112101391	BOLT	مسمار	20	K +HK +W +HW +HV	10.1991 - 08.1993

149. 880 C01 - REAR SEAT; RH SEAT (SPLIT SEAT)

خلفي مرتبة; RH مرتبة (SPLIT مرتبة)

Source: https://partsouq.com/ar/catalog/genuine/unit?c=Nissan&ssd=%24%2AKwFUYHFbCIMZGB4vDypGdAwYOD8hUF9SU0FuXRUTIDcjLykhc3RkIiIuNTUzMitxdIM5FxMXJjAnOwkBHIJfVVdRGQMLW3FWRBNCW0QkQk4dXEoFRVo6RCtCP0JPWA8DIBpECgkGHQsbVVFMQwsAA0AFE2FES0IUBUVaQAcJHUYkUFBEGh4UVlVtHUUJFURdQiRtcGAjRUxDDxRCWB1maj9RUFJSX1VUCBMBRAIBQ1w8PR8AAAAAMVOo1A%3D%3D%24&vid=0&cid=12&uid=257546&q=WGY60348567

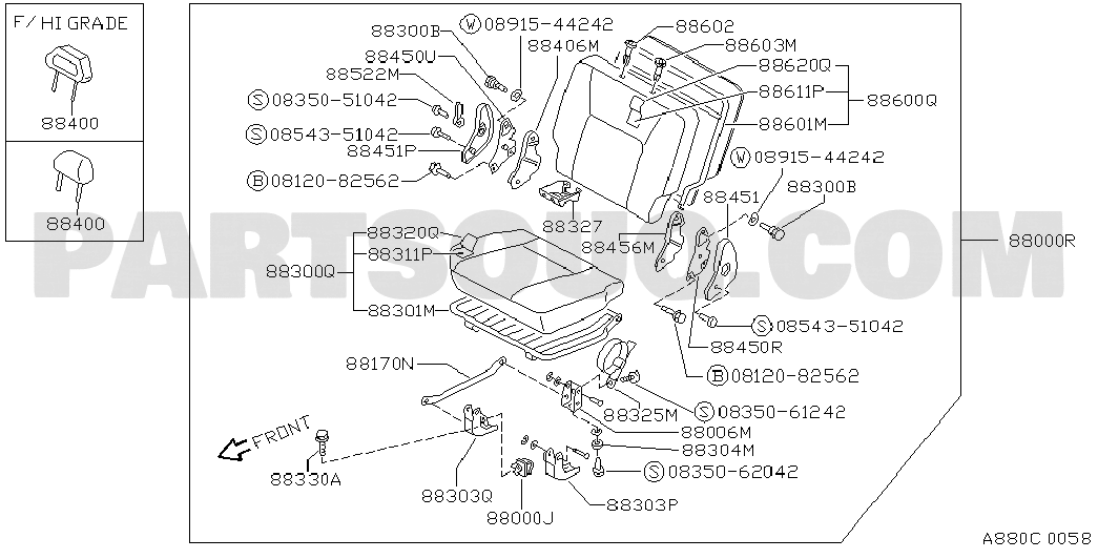

Reference رقم الإشارة	Part Number رقم القطعة	English Name الاسم الإنجليزي	Arabic Name الاسم العربي	Qty الكمية	Applicable Models الموديلات المطابقة	Specifications المواصفات
0891544242	0891544242		يتطلب التحقق			
88602	8760210V02	HOLDER ASSY-HEADREST,LOCK	HOLDER مجموعة-HEADREST,قفل	02	K.(GL+SGL) +W.ME.2S/S.3S/F	(A) | 10.1991 - 08.1993
88602	8760250A02	HOLDER ASSY-HEADREST,LOCK	HOLDER مجموعة-HEADREST,قفل	02	K.SGL +W.ME.2S/S.3S/F	(K) | 10.1991 - 08.1993
88602	8760210V01	HOLDER ASSY-HEADREST,LOCK	HOLDER مجموعة-HEADREST,قفل	02	K.(GL+SGL) +W.ME.2S/S.3S/F	(C) | 10.1991 - 08.1993
88300B	8830708J00	BOLT-SPECIAL	SPECIAL-مسمار	02	*W.SGL	F/REAR COOLER | 10.1991 - 08.1993
88603M	8760354A02	HOLDER ASSY-HEADREST,FREE	HOLDER مجموعة-HEADREST,FREE	02	K.(GL+SGL) +W.ME.2S/S.3S/F	(K) | 10.1991 - 08.1993
88406M	8840638J00	COVER-RECLINING DEVICE,INNER RH	RECLINING DEVICE,INNER RH-غطاء	01	W.SGL	(C) INNER | 10.1991 - 08.1993
88406M	8840638J01	COVER-RECLINING DEVICE,INNER RH	RECLINING DEVICE,INNER RH-غطاء	01	W.SGL	(K) INNER | 10.1991 - 08.1993
88406M	8840638J02	COVER-RECLINING DEVICE,INNER RH	RECLINING DEVICE,INNER RH-غطاء	01	W.SGL	(A) INNER | 10.1991 - 08.1993
88603M	8760301J00	HOLDER ASSY-HEADREST,FREE	HOLDER مجموعة-HEADREST,FREE	02	K.(GL+SGL) +W.ME.2S/S.3S/F	(C) | 10.1991 - 08.1993
88603M	8760371L02	HOLDER ASSY-HEADREST,FREE	HOLDER مجموعة-HEADREST,FREE	01	K.(GL+SGL) +W.ME.2S/S.3S/F	(A) | 10.1991 - 08.1993
88450U	8840108J05	DEVICE ASSY-RECLINING 2ND RH SEAT INNER	DEVICE مجموعة-RECLINING 2ND RH مرتبة INNER	01	*W.SGL	F/REAR COOLER | 10.1991 - 08.1993
88620Q	8862038J72	TRIM & PAD ASSY-BACK,REAR SEAT	TRIM & فحمات مجموعة-خلفي,خلفي مرتبة	01	*W.SGL	(A) F/LEATHER SEAT+REAR COOLER | 10.1991 - 08.1993
88620Q	8862038J62	TRIM & PAD ASSY-BACK,REAR SEAT	TRIM & فحمات مجموعة-خلفي,خلفي مرتبة	01	*W.SGL	(A) F/REAR COOLER | 10.1991 - 08.1993
88620Q	8862038J61	TRIM & PAD ASSY-BACK,REAR SEAT	TRIM & فحمات مجموعة-خلفي,خلفي مرتبة	01	*W.SGL	(K) F/REAR COOLER | 10.1991 - 08.1993
88620Q	8862038J70	TRIM & PAD ASSY-BACK,REAR SEAT	TRIM & فحمات مجموعة-خلفي,خلفي مرتبة	01	*W.SGL	(C) F/LEATHER SEAT+REAR COOLER | 10.1991 - 08.1993
88620Q	8862038J60	TRIM & PAD ASSY-BACK,REAR SEAT	TRIM & فحمات مجموعة-خلفي,خلفي مرتبة	01	*W.SGL	(C) F/REAR COOLER | 10.1991 - 08.1993

Reference رقم الإشارة	Part Number رقم القطعة	English Name الاسم الإنجليزي	Arabic Name الاسم العربي	Qty الكمية	Applicable Models الموديلات المطابقة	Specifications المواصفات
88620Q	8862038J71	TRIM & PAD ASSY-BACK,REAR SEAT	فحمات مجموعة-خلفي,خلفي مرتبة & TRIM	01	*W.SGL	(K) F/LEATHER SEAT+REAR COOLER | 10.1991 - 08.1993
88620Q	8862038J12	TRIM & PAD ASSY-BACK,REAR SEAT	فحمات مجموعة-خلفي,خلفي مرتبة & TRIM	01	*W.SGL	(A) F/LEATHER SEAT | 10.1991 - 08.1993
88620Q	8862038J11	TRIM & PAD ASSY-BACK,REAR SEAT	فحمات مجموعة-خلفي,خلفي مرتبة & TRIM	01	*W.SGL	(K) F/LEATHER SEAT | 10.1991 - 08.1993
88620Q	8862038J10	TRIM & PAD ASSY-BACK,REAR SEAT	فحمات مجموعة-خلفي,خلفي مرتبة & TRIM	01	*W.SGL	(C) F/LEATHER SEAT | 10.1991 - 08.1993
88620Q	8862038J02	TRIM & PAD ASSY-BACK,REAR SEAT	فحمات مجموعة-خلفي,خلفي مرتبة & TRIM	01	W.SGL	(A) | 10.1991 - 08.1993
88620Q	8862038J01	TRIM & PAD ASSY-BACK,REAR SEAT	فحمات مجموعة-خلفي,خلفي مرتبة & TRIM	01	W.SGL	(K) | 10.1991 - 08.1993
88620Q	8862038J00	TRIM & PAD ASSY-BACK,REAR SEAT	فحمات مجموعة-خلفي,خلفي مرتبة & TRIM	01	W.SGL	(C) | 10.1991 - 08.1993
88611P	8861138J60	PAD-BACK,2ND SEAT RH	فحمات-خلفي,2ND مرتبة RH	01	*W.SGL	F/REAR COOLER | 10.1991 - 08.1993
88611P	8861138J00	PAD-BACK,2ND SEAT RH	فحمات-خلفي,2ND مرتبة RH	01	W.SGL	10.1991 - 08.1993
0835051042	0835051042		يتطلب التحقق			
88600Q	8860038J71	BACK ASSY-REAR SEAT,RH	خلفي مجموعة-خلفي مرتبة,RH	01	*W.SGL	(K) F/LEATHER SEAT+REAR COOLER | 10.1991 - 08.1993
88600Q	8860038J72	BACK ASSY-REAR SEAT,RH	خلفي مجموعة-خلفي مرتبة,RH	01	*W.SGL	(A) F/LEATHER SEAT+REAR COOLER | 10.1991 - 08.1993
88600Q	8860038J00	BACK ASSY-REAR SEAT,RH	خلفي مجموعة-خلفي مرتبة,RH	01	W.SGL	(C) | 10.1991 - 08.1993
88600Q	8860038J01	BACK ASSY-REAR SEAT,RH	خلفي مجموعة-خلفي مرتبة,RH	01	W.SGL	(K) | 10.1991 - 08.1993
88600Q	8860038J02	BACK ASSY-REAR SEAT,RH	خلفي مجموعة-خلفي مرتبة,RH	01	W.SGL	(A) | 10.1991 - 08.1993
88600Q	8860038J10	BACK ASSY-REAR SEAT,RH	خلفي مجموعة-خلفي مرتبة,RH	01	*W.SGL	(C) F/LEATHER SEAT | 10.1991 - 08.1993
88600Q	8860038J11	BACK ASSY-REAR SEAT,RH	خلفي مجموعة-خلفي مرتبة,RH	01	*W.SGL	(K) F/LEATHER SEAT | 10.1991 - 08.1993
88600Q	8860038J12	BACK ASSY-REAR SEAT,RH	خلفي مجموعة-خلفي مرتبة,RH	01	*W.SGL	(A) F/LEATHER SEAT | 10.1991 - 08.1993
88600Q	8860038J60	BACK ASSY-REAR SEAT,RH	خلفي مجموعة-خلفي مرتبة,RH	01	*W.SGL	(C) F/REAR COOLER | 10.1991 - 08.1993
88600Q	8860038J62	BACK ASSY-REAR SEAT,RH	خلفي مجموعة-خلفي مرتبة,RH	01	*W.SGL	(A) F/REAR COOLER | 10.1991 - 08.1993
88600Q	8860038J70	BACK ASSY-REAR SEAT,RH	خلفي مجموعة-خلفي مرتبة,RH	01	*W.SGL	(C) F/LEATHER SEAT+REAR COOLER | 10.1991 - 08.1993
88600Q	8860038J61	BACK ASSY-REAR SEAT,RH	خلفي مجموعة-خلفي مرتبة,RH	01	*W.SGL	(K) F/REAR COOLER | 10.1991 - 08.1993
88400	8643038J12	HEADREST ASSY-REAR SEAT	مجموعة-خلفي مرتبة HEADREST	02	*W.SGL	(A) F/LEATHER | 10.1991 - 08.1993
88400	8643038J11	HEADREST ASSY-REAR SEAT	مجموعة-خلفي مرتبة HEADREST	02	*W.SGL	(K) F/LEATHER | 10.1991 - 08.1993
88400	8643038J02	HEADREST ASSY-REAR SEAT	مجموعة-خلفي مرتبة HEADREST	02	W.SGL	(A) | 10.1991 - 08.1993
88400	8643038J01	HEADREST ASSY-REAR SEAT	مجموعة-خلفي مرتبة HEADREST	02	W.SGL	(K) | 10.1991 - 08.1993
88400	8643038J00	HEADREST ASSY-REAR SEAT	مجموعة-خلفي مرتبة HEADREST	02	W.SGL	(C) | 10.1991 - 08.1993
88400	8643038J10	HEADREST ASSY-REAR SEAT	مجموعة-خلفي مرتبة HEADREST	02	*W.SGL	(C) F/LEATHER | 10.1991 - 08.1993
88601M	8860138J00	FRAME ASSY-BACK,REAR SEAT RH	مجموعة-خلفي,خلفي مرتبة FRAME RH	01	W.SGL	10.1991 - 08.1993
88601M	8860120J00	FRAME ASSY-BACK,REAR SEAT RH	مجموعة-خلفي,خلفي مرتبة FRAME RH	01	*W.SGL	F/REAR COOLER | 10.1991 - 08.1993
0854351042	0854351042		يتطلب التحقق			
88451P	8840533J12	COVER-RECLINING DEVICE,OUTER RH	غطاء-RECLINING DEVICE,OUTER RH	01	*W.SGL	(A) F/REAR COOLER | 10.1991 - 08.1993
88451P	8840521J76	COVER-RECLINING DEVICE,OUTER RH	غطاء-RECLINING DEVICE,OUTER RH	01	*W.SGL	(K) F/REAR COOLER | 10.1991 - 08.1993
88451P	8840521J75	COVER-RECLINING DEVICE,OUTER RH	غطاء-RECLINING DEVICE,OUTER RH	01	*W.SGL	(C) F/REAR COOLER | 10.1991 - 08.1993
0812082562	0812082562		يتطلب التحقق			
88451	8840533J17	COVER-RECLINING DEVICE,INNER RH	غطاء-RECLINING DEVICE,INNER RH	01	*W.SGL	(A) F/REAR COOLER | 10.1991 - 08.1993
88451	8840508J06	COVER-RECLINING DEVICE,INNER RH	غطاء-RECLINING DEVICE,INNER RH	01	*W.SGL	(K) F/REAR COOLER | 10.1991 - 08.1993
88451	8840508J05	COVER-RECLINING DEVICE,INNER RH	غطاء-RECLINING DEVICE,INNER RH	01	*W.SGL	(C) F/REAR COOLER | 10.1991 - 08.1993
88327	8834521J76	COVER-CUSHION,2ND SEAT	غطاء-CUSHION,2ND مرتبة	01	W.(DX+GL+SGL) +HW.(DX+GL)	(K) | 10.1991 - 08.1993
88327	8834521J75	COVER-CUSHION,2ND SEAT	غطاء-CUSHION,2ND مرتبة	01	W.(DX+GL+SGL) +HW.(DX+GL)	(C) | 10.1991 - 08.1993

Reference رقم الإشارة	Part Number رقم القطعة	English Name الاسم الإنجليزي	Arabic Name الاسم العربي	Qty الكمية	Applicable Models الموديلات المطابقة	Specifications المواصفات
88327	8834538J02	COVER-CUSHION,2ND SEAT	غطاء-CUSHION,2ND مرتبة	01	W.(GL+SGL) +HW.GL	(A) | 10.1991 - 08.1993
88320Q	8832038J72	TRIM & PAD ASSY-CUSHION REAR SEAT RH	TRIM & خلفي مرتبة CUSHION-فحمات مجموعة RH	01	*W.SGL	(A) F/LEATHER SEAT+REAR COOLER | 10.1991 - 08.1993
88320Q	8832038J71	TRIM & PAD ASSY-CUSHION REAR SEAT RH	TRIM & خلفي مرتبة CUSHION-فحمات مجموعة RH	01	*W.SGL	(K) F/LEATHER SEAT+REAR COOLER | 10.1991 - 08.1993
88320Q	8832038J70	TRIM & PAD ASSY-CUSHION REAR SEAT RH	TRIM & خلفي مرتبة CUSHION-فحمات مجموعة RH	01	*W.SGL	(C) F/LEATHER SEAT+REAR COOLER | 10.1991 - 08.1993
88320Q	8832038J10	TRIM & PAD ASSY-CUSHION REAR SEAT RH	TRIM & خلفي مرتبة CUSHION-فحمات مجموعة RH	01	*W.SGL	(C) F/LEATHER SEAT | 10.1991 - 08.1993
88320Q	8832038J62	TRIM & PAD ASSY-CUSHION REAR SEAT RH	TRIM & خلفي مرتبة CUSHION-فحمات مجموعة RH	01	*W.SGL	(A) F/REAR COOLER | 10.1991 - 08.1993
88320Q	8832038J60	TRIM & PAD ASSY-CUSHION REAR SEAT RH	TRIM & خلفي مرتبة CUSHION-فحمات مجموعة RH	01	*W.SGL	(C) F/REAR COOLER | 10.1991 - 08.1993
88320Q	8832038J12	TRIM & PAD ASSY-CUSHION REAR SEAT RH	TRIM & خلفي مرتبة CUSHION-فحمات مجموعة RH	01	*W.SGL	(A) F/LEATHER SEAT | 10.1991 - 08.1993
88320Q	8832038J11	TRIM & PAD ASSY-CUSHION REAR SEAT RH	TRIM & خلفي مرتبة CUSHION-فحمات مجموعة RH	01	*W.SGL	(K) F/LEATHER SEAT | 10.1991 - 08.1993
88320Q	8832038J61	TRIM & PAD ASSY-CUSHION REAR SEAT RH	TRIM & خلفي مرتبة CUSHION-فحمات مجموعة RH	01	*W.SGL	(K) F/REAR COOLER | 10.1991 - 08.1993
88320Q	8832038J02	TRIM & PAD ASSY-CUSHION REAR SEAT RH	TRIM & خلفي مرتبة CUSHION-فحمات مجموعة RH	01	W.SGL	(A) | 10.1991 - 08.1993
88320Q	8832038J01	TRIM & PAD ASSY-CUSHION REAR SEAT RH	TRIM & خلفي مرتبة CUSHION-فحمات مجموعة RH	01	W.SGL	(K) | 10.1991 - 08.1993
88320Q	8832038J00	TRIM & PAD ASSY-CUSHION REAR SEAT RH	TRIM & خلفي مرتبة CUSHION-فحمات مجموعة RH	01	W.SGL	(C) | 10.1991 - 08.1993
88000R	8800042J12	SEAT ASSY-2ND,RH	مرتبة مجموعة-2ND,RH	01	*W.SGL	(A) F/LEATHER SEAT | 10.1991 - 08.1993
88000R	8800042J72	SEAT ASSY-2ND,RH	مرتبة مجموعة-2ND,RH	01	*W.SGL	(A) F/LEATHER SEAT+REAR COOLER | 10.1991 - 08.1993
88000R	8800042J71	SEAT ASSY-2ND,RH	مرتبة مجموعة-2ND,RH	01	*W.SGL	(K) F/LEATHER SEAT+REAR COOLER | 10.1991 - 08.1993
88000R	8800042J70	SEAT ASSY-2ND,RH	مرتبة مجموعة-2ND,RH	01	*W.SGL	(C) F/LEATHER SEAT+REAR COOLER | 10.1991 - 08.1993
88000R	8800042J62	SEAT ASSY-2ND,RH	مرتبة مجموعة-2ND,RH	01	*W.SGL	(A) F/REAR COOLER | 10.1991 - 08.1993
88000R	8800042J61	SEAT ASSY-2ND,RH	مرتبة مجموعة-2ND,RH	01	*W.SGL	(K) F/REAR COOLER | 10.1991 - 08.1993
88000R	8800042J60	SEAT ASSY-2ND,RH	مرتبة مجموعة-2ND,RH	01	*W.SGL	(C) F/REAR COOLER | 10.1991 - 08.1993
88000R	8800042J11	SEAT ASSY-2ND,RH	مرتبة مجموعة-2ND,RH	01	*W.SGL	(K) F/LEATHER SEAT | 10.1991 - 08.1993
88000R	8800042J00	SEAT ASSY-2ND,RH	مرتبة مجموعة-2ND,RH	01	W.SGL	(C) | 10.1991 - 08.1993
88000R	8800042J10	SEAT ASSY-2ND,RH	مرتبة مجموعة-2ND,RH	01	*W.SGL	(C) F/LEATHER SEAT | 10.1991 - 08.1993
88000R	8800042J02	SEAT ASSY-2ND,RH	مرتبة مجموعة-2ND,RH	01	W.SGL	(A) | 10.1991 - 08.1993
88000R	8800042J01	SEAT ASSY-2ND,RH	مرتبة مجموعة-2ND,RH	01	W.SGL	(K) | 10.1991 - 08.1993
88456M	8845638J02	COVER-RECLINING DEVICE,INNER LH	غطاء-RECLINING DEVICE,INNER LH	01	W.SGL	(A) INNER | 10.1991 - 08.1993
88456M	8845638J01	COVER-RECLINING DEVICE,INNER LH	غطاء-RECLINING DEVICE,INNER LH	01	W.SGL	(K) INNER | 10.1991 - 08.1993
88456M	8845638J00	COVER-RECLINING DEVICE,INNER LH	غطاء-RECLINING DEVICE,INNER LH	01	W.SGL	(C) INNER | 10.1991 - 08.1993
88311P	8831138J00	PAD-2ND SEAT CUSHION,RH	فحمات-2ND مرتبة CUSHION,RH	01	W.SGL	10.1991 - 08.1993
88311P	8831138J60	PAD-2ND SEAT CUSHION,RH	فحمات-2ND مرتبة CUSHION,RH	01	*W.SGL	F/REAR COOLER | 10.1991 - 08.1993
88300Q	8830042J00	CUSHION ASSY-REAR SEAT,RH	مجموعة-خلفي مرتبة CUSHION,RH	01	W.SGL	(C) | 10.1991 - 08.1993
88300Q	8830042J60	CUSHION ASSY-REAR SEAT,RH	مجموعة-خلفي مرتبة CUSHION,RH	01	*W.SGL	(C) F/REAR COOLER | 10.1991 - 08.1993
88300Q	8830042J01	CUSHION ASSY-REAR SEAT,RH	مجموعة-خلفي مرتبة CUSHION,RH	01	W.SGL	(K) | 10.1991 - 08.1993
88300Q	8830042J02	CUSHION ASSY-REAR SEAT,RH	مجموعة-خلفي مرتبة CUSHION,RH	01	W.SGL	(A) | 10.1991 - 08.1993
88300Q	8830042J10	CUSHION ASSY-REAR SEAT,RH	مجموعة-خلفي مرتبة CUSHION,RH	01	*W.SGL	(C) F/LEATHER SEAT | 10.1991 - 08.1993
88300Q	8830042J11	CUSHION ASSY-REAR SEAT,RH	مجموعة-خلفي مرتبة CUSHION,RH	01	*W.SGL	(K) F/LEATHER SEAT | 10.1991 - 08.1993
88300Q	8830042J12	CUSHION ASSY-REAR SEAT,RH	مجموعة-خلفي مرتبة CUSHION,RH	01	*W.SGL	(A) F/LEATHER SEAT | 10.1991 - 08.1993
88300Q	8830042J61	CUSHION ASSY-REAR SEAT,RH	مجموعة-خلفي مرتبة CUSHION,RH	01	*W.SGL	(K) F/REAR COOLER | 10.1991 - 08.1993
88300Q	8830042J62	CUSHION ASSY-REAR SEAT,RH	مجموعة-خلفي مرتبة CUSHION,RH	01	*W.SGL	(A) F/REAR COOLER | 10.1991 - 08.1993

Reference رقم الإشارة	Part Number رقم القطعة	English Name الاسم الإنجليزي	Arabic Name الاسم العربي	Qty الكمية	Applicable Models الموديلات المطابقة	Specifications المواصفات
88300Q	8830042J70	CUSHION ASSY-REAR SEAT,RH	CUSHION مجموعة-خلفي مرتبة,RH	01	*W.SGL	(C) F/LEATHER SEAT+REAR COOLER | 10.1991 - 08.1993
88300Q	8830042J71	CUSHION ASSY-REAR SEAT,RH	CUSHION مجموعة-خلفي مرتبة,RH	01	*W.SGL	(K) F/LEATHER SEAT+REAR COOLER | 10.1991 - 08.1993
88300Q	8830042J72	CUSHION ASSY-REAR SEAT,RH	CUSHION مجموعة-خلفي مرتبة,RH	01	*W.SGL	(A) F/LEATHER SEAT+REAR COOLER | 10.1991 - 08.1993
88301M	8830142J00	FRAME ASSY-REAR SEAT CUSHION,RH	FRAME مجموعة-خلفي مرتبة CUSHION,RH	01	W.SGL	10.1991 - 08.1993
88301M	8830143J00	FRAME ASSY-REAR SEAT CUSHION,RH	FRAME مجموعة-خلفي مرتبة CUSHION,RH	01	*W.SGL	F/REAR COOLER | 10.1991 - 08.1993
88450R	8840138J05	HINGE ASSY-2ND SEAT,RH	HINGE 2-مجموعة ND مرتبة,RH	01	W.SGL	INNER | 10.1991 - 08.1993
88170N	8830208J00	LINK-2ND SEAT LEG	ذراع-2ND مرتبة LEG	02	W.SGX	10.1991 - 08.1993
0835061242	0835061242		يتطلب التحقق			
88325M	8832538J02	BAND-REAR SEAT CUSHION	BAND-خلفي مرتبة CUSHION	01	K.SGL +W.ME.2S/S.3S/F	(A) | 10.1991 - 08.1993
88325M	8832508J01	BAND-REAR SEAT CUSHION	BAND-خلفي مرتبة CUSHION	01	K.SGL +W.ME.2S/S.3S/F +W.DX +HW.DX	(K) | 10.1991 - 08.1993
88325M	8832508J00	BAND-REAR SEAT CUSHION	BAND-خلفي مرتبة CUSHION	02	K.SGL +W.ME.2S/S.3S/F +W.DX +HW.DX	(C) | 10.1991 - 08.1993
88006M	8830308J02	BRACE-REAR SEAT,RH	BRACE-خلفي مرتبة,RH	02	W.SGX	10.1991 - 08.1993
88304M	8830442J00	HOOK-CUSHION,REAR SEAT	HOOK-CUSHION,خلفي مرتبة	01	W +HW	08.1987 - 10.1991
0835062042	0835062042		يتطلب التحقق			
88330A	0112101301	BOLT	مسمار	08	K.SGL +W.(DX+GL+SGL) +HW.(DX+GL)	10.1991 - 08.1993
88303Q	8830308J00	BRACKET ASSY-CUSHION,REAR SEAT RH	حامل مجموعة-CUSHION,خلفي مرتبة RH	01	W.(DX+GL+SGL) +HW.(DX+GL)	RH OUTER | 10.1991 - 08.1993
88303P	8830308J01	BRACKET ASSY-CUSHION REAR END SEAT	حامل مجموعة-CUSHION خلفي END مرتبة	01	W.(DX+GL+SGL) +HW.(DX+GL)	RH INNER | 10.1991 - 08.1993
88000J	7973201W00	CLAMP-JACK HANDLE	مشبك-JACK HANDLE	02	K +W +HW	10.1991 - 08.1993

150. 880 C02 - REAR SEAT; LH SEAT (SPLIT SEAT)

خلفي مرتبة; LH مرتبة (SPLIT مرتبة)

Source: https://partsouq.com/ar/catalog/genuine/unit?c=Nissan&ssd=%24%2AKwHV4fDai9KYmZ-ujqvH9Y2Zub6g0d7T0sDv3JSSobairqig8vXlo6OvtLSys6rw99K4lpKWp7GmuoiAn9Pe1NbQmIKK2vDXxZLD2sWlw8-c3cuExNu7xarDvsPO2Y6CoZvFi4iHnIqa1NDNwoqBgsGEkuDFysOVhMTbwYaInMel0dLFm5-V19TsnMSIlMXcw6Xs8eGixM3CjpXD2Zzn677Q0dPT3tTViZKAxYOAwt29vJ4AAAAAse8U8g%3D%3D%24&vid=0&cid=12&uid=257547&q=WGY60348567

Diagram URL:

رابط المخطط: يتطلب التحقق

Reference رقم الإشارة	Part Number رقم القطعة	English Name الاسم الإنجليزي	Arabic Name الاسم العربي	Qty الكمية	Applicable Models الموديلات المطابقة	Specifications المواصفات
VERIFICATION REQUIRED يتطلب التحقق						

151. 880 D01 - REAR SEAT; BENCH TYPE

خلفي مرتبة; BENCH TYPE

Source: https://partsouq.com/ar/catalog/genuine/unit?c=Nissan&ssd=%24%2AKwH8yNnzovuxsLaHp4Lu3KSwkJeJ-Pf6--nG9b27iJ-Lh4GJ29zMioqGnZ2bmoPZ3vuRv7u_jpiPk6Gptvr3_f_5sauj89n-7Lvq8-yM6ua19OKt7fKS7IPql-rn8KeriLLsoqGutaOz_fnk66Ooq-itu8ns4-q8re3y6K-hte6L-Pjssra8_v3Fte2hvez16ozF2MiL7eTrp7zq8LXOwpf5-Pr69_38oLup7Kqp6_SUIbcAAAAAegemDQ%3D%3D%24&vid=0&cid=12&uid=257548&q=WGY60348567

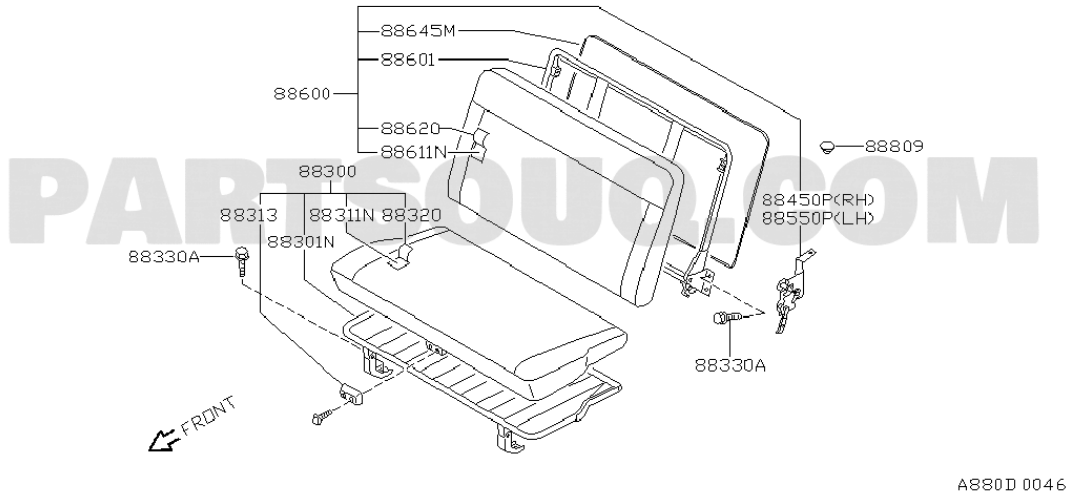

Reference رقم الإشارة	Part Number رقم القطعة	English Name الاسم الإنجليزي	Arabic Name الاسم العربي	Qty الكمية	Applicable Models الموديلات المطابقة	Specifications المواصفات
88330A	0112101301	BOLT	مسمار	08	K.SGL +W.(DX+GL+SGL) +HW.(DX+GL)	10.1991 - 08.1993

152. 880 G01 - REAR SEAT; HARDTOP BENCH TYPE

خلفي مرتبة; HARDTOP BENCH TYPE

Source: https://partsouq.com/ar/catalog/genuine/unit?c=Nissan&ssd=%24%2AKwE_CxowYThyc3VEZEEtH2dzU1RKOzQ5OCoFNn54S1xIREJKGB8PSUlFXl5YWUAaHThSfHh8TVtMUGJqdTk0Pjw6cmhgMBo9L3gpMC9PKSV2NyFuLjFRL0ApVCkkM2RoS3EvYWJtdmBwPjonKGBraCtueAovICl_bi4xK2xidi1LOzsvcXV PT4Gdi5ifi82KU8GGwtlLicoZH8pM3YNAVQ6Ozk5ND4 Y3hqL2lqKDdXVnQAAAAAogupxw%3D%3D%24&vid=0&cid=12&uid=257549&q=WGY60348567

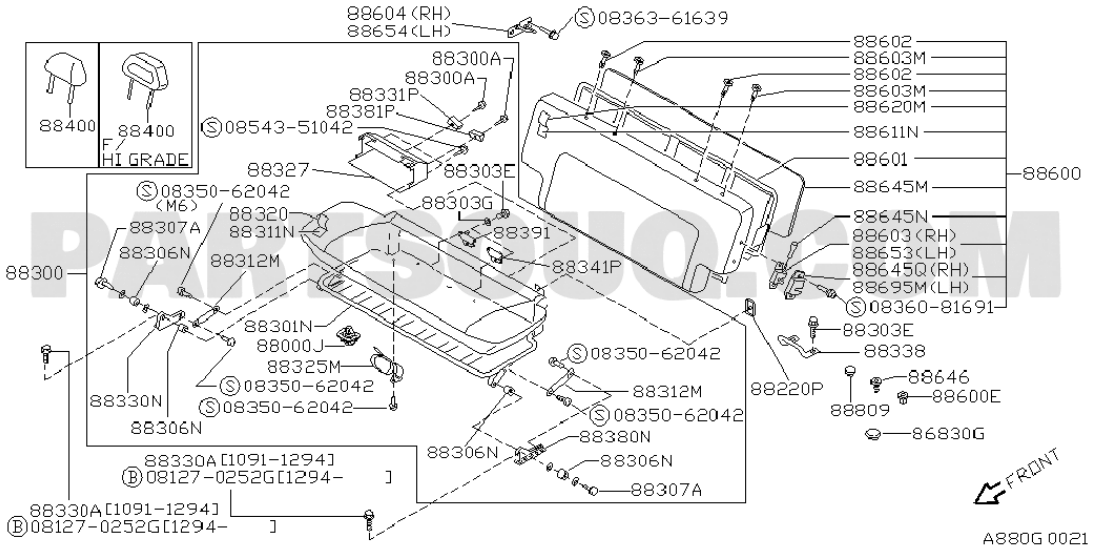

Reference رقم الإشارة	Part Number رقم القطعة	English Name الاسم الإنجليزي	Arabic Name الاسم العربي	Qty الكمية	Applicable Models الموديلات المطابقة	Specifications المواصفات
0836361639	0836361639		يتطلب التحقق			
88602	8760250A02	HOLDER ASSY-HEADREST,LOCK	HOLDER مجموعة-HEADREST,قفل	02	K.SGL +W.ME.2S/S.3S/F	(K) | 10.1991 - 08.1993
88602	8760210V02	HOLDER ASSY-HEADREST,LOCK	HOLDER مجموعة-HEADREST,قفل	02	K.(GL+SGL) +W.ME.2S/S.3S/F	(A) | 10.1991 - 08.1993
88602	8760210V01	HOLDER ASSY-HEADREST,LOCK	HOLDER مجموعة-HEADREST,قفل	02	K.(GL+SGL) +W.ME.2S/S.3S/F	(C) | 10.1991 - 08.1993
88603M	8760371L02	HOLDER ASSY-HEADREST,FREE	HOLDER مجموعة-HEADREST,FREE	01	K.(GL+SGL) +W.ME.2S/S.3S/F	(A) | 10.1991 - 08.1993
88603M	8760354A02	HOLDER ASSY-HEADREST,FREE	HOLDER مجموعة-HEADREST,FREE	02	K.(GL+SGL) +W.ME.2S/S.3S/F	(K) | 10.1991 - 08.1993
88603M	8760301J00	HOLDER ASSY-HEADREST,FREE	HOLDER مجموعة-HEADREST,FREE	02	K.(GL+SGL) +W.ME.2S/S.3S/F	(C) | 10.1991 - 08.1993
88300A	0141200041	SCREW	يتطلب التحقق	02	K.(STD+DX+GL) +(W+HW).DX +W.2S/S.3S/F	10.1991 - 08.1993
88400	8643038J01	HEADREST ASSY-REAR SEAT	مجموعة-خلفي مرتبة HEADREST	02	W.SGL	(K) | 10.1991 - 08.1993
88400	8643038J12	HEADREST ASSY-REAR SEAT	مجموعة-خلفي مرتبة HEADREST	02	*W.SGL	(A) F/LEATHER | 10.1991 - 08.1993
88400	8643038J11	HEADREST ASSY-REAR SEAT	مجموعة-خلفي مرتبة HEADREST	02	*W.SGL	(K) F/LEATHER | 10.1991 - 08.1993
88400	8643038J10	HEADREST ASSY-REAR SEAT	مجموعة-خلفي مرتبة HEADREST	02	*W.SGL	(C) F/LEATHER | 10.1991 - 08.1993
88400	8643038J02	HEADREST ASSY-REAR SEAT	مجموعة-خلفي مرتبة HEADREST	02	W.SGL	(A) | 10.1991 - 08.1993
88400	8643038J00	HEADREST ASSY-REAR SEAT	مجموعة-خلفي مرتبة HEADREST	02	W.SGL	(C) | 10.1991 - 08.1993
0854351042	0854351042		يتطلب التحقق			
88327	8834538J02	COVER-CUSHION,2ND SEAT	مرتبة CUSHION,2ND-غطاء	01	W.(GL+SGL) +HW.GL	(A) | 10.1991 - 08.1993
88327	8834521J76	COVER-CUSHION,2ND SEAT	مرتبة CUSHION,2ND-غطاء	01	W.(DX+GL+SGL) +HW.(DX+GL)	(K) | 10.1991 - 08.1993
88327	8834521J75	COVER-CUSHION,2ND SEAT	مرتبة CUSHION,2ND-غطاء	01	W.(DX+GL+SGL) +HW.(DX+GL)	(C) | 10.1991 - 08.1993
88303E	86805N8200	BOLT	مسمار	02	K.SGL +W.ME.2S/S.3S/F +W.DX +HW.DX	10.1991 - 08.1993

Reference رقم الإشارة	Part Number رقم القطعة	English Name الاسم الإنجليزي	Arabic Name الاسم العربي	Qty الكمية	Applicable Models الموديلات المطابقة	Specifications المواصفات
0835062042	0835062042		يتطلب التحقق			
88391	8839121J75	LOCK ASSY-REAR SEAT,LH	قفل مجموعة-خلفي مرتبة,LH	01	W.(DX+GL+SGL) +HW.(DX+GL)	10.1991 - 08.1993
88341P	8834121J75	LOCK ASSY-REAR SEAT,RH	قفل مجموعة-خلفي مرتبة,RH	01	W.ME.2S/S.3S/F +W.DX +HW.DX	10.1991 - 08.1993
0836081691	0836081691		يتطلب التحقق			
88000J	7973201W00	CLAMP-JACK HANDLE	مشبك-JACK HANDLE	02	K +W +HW	10.1991 - 08.1993
88338	8834206J10	STRIKER ASSY-SEAT CUSHION	مجموعة-مرتبة STRIKER CUSHION	02	W.(DX+GL+SGL) +HW.(DX+GL)	10.1991 - 08.1993
88325M	8832538J02	BAND-REAR SEAT CUSHION	خلفي مرتبة-BAND CUSHION	01	K.SGL +W.ME.2S/S.3S/F	(A) | 10.1991 - 08.1993
88325M	8832508J01	BAND-REAR SEAT CUSHION	خلفي مرتبة-BAND CUSHION	01	K.SGL +W.ME.2S/S.3S/F +W.DX +HW.DX	(K) | 10.1991 - 08.1993
88325M	8832508J00	BAND-REAR SEAT CUSHION	خلفي مرتبة-BAND CUSHION	02	K.SGL +W.ME.2S/S.3S/F +W.DX +HW.DX	(C) | 10.1991 - 08.1993
88330A	0112101301	BOLT	مسمار	08	K.SGL +W.(DX+GL+SGL) +HW.(DX+GL)	10.1991 - 08.1993
081270252G	081270252G		يتطلب التحقق			

153. 880 G02 - REAR SEAT; WAGON BENCH TYPE

خلفي مرتبة; WAGON BENCH TYPE

Source: https://partsouq.com/ar/catalog/genuine/unit?c=Nissan&ssd=%24%2AKwHS5vfdjNWfnpipiazA8oqevrmn1tnU1cfo25OVprGlqa-n9fLipKSos7O1tK338NW_kZWRoLahvY-HmNTZ09HXn4WN3ffQwpXE3cKixMib2syDw9y8wq3EucTJ3omFppzCjI-Am42d09fKxY2GhcaDlefCzcSSg8PcxoGPm8Cm1tXCnJiS0NPrm8OPk8LbxKLr9ualw8rFiZLE3pvq7LnX1tTU2dPSjpWHwoSHxdq6u5kAAAAAv4SK5q%3D%3D%24&vid=0&cid=12&uid=257550&q=WGY60348567

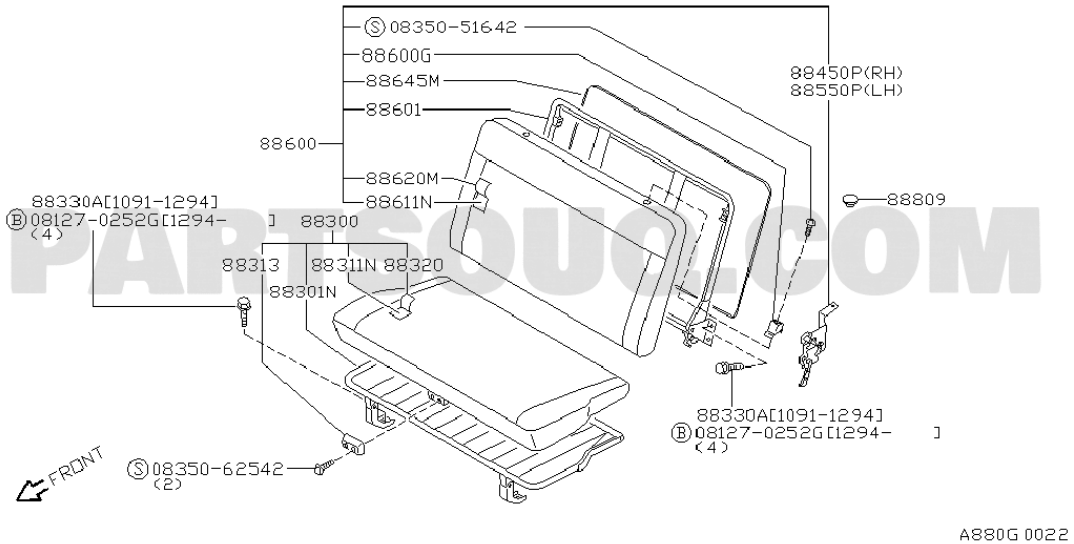

PARTSOUQ.COM

Reference رقم الإشارة	Part Number رقم القطعة	English Name الاسم الإنجليزي	Arabic Name الاسم العربي	Qty الكمية	Applicable Models الموديلات المطابقة	Specifications المواصفات
0835051642	0835051642		يتطلب التحقق			
88330A	0112101301	BOLT	مسمار	08	K.SGL +W.(DX+GL+SGL) +HW.(DX+GL)	10.1991 - 08.1993
081270252G	081270252G		يتطلب التحقق			
0835062542	0835062542		يتطلب التحقق			

154. 880 G03 - REAR SEAT; HARDTOP SPLIT TYPE RH

خلفي مرتبة; HARDTOP SPLIT TYPE RH

Source: https://partsouq.com/ar/catalog/genuine/unit?c=Nissan&ssd=%24%2AKwFmUkNpOGErKiwdPRh0Rj4qCg0TYm1gYXNcbychEgURHRsTQUZWEBAcBwcBABIDRGELJSEIFAIVCTszLGBtZ2VjKzE5aUNkdiFwaXYWcHwvbng3d2gIdhIwDXB9aj0xEih2ODs0LzkpZ2N-cTkyMXI3IVN2eXAmN3docjU7L3QSYmB2KCwmZGdfL3c7J3ZvcBZfQlIRd35xPSZwai9UWA1jYmBgbWdmOiEzdjAzcW4ODy0AAAAATPkCvQ%3D%3D%24&vid=0&cid=12&uid=257551&q=WGY60348567

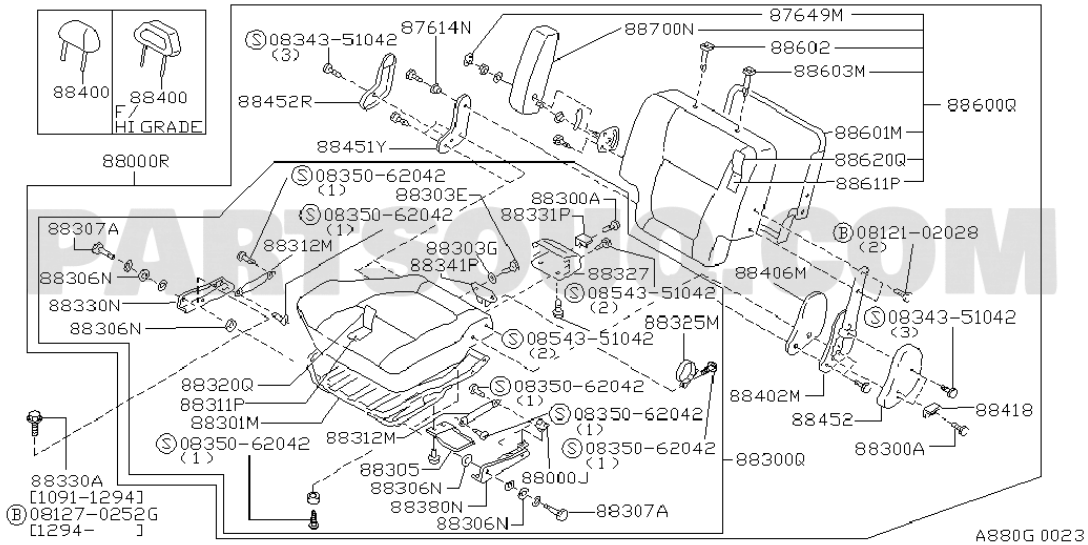

Reference رقم الإشارة	Part Number رقم القطعة	English Name الاسم الإنجليزي	Arabic Name الاسم العربي	Qty الكمية	Applicable Models الموديلات المطابقة	Specifications المواصفات
0834351042	0834351042		يتطلب التحقق			
88602	8760210V01	HOLDER ASSY-HEADREST,LOCK	HOLDER مجموعة-HEADREST,قفل	02	K.(GL+SGL) +W.ME.2S/S.3S/F	(C) | 10.1991 - 08.1993
88602	8760210V02	HOLDER ASSY-HEADREST,LOCK	HOLDER مجموعة-HEADREST,قفل	02	K.(GL+SGL) +W.ME.2S/S.3S/F	(A) | 10.1991 - 08.1993
88602	8760250A02	HOLDER ASSY-HEADREST,LOCK	HOLDER مجموعة-HEADREST,قفل	02	K.SGL +W.ME.2S/S.3S/F	(K) | 10.1991 - 08.1993
88603M	8760301J00	HOLDER ASSY-HEADREST,FREE	HOLDER مجموعة-HEADREST,FREE	02	K.(GL+SGL) +W.ME.2S/S.3S/F	(C) | 10.1991 - 08.1993
88603M	8760354A02	HOLDER ASSY-HEADREST,FREE	HOLDER مجموعة-HEADREST,FREE	02	K.(GL+SGL) +W.ME.2S/S.3S/F	(K) | 10.1991 - 08.1993
88603M	8760371L02	HOLDER ASSY-HEADREST,FREE	HOLDER مجموعة-HEADREST,FREE	01	K.(GL+SGL) +W.ME.2S/S.3S/F	(A) | 10.1991 - 08.1993
88400	8643038J01	HEADREST ASSY-REAR SEAT	HEADREST مجموعة-خلفي مرتبة	02	W.SGL	(K) | 10.1991 - 08.1993
88400	8643038J12	HEADREST ASSY-REAR SEAT	HEADREST مجموعة-خلفي مرتبة	02	*W.SGL	(A) F/LEATHER | 10.1991 - 08.1993
88400	8643038J11	HEADREST ASSY-REAR SEAT	HEADREST مجموعة-خلفي مرتبة	02	*W.SGL	(K) F/LEATHER | 10.1991 - 08.1993
88400	8643038J10	HEADREST ASSY-REAR SEAT	HEADREST مجموعة-خلفي مرتبة	02	*W.SGL	(C) F/LEATHER | 10.1991 - 08.1993
88400	8643038J02	HEADREST ASSY-REAR SEAT	HEADREST مجموعة-خلفي مرتبة	02	W.SGL	(A) | 10.1991 - 08.1993
88400	8643038J00	HEADREST ASSY-REAR SEAT	HEADREST مجموعة-خلفي مرتبة	02	W.SGL	(C) | 10.1991 - 08.1993
88452R	8840738J00	COVER-HINGE,REAR SEAT RH	غطاء-HINGE,خلفي مرتبة RH	01	W.SGL	(C) INNER | 10.1991 - 08.1993
88452R	8840738J02	COVER-HINGE,REAR SEAT RH	غطاء-HINGE,خلفي مرتبة RH	01	W.SGL	(A) INNER | 10.1991 - 08.1993
88452R	8840738J01	COVER-HINGE,REAR SEAT RH	غطاء-HINGE,خلفي مرتبة RH	01	W.SGL	(K) INNER | 10.1991 - 08.1993
88600Q	8860038J00	BACK ASSY-REAR SEAT,RH	خلفي مجموعة-خلفي مرتبة,RH	01	W.SGL	(C) | 10.1991 - 08.1993
88600Q	8860038J01	BACK ASSY-REAR SEAT,RH	خلفي مجموعة-خلفي مرتبة,RH	01	W.SGL	(K) | 10.1991 - 08.1993
88600Q	8860038J02	BACK ASSY-REAR SEAT,RH	خلفي مجموعة-خلفي مرتبة,RH	01	W.SGL	(A) | 10.1991 - 08.1993

Reference رقم الإشارة	Part Number رقم القطعة	English Name الاسم الإنجليزي	Arabic Name الاسم العربي	Qty الكمية	Applicable Models الموديلات المطابقة	Specifications المواصفات
88600Q	8860038J10	BACK ASSY-REAR SEAT,RH	خلفي مجموعة-خلفي مرتبة,RH	01	*W.SGL	(C) F/LEATHER SEAT | 10.1991 - 08.1993
88600Q	8860038J11	BACK ASSY-REAR SEAT,RH	خلفي مجموعة-خلفي مرتبة,RH	01	*W.SGL	(K) F/LEATHER SEAT | 10.1991 - 08.1993
88600Q	8860038J12	BACK ASSY-REAR SEAT,RH	خلفي مجموعة-خلفي مرتبة,RH	01	*W.SGL	(A) F/LEATHER SEAT | 10.1991 - 08.1993
88600Q	8860038J60	BACK ASSY-REAR SEAT,RH	خلفي مجموعة-خلفي مرتبة,RH	01	*W.SGL	(C) F/REAR COOLER | 10.1991 - 08.1993
88600Q	8860038J61	BACK ASSY-REAR SEAT,RH	خلفي مجموعة-خلفي مرتبة,RH	01	*W.SGL	(K) F/REAR COOLER | 10.1991 - 08.1993
88600Q	8860038J62	BACK ASSY-REAR SEAT,RH	خلفي مجموعة-خلفي مرتبة,RH	01	*W.SGL	(A) F/REAR COOLER | 10.1991 - 08.1993
88600Q	8860038J70	BACK ASSY-REAR SEAT,RH	خلفي مجموعة-خلفي مرتبة,RH	01	*W.SGL	(C) F/LEATHER SEAT+REAR COOLER | 10.1991 - 08.1993
88600Q	8860038J71	BACK ASSY-REAR SEAT,RH	خلفي مجموعة-خلفي مرتبة,RH	01	*W.SGL	(K) F/LEATHER SEAT+REAR COOLER | 10.1991 - 08.1993
88600Q	8860038J72	BACK ASSY-REAR SEAT,RH	خلفي مجموعة-خلفي مرتبة,RH	01	*W.SGL	(A) F/LEATHER SEAT+REAR COOLER | 10.1991 - 08.1993
88601M	8860120J00	FRAME ASSY-BACK,REAR SEAT RH	RH مجموعة-خلفي,خلفي مرتبة FRAME	01	*W.SGL	F/REAR COOLER | 10.1991 - 08.1993
88601M	8860138J00	FRAME ASSY-BACK,REAR SEAT RH	RH مجموعة-خلفي,خلفي مرتبة FRAME	01	W.SGL	10.1991 - 08.1993
88620Q	8862038J70	TRIM & PAD ASSY-BACK,REAR SEAT	فحمات مجموعة-خلفي,خلفي مرتبة & TRIM	01	*W.SGL	(C) F/LEATHER SEAT+REAR COOLER | 10.1991 - 08.1993
88620Q	8862038J71	TRIM & PAD ASSY-BACK,REAR SEAT	فحمات مجموعة-خلفي,خلفي مرتبة & TRIM	01	*W.SGL	(K) F/LEATHER SEAT+REAR COOLER | 10.1991 - 08.1993
88620Q	8862038J11	TRIM & PAD ASSY-BACK,REAR SEAT	فحمات مجموعة-خلفي,خلفي مرتبة & TRIM	01	*W.SGL	(K) F/LEATHER SEAT | 10.1991 - 08.1993
88620Q	8862038J00	TRIM & PAD ASSY-BACK,REAR SEAT	فحمات مجموعة-خلفي,خلفي مرتبة & TRIM	01	W.SGL	(C) | 10.1991 - 08.1993
88620Q	8862038J60	TRIM & PAD ASSY-BACK,REAR SEAT	فحمات مجموعة-خلفي,خلفي مرتبة & TRIM	01	*W.SGL	(C) F/REAR COOLER | 10.1991 - 08.1993
88620Q	8862038J12	TRIM & PAD ASSY-BACK,REAR SEAT	فحمات مجموعة-خلفي,خلفي مرتبة & TRIM	01	*W.SGL	(A) F/LEATHER SEAT | 10.1991 - 08.1993
88620Q	8862038J10	TRIM & PAD ASSY-BACK,REAR SEAT	فحمات مجموعة-خلفي,خلفي مرتبة & TRIM	01	*W.SGL	(C) F/LEATHER SEAT | 10.1991 - 08.1993
88620Q	8862038J02	TRIM & PAD ASSY-BACK,REAR SEAT	فحمات مجموعة-خلفي,خلفي مرتبة & TRIM	01	W.SGL	(A) | 10.1991 - 08.1993
88620Q	8862038J01	TRIM & PAD ASSY-BACK,REAR SEAT	فحمات مجموعة-خلفي,خلفي مرتبة & TRIM	01	W.SGL	(K) | 10.1991 - 08.1993
88620Q	8862038J61	TRIM & PAD ASSY-BACK,REAR SEAT	فحمات مجموعة-خلفي,خلفي مرتبة & TRIM	01	*W.SGL	(K) F/REAR COOLER | 10.1991 - 08.1993
88620Q	8862038J62	TRIM & PAD ASSY-BACK,REAR SEAT	فحمات مجموعة-خلفي,خلفي مرتبة & TRIM	01	*W.SGL	(A) F/REAR COOLER | 10.1991 - 08.1993
88620Q	8862038J72	TRIM & PAD ASSY-BACK,REAR SEAT	فحمات مجموعة-خلفي,خلفي مرتبة & TRIM	01	*W.SGL	(A) F/LEATHER SEAT+REAR COOLER | 10.1991 - 08.1993
88000R	8800042J00	SEAT ASSY-2ND,RH	مرتبة مجموعة-2ND,RH	01	W.SGL	(C) | 10.1991 - 08.1993
88000R	8800042J11	SEAT ASSY-2ND,RH	مرتبة مجموعة-2ND,RH	01	*W.SGL	(K) F/LEATHER SEAT | 10.1991 - 08.1993
88000R	8800042J10	SEAT ASSY-2ND,RH	مرتبة مجموعة-2ND,RH	01	*W.SGL	(C) F/LEATHER SEAT | 10.1991 - 08.1993
88000R	8800042J60	SEAT ASSY-2ND,RH	مرتبة مجموعة-2ND,RH	01	*W.SGL	(C) F/REAR COOLER | 10.1991 - 08.1993
88000R	8800042J02	SEAT ASSY-2ND,RH	مرتبة مجموعة-2ND,RH	01	W.SGL	(A) | 10.1991 - 08.1993
88000R	8800042J01	SEAT ASSY-2ND,RH	مرتبة مجموعة-2ND,RH	01	W.SGL	(K) | 10.1991 - 08.1993
88000R	8800042J12	SEAT ASSY-2ND,RH	مرتبة مجموعة-2ND,RH	01	*W.SGL	(A) F/LEATHER SEAT | 10.1991 - 08.1993
88000R	8800042J71	SEAT ASSY-2ND,RH	مرتبة مجموعة-2ND,RH	01	*W.SGL	(K) F/LEATHER SEAT+REAR COOLER | 10.1991 - 08.1993
88000R	8800042J70	SEAT ASSY-2ND,RH	مرتبة مجموعة-2ND,RH	01	*W.SGL	(C) F/LEATHER SEAT+REAR COOLER | 10.1991 - 08.1993
88000R	8800042J72	SEAT ASSY-2ND,RH	مرتبة مجموعة-2ND,RH	01	*W.SGL	(A) F/LEATHER SEAT+REAR COOLER | 10.1991 - 08.1993
88000R	8800042J61	SEAT ASSY-2ND,RH	مرتبة مجموعة-2ND,RH	01	*W.SGL	(K) F/REAR COOLER | 10.1991 - 08.1993
88000R	8800042J62	SEAT ASSY-2ND,RH	مرتبة مجموعة-2ND,RH	01	*W.SGL	(A) F/REAR COOLER | 10.1991 - 08.1993
88611P	8861138J60	PAD-BACK,2ND SEAT RH	فحمات-خلفي,2ND مرتبة RH	01	*W.SGL	F/REAR COOLER | 10.1991 - 08.1993
88611P	8861138J00	PAD-BACK,2ND SEAT RH	فحمات-خلفي,2ND مرتبة RH	01	W.SGL	10.1991 - 08.1993
88303E	86805N8200	BOLT	مسمار	02	K.SGL +W.ME.2S/S.3S/F +W.DX +HW.DX	10.1991 - 08.1993

Reference رقم الإشارة	Part Number رقم القطعة	English Name الاسم الإنجليزي	Arabic Name الاسم العربي	Qty الكمية	Applicable Models الموديلات المطابقة	Specifications المواصفات
88300A	0141200041	SCREW	يتطلب التحقق	02	K.(STD+DX+GL) +(W+HW).DX +W.2S/S.3S/F	10.1991 - 08.1993
0812102028	0812102028		يتطلب التحقق			
88341P	8834121J75	LOCK ASSY-REAR SEAT,RH	قفل مجموعة-خلفي مرتبة,RH	01	W.ME.2S/S.3S/F +W.DX +HW.DX	10.1991 - 08.1993
88406M	8840638J02	COVER-RECLINING DEVICE,INNER RH	غطاء-RECLINING DEVICE,INNER RH	01	W.SGL	(A) INNER | 10.1991 - 08.1993
88406M	8840638J01	COVER-RECLINING DEVICE,INNER RH	غطاء-RECLINING DEVICE,INNER RH	01	W.SGL	(K) INNER | 10.1991 - 08.1993
88406M	8840638J00	COVER-RECLINING DEVICE,INNER RH	غطاء-RECLINING DEVICE,INNER RH	01	W.SGL	(C) INNER | 10.1991 - 08.1993
88327	8834521J75	COVER-CUSHION,2ND SEAT	غطاء-CUSHION,2ND مرتبة	01	W.(DX+GL+SGL) +HW.(DX+GL)	(C) | 10.1991 - 08.1993
88327	8834521J76	COVER-CUSHION,2ND SEAT	غطاء-CUSHION,2ND مرتبة	01	W.(DX+GL+SGL) +HW.(DX+GL)	(K) | 10.1991 - 08.1993
88327	8834538J02	COVER-CUSHION,2ND SEAT	غطاء-CUSHION,2ND مرتبة	01	W.(GL+SGL) +HW.GL	(A) | 10.1991 - 08.1993
88325M	8832538J02	BAND-REAR SEAT CUSHION	BAND-خلفي مرتبة CUSHION	01	K.SGL +W.ME.2S/S.3S/F	(A) | 10.1991 - 08.1993
88325M	8832508J01	BAND-REAR SEAT CUSHION	BAND-خلفي مرتبة CUSHION	01	K.SGL +W.ME.2S/S.3S/F +W.DX +HW.DX	(K) | 10.1991 - 08.1993
88325M	8832508J00	BAND-REAR SEAT CUSHION	BAND-خلفي مرتبة CUSHION	02	K.SGL +W.ME.2S/S.3S/F +W.DX +HW.DX	(C) | 10.1991 - 08.1993
0854351042	0854351042		يتطلب التحقق			
88320Q	8832038J01	TRIM & PAD ASSY-CUSHION REAR SEAT RH	RH خلفي مرتبة CUSHION-فحمات مجموعة & TRIM	01	W.SGL	(K) | 10.1991 - 08.1993
88320Q	8832038J60	TRIM & PAD ASSY-CUSHION REAR SEAT RH	RH خلفي مرتبة CUSHION-فحمات مجموعة & TRIM	01	*W.SGL	(C) F/REAR COOLER | 10.1991 - 08.1993
88320Q	8832038J00	TRIM & PAD ASSY-CUSHION REAR SEAT RH	RH خلفي مرتبة CUSHION-فحمات مجموعة & TRIM	01	W.SGL	(C) | 10.1991 - 08.1993
88320Q	8832038J10	TRIM & PAD ASSY-CUSHION REAR SEAT RH	RH خلفي مرتبة CUSHION-فحمات مجموعة & TRIM	01	*W.SGL	(C) F/LEATHER SEAT | 10.1991 - 08.1993
88320Q	8832038J11	TRIM & PAD ASSY-CUSHION REAR SEAT RH	RH خلفي مرتبة CUSHION-فحمات مجموعة & TRIM	01	*W.SGL	(K) F/LEATHER SEAT | 10.1991 - 08.1993
88320Q	8832038J12	TRIM & PAD ASSY-CUSHION REAR SEAT RH	RH خلفي مرتبة CUSHION-فحمات مجموعة & TRIM	01	*W.SGL	(A) F/LEATHER SEAT | 10.1991 - 08.1993
88320Q	8832038J02	TRIM & PAD ASSY-CUSHION REAR SEAT RH	RH خلفي مرتبة CUSHION-فحمات مجموعة & TRIM	01	W.SGL	(A) | 10.1991 - 08.1993
88320Q	8832038J61	TRIM & PAD ASSY-CUSHION REAR SEAT RH	RH خلفي مرتبة CUSHION-فحمات مجموعة & TRIM	01	*W.SGL	(K) F/REAR COOLER | 10.1991 - 08.1993
88320Q	8832038J70	TRIM & PAD ASSY-CUSHION REAR SEAT RH	RH خلفي مرتبة CUSHION-فحمات مجموعة & TRIM	01	*W.SGL	(C) F/LEATHER SEAT+REAR COOLER | 10.1991 - 08.1993
88320Q	8832038J71	TRIM & PAD ASSY-CUSHION REAR SEAT RH	RH خلفي مرتبة CUSHION-فحمات مجموعة & TRIM	01	*W.SGL	(K) F/LEATHER SEAT+REAR COOLER | 10.1991 - 08.1993
88320Q	8832038J72	TRIM & PAD ASSY-CUSHION REAR SEAT RH	RH خلفي مرتبة CUSHION-فحمات مجموعة & TRIM	01	*W.SGL	(A) F/LEATHER SEAT+REAR COOLER | 10.1991 - 08.1993
88320Q	8832038J62	TRIM & PAD ASSY-CUSHION REAR SEAT RH	RH خلفي مرتبة CUSHION-فحمات مجموعة & TRIM	01	*W.SGL	(A) F/REAR COOLER | 10.1991 - 08.1993
88311P	8831138J60	PAD-2ND SEAT CUSHION,RH	فحمات-2ND مرتبة CUSHION,RH	01	*W.SGL	F/REAR COOLER | 10.1991 - 08.1993
88311P	8831138J00	PAD-2ND SEAT CUSHION,RH	فحمات-2ND مرتبة CUSHION,RH	01	W.SGL	10.1991 - 08.1993
88418	87418F6103	KNOB-RECLINING DEVICE LEVER,RH	يتطلب التحقق	01	W.SGL	(A) | 10.1991 - 08.1993
88418	87418F6102	KNOB-RECLINING DEVICE LEVER,RH	يتطلب التحقق	01	W.SGL	(K) | 10.1991 - 08.1993
88418	8741801J00	KNOB-RECLINING DEVICE LEVER,RH	يتطلب التحقق	01	W.SGL	(C) | 10.1991 - 08.1993
88301M	8830143J00	FRAME ASSY-REAR SEAT CUSHION,RH	CUSHION,RH مجموعة-خلفي مرتبة FRAME	01	*W.SGL	F/REAR COOLER | 10.1991 - 08.1993
88301M	8830142J00	FRAME ASSY-REAR SEAT CUSHION,RH	CUSHION,RH مجموعة-خلفي مرتبة FRAME	01	W.SGL	10.1991 - 08.1993
0835062042	0835062042		يتطلب التحقق			
88300Q	8830042J11	CUSHION ASSY-REAR SEAT,RH	RH,مجموعة-خلفي مرتبة CUSHION	01	*W.SGL	(K) F/LEATHER SEAT | 10.1991 - 08.1993
88300Q	8830042J00	CUSHION ASSY-REAR SEAT,RH	RH,مجموعة-خلفي مرتبة CUSHION	01	W.SGL	(C) | 10.1991 - 08.1993
88300Q	8830042J01	CUSHION ASSY-REAR SEAT,RH	RH,مجموعة-خلفي مرتبة CUSHION	01	W.SGL	(K) | 10.1991 - 08.1993
88300Q	8830042J02	CUSHION ASSY-REAR SEAT,RH	RH,مجموعة-خلفي مرتبة CUSHION	01	W.SGL	(A) | 10.1991 - 08.1993
88300Q	8830042J10	CUSHION ASSY-REAR SEAT,RH	RH,مجموعة-خلفي مرتبة CUSHION	01	*W.SGL	(C) F/LEATHER SEAT | 10.1991 - 08.1993
88300Q	8830042J70	CUSHION ASSY-REAR SEAT,RH	RH,مجموعة-خلفي مرتبة CUSHION	01	*W.SGL	(C) F/LEATHER SEAT+REAR COOLER | 10.1991 - 08.1993
88300Q	8830042J12	CUSHION ASSY-REAR SEAT,RH	RH,مجموعة-خلفي مرتبة CUSHION	01	*W.SGL	(A) F/LEATHER SEAT | 10.1991 - 08.1993

Reference رقم الإشارة	Part Number رقم القطعة	English Name الاسم الإنجليزي	Arabic Name الاسم العربي	Qty الكمية	Applicable Models الموديلات المطابقة	Specifications المواصفات
88300Q	8830042J60	CUSHION ASSY-REAR SEAT,RH	مجموعة-خلفي مرتبة CUSHION,RH	01	*W.SGL	(C) F/REAR COOLER | 10.1991 - 08.1993
88300Q	8830042J61	CUSHION ASSY-REAR SEAT,RH	مجموعة-خلفي مرتبة CUSHION,RH	01	*W.SGL	(K) F/REAR COOLER | 10.1991 - 08.1993
88300Q	8830042J62	CUSHION ASSY-REAR SEAT,RH	مجموعة-خلفي مرتبة CUSHION,RH	01	*W.SGL	(A) F/REAR COOLER | 10.1991 - 08.1993
88300Q	8830042J71	CUSHION ASSY-REAR SEAT,RH	مجموعة-خلفي مرتبة CUSHION,RH	01	*W.SGL	(K) F/LEATHER SEAT+REAR COOLER | 10.1991 - 08.1993
88300Q	8830042J72	CUSHION ASSY-REAR SEAT,RH	مجموعة-خلفي مرتبة CUSHION,RH	01	*W.SGL	(A) F/LEATHER SEAT+REAR COOLER | 10.1991 - 08.1993
88000J	7973201W00	CLAMP-JACK HANDLE	مشبك-JACK HANDLE	02	K +W +HW	10.1991 - 08.1993
88330A	0112101301	BOLT	مسمار	08	K.SGL +W.(DX+GL+SGL) +HW.(DX+GL)	10.1991 - 08.1993
081270252G	081270252G		يتطلب التحقق			

155. 880 G04 - REAR SEAT; HARDTOP SPLIT TYPE LH

خلفي مرتبة; HARDTOP SPLIT TYPE LH

Source: https://partsouq.com/ar/catalog/genuine/unit?c=Nissan&ssd=%24%2AKwH_y9rwofiys7WEpIHt36ezk5SK-_T5-OrF9r64i5yIhIKK2N_PiYmFnp6YmYDa3fiSvLi8jZuMkKKqtfn0_vz6sqig8Nr977jp8O-P6eW29-Gu7vGR74DplOnk86Soi7HvoaKttqCw_vrn6KCrqOuuuMrv4Om_ru7x66yitu2L-_7vsbW__f7Gtu6ivu_26Y_G28uI7ufopL_p87bNwZT6-_n59P7_o7iq76mq6PeXlrQAAAAANb8N3A%3D%3D%24&vid=0&cid=12&uid=257552&q=WGY60348567

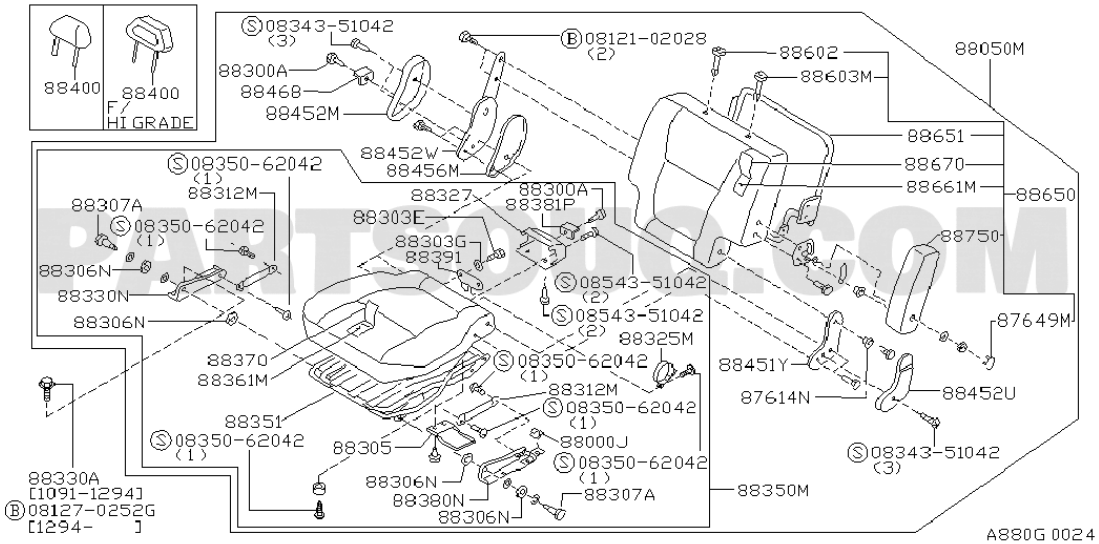

Reference رقم الإشارة	Part Number رقم القطعة	English Name الاسم الإنجليزي	Arabic Name الاسم العربي	Qty الكمية	Applicable Models الموديلات المطابقة	Specifications المواصفات
0834351042	0834351042		يتطلب التحقق			
0812102028	0812102028		يتطلب التحقق			
88050M	8805042J01	SEAT ASSY-2ND,LH	مرتبة مجموعة-2ND,LH	01	W.SGL	(K) | 10.1991 - 08.1993
88050M	8805042J02	SEAT ASSY-2ND,LH	مرتبة مجموعة-2ND,LH	01	W.SGL	(A) | 10.1991 - 08.1993
88050M	8805042J10	SEAT ASSY-2ND,LH	مرتبة مجموعة-2ND,LH	01	*W.SGL	(C) F/LEATHER SEAT | 10.1991 - 08.1993
88050M	8805042J11	SEAT ASSY-2ND,LH	مرتبة مجموعة-2ND,LH	01	*W.SGL	(K) F/LEATHER SEAT | 10.1991 - 08.1993
88050M	8805042J12	SEAT ASSY-2ND,LH	مرتبة مجموعة-2ND,LH	01	*W.SGL	(A) F/LEATHER SEAT | 10.1991 - 08.1993
88050M	8805042J00	SEAT ASSY-2ND,LH	مرتبة مجموعة-2ND,LH	01	W.SGL	(C) | 10.1991 - 08.1993
88602	8760250A02	HOLDER ASSY-HEADREST,LOCK	قفل,HEADREST-مجموعة HOLDER	02	K.SGL +W.ME.2S/S.3S/F	(K) | 10.1991 - 08.1993
88602	8760210V01	HOLDER ASSY-HEADREST,LOCK	قفل,HEADREST-مجموعة HOLDER	02	K.(GL+SGL) +W.ME.2S/S.3S/F	(C) | 10.1991 - 08.1993
88602	8760210V02	HOLDER ASSY-HEADREST,LOCK	قفل,HEADREST-مجموعة HOLDER	02	K.(GL+SGL) +W.ME.2S/S.3S/F	(A) | 10.1991 - 08.1993
88300A	0141200041	SCREW	يتطلب التحقق	02	K.(STD+DX+GL) +(W+HW).DX +W.2S/S.3S/F	10.1991 - 08.1993
88603M	8760354A02	HOLDER ASSY-HEADREST,FREE	HEADREST,FREE-مجموعة HOLDER	02	K.(GL+SGL) +W.ME.2S/S.3S/F	(K) | 10.1991 - 08.1993
88603M	8760301J00	HOLDER ASSY-HEADREST,FREE	HEADREST,FREE-مجموعة HOLDER	02	K.(GL+SGL) +W.ME.2S/S.3S/F	(C) | 10.1991 - 08.1993
88603M	8760371L02	HOLDER ASSY-HEADREST,FREE	HEADREST,FREE-مجموعة HOLDER	01	K.(GL+SGL) +W.ME.2S/S.3S/F	(A) | 10.1991 - 08.1993
88400	8643038J00	HEADREST ASSY-REAR SEAT	مجموعة-خلفي مرتبة HEADREST	02	W.SGL	(C) | 10.1991 - 08.1993
88400	8643038J12	HEADREST ASSY-REAR SEAT	مجموعة-خلفي مرتبة HEADREST	02	*W.SGL	(A) F/LEATHER | 10.1991 - 08.1993
88400	8643038J10	HEADREST ASSY-REAR SEAT	مجموعة-خلفي مرتبة HEADREST	02	*W.SGL	(C) F/LEATHER | 10.1991 - 08.1993
88400	8643038J02	HEADREST ASSY-REAR SEAT	مجموعة-خلفي مرتبة HEADREST	02	W.SGL	(A) | 10.1991 - 08.1993

Reference رقم الإشارة	Part Number رقم القطعة	English Name الاسم الإنجليزي	Arabic Name الاسم العربي	Qty الكمية	Applicable Models الموديلات المطابقة	Specifications المواصفات
88400	8643038J01	HEADREST ASSY-REAR SEAT	مجموعة-خلفي مرتبة HEADREST	02	W.SGL	(K) | 10.1991 - 08.1993
88400	8643038J11	HEADREST ASSY-REAR SEAT	مجموعة-خلفي مرتبة HEADREST	02	*W.SGL	(K) F/LEATHER | 10.1991 - 08.1993
88468	87468F6103	KNOB-RECLINING DEVICE LEVER,LH	يتطلب التحقق	01	W.SGL	(A) | 10.1991 - 08.1993
88468	87468F6102	KNOB-RECLINING DEVICE LEVER,LH	يتطلب التحقق	01	W.SGL	(K) | 10.1991 - 08.1993
88468	8746801J00	KNOB-RECLINING DEVICE LEVER,LH	يتطلب التحقق	01	W.SGL	(C) | 10.1991 - 08.1993
88651	8865138J00	FRAME ASSY-BACK,REAR SEAT LH	مجموعة-خلفي,خلفي مرتبة FRAME LH	01	W.SGL	10.1991 - 08.1993
88670	8867038J01	TRIM ASSY-BACK,REAR SEAT LH	مجموعة-خلفي,خلفي مرتبة TRIM LH	01	W.SGL	(K) | 10.1991 - 08.1993
88670	8867038J12	TRIM ASSY-BACK,REAR SEAT LH	مجموعة-خلفي,خلفي مرتبة TRIM LH	01	*W.SGL	(A) F/LEATHER SEAT | 10.1991 - 08.1993
88670	8867038J00	TRIM ASSY-BACK,REAR SEAT LH	مجموعة-خلفي,خلفي مرتبة TRIM LH	01	W.SGL	(C) | 10.1991 - 08.1993
88670	8867038J02	TRIM ASSY-BACK,REAR SEAT LH	مجموعة-خلفي,خلفي مرتبة TRIM LH	01	W.SGL	(A) | 10.1991 - 08.1993
88670	8867038J10	TRIM ASSY-BACK,REAR SEAT LH	مجموعة-خلفي,خلفي مرتبة TRIM LH	01	*W.SGL	(C) F/LEATHER SEAT | 10.1991 - 08.1993
88670	8867038J11	TRIM ASSY-BACK,REAR SEAT LH	مجموعة-خلفي,خلفي مرتبة TRIM LH	01	*W.SGL	(K) F/LEATHER SEAT | 10.1991 - 08.1993
88456M	8845638J02	COVER-RECLINING DEVICE,INNER LH	غطاء-RECLINING DEVICE,INNER LH	01	W.SGL	(A) INNER | 10.1991 - 08.1993
88456M	8845638J00	COVER-RECLINING DEVICE,INNER LH	غطاء-RECLINING DEVICE,INNER LH	01	W.SGL	(C) INNER | 10.1991 - 08.1993
88456M	8845638J01	COVER-RECLINING DEVICE,INNER LH	غطاء-RECLINING DEVICE,INNER LH	01	W.SGL	(K) INNER | 10.1991 - 08.1993
88661M	8866138J00	PAD-BACK,2ND SEAT,LH	فحمات-خلفي,2ND مرتبة,LH	01	W.SGL	10.1991 - 08.1993
88327	8834538J02	COVER-CUSHION,2ND SEAT	غطاء-CUSHION,2ND مرتبة	01	W.(GL+SGL) +HW.GL	(A) | 10.1991 - 08.1993
88327	8834521J76	COVER-CUSHION,2ND SEAT	غطاء-CUSHION,2ND مرتبة	01	W.(DX+GL+SGL) +HW.(DX+GL)	(K) | 10.1991 - 08.1993
88650	8865038J12	BACK ASSY-REAR SEAT,LH	خلفي مجموعة-خلفي مرتبة,LH	01	*W.SGL	(A) F/LEATHER SEAT | 10.1991 - 08.1993
88650	8865038J11	BACK ASSY-REAR SEAT,LH	خلفي مجموعة-خلفي مرتبة,LH	01	*W.SGL	(K) F/LEATHER SEAT | 10.1991 - 08.1993
88650	8865038J10	BACK ASSY-REAR SEAT,LH	خلفي مجموعة-خلفي مرتبة,LH	01	*W.SGL	(C) F/LEATHER SEAT | 10.1991 - 08.1993
88650	8865038J02	BACK ASSY-REAR SEAT,LH	خلفي مجموعة-خلفي مرتبة,LH	01	W.SGL	(A) | 10.1991 - 08.1993
88650	8865038J01	BACK ASSY-REAR SEAT,LH	خلفي مجموعة-خلفي مرتبة,LH	01	W.SGL	(K) | 10.1991 - 08.1993
88650	8865038J00	BACK ASSY-REAR SEAT,LH	خلفي مجموعة-خلفي مرتبة,LH	01	W.SGL	(C) | 10.1991 - 08.1993
88327	8834521J75	COVER-CUSHION,2ND SEAT	غطاء-CUSHION,2ND مرتبة	01	W.(DX+GL+SGL) +HW.(DX+GL)	(C) | 10.1991 - 08.1993
88303E	86805N8200	BOLT	مسمار	02	K.SGL +W.ME.2S/S.3S/F +W.DX +HW.DX	10.1991 - 08.1993
0835062042	0835062042		يتطلب التحقق			
88391	8839121J75	LOCK ASSY-REAR SEAT,LH	قفل مجموعة-خلفي مرتبة,LH	01	W.(DX+GL+SGL) +HW.(DX+GL)	10.1991 - 08.1993
0854351042	0854351042		يتطلب التحقق			
88325M	8832538J02	BAND-REAR SEAT CUSHION	خلفي مرتبة-BAND CUSHION	01	K.SGL +W.ME.2S/S.3S/F	(A) | 10.1991 - 08.1993
88325M	8832508J01	BAND-REAR SEAT CUSHION	خلفي مرتبة-BAND CUSHION	01	K.SGL +W.ME.2S/S.3S/F +W.DX +HW.DX	(K) | 10.1991 - 08.1993
88325M	8832508J00	BAND-REAR SEAT CUSHION	خلفي مرتبة-BAND CUSHION	02	K.SGL +W.ME.2S/S.3S/F +W.DX +HW.DX	(C) | 10.1991 - 08.1993
88370	8837038J00	TRIM ASSY-CUSHION,REAR SEAT LH	مجموعة-TRIM خلفي مرتبة,CUSHION LH	01	W.SGL	(C) | 10.1991 - 08.1993
88370	8837038J02	TRIM ASSY-CUSHION,REAR SEAT LH	مجموعة-TRIM خلفي مرتبة,CUSHION LH	01	W.SGL	(A) | 10.1991 - 08.1993
88370	8837038J01	TRIM ASSY-CUSHION,REAR SEAT LH	مجموعة-TRIM خلفي مرتبة,CUSHION LH	01	W.SGL	(K) | 10.1991 - 08.1993
88370	8837038J11	TRIM ASSY-CUSHION,REAR SEAT LH	مجموعة-TRIM خلفي مرتبة,CUSHION LH	01	*W.SGL	(K) F/LEATHER SEAT | 10.1991 - 08.1993
88370	8837038J10	TRIM ASSY-CUSHION,REAR SEAT LH	مجموعة-TRIM خلفي مرتبة,CUSHION LH	01	*W.SGL	(C) F/LEATHER SEAT | 10.1991 - 08.1993
88370	8837038J12	TRIM ASSY-CUSHION,REAR SEAT LH	مجموعة-TRIM خلفي مرتبة,CUSHION LH	01	*W.SGL	(A) F/LEATHER SEAT | 10.1991 - 08.1993
88361M	8836138J00	PAD-2ND SEAT CUSHION,LH	فحمات-2ND مرتبة CUSHION,LH	01	W.SGL	10.1991 - 08.1993
88452U	8845738J02	COVER-HINGE,REAR SEAT LH	غطاء-HINGE,خلفي مرتبة LH	01	W.SGL	(A) | 10.1991 - 08.1993
88452U	8845738J01	COVER-HINGE,REAR SEAT LH	غطاء-HINGE,خلفي مرتبة LH	01	W.SGL	(K) INNER | 10.1991 - 08.1993
88452U	8845738J00	COVER-HINGE,REAR SEAT LH	غطاء-HINGE,خلفي مرتبة LH	01	W.SGL	(C) INNER | 10.1991 - 08.1993

Reference رقم الإشارة	Part Number رقم القطعة	English Name الاسم الإنجليزي	Arabic Name الاسم العربي	Qty الكمية	Applicable Models الموديلات المطابقة	Specifications المواصفات
88351	8835142J00	FRAME ASSY-REAR SEAT CUSHION,LH	مجموعةـخلفي مرتبة FRAME CUSHION,LH	01	W.SGL	10.1991 - 08.1993
88000J	7973201W00	CLAMP-JACK HANDLE	مشبك-JACK HANDLE	02	K +W +HW	10.1991 - 08.1993
88330A	0112101301	BOLT	مسمار	08	K.SGL +W.(DX+GL+SGL) +HW.(DX+GL)	10.1991 - 08.1993
88350M	8835042J00	CUSHION ASSY-REAR SEAT,LH	مجموعةـخلفي مرتبة CUSHION,LH	01	W.SGL	(C) | 10.1991 - 08.1993
88350M	8835042J01	CUSHION ASSY-REAR SEAT,LH	مجموعةـخلفي مرتبة CUSHION,LH	01	W.SGL	(K) | 10.1991 - 08.1993
88350M	8835042J02	CUSHION ASSY-REAR SEAT,LH	مجموعةـخلفي مرتبة CUSHION,LH	01	W.SGL	(A) | 10.1991 - 08.1993
88350M	8835042J10	CUSHION ASSY-REAR SEAT,LH	مجموعةـخلفي مرتبة CUSHION,LH	01	*W.SGL	(C) F/LEATHER SEAT | 10.1991 - 08.1993
88350M	8835042J11	CUSHION ASSY-REAR SEAT,LH	مجموعةـخلفي مرتبة CUSHION,LH	01	*W.SGL	(K) F/LEATHER SEAT | 10.1991 - 08.1993
88350M	8835042J12	CUSHION ASSY-REAR SEAT,LH	مجموعةـخلفي مرتبة CUSHION,LH	01	*W.SGL	(A) F/LEATHER SEAT | 10.1991 - 08.1993
081270252G	081270252G		يتطلب التحقق			

156. 880 G05 - REAR SEAT; WAGON SPLIT TYPE RH

خلفي مرتبة; WAGON SPLIT TYPE RH

Source: https://partsouq.com/ar/catalog/genuine/unit?c=Nissan&ssd=%24%2AKwGXo7KYyZDa293szOmFt8_b-_zik5yRkIKtntbQ4_Tg7OrisLen4eHt9vbw8eiytZD61NDU5fPk-MrC3ZGclpSS2sDImLKVh9CBmIfngY3en4nGhpn5h-iB_IGMm8zA49mHycrF3sjYlpKPgMjDwIPG0KKHiIHXxoaZg8TK3oXjk5eH2d3XlZau3obK1oeegeeus6Pgho-AzNeBm96lqfySk5GRnJaXy9DCh8HCgJ twAAAAAoofBqw%3D%3D%24&vid=0&cid=12&uid=257553&q=WGY60348567

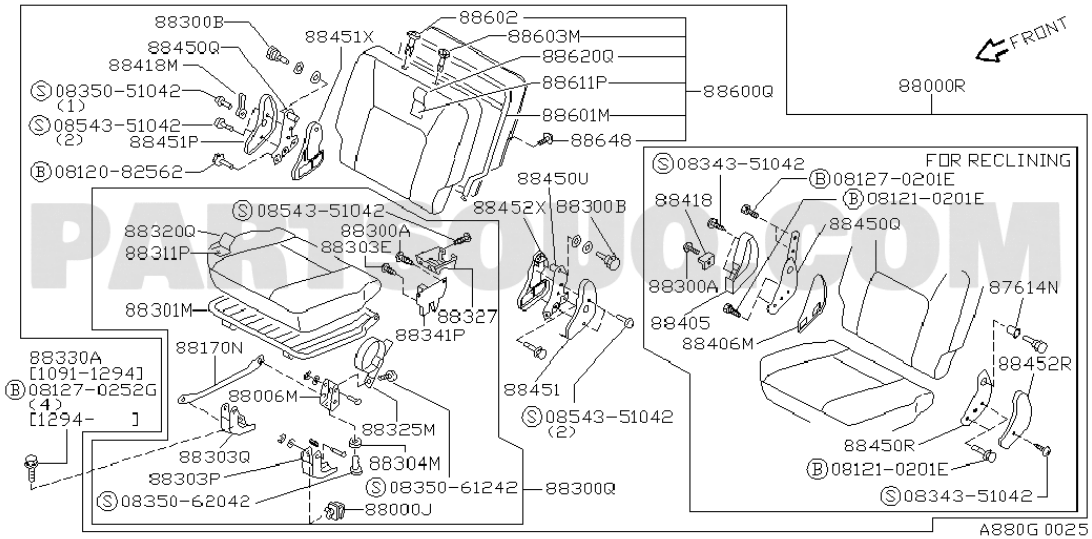

Reference رقم الإشارة	Part Number رقم القطعة	English Name الاسم الإنجليزي	Arabic Name الاسم العربي	Qty الكمية	Applicable Models الموديلات المطابقة	Specifications المواصفات
88602	8760210V01	HOLDER ASSY-HEADREST,LOCK	HOLDER مجموعة-HEADREST,قفل	02	K.(GL+SGL) +W.ME.2S/S.3S/F	(C) | 10.1991 - 08.1993
88602	8760210V02	HOLDER ASSY-HEADREST,LOCK	HOLDER مجموعة-HEADREST,قفل	02	K.(GL+SGL) +W.ME.2S/S.3S/F	(A) | 10.1991 - 08.1993
88602	8760250A02	HOLDER ASSY-HEADREST,LOCK	HOLDER مجموعة-HEADREST,قفل	02	K.SGL +W.ME.2S/S.3S/F	(K) | 10.1991 - 08.1993
88300B	8830708J00	BOLT-SPECIAL	SPECIAL-مسمار	02	*W.SGL	F/REAR COOLER | 10.1991 - 08.1993
88451X	8840608J00	COVER-RECLINING DEVICE,OUTER	RECLINING DEVICE,OUTER-غطاء	01	*W.SGL	RH INNER F/REAR COOLER | 10.1991 - 08.1993
88603M	8760301J00	HOLDER ASSY-HEADREST,FREE	HOLDER مجموعة-HEADREST,FREE	02	K.(GL+SGL) +W.ME.2S/S.3S/F	(C) | 10.1991 - 08.1993
88603M	8760354A02	HOLDER ASSY-HEADREST,FREE	HOLDER مجموعة-HEADREST,FREE	02	K.(GL+SGL) +W.ME.2S/S.3S/F	(K) | 10.1991 - 08.1993
88603M	8760371L02	HOLDER ASSY-HEADREST,FREE	HOLDER مجموعة-HEADREST,FREE	01	K.(GL+SGL) +W.ME.2S/S.3S/F	(A) | 10.1991 - 08.1993
88450Q	8840108J00	DEVICE ASSY-RECLINING 2ND RH SEAT OUTER	DEVICE مجموعة-RECLINING 2ND RH مرتبة OUTER	01	*W.SGL	F/REAR COOLER | 10.1991 - 08.1993
88450Q	8840138J00	DEVICE ASSY-RECLINING 2ND RH SEAT OUTER	DEVICE مجموعة-RECLINING 2ND RH مرتبة OUTER	01	W.SGL	10.1991 - 08.1993
88620Q	8862038J00	TRIM & PAD ASSY-BACK,REAR SEAT	TRIM & فحمات مجموعة-خلفي,خلفي مرتبة	01	W.SGL	(C) | 10.1991 - 08.1993
88620Q	8862038J62	TRIM & PAD ASSY-BACK,REAR SEAT	TRIM & فحمات مجموعة-خلفي,خلفي مرتبة	01	*W.SGL	(A) F/REAR COOLER | 10.1991 - 08.1993
88620Q	8862038J70	TRIM & PAD ASSY-BACK,REAR SEAT	TRIM & فحمات مجموعة-خلفي,خلفي مرتبة	01	*W.SGL	(C) F/LEATHER SEAT+REAR COOLER | 10.1991 - 08.1993
88620Q	8862038J71	TRIM & PAD ASSY-BACK,REAR SEAT	TRIM & فحمات مجموعة-خلفي,خلفي مرتبة	01	*W.SGL	(K) F/LEATHER SEAT+REAR COOLER | 10.1991 - 08.1993
88620Q	8862038J72	TRIM & PAD ASSY-BACK,REAR SEAT	TRIM & فحمات مجموعة-خلفي,خلفي مرتبة	01	*W.SGL	(A) F/LEATHER SEAT+REAR COOLER | 10.1991 - 08.1993
88620Q	8862038J12	TRIM & PAD ASSY-BACK,REAR SEAT	TRIM & فحمات مجموعة-خلفي,خلفي مرتبة	01	*W.SGL	(A) F/LEATHER SEAT | 10.1991 - 08.1993
88620Q	8862038J61	TRIM & PAD ASSY-BACK,REAR SEAT	TRIM & فحمات مجموعة-خلفي,خلفي مرتبة	01	*W.SGL	(K) F/REAR COOLER | 10.1991 - 08.1993

Reference رقم الإشارة	Part Number رقم القطعة	English Name الاسم الإنجليزي	Arabic Name الاسم العربي	Qty الكمية	Applicable Models الموديلات المطابقة	Specifications المواصفات
88620Q	8862038J11	TRIM & PAD ASSY-BACK,REAR SEAT	فحمات مجموعة-خلفي,خلفي مرتبة & TRIM	01	*W.SGL	(K) F/LEATHER SEAT | 10.1991 - 08.1993
88620Q	8862038J10	TRIM & PAD ASSY-BACK,REAR SEAT	فحمات مجموعة-خلفي,خلفي مرتبة & TRIM	01	*W.SGL	(C) F/LEATHER SEAT | 10.1991 - 08.1993
88620Q	8862038J02	TRIM & PAD ASSY-BACK,REAR SEAT	فحمات مجموعة-خلفي,خلفي مرتبة & TRIM	01	W.SGL	(A) | 10.1991 - 08.1993
88620Q	8862038J01	TRIM & PAD ASSY-BACK,REAR SEAT	فحمات مجموعة-خلفي,خلفي مرتبة & TRIM	01	W.SGL	(K) | 10.1991 - 08.1993
88620Q	8862038J60	TRIM & PAD ASSY-BACK,REAR SEAT	فحمات مجموعة-خلفي,خلفي مرتبة & TRIM	01	*W.SGL	(C) F/REAR COOLER | 10.1991 - 08.1993
88418M	8761008J00	KNOB-RECLINING DEVICE LEVER	يتطلب التحقق	02	*W.SGL	(C) F/REAR COOLER | 10.1991 - 08.1993
88418M	8761008J01	KNOB-RECLINING DEVICE LEVER	يتطلب التحقق	01	*W.SGL	(K) F/REAR COOLER | 10.1991 - 08.1993
88418M	8761033J12	KNOB-RECLINING DEVICE LEVER	يتطلب التحقق	01	*W.SGL	(A) F/REAR COOLER | 10.1991 - 08.1993
88611P	8861138J60	PAD-BACK,2ND SEAT RH	فحمات-خلفي,2ND مرتبة RH	01	*W.SGL	F/REAR COOLER | 10.1991 - 08.1993
88611P	8861138J00	PAD-BACK,2ND SEAT RH	فحمات-خلفي,2ND مرتبة RH	01	W.SGL	10.1991 - 08.1993
88000R	8800042J70	SEAT ASSY-2ND,RH	مرتبة مجموعة-2ND,RH	01	*W.SGL	(C) F/LEATHER SEAT+REAR COOLER | 10.1991 - 08.1993
88000R	8800042J11	SEAT ASSY-2ND,RH	مرتبة مجموعة-2ND,RH	01	*W.SGL	(K) F/LEATHER SEAT | 10.1991 - 08.1993
88000R	8800042J10	SEAT ASSY-2ND,RH	مرتبة مجموعة-2ND,RH	01	*W.SGL	(C) F/LEATHER SEAT | 10.1991 - 08.1993
88000R	8800042J12	SEAT ASSY-2ND,RH	مرتبة مجموعة-2ND,RH	01	*W.SGL	(A) F/LEATHER SEAT | 10.1991 - 08.1993
88000R	8800042J60	SEAT ASSY-2ND,RH	مرتبة مجموعة-2ND,RH	01	*W.SGL	(C) F/REAR COOLER | 10.1991 - 08.1993
88000R	8800042J61	SEAT ASSY-2ND,RH	مرتبة مجموعة-2ND,RH	01	*W.SGL	(K) F/REAR COOLER | 10.1991 - 08.1993
88000R	8800042J62	SEAT ASSY-2ND,RH	مرتبة مجموعة-2ND,RH	01	*W.SGL	(A) F/REAR COOLER | 10.1991 - 08.1993
88000R	8800042J71	SEAT ASSY-2ND,RH	مرتبة مجموعة-2ND,RH	01	*W.SGL	(K) F/LEATHER SEAT+REAR COOLER | 10.1991 - 08.1993
88000R	8800042J00	SEAT ASSY-2ND,RH	مرتبة مجموعة-2ND,RH	01	W.SGL	(C) | 10.1991 - 08.1993
88000R	8800042J72	SEAT ASSY-2ND,RH	مرتبة مجموعة-2ND,RH	01	*W.SGL	(A) F/LEATHER SEAT+REAR COOLER | 10.1991 - 08.1993
88000R	8800042J02	SEAT ASSY-2ND,RH	مرتبة مجموعة-2ND,RH	01	W.SGL	(A) | 10.1991 - 08.1993
88000R	8800042J01	SEAT ASSY-2ND,RH	مرتبة مجموعة-2ND,RH	01	W.SGL	(K) | 10.1991 - 08.1993
0835051042	0835051042		يتطلب التحقق			
88600Q	8860038J12	BACK ASSY-REAR SEAT,RH	خلفي مجموعة-خلفي مرتبة,RH	01	*W.SGL	(A) F/LEATHER SEAT | 10.1991 - 08.1993
88600Q	8860038J00	BACK ASSY-REAR SEAT,RH	خلفي مجموعة-خلفي مرتبة,RH	01	W.SGL	(C) | 10.1991 - 08.1993
88600Q	8860038J01	BACK ASSY-REAR SEAT,RH	خلفي مجموعة-خلفي مرتبة,RH	01	W.SGL	(K) | 10.1991 - 08.1993
88600Q	8860038J02	BACK ASSY-REAR SEAT,RH	خلفي مجموعة-خلفي مرتبة,RH	01	W.SGL	(A) | 10.1991 - 08.1993
88600Q	8860038J10	BACK ASSY-REAR SEAT,RH	خلفي مجموعة-خلفي مرتبة,RH	01	*W.SGL	(C) F/LEATHER SEAT | 10.1991 - 08.1993
88600Q	8860038J11	BACK ASSY-REAR SEAT,RH	خلفي مجموعة-خلفي مرتبة,RH	01	*W.SGL	(K) F/LEATHER SEAT | 10.1991 - 08.1993
88600Q	8860038J70	BACK ASSY-REAR SEAT,RH	خلفي مجموعة-خلفي مرتبة,RH	01	*W.SGL	(C) F/LEATHER SEAT+REAR COOLER | 10.1991 - 08.1993
88600Q	8860038J60	BACK ASSY-REAR SEAT,RH	خلفي مجموعة-خلفي مرتبة,RH	01	*W.SGL	(C) F/REAR COOLER | 10.1991 - 08.1993
88600Q	8860038J61	BACK ASSY-REAR SEAT,RH	خلفي مجموعة-خلفي مرتبة,RH	01	*W.SGL	(K) F/REAR COOLER | 10.1991 - 08.1993
88600Q	8860038J62	BACK ASSY-REAR SEAT,RH	خلفي مجموعة-خلفي مرتبة,RH	01	*W.SGL	(A) F/REAR COOLER | 10.1991 - 08.1993
88600Q	8860038J71	BACK ASSY-REAR SEAT,RH	خلفي مجموعة-خلفي مرتبة,RH	01	*W.SGL	(K) F/LEATHER SEAT+REAR COOLER | 10.1991 - 08.1993
88600Q	8860038J72	BACK ASSY-REAR SEAT,RH	خلفي مجموعة-خلفي مرتبة,RH	01	*W.SGL	(A) F/LEATHER SEAT+REAR COOLER | 10.1991 - 08.1993
88601M	8860120J00	FRAME ASSY-BACK,REAR SEAT RH	مجموعة-خلفي,خلفي مرتبة FRAME RH	01	*W.SGL	F/REAR COOLER | 10.1991 - 08.1993
88601M	8860138J00	FRAME ASSY-BACK,REAR SEAT RH	مجموعة-خلفي,خلفي مرتبة FRAME RH	01	W.SGL	10.1991 - 08.1993
0854351042	0854351042		يتطلب التحقق			
88648	8864844G00	HOOK-REAR SEAT BACK	خلفي مرتبة خلفي-HOOK	02	W.ME.2S/S.3S/F +W.DX +HW.DX	10.1991 - 08.1993

Reference رقم الإشارة	Part Number رقم القطعة	English Name الاسم الإنجليزي	Arabic Name الاسم العربي	Qty الكمية	Applicable Models الموديلات المطابقة	Specifications المواصفات
88451P	8840533J12	COVER-RECLINING DEVICE,OUTER RH	غطاء-RECLINING DEVICE,OUTER RH	01	*W.SGL	(A) F/REAR COOLER | 10.1991 - 08.1993
88451P	8840521J76	COVER-RECLINING DEVICE,OUTER RH	غطاء-RECLINING DEVICE,OUTER RH	01	*W.SGL	(K) F/REAR COOLER | 10.1991 - 08.1993
88451P	8840521J75	COVER-RECLINING DEVICE,OUTER RH	غطاء-RECLINING DEVICE,OUTER RH	01	*W.SGL	(C) F/REAR COOLER | 10.1991 - 08.1993
0834351042	0834351042		يتطلب التحقق			
0812082562	0812082562		يتطلب التحقق			
081270201E	081270201E		يتطلب التحقق			
88450U	8840108J05	DEVICE ASSY-RECLINING 2ND RH SEAT INNER	مجموعة DEVICE-RECLINING 2ND RH مرتبة INNER	01	*W.SGL	F/REAR COOLER | 10.1991 - 08.1993
88418	87418F6103	KNOB-RECLINING DEVICE LEVER,RH	يتطلب التحقق	01	W.SGL	(A) | 10.1991 - 08.1993
88418	87418F6102	KNOB-RECLINING DEVICE LEVER,RH	يتطلب التحقق	01	W.SGL	(K) | 10.1991 - 08.1993
88418	8741801J00	KNOB-RECLINING DEVICE LEVER,RH	يتطلب التحقق	01	W.SGL	(C) | 10.1991 - 08.1993
88452X	8845608J00	COVER-RECLINING DEVICE,INNER	غطاء-RECLINING DEVICE,INNER	01	*W.SGL	F/REAR COOLER | 10.1991 - 08.1993
88300A	0141200041	SCREW	يتطلب التحقق	02	K.(STD+DX+GL) +(W+HW).DX +W.2S/S.3S/F	10.1991 - 08.1993
88320Q	8832038J00	TRIM & PAD ASSY-CUSHION REAR SEAT RH	خلفي مرتبة CUSHION-فحمات مجموعة & TRIM RH	01	W.SGL	(C) | 10.1991 - 08.1993
88320Q	8832038J01	TRIM & PAD ASSY-CUSHION REAR SEAT RH	خلفي مرتبة CUSHION-فحمات مجموعة & TRIM RH	01	W.SGL	(K) | 10.1991 - 08.1993
88320Q	8832038J02	TRIM & PAD ASSY-CUSHION REAR SEAT RH	خلفي مرتبة CUSHION-فحمات مجموعة & TRIM RH	01	W.SGL	(A) | 10.1991 - 08.1993
88320Q	8832038J11	TRIM & PAD ASSY-CUSHION REAR SEAT RH	خلفي مرتبة CUSHION-فحمات مجموعة & TRIM RH	01	*W.SGL	(K) F/LEATHER SEAT | 10.1991 - 08.1993
88320Q	8832038J12	TRIM & PAD ASSY-CUSHION REAR SEAT RH	خلفي مرتبة CUSHION-فحمات مجموعة & TRIM RH	01	*W.SGL	(A) F/LEATHER SEAT | 10.1991 - 08.1993
88320Q	8832038J60	TRIM & PAD ASSY-CUSHION REAR SEAT RH	خلفي مرتبة CUSHION-فحمات مجموعة & TRIM RH	01	*W.SGL	(C) F/REAR COOLER | 10.1991 - 08.1993
88320Q	8832038J61	TRIM & PAD ASSY-CUSHION REAR SEAT RH	خلفي مرتبة CUSHION-فحمات مجموعة & TRIM RH	01	*W.SGL	(K) F/REAR COOLER | 10.1991 - 08.1993
88320Q	8832038J62	TRIM & PAD ASSY-CUSHION REAR SEAT RH	خلفي مرتبة CUSHION-فحمات مجموعة & TRIM RH	01	*W.SGL	(A) F/REAR COOLER | 10.1991 - 08.1993
88320Q	8832038J70	TRIM & PAD ASSY-CUSHION REAR SEAT RH	خلفي مرتبة CUSHION-فحمات مجموعة & TRIM RH	01	*W.SGL	(C) F/LEATHER SEAT+REAR COOLER | 10.1991 - 08.1993
88320Q	8832038J71	TRIM & PAD ASSY-CUSHION REAR SEAT RH	خلفي مرتبة CUSHION-فحمات مجموعة & TRIM RH	01	*W.SGL	(K) F/LEATHER SEAT+REAR COOLER | 10.1991 - 08.1993
88320Q	8832038J72	TRIM & PAD ASSY-CUSHION REAR SEAT RH	خلفي مرتبة CUSHION-فحمات مجموعة & TRIM RH	01	*W.SGL	(A) F/LEATHER SEAT+REAR COOLER | 10.1991 - 08.1993
88320Q	8832038J10	TRIM & PAD ASSY-CUSHION REAR SEAT RH	خلفي مرتبة CUSHION-فحمات مجموعة & TRIM RH	01	*W.SGL	(C) F/LEATHER SEAT | 10.1991 - 08.1993
88303E	86805N8200	BOLT	مسمار	02	K.SGL +W.ME.2S/S.3S/F +W.DX +HW.DX	10.1991 - 08.1993
88311P	8831138J00	PAD-2ND SEAT CUSHION,RH	فحمات-2ND مرتبة CUSHION,RH	01	W.SGL	10.1991 - 08.1993
88311P	8831138J60	PAD-2ND SEAT CUSHION,RH	فحمات-2ND مرتبة CUSHION,RH	01	*W.SGL	F/REAR COOLER | 10.1991 - 08.1993
88301M	8830142J00	FRAME ASSY-REAR SEAT CUSHION,RH	مجموعة-خلفي مرتبة FRAME CUSHION,RH	01	W.SGL	10.1991 - 08.1993
88301M	8830143J00	FRAME ASSY-REAR SEAT CUSHION,RH	مجموعة-خلفي مرتبة FRAME CUSHION,RH	01	*W.SGL	F/REAR COOLER | 10.1991 - 08.1993
88327	8834521J76	COVER-CUSHION,2ND SEAT	غطاء-CUSHION,2ND مرتبة	01	W.(DX+GL+SGL) +HW.(DX+GL)	(K) | 10.1991 - 08.1993
88327	8834521J75	COVER-CUSHION,2ND SEAT	غطاء-CUSHION,2ND مرتبة	01	W.(DX+GL+SGL) +HW.(DX+GL)	(C) | 10.1991 - 08.1993
88327	8834538J02	COVER-CUSHION,2ND SEAT	غطاء-CUSHION,2ND مرتبة	01	W.(GL+SGL) +HW.GL	(A) | 10.1991 - 08.1993
88405	8840538J00	COVER-RECLINING DEVICE,OUTER RH	غطاء-RECLINING DEVICE,OUTER RH	01	W.SGL	(C) | 10.1991 - 08.1993
88405	8840538J02	COVER-RECLINING DEVICE,OUTER RH	غطاء-RECLINING DEVICE,OUTER RH	01	W.SGL	(A) | 10.1991 - 08.1993
88405	8840538J01	COVER-RECLINING DEVICE,OUTER RH	غطاء-RECLINING DEVICE,OUTER RH	01	W.SGL	(K) | 10.1991 - 08.1993
88341P	8834121J75	LOCK ASSY-REAR SEAT,RH	قفل مجموعة-خلفي مرتبة,RH	01	W.ME.2S/S.3S/F +W.DX +HW.DX	10.1991 - 08.1993
88406M	8840638J01	COVER-RECLINING DEVICE,INNER RH	غطاء-RECLINING DEVICE,INNER RH	01	W.SGL	(K) INNER | 10.1991 - 08.1993
88406M	8840638J00	COVER-RECLINING DEVICE,INNER RH	غطاء-RECLINING DEVICE,INNER RH	01	W.SGL	(C) INNER | 10.1991 - 08.1993
88406M	8840638J02	COVER-RECLINING DEVICE,INNER RH	غطاء-RECLINING DEVICE,INNER RH	01	W.SGL	(A) INNER | 10.1991 - 08.1993
88170N	8830208J00	LINK-2ND SEAT LEG	ذراع-2ND مرتبة LEG	02	W.SGX	10.1991 - 08.1993

Reference رقم الإشارة	Part Number رقم القطعة	English Name الاسم الإنجليزي	Arabic Name الاسم العربي	Qty الكمية	Applicable Models الموديلات المطابقة	Specifications المواصفات
88330A	0112101301	BOLT	مسمار	08	K.SGL +W.(DX+GL+SGL) +HW.(DX+GL)	10.1991 - 08.1993
88452R	8840738J00	COVER-HINGE,REAR SEAT RH	غطاء-HINGE,خلفي مرتبة RH	01	W.SGL	(C) INNER | 10.1991 - 08.1993
88452R	8840738J01	COVER-HINGE,REAR SEAT RH	غطاء-HINGE,خلفي مرتبة RH	01	W.SGL	(K) INNER | 10.1991 - 08.1993
88452R	8840738J02	COVER-HINGE,REAR SEAT RH	غطاء-HINGE,خلفي مرتبة RH	01	W.SGL	(A) INNER | 10.1991 - 08.1993
88451	8840508J05	COVER-RECLINING DEVICE,INNER RH	غطاء-RECLINING DEVICE,INNER RH	01	*W.SGL	(C) F/REAR COOLER | 10.1991 - 08.1993
88451	8840508J06	COVER-RECLINING DEVICE,INNER RH	غطاء-RECLINING DEVICE,INNER RH	01	*W.SGL	(K) F/REAR COOLER | 10.1991 - 08.1993
88451	8840533J17	COVER-RECLINING DEVICE,INNER RH	غطاء-RECLINING DEVICE,INNER RH	01	*W.SGL	(A) F/REAR COOLER | 10.1991 - 08.1993
081270252G	081270252G		يتطلب التحقق			
88006M	8830308J02	BRACE-REAR SEAT,RH	RH,خلفي مرتبة-BRACE	02	W.SGX	10.1991 - 08.1993
88325M	8832508J00	BAND-REAR SEAT CUSHION	CUSHION خلفي مرتبة-BAND	02	K.SGL +W.ME.2S/S.3S/F +W.DX +HW.DX	(C) | 10.1991 - 08.1993
88325M	8832508J01	BAND-REAR SEAT CUSHION	CUSHION خلفي مرتبة-BAND	01	K.SGL +W.ME.2S/S.3S/F +W.DX +HW.DX	(K) | 10.1991 - 08.1993
88325M	8832538J02	BAND-REAR SEAT CUSHION	CUSHION خلفي مرتبة-BAND	01	K.SGL +W.ME.2S/S.3S/F	(A) | 10.1991 - 08.1993
88450R	8840138J05	HINGE ASSY-2ND SEAT,RH	RH,مرتبة NDمجموعة-HINGE 2	01	W.SGL	INNER | 10.1991 - 08.1993
88303Q	8830308J00	BRACKET ASSY-CUSHION,REAR SEAT RH	حامل مجموعة-CUSHION,خلفي مرتبة RH	01	W.(DX+GL+SGL) +HW.(DX+GL)	RH OUTER | 10.1991 - 08.1993
88304M	8830442J00	HOOK-CUSHION,REAR SEAT	خلفي مرتبة,HOOK-CUSHION	01	W +HW	08.1987 - 10.1991
081210201E	081210201E		يتطلب التحقق			
88303P	8830308J01	BRACKET ASSY-CUSHION REAR END SEAT	حامل مجموعة-CUSHION خلفي END مرتبة	01	W.(DX+GL+SGL) +HW.(DX+GL)	RH INNER | 10.1991 - 08.1993
0835061242	0835061242		يتطلب التحقق			
88300Q	8830042J60	CUSHION ASSY-REAR SEAT,RH	RH,مجموعة-خلفي مرتبة CUSHION	01	*W.SGL	(C) F/REAR COOLER | 10.1991 - 08.1993
88300Q	8830042J12	CUSHION ASSY-REAR SEAT,RH	RH,مجموعة-خلفي مرتبة CUSHION	01	*W.SGL	(A) F/LEATHER SEAT | 10.1991 - 08.1993
88300Q	8830042J11	CUSHION ASSY-REAR SEAT,RH	RH,مجموعة-خلفي مرتبة CUSHION	01	*W.SGL	(K) F/LEATHER SEAT | 10.1991 - 08.1993
88300Q	8830042J10	CUSHION ASSY-REAR SEAT,RH	RH,مجموعة-خلفي مرتبة CUSHION	01	*W.SGL	(C) F/LEATHER SEAT | 10.1991 - 08.1993
88300Q	8830042J02	CUSHION ASSY-REAR SEAT,RH	RH,مجموعة-خلفي مرتبة CUSHION	01	W.SGL	(A) | 10.1991 - 08.1993
88300Q	8830042J01	CUSHION ASSY-REAR SEAT,RH	RH,مجموعة-خلفي مرتبة CUSHION	01	W.SGL	(K) | 10.1991 - 08.1993
88300Q	8830042J61	CUSHION ASSY-REAR SEAT,RH	RH,مجموعة-خلفي مرتبة CUSHION	01	*W.SGL	(K) F/REAR COOLER | 10.1991 - 08.1993
88300Q	8830042J00	CUSHION ASSY-REAR SEAT,RH	RH,مجموعة-خلفي مرتبة CUSHION	01	W.SGL	(C) | 10.1991 - 08.1993
88300Q	8830042J62	CUSHION ASSY-REAR SEAT,RH	RH,مجموعة-خلفي مرتبة CUSHION	01	*W.SGL	(A) F/REAR COOLER | 10.1991 - 08.1993
88300Q	8830042J70	CUSHION ASSY-REAR SEAT,RH	RH,مجموعة-خلفي مرتبة CUSHION	01	*W.SGL	(C) F/LEATHER SEAT+REAR COOLER | 10.1991 - 08.1993
88300Q	8830042J71	CUSHION ASSY-REAR SEAT,RH	RH,مجموعة-خلفي مرتبة CUSHION	01	*W.SGL	(K) F/LEATHER SEAT+REAR COOLER | 10.1991 - 08.1993
88300Q	8830042J72	CUSHION ASSY-REAR SEAT,RH	RH,مجموعة-خلفي مرتبة CUSHION	01	*W.SGL	(A) F/LEATHER SEAT+REAR COOLER | 10.1991 - 08.1993
0835062042	0835062042		يتطلب التحقق			
88000J	7973201W00	CLAMP-JACK HANDLE	مشبك-JACK HANDLE	02	K +W +HW	10.1991 - 08.1993

157. 880 G06 - REAR SEAT; WAGON SPLIT TYPE LH

خلفي مرتبة; WAGON SPLIT TYPE LH

Source: https://partsouq.com/ar/catalog/genuine/unit?c=Nissan&ssd=%24%2AKwFFcWBKG0IICQ8-HjtXZR0JKS4wQU5DQIB_TAQCMSYyPjgwYmV1MzM_JCQiIzpgZ0IoBgIGNyE2KhgQD0NOREZACBIaSmBHVQJTSlU1U18MTVsUVEsrVTpTLlNeSR4SMQtVGxgXDBoKREBdUhoREIEUAnBVWlMFFFRLURYYDFcxQUZVCw8FR0R8DFQYBFVMUzV8YXEyVF1SHqVTSQx3ey5AQUNDTkRFGQIQVRMQUk0tLA4AAAAAd85NBg%3D%3D%24&vid=0&cid=12&uid=257554&q=WGY60348567

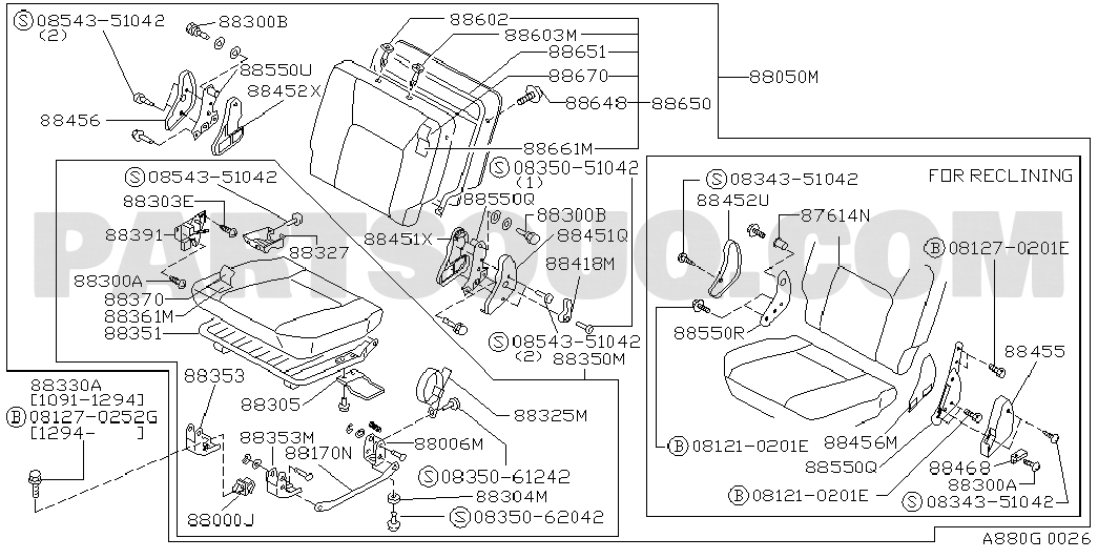

Reference رقم الإشارة	Part Number رقم القطعة	English Name الاسم الإنجليزي	Arabic Name الاسم العربي	Qty الكمية	Applicable Models الموديلات المطابقة	Specifications المواصفات
88602	8760210V01	HOLDER ASSY-HEADREST,LOCK	HOLDER مجموعة-HEADREST,قفل	02	K.(GL+SGL) +W.ME.2S/S.3S/F	(C) | 10.1991 - 08.1993
88602	8760210V02	HOLDER ASSY-HEADREST,LOCK	HOLDER مجموعة-HEADREST,قفل	02	K.(GL+SGL) +W.ME.2S/S.3S/F	(A) | 10.1991 - 08.1993
88602	8760250A02	HOLDER ASSY-HEADREST,LOCK	HOLDER مجموعة-HEADREST,قفل	02	K.SGL +W.ME.2S/S.3S/F	(K) | 10.1991 - 08.1993
0854351042	0854351042		يتطلب التحقق			
88300B	8830708J00	BOLT-SPECIAL	SPECIAL-مسمار	02	*W.SGL	F/REAR COOLER | 10.1991 - 08.1993
88603M	8760301J00	HOLDER ASSY-HEADREST,FREE	HOLDER مجموعة-HEADREST,FREE	02	K.(GL+SGL) +W.ME.2S/S.3S/F	(C) | 10.1991 - 08.1993
88603M	8760354A02	HOLDER ASSY-HEADREST,FREE	HOLDER مجموعة-HEADREST,FREE	02	K.(GL+SGL) +W.ME.2S/S.3S/F	(K) | 10.1991 - 08.1993
88603M	8760371L02	HOLDER ASSY-HEADREST,FREE	HOLDER مجموعة-HEADREST,FREE	01	K.(GL+SGL) +W.ME.2S/S.3S/F	(A) | 10.1991 - 08.1993
88651	8865138J00	FRAME ASSY-BACK,REAR SEAT LH	FRAME مجموعة-خلفي,خلفي مرتبة LH	01	W.SGL	10.1991 - 08.1993
88670	8867038J11	TRIM ASSY-BACK,REAR SEAT LH	TRIM مجموعة-خلفي,خلفي مرتبة LH	01	*W.SGL	(K) F/LEATHER SEAT | 10.1991 - 08.1993
88670	8867038J00	TRIM ASSY-BACK,REAR SEAT LH	TRIM مجموعة-خلفي,خلفي مرتبة LH	01	W.SGL	(C) | 10.1991 - 08.1993
88670	8867038J02	TRIM ASSY-BACK,REAR SEAT LH	TRIM مجموعة-خلفي,خلفي مرتبة LH	01	W.SGL	(A) | 10.1991 - 08.1993
88670	8867038J10	TRIM ASSY-BACK,REAR SEAT LH	TRIM مجموعة-خلفي,خلفي مرتبة LH	01	*W.SGL	(C) F/LEATHER SEAT | 10.1991 - 08.1993
88670	8867038J01	TRIM ASSY-BACK,REAR SEAT LH	TRIM مجموعة-خلفي,خلفي مرتبة LH	01	W.SGL	(K) | 10.1991 - 08.1993
88670	8867038J12	TRIM ASSY-BACK,REAR SEAT LH	TRIM مجموعة-خلفي,خلفي مرتبة LH	01	*W.SGL	(A) F/LEATHER SEAT | 10.1991 - 08.1993
88050M	8805042J00	SEAT ASSY-2ND,LH	2ND,LH-مرتبة مجموعة	01	W.SGL	(C) | 10.1991 - 08.1993
88050M	8805042J01	SEAT ASSY-2ND,LH	2ND,LH-مرتبة مجموعة	01	W.SGL	(K) | 10.1991 - 08.1993
88050M	8805042J02	SEAT ASSY-2ND,LH	2ND,LH-مرتبة مجموعة	01	W.SGL	(A) | 10.1991 - 08.1993
88050M	8805042J12	SEAT ASSY-2ND,LH	2ND,LH-مرتبة مجموعة	01	*W.SGL	(A) F/LEATHER SEAT | 10.1991 - 08.1993

Reference رقم الإشارة	Part Number رقم القطعة	English Name الاسم الإنجليزي	Arabic Name الاسم العربي	Qty الكمية	Applicable Models الموديلات المطابقة	Specifications المواصفات
88050M	8805042J10	SEAT ASSY-2ND,LH	مرتبة مجموعة-2ND,LH	01	*W.SGL	(C) F/LEATHER SEAT | 10.1991 - 08.1993
88050M	8805042J11	SEAT ASSY-2ND,LH	مرتبة مجموعة-2ND,LH	01	*W.SGL	(K) F/LEATHER SEAT | 10.1991 - 08.1993
88452X	8845608J00	COVER-RECLINING DEVICE,INNER	غطاء-RECLINING DEVICE,INNER	01	*W.SGL	F/REAR COOLER | 10.1991 - 08.1993
88648	8864844G00	HOOK-REAR SEAT BACK	خلفي مرتبة خلفي-HOOK	02	W.ME.2S/S.3S/F +W.DX +HW.DX	10.1991 - 08.1993
88650	8865038J00	BACK ASSY-REAR SEAT,LH	خلفي مجموعة-خلفي مرتبة,LH	01	W.SGL	(C) | 10.1991 - 08.1993
88650	8865038J02	BACK ASSY-REAR SEAT,LH	خلفي مجموعة-خلفي مرتبة,LH	01	W.SGL	(A) | 10.1991 - 08.1993
88650	8865038J01	BACK ASSY-REAR SEAT,LH	خلفي مجموعة-خلفي مرتبة,LH	01	W.SGL	(K) | 10.1991 - 08.1993
88650	8865038J10	BACK ASSY-REAR SEAT,LH	خلفي مجموعة-خلفي مرتبة,LH	01	*W.SGL	(C) F/LEATHER SEAT | 10.1991 - 08.1993
88650	8865038J11	BACK ASSY-REAR SEAT,LH	خلفي مجموعة-خلفي مرتبة,LH	01	*W.SGL	(K) F/LEATHER SEAT | 10.1991 - 08.1993
88650	8865038J12	BACK ASSY-REAR SEAT,LH	خلفي مجموعة-خلفي مرتبة,LH	01	*W.SGL	(A) F/LEATHER SEAT | 10.1991 - 08.1993
88661M	8866138J00	PAD-BACK,2ND SEAT,LH	فحمات-خلفي,2ND مرتبة,LH	01	W.SGL	10.1991 - 08.1993
0835051042	0835051042		يتطلب التحقق			
0834351042	0834351042		يتطلب التحقق			
88550Q	8845138J00	DEVICE ASSY-RECLINING 2ND LH SEAT OUTER	مجموعة DEVICE-RECLINING 2ND LH مرتبة OUTER	01	W.SGL	10.1991 - 08.1993
88452U	8845738J02	COVER-HINGE,REAR SEAT LH	غطاء-HINGE,خلفي مرتبة LH	01	W.SGL	(A) | 10.1991 - 08.1993
88452U	8845738J01	COVER-HINGE,REAR SEAT LH	غطاء-HINGE,خلفي مرتبة LH	01	W.SGL	(K) INNER | 10.1991 - 08.1993
88452U	8845738J00	COVER-HINGE,REAR SEAT LH	غطاء-HINGE,خلفي مرتبة LH	01	W.SGL	(C) INNER | 10.1991 - 08.1993
88303E	86805N8200	BOLT	مسمار	02	K.SGL +W.ME.2S/S.3S/F +W.DX +HW.DX	10.1991 - 08.1993
88391	8839121J75	LOCK ASSY-REAR SEAT,LH	قفل مجموعة-خلفي مرتبة,LH	01	W.(DX+GL+SGL) +HW.(DX+GL)	10.1991 - 08.1993
88451X	8840608J00	COVER-RECLINING DEVICE,OUTER	غطاء-RECLINING DEVICE,OUTER	01	*W.SGL	RH INNER F/REAR COOLER | 10.1991 - 08.1993
081270201E	081270201E		يتطلب التحقق			
88327	8834538J02	COVER-CUSHION,2ND SEAT	غطاء-CUSHION,2ND مرتبة	01	W.(GL+SGL) +HW.GL	(A) | 10.1991 - 08.1993
88327	8834521J75	COVER-CUSHION,2ND SEAT	غطاء-CUSHION,2ND مرتبة	01	W.(DX+GL+SGL) +HW.(DX+GL)	(C) | 10.1991 - 08.1993
88327	8834521J76	COVER-CUSHION,2ND SEAT	غطاء-CUSHION,2ND مرتبة	01	W.(DX+GL+SGL) +HW.(DX+GL)	(K) | 10.1991 - 08.1993
88418M	8761008J01	KNOB-RECLINING DEVICE LEVER	يتطلب التحقق	01	*W.SGL	(K) F/REAR COOLER | 10.1991 - 08.1993
88418M	8761033J12	KNOB-RECLINING DEVICE LEVER	يتطلب التحقق	01	*W.SGL	(A) F/REAR COOLER | 10.1991 - 08.1993
88418M	8761008J00	KNOB-RECLINING DEVICE LEVER	يتطلب التحقق	02	*W.SGL	(C) F/REAR COOLER | 10.1991 - 08.1993
88300A	0141200041	SCREW	يتطلب التحقق	02	K.(STD+DX+GL) +(W+HW).DX +W.2S/S.3S/F	10.1991 - 08.1993
88370	8837038J12	TRIM ASSY-CUSHION,REAR SEAT LH	مجموعة TRIM-CUSHION,خلفي مرتبة LH	01	*W.SGL	(A) F/LEATHER SEAT | 10.1991 - 08.1993
88370	8837038J11	TRIM ASSY-CUSHION,REAR SEAT LH	مجموعة TRIM-CUSHION,خلفي مرتبة LH	01	*W.SGL	(K) F/LEATHER SEAT | 10.1991 - 08.1993
88370	8837038J10	TRIM ASSY-CUSHION,REAR SEAT LH	مجموعة TRIM-CUSHION,خلفي مرتبة LH	01	*W.SGL	(C) F/LEATHER SEAT | 10.1991 - 08.1993
88370	8837038J02	TRIM ASSY-CUSHION,REAR SEAT LH	مجموعة TRIM-CUSHION,خلفي مرتبة LH	01	W.SGL	(A) | 10.1991 - 08.1993
88370	8837038J01	TRIM ASSY-CUSHION,REAR SEAT LH	مجموعة TRIM-CUSHION,خلفي مرتبة LH	01	W.SGL	(K) | 10.1991 - 08.1993
88370	8837038J00	TRIM ASSY-CUSHION,REAR SEAT LH	مجموعة TRIM-CUSHION,خلفي مرتبة LH	01	W.SGL	(C) | 10.1991 - 08.1993
88361M	8836138J00	PAD-2ND SEAT CUSHION,LH	فحمات-2ND مرتبة CUSHION,LH	01	W.SGL	10.1991 - 08.1993
88351	8835142J00	FRAME ASSY-REAR SEAT CUSHION,LH	مجموعة-خلفي مرتبة FRAME CUSHION,LH	01	W.SGL	10.1991 - 08.1993
88550R	8840138J05	HINGE ASSY-2ND SEAT,LH	مجموعة-2ND مرتبة,LH HINGE	01	W.GR	INNER | 10.1991 - 08.1993
88455	8845538J00	COVER-RECLINING DEVICE,OUTER LH	غطاء-RECLINING DEVICE,OUTER LH	01	W.SGL	(C) | 10.1991 - 08.1993
88455	8845538J01	COVER-RECLINING DEVICE,OUTER LH	غطاء-RECLINING DEVICE,OUTER LH	01	W.SGL	(K) | 10.1991 - 08.1993
88455	8845538J02	COVER-RECLINING DEVICE,OUTER LH	غطاء-RECLINING DEVICE,OUTER LH	01	W.SGL	(A) | 10.1991 - 08.1993
88350M	8835042J10	CUSHION ASSY-REAR SEAT,LH	مجموعة-خلفي مرتبة CUSHION,LH	01	*W.SGL	(C) F/LEATHER SEAT | 10.1991 - 08.1993
88350M	8835042J01	CUSHION ASSY-REAR SEAT,LH	مجموعة-خلفي مرتبة CUSHION,LH	01	W.SGL	(K) | 10.1991 - 08.1993

Reference رقم الإشارة	Part Number رقم القطعة	English Name الاسم الإنجليزي	Arabic Name الاسم العربي	Qty الكمية	Applicable Models الموديلات المطابقة	Specifications المواصفات
88350M	8835042J02	CUSHION ASSY-REAR SEAT,LH	CUSHION مجموعة-خلفي مرتبة,LH	01	W.SGL	(A) | 10.1991 - 08.1993
88350M	8835042J11	CUSHION ASSY-REAR SEAT,LH	CUSHION مجموعة-خلفي مرتبة,LH	01	*W.SGL	(K) F/LEATHER SEAT | 10.1991 - 08.1993
88350M	8835042J00	CUSHION ASSY-REAR SEAT,LH	CUSHION مجموعة-خلفي مرتبة,LH	01	W.SGL	(C) | 10.1991 - 08.1993
88350M	8835042J12	CUSHION ASSY-REAR SEAT,LH	CUSHION مجموعة-خلفي مرتبة,LH	01	*W.SGL	(A) F/LEATHER SEAT | 10.1991 - 08.1993
88353	8835308J00	BRACKET ASSY-CUSHION,REAR SEAT LH	حامل مجموعة-CUSHION,خلفي مرتبة LH	01	W.(DX+GL+SGL) +HW.(DX+GL)	INNER | 10.1991 - 08.1993
88330A	0112101301	BOLT	مسمار	08	K.SGL +W.(DX+GL+SGL) +HW.(DX+GL)	10.1991 - 08.1993
88325M	8832508J01	BAND-REAR SEAT CUSHION	CUSHION خلفي مرتبة-BAND	01	K.SGL +W.ME.2S/S.3S/F +W.DX +HW.DX	(K) | 10.1991 - 08.1993
88325M	8832538J02	BAND-REAR SEAT CUSHION	CUSHION خلفي مرتبة-BAND	01	K.SGL +W.ME.2S/S.3S/F	(A) | 10.1991 - 08.1993
88325M	8832508J00	BAND-REAR SEAT CUSHION	CUSHION خلفي مرتبة-BAND	02	K.SGL +W.ME.2S/S.3S/F +W.DX +HW.DX	(C) | 10.1991 - 08.1993
081270252G	081270252G		يتطلب التحقق			
88353M	8835308J01	BRACKET ASSY-CUSHION,REAR SEAT LH	حامل مجموعة-CUSHION,خلفي مرتبة LH	01	W.(DX+GL+SGL) +HW.(DX+GL)	OUTER | 10.1991 - 08.1993
88456M	8845638J01	COVER-RECLINING DEVICE,INNER LH	RECLINING DEVICE,INNER LH-غطاء	01	W.SGL	(K) INNER | 10.1991 - 08.1993
88456M	8845638J00	COVER-RECLINING DEVICE,INNER LH	RECLINING DEVICE,INNER LH-غطاء	01	W.SGL	(C) INNER | 10.1991 - 08.1993
88456M	8845638J02	COVER-RECLINING DEVICE,INNER LH	RECLINING DEVICE,INNER LH-غطاء	01	W.SGL	(A) INNER | 10.1991 - 08.1993
88006M	8830308J02	BRACE-REAR SEAT,RH	BRACE-خلفي مرتبة,RH	02	W.SGX	10.1991 - 08.1993
081210201E	081210201E		يتطلب التحقق			
88170N	8830208J00	LINK-2ND SEAT LEG	ذراع-2ND مرتبة LEG	02	W.SGX	10.1991 - 08.1993
88468	87468F6103	KNOB-RECLINING DEVICE LEVER,LH	يتطلب التحقق	01	W.SGL	(A) | 10.1991 - 08.1993
88468	8746801J00	KNOB-RECLINING DEVICE LEVER,LH	يتطلب التحقق	01	W.SGL	(C) | 10.1991 - 08.1993
88468	87468F6102	KNOB-RECLINING DEVICE LEVER,LH	يتطلب التحقق	01	W.SGL	(K) | 10.1991 - 08.1993
0835061242	0835061242		يتطلب التحقق			
88304M	8830442J00	HOOK-CUSHION,REAR SEAT	خلفي مرتبة,HOOK-CUSHION	01	W +HW	08.1987 - 10.1991
0835062042	0835062042		يتطلب التحقق			
88000J	7973201W00	CLAMP-JACK HANDLE	JACK HANDLE-مشبك	02	K +W +HW	10.1991 - 08.1993

158. 880 G07 - REAR SEAT; SIDE FACING BENCH

خلفي مرتبة; SIDE FACING BENCH

Source: https://partsouq.com/ar/catalog/genuine/unit?c=Nissan&ssd=%24%2AKwF7T150JXw2NzEAIAVpWyM3FxAOf3B9fG5Bcjo8DxgMAAYOXFtLDQ0BGhocHQReWXwWODw4CR8IFCYuMX1wenh-NiwkdF55azxtdGsLbWEyc2UqanUVawRtEG1gdyAsDzVrJSYpMiQ0en5jbCQvLG8qPE5rZG07Kmp1bygmMmkPf3lrNTE7eXpCMmomOmtybQtCX08MamNsIDttdzJJRRB-f319cHp7Jzwuay0ubHMTEjAAAAAAimDQMQ%3D%3D%24&vid=0&cid=12&uid=257555&q=WGY60348567

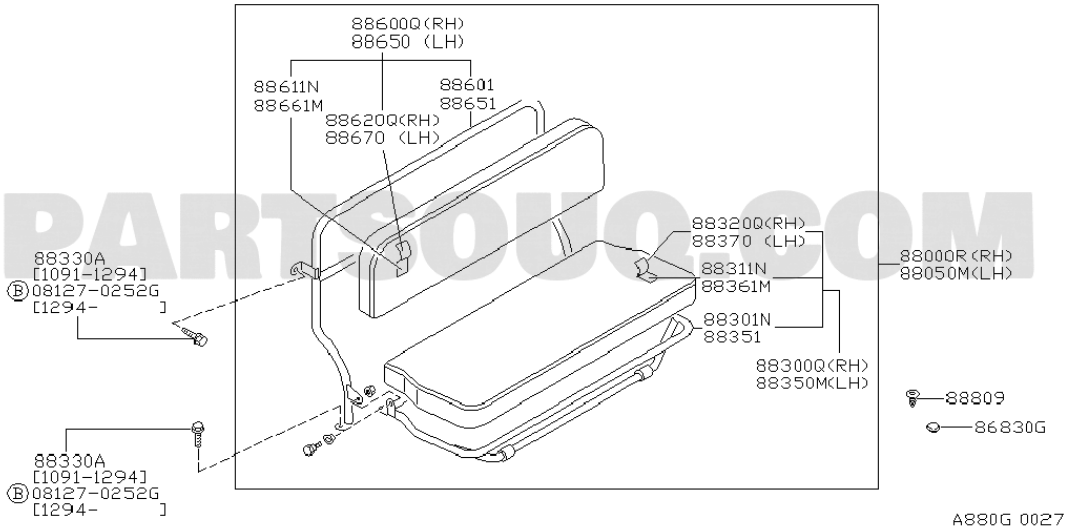

Reference رقم الإشارة	Part Number رقم القطعة	English Name الاسم الإنجليزي	Arabic Name الاسم العربي	Qty الكمية	Applicable Models الموديلات المطابقة	Specifications المواصفات
88600Q	8860038J61	BACK ASSY-REAR SEAT,RH	خلفي مجموعةخلفي مرتبة,RH	01	*W.SGL	(K) F/REAR COOLER | 10.1991 - 08.1993
88600Q	8860038J70	BACK ASSY-REAR SEAT,RH	خلفي مجموعةخلفي مرتبة,RH	01	*W.SGL	(C) F/LEATHER SEAT+REAR COOLER | 10.1991 - 08.1993
88600Q	8860038J02	BACK ASSY-REAR SEAT,RH	خلفي مجموعةخلفي مرتبة,RH	01	W.SGL	(A) | 10.1991 - 08.1993
88600Q	8860038J10	BACK ASSY-REAR SEAT,RH	خلفي مجموعةخلفي مرتبة,RH	01	*W.SGL	(C) F/LEATHER SEAT | 10.1991 - 08.1993
88600Q	8860038J11	BACK ASSY-REAR SEAT,RH	خلفي مجموعةخلفي مرتبة,RH	01	*W.SGL	(K) F/LEATHER SEAT | 10.1991 - 08.1993
88600Q	8860038J12	BACK ASSY-REAR SEAT,RH	خلفي مجموعةخلفي مرتبة,RH	01	*W.SGL	(A) F/LEATHER SEAT | 10.1991 - 08.1993
88600Q	8860038J60	BACK ASSY-REAR SEAT,RH	خلفي مجموعةخلفي مرتبة,RH	01	*W.SGL	(C) F/REAR COOLER | 10.1991 - 08.1993
88600Q	8860038J62	BACK ASSY-REAR SEAT,RH	خلفي مجموعةخلفي مرتبة,RH	01	*W.SGL	(A) F/REAR COOLER | 10.1991 - 08.1993
88600Q	8860038J71	BACK ASSY-REAR SEAT,RH	خلفي مجموعةخلفي مرتبة,RH	01	*W.SGL	(K) F/LEATHER SEAT+REAR COOLER | 10.1991 - 08.1993
88600Q	8860038J01	BACK ASSY-REAR SEAT,RH	خلفي مجموعةخلفي مرتبة,RH	01	W.SGL	(K) | 10.1991 - 08.1993
88600Q	8860038J72	BACK ASSY-REAR SEAT,RH	خلفي مجموعةخلفي مرتبة,RH	01	*W.SGL	(A) F/LEATHER SEAT+REAR COOLER | 10.1991 - 08.1993
88600Q	8860038J00	BACK ASSY-REAR SEAT,RH	خلفي مجموعةخلفي مرتبة,RH	01	W.SGL	(C) | 10.1991 - 08.1993
88650	8865038J02	BACK ASSY-REAR SEAT,LH	خلفي مجموعةخلفي مرتبة,LH	01	W.SGL	(A) | 10.1991 - 08.1993
88650	8865038J10	BACK ASSY-REAR SEAT,LH	خلفي مجموعةخلفي مرتبة,LH	01	*W.SGL	(C) F/LEATHER SEAT | 10.1991 - 08.1993
88650	8865038J11	BACK ASSY-REAR SEAT,LH	خلفي مجموعةخلفي مرتبة,LH	01	*W.SGL	(K) F/LEATHER SEAT | 10.1991 - 08.1993
88650	8865038J12	BACK ASSY-REAR SEAT,LH	خلفي مجموعةخلفي مرتبة,LH	01	*W.SGL	(A) F/LEATHER SEAT | 10.1991 - 08.1993
88650	8865038J00	BACK ASSY-REAR SEAT,LH	خلفي مجموعةخلفي مرتبة,LH	01	W.SGL	(C) | 10.1991 - 08.1993
88650	8865038J01	BACK ASSY-REAR SEAT,LH	خلفي مجموعةخلفي مرتبة,LH	01	W.SGL	(K) | 10.1991 - 08.1993

Reference رقم الإشارة	Part Number رقم القطعة	English Name الاسم الإنجليزي	Arabic Name الاسم العربي	Qty الكمية	Applicable Models الموديلات المطابقة	Specifications المواصفات
88651	8865138J00	FRAME ASSY-BACK,REAR SEAT LH	مجموعة-خلفي,خلفي مرتبة FRAME LH	01	W.SGL	10.1991 - 08.1993
88661M	8866138J00	PAD-BACK,2ND SEAT,LH	فحمات-خلفي,2ND مرتبة,LH	01	W.SGL	10.1991 - 08.1993
88620Q	8862038J62	TRIM & PAD ASSY-BACK,REAR SEAT	فحمات مجموعة-خلفي,خلفي مرتبة TRIM &	01	*W.SGL	(A) F/REAR COOLER | 10.1991 - 08.1993
88620Q	8862038J70	TRIM & PAD ASSY-BACK,REAR SEAT	فحمات مجموعة-خلفي,خلفي مرتبة TRIM &	01	*W.SGL	(C) F/LEATHER SEAT+REAR COOLER | 10.1991 - 08.1993
88620Q	8862038J71	TRIM & PAD ASSY-BACK,REAR SEAT	فحمات مجموعة-خلفي,خلفي مرتبة TRIM &	01	*W.SGL	(K) F/LEATHER SEAT+REAR COOLER | 10.1991 - 08.1993
88620Q	8862038J72	TRIM & PAD ASSY-BACK,REAR SEAT	فحمات مجموعة-خلفي,خلفي مرتبة TRIM &	01	*W.SGL	(A) F/LEATHER SEAT+REAR COOLER | 10.1991 - 08.1993
88620Q	8862038J60	TRIM & PAD ASSY-BACK,REAR SEAT	فحمات مجموعة-خلفي,خلفي مرتبة TRIM &	01	*W.SGL	(C) F/REAR COOLER | 10.1991 - 08.1993
88620Q	8862038J61	TRIM & PAD ASSY-BACK,REAR SEAT	فحمات مجموعة-خلفي,خلفي مرتبة TRIM &	01	*W.SGL	(K) F/REAR COOLER | 10.1991 - 08.1993
88620Q	8862038J00	TRIM & PAD ASSY-BACK,REAR SEAT	فحمات مجموعة-خلفي,خلفي مرتبة TRIM &	01	W.SGL	(C) | 10.1991 - 08.1993
88620Q	8862038J01	TRIM & PAD ASSY-BACK,REAR SEAT	فحمات مجموعة-خلفي,خلفي مرتبة TRIM &	01	W.SGL	(K) | 10.1991 - 08.1993
88620Q	8862038J02	TRIM & PAD ASSY-BACK,REAR SEAT	فحمات مجموعة-خلفي,خلفي مرتبة TRIM &	01	W.SGL	(A) | 10.1991 - 08.1993
88620Q	8862038J10	TRIM & PAD ASSY-BACK,REAR SEAT	فحمات مجموعة-خلفي,خلفي مرتبة TRIM &	01	*W.SGL	(C) F/LEATHER SEAT | 10.1991 - 08.1993
88620Q	8862038J11	TRIM & PAD ASSY-BACK,REAR SEAT	فحمات مجموعة-خلفي,خلفي مرتبة TRIM &	01	*W.SGL	(K) F/LEATHER SEAT | 10.1991 - 08.1993
88620Q	8862038J12	TRIM & PAD ASSY-BACK,REAR SEAT	فحمات مجموعة-خلفي,خلفي مرتبة TRIM &	01	*W.SGL	(A) F/LEATHER SEAT | 10.1991 - 08.1993
88670	8867038J00	TRIM ASSY-BACK,REAR SEAT LH	مجموعة-خلفي,خلفي مرتبة TRIM LH	01	W.SGL	(C) | 10.1991 - 08.1993
88670	8867038J01	TRIM ASSY-BACK,REAR SEAT LH	مجموعة-خلفي,خلفي مرتبة TRIM LH	01	W.SGL	(K) | 10.1991 - 08.1993
88670	8867038J02	TRIM ASSY-BACK,REAR SEAT LH	مجموعة-خلفي,خلفي مرتبة TRIM LH	01	W.SGL	(A) | 10.1991 - 08.1993
88670	8867038J10	TRIM ASSY-BACK,REAR SEAT LH	مجموعة-خلفي,خلفي مرتبة TRIM LH	01	*W.SGL	(C) F/LEATHER SEAT | 10.1991 - 08.1993
88670	8867038J12	TRIM ASSY-BACK,REAR SEAT LH	مجموعة-خلفي,خلفي مرتبة TRIM LH	01	*W.SGL	(A) F/LEATHER SEAT | 10.1991 - 08.1993
88670	8867038J11	TRIM ASSY-BACK,REAR SEAT LH	مجموعة-خلفي,خلفي مرتبة TRIM LH	01	*W.SGL	(K) F/LEATHER SEAT | 10.1991 - 08.1993
88320Q	8832038J72	TRIM & PAD ASSY-CUSHION REAR SEAT RH	فحمات مجموعة TRIM & CUSHION-خلفي مرتبة RH	01	*W.SGL	(A) F/LEATHER SEAT+REAR COOLER | 10.1991 - 08.1993
88320Q	8832038J62	TRIM & PAD ASSY-CUSHION REAR SEAT RH	فحمات مجموعة TRIM & CUSHION-خلفي مرتبة RH	01	*W.SGL	(A) F/REAR COOLER | 10.1991 - 08.1993
88320Q	8832038J71	TRIM & PAD ASSY-CUSHION REAR SEAT RH	فحمات مجموعة TRIM & CUSHION-خلفي مرتبة RH	01	*W.SGL	(K) F/LEATHER SEAT+REAR COOLER | 10.1991 - 08.1993
88320Q	8832038J10	TRIM & PAD ASSY-CUSHION REAR SEAT RH	فحمات مجموعة TRIM & CUSHION-خلفي مرتبة RH	01	*W.SGL	(C) F/LEATHER SEAT | 10.1991 - 08.1993
88320Q	8832038J70	TRIM & PAD ASSY-CUSHION REAR SEAT RH	فحمات مجموعة TRIM & CUSHION-خلفي مرتبة RH	01	*W.SGL	(C) F/LEATHER SEAT+REAR COOLER | 10.1991 - 08.1993
88320Q	8832038J01	TRIM & PAD ASSY-CUSHION REAR SEAT RH	فحمات مجموعة TRIM & CUSHION-خلفي مرتبة RH	01	W.SGL	(K) | 10.1991 - 08.1993
88320Q	8832038J02	TRIM & PAD ASSY-CUSHION REAR SEAT RH	فحمات مجموعة TRIM & CUSHION-خلفي مرتبة RH	01	W.SGL	(A) | 10.1991 - 08.1993
88320Q	8832038J00	TRIM & PAD ASSY-CUSHION REAR SEAT RH	فحمات مجموعة TRIM & CUSHION-خلفي مرتبة RH	01	W.SGL	(C) | 10.1991 - 08.1993
88320Q	8832038J11	TRIM & PAD ASSY-CUSHION REAR SEAT RH	فحمات مجموعة TRIM & CUSHION-خلفي مرتبة RH	01	*W.SGL	(K) F/LEATHER SEAT | 10.1991 - 08.1993
88320Q	8832038J12	TRIM & PAD ASSY-CUSHION REAR SEAT RH	فحمات مجموعة TRIM & CUSHION-خلفي مرتبة RH	01	*W.SGL	(A) F/LEATHER SEAT | 10.1991 - 08.1993
88320Q	8832038J60	TRIM & PAD ASSY-CUSHION REAR SEAT RH	فحمات مجموعة TRIM & CUSHION-خلفي مرتبة RH	01	*W.SGL	(C) F/REAR COOLER | 10.1991 - 08.1993
88320Q	8832038J61	TRIM & PAD ASSY-CUSHION REAR SEAT RH	فحمات مجموعة TRIM & CUSHION-خلفي مرتبة RH	01	*W.SGL	(K) F/REAR COOLER | 10.1991 - 08.1993
88370	8837038J10	TRIM ASSY-CUSHION,REAR SEAT LH	مجموعة TRIM-CUSHION,خلفي مرتبة LH	01	*W.SGL	(C) F/LEATHER SEAT | 10.1991 - 08.1993
88370	8837038J12	TRIM ASSY-CUSHION,REAR SEAT LH	مجموعة TRIM-CUSHION,خلفي مرتبة LH	01	*W.SGL	(A) F/LEATHER SEAT | 10.1991 - 08.1993
88370	8837038J11	TRIM ASSY-CUSHION,REAR SEAT LH	مجموعة TRIM-CUSHION,خلفي مرتبة LH	01	*W.SGL	(K) F/LEATHER SEAT | 10.1991 - 08.1993
88370	8837038J02	TRIM ASSY-CUSHION,REAR SEAT LH	مجموعة TRIM-CUSHION,خلفي مرتبة LH	01	W.SGL	(A) | 10.1991 - 08.1993
88370	8837038J01	TRIM ASSY-CUSHION,REAR SEAT LH	مجموعة TRIM-CUSHION,خلفي مرتبة LH	01	W.SGL	(K) | 10.1991 - 08.1993
88370	8837038J00	TRIM ASSY-CUSHION,REAR SEAT LH	مجموعة TRIM-CUSHION,خلفي مرتبة LH	01	W.SGL	(C) | 10.1991 - 08.1993
88000R	8800042J71	SEAT ASSY-2ND,RH	مرتبة مجموعة-2ND,RH	01	*W.SGL	(K) F/LEATHER SEAT+REAR COOLER | 10.1991 - 08.1993

Reference رقم الإشارة	Part Number رقم القطعة	English Name الاسم الإنجليزي	Arabic Name الاسم العربي	Qty الكمية	Applicable Models الموديلات المطابقة	Specifications المواصفات
88000R	8800042J10	SEAT ASSY-2ND,RH	مرتبة مجموعة-2ND,RH	01	*W.SGL	(C) F/LEATHER SEAT | 10.1991 - 08.1993
88000R	8800042J11	SEAT ASSY-2ND,RH	مرتبة مجموعة-2ND,RH	01	*W.SGL	(K) F/LEATHER SEAT | 10.1991 - 08.1993
88000R	8800042J12	SEAT ASSY-2ND,RH	مرتبة مجموعة-2ND,RH	01	*W.SGL	(A) F/LEATHER SEAT | 10.1991 - 08.1993
88000R	8800042J60	SEAT ASSY-2ND,RH	مرتبة مجموعة-2ND,RH	01	*W.SGL	(C) F/REAR COOLER | 10.1991 - 08.1993
88000R	8800042J02	SEAT ASSY-2ND,RH	مرتبة مجموعة-2ND,RH	01	W.SGL	(A) | 10.1991 - 08.1993
88000R	8800042J61	SEAT ASSY-2ND,RH	مرتبة مجموعة-2ND,RH	01	*W.SGL	(K) F/REAR COOLER | 10.1991 - 08.1993
88000R	8800042J62	SEAT ASSY-2ND,RH	مرتبة مجموعة-2ND,RH	01	*W.SGL	(A) F/REAR COOLER | 10.1991 - 08.1993
88000R	8800042J70	SEAT ASSY-2ND,RH	مرتبة مجموعة-2ND,RH	01	*W.SGL	(C) F/LEATHER SEAT+REAR COOLER | 10.1991 - 08.1993
88000R	8800042J00	SEAT ASSY-2ND,RH	مرتبة مجموعة-2ND,RH	01	W.SGL	(C) | 10.1991 - 08.1993
88000R	8800042J01	SEAT ASSY-2ND,RH	مرتبة مجموعة-2ND,RH	01	W.SGL	(K) | 10.1991 - 08.1993
88000R	8800042J72	SEAT ASSY-2ND,RH	مرتبة مجموعة-2ND,RH	01	*W.SGL	(A) F/LEATHER SEAT+REAR COOLER | 10.1991 - 08.1993
88330A	0112101301	BOLT	مسمار	08	K.SGL +W.(DX+GL+SGL) +HW.(DX+GL)	10.1991 - 08.1993
88050M	8805042J00	SEAT ASSY-2ND,LH	مرتبة مجموعة-2ND,LH	01	W.SGL	(C) | 10.1991 - 08.1993
88050M	8805042J01	SEAT ASSY-2ND,LH	مرتبة مجموعة-2ND,LH	01	W.SGL	(K) | 10.1991 - 08.1993
88050M	8805042J02	SEAT ASSY-2ND,LH	مرتبة مجموعة-2ND,LH	01	W.SGL	(A) | 10.1991 - 08.1993
88050M	8805042J11	SEAT ASSY-2ND,LH	مرتبة مجموعة-2ND,LH	01	*W.SGL	(K) F/LEATHER SEAT | 10.1991 - 08.1993
88050M	8805042J12	SEAT ASSY-2ND,LH	مرتبة مجموعة-2ND,LH	01	*W.SGL	(A) F/LEATHER SEAT | 10.1991 - 08.1993
88050M	8805042J10	SEAT ASSY-2ND,LH	مرتبة مجموعة-2ND,LH	01	*W.SGL	(C) F/LEATHER SEAT | 10.1991 - 08.1993
88361M	8836138J00	PAD-2ND SEAT CUSHION,LH	فحمات-2ND مرتبة CUSHION,LH	01	W.SGL	10.1991 - 08.1993
081270252G	081270252G		يتطلب التحقق			
88351	8835142J00	FRAME ASSY-REAR SEAT CUSHION,LH	مجموعة-خلفي مرتبة FRAME CUSHION,LH	01	W.SGL	10.1991 - 08.1993
88300Q	8830042J61	CUSHION ASSY-REAR SEAT,RH	مجموعة-خلفي مرتبة CUSHION,RH	01	*W.SGL	(K) F/REAR COOLER | 10.1991 - 08.1993
88300Q	8830042J00	CUSHION ASSY-REAR SEAT,RH	مجموعة-خلفي مرتبة CUSHION,RH	01	W.SGL	(C) | 10.1991 - 08.1993
88300Q	8830042J01	CUSHION ASSY-REAR SEAT,RH	مجموعة-خلفي مرتبة CUSHION,RH	01	W.SGL	(K) | 10.1991 - 08.1993
88300Q	8830042J02	CUSHION ASSY-REAR SEAT,RH	مجموعة-خلفي مرتبة CUSHION,RH	01	W.SGL	(A) | 10.1991 - 08.1993
88300Q	8830042J10	CUSHION ASSY-REAR SEAT,RH	مجموعة-خلفي مرتبة CUSHION,RH	01	*W.SGL	(C) F/LEATHER SEAT | 10.1991 - 08.1993
88300Q	8830042J11	CUSHION ASSY-REAR SEAT,RH	مجموعة-خلفي مرتبة CUSHION,RH	01	*W.SGL	(K) F/LEATHER SEAT | 10.1991 - 08.1993
88300Q	8830042J12	CUSHION ASSY-REAR SEAT,RH	مجموعة-خلفي مرتبة CUSHION,RH	01	*W.SGL	(A) F/LEATHER SEAT | 10.1991 - 08.1993
88300Q	8830042J60	CUSHION ASSY-REAR SEAT,RH	مجموعة-خلفي مرتبة CUSHION,RH	01	*W.SGL	(C) F/REAR COOLER | 10.1991 - 08.1993
88300Q	8830042J62	CUSHION ASSY-REAR SEAT,RH	مجموعة-خلفي مرتبة CUSHION,RH	01	*W.SGL	(A) F/REAR COOLER | 10.1991 - 08.1993
88300Q	8830042J70	CUSHION ASSY-REAR SEAT,RH	مجموعة-خلفي مرتبة CUSHION,RH	01	*W.SGL	(C) F/LEATHER SEAT+REAR COOLER | 10.1991 - 08.1993
88300Q	8830042J71	CUSHION ASSY-REAR SEAT,RH	مجموعة-خلفي مرتبة CUSHION,RH	01	*W.SGL	(K) F/LEATHER SEAT+REAR COOLER | 10.1991 - 08.1993
88300Q	8830042J72	CUSHION ASSY-REAR SEAT,RH	مجموعة-خلفي مرتبة CUSHION,RH	01	*W.SGL	(A) F/LEATHER SEAT+REAR COOLER | 10.1991 - 08.1993
88350M	8835042J11	CUSHION ASSY-REAR SEAT,LH	مجموعة-خلفي مرتبة CUSHION,LH	01	*W.SGL	(K) F/LEATHER SEAT | 10.1991 - 08.1993
88350M	8835042J00	CUSHION ASSY-REAR SEAT,LH	مجموعة-خلفي مرتبة CUSHION,LH	01	W.SGL	(C) | 10.1991 - 08.1993
88350M	8835042J01	CUSHION ASSY-REAR SEAT,LH	مجموعة-خلفي مرتبة CUSHION,LH	01	W.SGL	(K) | 10.1991 - 08.1993
88350M	8835042J02	CUSHION ASSY-REAR SEAT,LH	مجموعة-خلفي مرتبة CUSHION,LH	01	W.SGL	(A) | 10.1991 - 08.1993
88350M	8835042J10	CUSHION ASSY-REAR SEAT,LH	مجموعة-خلفي مرتبة CUSHION,LH	01	*W.SGL	(C) F/LEATHER SEAT | 10.1991 - 08.1993
88350M	8835042J12	CUSHION ASSY-REAR SEAT,LH	مجموعة-خلفي مرتبة CUSHION,LH	01	*W.SGL	(A) F/LEATHER SEAT | 10.1991 - 08.1993

159. 882 A01 - 3RD SEAT; BENCH TYPE

3RD مرتبة; BENCH TYPE

Source: https://partsouq.com/ar/catalog/genuine/unit?c=Nissan&ssd=%24%2AKwHv28rgseiio6WUtJH9z7ejg4Sa6-Tp6PrV5q6om4yYlJKayM_fmZmVjo6liZDKzeiCrKisnYucgLK6penk7uzqoriw4Mrt_6j54P-f-fWm5_G-_uGB_5D5hPn047S4m6H_sbK9prCg7ur3-LC7uPu-qNr_8Pmvvv7h-7yypP2d6-v_oaWv7e7Wpv6yrv_m-Z_Wy9uY_vf4tK_546bd0YTq6-np5O7vs6i6_7m6-OeHhqQAAAAAvm4sJA%3D%3D%24&vid=0&cid=12&uid=257556&q=WGY60348567

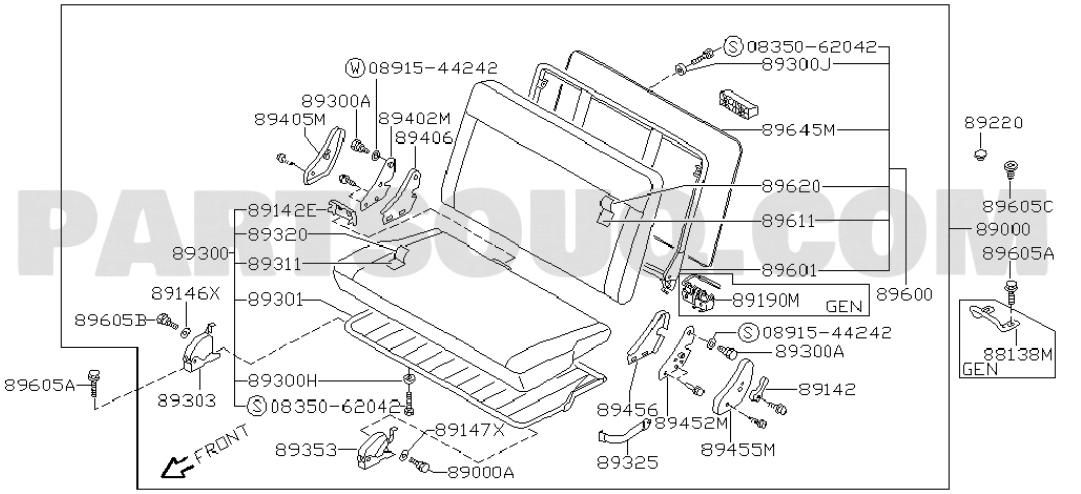

Reference رقم الإشارة	Part Number رقم القطعة	English Name الاسم الإنجليزي	Arabic Name الاسم العربي	Qty الكمية	Applicable Models الموديلات المطابقة	Specifications المواصفات
89300J	H839908J00	BUMPER-RUBBER	يتطلب التحقق	02	W.ME.2S/S.3S/F	10.1991 - 08.1993
0891544242	0891544242		يتطلب التحقق			
89300A	86805N8200	BOLT	مسمار	02	W.ME.2S/S.3S/F	10.1991 - 08.1993
89405M	8940508J40	COVER-RECLINING DEVICE 3RD SEAT RH	غطاء-RECLINING DEVICE 3RD مرتبة RH	01	W.ME.2S/S.3S/F	(C) | 10.1991 - 08.1993
89405M	8940508J41	COVER-RECLINING DEVICE 3RD SEAT RH	غطاء-RECLINING DEVICE 3RD مرتبة RH	01	W.ME.2S/S.3S/F	(K) | 10.1991 - 08.1993
89405M	8940538J02	COVER-RECLINING DEVICE 3RD SEAT RH	غطاء-RECLINING DEVICE 3RD مرتبة RH	01	W.ME.2S/S.3S/F	(A) | 10.1991 - 12.1993
89645M	8860938J02	BOARD ASSY-3RD SEAT BACK	مرتبة خلفي RDمجموعة-3 BOARD	01	W.SGL	(A) | 10.1991 - 08.1993
89645M	8860938J00	BOARD ASSY-3RD SEAT BACK	مرتبة خلفي RDمجموعة-3 BOARD	01	W.SGL	(C) | 10.1991 - 08.1993
89645M	8860938J01	BOARD ASSY-3RD SEAT BACK	مرتبة خلفي RDمجموعة-3 BOARD	01	W.SGL	(K) | 10.1991 - 08.1993
89406	8840608J00	COVER-RECLINING DEVICE,RH	غطاء-RECLINING DEVICE,RH	01	W.ME.2S/S.3S/F	10.1991 - 08.1993
89620	8962038J00	TRIM ASSY-3RD SEAT BACK	مرتبة خلفي RDمجموعة-3 TRIM	01	W.SGL	(C) | 10.1991 - 08.1993
89620	8962038J01	TRIM ASSY-3RD SEAT BACK	مرتبة خلفي RDمجموعة-3 TRIM	01	W.SGL	(K) | 10.1991 - 08.1993
89620	8962038J02	TRIM ASSY-3RD SEAT BACK	مرتبة خلفي RDمجموعة-3 TRIM	01	W.SGL	(A) | 10.1991 - 08.1993
89620	8962038J10	TRIM ASSY-3RD SEAT BACK	مرتبة خلفي RDمجموعة-3 TRIM	01	*W.SGL	(C) F/VINYL LEATHER SEAT | 10.1991 - 08.1993
89620	8962038J11	TRIM ASSY-3RD SEAT BACK	مرتبة خلفي RDمجموعة-3 TRIM	01	*W.SGL	(K) F/VINYL LEATHER SEAT | 10.1991 - 08.1993
89620	8962038J12	TRIM ASSY-3RD SEAT BACK	مرتبة خلفي RDمجموعة-3 TRIM	01	*W.SGL	(A) F/VINYL LEATHER SEAT | 10.1991 - 08.1993
89605C	87614W5000	BUSH-3RD SEAT	جلدة-3RD مرتبة	01	W.ME.2S/S.3S/F	NO.1 | 10.1991 - 08.1993
89605C	87614Q1300	BUSH-3RD SEAT	جلدة-3RD مرتبة	01	W.ME.2S/S.3S/F	NO.2 | 10.1991 - 08.1993
89611	8961138J00	PAD ASSY-BACK,3RD SEAT	فحمات مجموعة-خلفي,3RD مرتبة	01	W.SGL	10.1991 - 08.1993

Reference رقم الإشارة	Part Number رقم القطعة	English Name الاسم الإنجليزي	Arabic Name الاسم العربي	Qty الكمية	Applicable Models الموديلات المطابقة	Specifications المواصفات
89000	8900036J71	SEAT ASSY-3RD	مرتبة مجموعة-3RD	01	HW.ME.2S/S.3S/S	(K) | 10.1991 - 12.1993
89000	8900036J70	SEAT ASSY-3RD	مرتبة مجموعة-3RD	01	HW.ME.2S/S.3S/S	(C) | 10.1991 - 12.1993
89000	8900036J72	SEAT ASSY-3RD	مرتبة مجموعة-3RD	01	HW.ME.2S/S.3S/S	(A) | 10.1991 - 12.1993
89000	8900038J12	SEAT ASSY-3RD	مرتبة مجموعة-3RD	01	*W.SGL	(A) F/VINYL LEATHER SEAT | 10.1991 - 08.1993
89000	8900038J00	SEAT ASSY-3RD	مرتبة مجموعة-3RD	01	W.SGL	(C) | 10.1991 - 08.1993
89000	8900038J01	SEAT ASSY-3RD	مرتبة مجموعة-3RD	01	W.SGL	(K) | 10.1991 - 08.1993
89000	8900038J11	SEAT ASSY-3RD	مرتبة مجموعة-3RD	01	*W.SGL	(K) F/VINYL LEATHER SEAT | 10.1991 - 08.1993
89000	8900038J10	SEAT ASSY-3RD	مرتبة مجموعة-3RD	01	*W.SGL	(C) F/VINYL LEATHER SEAT | 10.1991 - 08.1993
89000	8900038J02	SEAT ASSY-3RD	مرتبة مجموعة-3RD	01	W.SGL	(A) | 10.1991 - 08.1993
89320	8932038J00	TRIM ASSY-CUSHION,3RD SEAT	مرتبة CUSHION,3RD-مجموعة TRIM	01	W.SGL	(C) | 10.1991 - 08.1993
89320	8932038J01	TRIM ASSY-CUSHION,3RD SEAT	مرتبة CUSHION,3RD-مجموعة TRIM	01	W.SGL	(K) | 10.1991 - 08.1993
89320	8932038J02	TRIM ASSY-CUSHION,3RD SEAT	مرتبة CUSHION,3RD-مجموعة TRIM	01	W.SGL	(A) | 10.1991 - 08.1993
89320	8932038J10	TRIM ASSY-CUSHION,3RD SEAT	مرتبة CUSHION,3RD-مجموعة TRIM	01	*W.SGL	(C) F/VINYL LEATHER SEAT | 10.1991 - 08.1993
89320	8932038J11	TRIM ASSY-CUSHION,3RD SEAT	مرتبة CUSHION,3RD-مجموعة TRIM	01	*W.SGL	(K) F/VINYL LEATHER SEAT | 10.1991 - 08.1993
89320	8932038J12	TRIM ASSY-CUSHION,3RD SEAT	مرتبة CUSHION,3RD-مجموعة TRIM	01	*W.SGL	(A) F/VINYL LEATHER SEAT | 10.1991 - 08.1993
89300	8930038J12	CUSHION ASSY-3RD SEAT	مرتبة RDمجموعة-3 CUSHION	01	*W.SGL	(A) F/VINYL LEATHER SEAT | 10.1991 - 08.1993
89300	8930038J00	CUSHION ASSY-3RD SEAT	مرتبة RDمجموعة-3 CUSHION	01	W.SGL	(C) | 10.1991 - 08.1993
89300	8930038J11	CUSHION ASSY-3RD SEAT	مرتبة RDمجموعة-3 CUSHION	01	*W.SGL	(K) F/VINYL LEATHER SEAT | 10.1991 - 08.1993
89300	8930038J01	CUSHION ASSY-3RD SEAT	مرتبة RDمجموعة-3 CUSHION	01	W.SGL	(K) | 10.1991 - 08.1993
89300	8930038J02	CUSHION ASSY-3RD SEAT	مرتبة RDمجموعة-3 CUSHION	01	W.SGL	(A) | 10.1991 - 08.1993
89300	8930038J10	CUSHION ASSY-3RD SEAT	مرتبة RDمجموعة-3 CUSHION	01	*W.SGL	(C) F/VINYL LEATHER SEAT | 10.1991 - 08.1993
89311	8931138J00	PAD ASSY-CUSHION,3RD SEAT	فحمات مجموعة-CUSHION,3RD مرتبة	01	W.SGL	10.1991 - 08.1993
89601	8960138J10	FRAME ASSY-BACK,3RD SEAT	مرتبة RDمجموعة-خلفي,3 FRAME	01	W.SGL	10.1991 - 08.1993
89600	8960038J10	BACK ASSY-3RD SEAT	خلفي مجموعة-3RD مرتبة	01	*W.SGL	(C) F/VINYL LEATHER SEAT | 10.1991 - 08.1993
89600	8960038J12	BACK ASSY-3RD SEAT	خلفي مجموعة-3RD مرتبة	01	*W.SGL	(A) F/VINYL LEATHER SEAT | 10.1991 - 08.1993
89600	8960038J11	BACK ASSY-3RD SEAT	خلفي مجموعة-3RD مرتبة	01	*W.SGL	(K) F/VINYL LEATHER SEAT | 10.1991 - 08.1993
89600	8960038J00	BACK ASSY-3RD SEAT	خلفي مجموعة-3RD مرتبة	01	W.SGL	(C) | 10.1991 - 08.1993
89600	8960038J01	BACK ASSY-3RD SEAT	خلفي مجموعة-3RD مرتبة	01	W.SGL	(K) | 10.1991 - 08.1993
89600	8960038J02	BACK ASSY-3RD SEAT	خلفي مجموعة-3RD مرتبة	01	W.SGL	(A) | 10.1991 - 08.1993
89301	8930108J40	FRAME ASSY-CUSHION,3RD SEAT	مرتبة CUSHION,3RD-مجموعة FRAME	01	W.ME.2S/S.3S/F	10.1991 - 08.1993
89190M	8839101J14	LOCK ASSY-3RD SEAT CUSHION	قفل مجموعة-3RD مرتبة CUSHION	01	W.ME.2S/S.3S/F	10.1991 - 08.1993
89605B	0112101301	BOLT-SPECIAL	مسمار-SPECIAL	07	W.ME.2S/S.3S/F	M10 | 10.1991 - 08.1993
89605A	8830708J00	BOLT-SPECIAL	مسمار-SPECIAL	02	W.ME.2S/S.3S/F	10.1991 - 08.1993
89142	8761033J12	LEVER-3RD SEAT LOCK	مرتبة قفل LEVER-3RD	01	W.SGL	(A) | 10.1991 - 08.1993
89142	8761008J01	LEVER-3RD SEAT LOCK	مرتبة قفل LEVER-3RD	01	W.ME.2S/S.3S/F	(K) | 10.1991 - 08.1993
89142	8761008J00	LEVER-3RD SEAT LOCK	مرتبة قفل LEVER-3RD	01	W.ME.2S/S.3S/F	(C) | 10.1991 - 12.1993
89303	8930308J00	HINGE ASSY-3RD SEAT,RH	مرتبة RDمجموعة-3 HINGE,RH	01	W.ME.2S/S.3S/F	10.1991 - 08.1993
0835062042	0835062042		يتطلب التحقق			
89456	8845608J00	COVER-RECLINING DEVICE,LH	غطاء-RECLINING DEVICE,LH	01	W.ME.2S/S.3S/F	10.1991 - 08.1993
89452M	8845108J00	DEVICE ASSY-RECLINING,3RD SEAT	مرتبة RECLINING,3RD-مجموعة DEVICE	01	W.ME.2S/S.3S/F	10.1991 - 08.1993
89455M	8845533J12	COVER-RECLINING DEVICE 3RD SEAT LH	غطاء-RECLINING DEVICE 3RD مرتبة LH	01	W.ME.2S/S.3S/F	(A) | 10.1991 - 12.1993
89455M	8845521J76	COVER-RECLINING DEVICE 3RD SEAT LH	غطاء-RECLINING DEVICE 3RD مرتبة LH	01	W.ME.2S/S.3S/F	(K) | 10.1991 - 08.1993

Reference رقم الإشارة	Part Number رقم القطعة	English Name الاسم الإنجليزي	Arabic Name الاسم العربي	Qty الكمية	Applicable Models الموديلات المطابقة	Specifications المواصفات
89455M	8845521J75	COVER-RECLINING DEVICE 3RD SEAT LH	غطاء-RECLINING DEVICE 3RD مرتبة LH	01	W.ME.2S/S.3S/F	(C) | 10.1991 - 08.1993
89353	8935308J00	HINGE ASSY-3RD SEAT,LH	HINGE 3-مجموعةRD مرتبة,LH	01	W.ME.2S/S.3S/F	10.1991 - 08.1993
89325	8932508J01	BAND-CUSHION,3RD SEAT	BAND-CUSHION,3RD مرتبة	01	W.ME.2S/S.3S/F	(K) | 10.1991 - 08.1993
89325	8932538J02	BAND-CUSHION,3RD SEAT	BAND-CUSHION,3RD مرتبة	01	W.ME.2S/S.3S/F	(A) | 10.1991 - 12.1993
89000A	87615W5000	BOLT	مسمار	01	W.ME.2S/S.3S/F	10.1991 - 08.1993

160. 882 B01 - 3RD SEAT; (BENCH TYPE)(SIDE FASING)

3RD مرتبة; (BENCH TYPE)(SIDE FASING)

Source: https://partsouq.com/ar/catalog/genuine/unit?c=Nissan&ssd=%24%2AKwERJTQeTxZcXVtqSm8DMUldfXpkFRoXFgQrGFBWZXJmamxkNjEhZ2drcHB2d240MxZ8UlZSY3VifkxEWxcaEBIUXEZOHjQTAVYHHgFhBwtYGQ9AAB9_AW4HegcKHUpGZV8BT0xDWE5eEBQJBk5FRgVAViQBDgdRQAAfBUJMWqNqFRUBX1tRExAoWABMUAEYB2EoNSVmAAkGSlEHHVqjL3oUFRcXGhARTVZEAUdEBhl5eFoAAAAAAbWxcw%3D%3D%24&vid=0&cid=12&uid=257557&q=WGY60348567

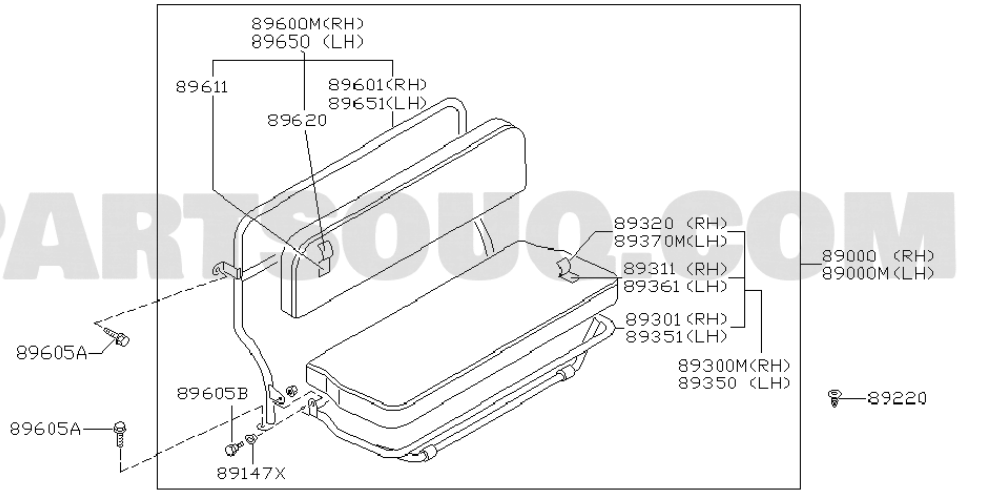

Reference رقم الإشارة	Part Number رقم القطعة	English Name الاسم الإنجليزي	Arabic Name الاسم العربي	Qty الكمية	Applicable Models الموديلات المطابقة	Specifications المواصفات
89600M	8960036J70	BACK ASSY-3RD SEAT,RH	خلفي مجموعة-3RD مرتبة,RH	01	HW.ME.2S/S.3S/S	(C) | 10.1991 - 12.1993
89600M	8960036J71	BACK ASSY-3RD SEAT,RH	خلفي مجموعة-3RD مرتبة,RH	01	HW.ME.2S/S.3S/S	(K) | 10.1991 - 12.1993
89600M	8960036J72	BACK ASSY-3RD SEAT,RH	خلفي مجموعة-3RD مرتبة,RH	01	HW.ME.2S/S.3S/S	(A) | 10.1991 - 12.1993
89650	8965036J72	BACK ASSY-3RD SEAT,LH	خلفي مجموعة-3RD مرتبة,LH	01	HW.ME.2S/S.3S/S	(A) | 10.1991 - 12.1993
89650	8965036J71	BACK ASSY-3RD SEAT,LH	خلفي مجموعة-3RD مرتبة,LH	01	HW.ME.2S/S.3S/S	(K) | 10.1991 - 12.1993
89650	8965036J70	BACK ASSY-3RD SEAT,LH	خلفي مجموعة-3RD مرتبة,LH	01	HW.ME.2S/S.3S/S	(C) | 10.1991 - 12.1993
89601	8960138J10	FRAME ASSY-BACK,3RD SEAT	مرتبة RDمجموعة-خلفي,FRAME 3	01	W.SGL	10.1991 - 08.1993
89611	8961138J00	PAD ASSY-BACK,3RD SEAT	فحمات مجموعة-خلفي,3RD مرتبة	01	W.SGL	10.1991 - 08.1993
89620	8962038J01	TRIM ASSY-3RD SEAT BACK	مرتبة خلفي RDمجموعة-3 TRIM	01	W.SGL	(K) | 10.1991 - 08.1993
89620	8962038J00	TRIM ASSY-3RD SEAT BACK	مرتبة خلفي RDمجموعة-3 TRIM	01	W.SGL	(C) | 10.1991 - 08.1993
89620	8962038J02	TRIM ASSY-3RD SEAT BACK	مرتبة خلفي RDمجموعة-3 TRIM	01	W.SGL	(A) | 10.1991 - 08.1993
89620	8962038J10	TRIM ASSY-3RD SEAT BACK	مرتبة خلفي RDمجموعة-3 TRIM	01	*W.SGL	(C) F/VINYL LEATHER SEAT | 10.1991 - 08.1993
89620	8962038J11	TRIM ASSY-3RD SEAT BACK	مرتبة خلفي RDمجموعة-3 TRIM	01	*W.SGL	(K) F/VINYL LEATHER SEAT | 10.1991 - 08.1993
89620	8962038J12	TRIM ASSY-3RD SEAT BACK	مرتبة خلفي RDمجموعة-3 TRIM	01	*W.SGL	(A) F/VINYL LEATHER SEAT | 10.1991 - 08.1993
89320	8932038J02	TRIM ASSY-CUSHION,3RD SEAT	مرتبة CUSHION,3RD-مجموعة TRIM	01	W.SGL	(A) | 10.1991 - 08.1993
89320	8932038J11	TRIM ASSY-CUSHION,3RD SEAT	مرتبة CUSHION,3RD-مجموعة TRIM	01	*W.SGL	(K) F/VINYL LEATHER SEAT | 10.1991 - 08.1993
89320	8932038J10	TRIM ASSY-CUSHION,3RD SEAT	مرتبة CUSHION,3RD-مجموعة TRIM	01	*W.SGL	(C) F/VINYL LEATHER SEAT | 10.1991 - 08.1993
89320	8932038J12	TRIM ASSY-CUSHION,3RD SEAT	مرتبة CUSHION,3RD-مجموعة TRIM	01	*W.SGL	(A) F/VINYL LEATHER SEAT | 10.1991 - 08.1993
89320	8932038J01	TRIM ASSY-CUSHION,3RD SEAT	مرتبة CUSHION,3RD-مجموعة TRIM	01	W.SGL	(K) | 10.1991 - 08.1993

Reference رقم الإشارة	Part Number رقم القطعة	English Name الاسم الإنجليزي	Arabic Name الاسم العربي	Qty الكمية	Applicable Models الموديلات المطابقة	Specifications المواصفات
89320	8932038J00	TRIM ASSY-CUSHION,3RD SEAT	مرتبة CUSHION,3RD-مجموعة TRIM	01	W.SGL	(C) | 10.1991 - 08.1993
89370M	8937036J70	TRIM ASSY-CUSHION,3RD SEAT LH	LH مرتبة CUSHION,3RD-مجموعة TRIM	01	HW.ME.2S/S.3S/S	(C) | 10.1991 - 12.1993
89370M	8937036J71	TRIM ASSY-CUSHION,3RD SEAT LH	LH مرتبة CUSHION,3RD-مجموعة TRIM	01	HW.ME.2S/S.3S/S	(K) | 10.1991 - 12.1993
89370M	8937036J72	TRIM ASSY-CUSHION,3RD SEAT LH	LH مرتبة CUSHION,3RD-مجموعة TRIM	01	HW.ME.2S/S.3S/S	(A) | 10.1991 - 12.1993
89000	8900036J72	SEAT ASSY-3RD	مرتبة مجموعة-3RD	01	HW.ME.2S/S.3S/S	(A) | 10.1991 - 12.1993
89000	8900038J00	SEAT ASSY-3RD	مرتبة مجموعة-3RD	01	W.SGL	(C) | 10.1991 - 08.1993
89000	8900038J01	SEAT ASSY-3RD	مرتبة مجموعة-3RD	01	W.SGL	(K) | 10.1991 - 08.1993
89000	8900038J02	SEAT ASSY-3RD	مرتبة مجموعة-3RD	01	W.SGL	(A) | 10.1991 - 08.1993
89000	8900038J10	SEAT ASSY-3RD	مرتبة مجموعة-3RD	01	*W.SGL	(C) F/VINYL LEATHER SEAT | 10.1991 - 08.1993
89000	8900038J11	SEAT ASSY-3RD	مرتبة مجموعة-3RD	01	*W.SGL	(K) F/VINYL LEATHER SEAT | 10.1991 - 08.1993
89000	8900038J12	SEAT ASSY-3RD	مرتبة مجموعة-3RD	01	*W.SGL	(A) F/VINYL LEATHER SEAT | 10.1991 - 08.1993
89000	8900036J70	SEAT ASSY-3RD	مرتبة مجموعة-3RD	01	HW.ME.2S/S.3S/S	(C) | 10.1991 - 12.1993
89000	8900036J71	SEAT ASSY-3RD	مرتبة مجموعة-3RD	01	HW.ME.2S/S.3S/S	(K) | 10.1991 - 12.1993
89311	8931138J00	PAD ASSY-CUSHION,3RD SEAT	فحمات مجموعة-CUSHION,3RD مرتبة	01	W.SGL	10.1991 - 08.1993
89000M	8905036J72	SEAT ASSY-REAR	مرتبة مجموعة-خلفي	01	HW.ME.2S/S.3S/S	(A) | 10.1991 - 12.1993
89000M	8905036J71	SEAT ASSY-REAR	مرتبة مجموعة-خلفي	01	HW.ME.2S/S.3S/S	(K) | 10.1991 - 12.1993
89000M	8905036J70	SEAT ASSY-REAR	مرتبة مجموعة-خلفي	01	HW.ME.2S/S.3S/S	(C) | 10.1991 - 12.1993
89301	8930108J40	FRAME ASSY-CUSHION,3RD SEAT	مرتبة CUSHION,3RD-مجموعة FRAME	01	W.ME.2S/S.3S/F	10.1991 - 08.1993
89300M	8930036J71	CUSHION ASSY-3RD SEAT,RH	RH,مرتبة RD-مجموعة-3 CUSHION	01	HW.ME.2S/S.3S/S	(K) | 10.1991 - 12.1993
89300M	8930036J72	CUSHION ASSY-3RD SEAT,RH	RH,مرتبة RD-مجموعة-3 CUSHION	01	HW.ME.2S/S.3S/S	(A) | 10.1991 - 12.1993
89300M	8930036J70	CUSHION ASSY-3RD SEAT,RH	RH,مرتبة RD-مجموعة-3 CUSHION	01	HW.ME.2S/S.3S/S	(C) | 10.1991 - 12.1993
89350	8935036J72	CUSHION ASSY-3RD SEAT,LH	LH,مرتبة RD-مجموعة-3 CUSHION	01	HW.ME.2S/S.3S/S	(A) | 10.1991 - 12.1993
89350	8935036J71	CUSHION ASSY-3RD SEAT,LH	LH,مرتبة RD-مجموعة-3 CUSHION	01	HW.ME.2S/S.3S/S	(K) | 10.1991 - 12.1993
89350	8935036J70	CUSHION ASSY-3RD SEAT,LH	LH,مرتبة RD-مجموعة-3 CUSHION	01	HW.ME.2S/S.3S/S	(C) | 10.1991 - 12.1993
89605B	0112101301	BOLT-SPECIAL	مسمار-SPECIAL	07	W.ME.2S/S.3S/F	M10 | 10.1991 - 08.1993
89605A	8830708J00	BOLT-SPECIAL	مسمار-SPECIAL	02	W.ME.2S/S.3S/F	10.1991 - 08.1993

161. 882 C01 - 3RD SEAT; BENCH TYPE

3RD مرتبة; BENCH TYPE

Source: https://partsouq.com/ar/catalog/genuine/unit?c=Nissan&ssd=%24%2AKwGHs6KI2YDKy8383PmVp9_L6-zyg4yBgJK9jsbA8-Tw_PryoKe38fH95ubg4fiipYDqxMDE9eP06NrSzYGMhoSCytDYiKKFI8CRiJf3kZ3Oj5nWlonpl_iR7JGci9zQ88mX2drVztjIhoKfkNjT0JPWwLKXmJHH1paJk9TazJX3g4OXyc3HhYa-zpbaxpeOkfe-o7Pwlp-Q3MeRi861ueyCq4GBjIaH28DSl9HSkl_v7swAAAAA6QIuJw%3D%3D%24&vid=0&cid=12&uid=257558&q=WGY60348567

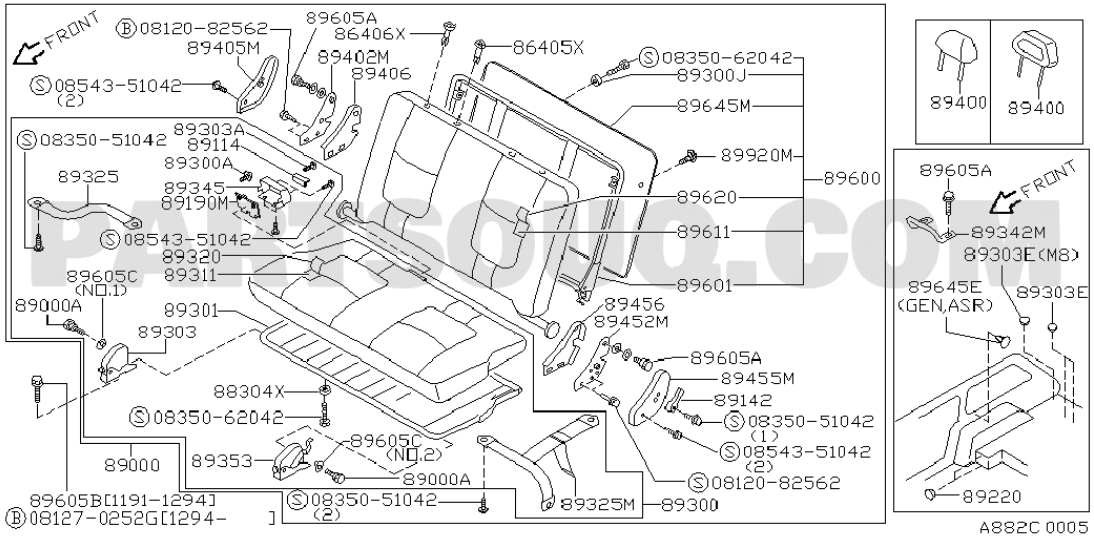

Reference رقم الإشارة	Part Number رقم القطعة	English Name الاسم الإنجليزي	Arabic Name الاسم العربي	Qty الكمية	Applicable Models الموديلات المطابقة	Specifications المواصفات
89605A	8830708J00	BOLT-SPECIAL	مسمار-SPECIAL	02	W.ME.2S/S.3S/F	10.1991 - 08.1993
0812082562	0812082562		يتطلب التحقق			
86406X	8760301J00	HOLDER ASSY-FREE,HEADREST	مجموعة HOLDER-FREE,HEADREST	02	W.ME.2S/S.3S/F	(C) | 10.1991 - 12.1993
86406X	8760354A02	HOLDER ASSY-FREE,HEADREST	مجموعة HOLDER-FREE,HEADREST	02	W.ME.2S/S.3S/F	(K) | 10.1991 - 08.1993
86406X	8760371L02	HOLDER ASSY-FREE,HEADREST	مجموعة HOLDER-FREE,HEADREST	02	W.SGL	(A) | 10.1991 - 08.1993
86405X	8760210V01	HOLDER-LOCK,HEADREST	قفل-HOLDER,HEADREST	02	W.ME.2S/S.3S/F	(C) | 10.1991 - 12.1993
89405M	8940508J40	COVER-RECLINING DEVICE 3RD SEAT RH	غطاء-RECLINING DEVICE 3RD مرتبة RH	01	W.ME.2S/S.3S/F	(C) | 10.1991 - 08.1993
89405M	8940538J02	COVER-RECLINING DEVICE 3RD SEAT RH	غطاء-RECLINING DEVICE 3RD مرتبة RH	01	W.ME.2S/S.3S/F	(A) | 10.1991 - 12.1993
89405M	8940508J41	COVER-RECLINING DEVICE 3RD SEAT RH	غطاء-RECLINING DEVICE 3RD مرتبة RH	01	W.ME.2S/S.3S/F	(K) | 10.1991 - 08.1993
86405X	8760210V02	HOLDER-LOCK,HEADREST	قفل-HOLDER,HEADREST	02	W.SGL	(A) | 10.1991 - 08.1993
89406	8840608J00	COVER-RECLINING DEVICE,RH	غطاء-RECLINING DEVICE,RH	01	W.ME.2S/S.3S/F	10.1991 - 08.1993
89300J	H839908J00	BUMPER-RUBBER	يتطلب التحقق	02	W.ME.2S/S.3S/F	10.1991 - 08.1993
0854351042	0854351042		يتطلب التحقق			
89400	8640033J20	HEADREST ASSY-3RD SEAT	مجموعة-HEADREST 3RD مرتبة	02	W.SGL	(C) | 10.1991 - 08.1993
89400	8640033J21	HEADREST ASSY-3RD SEAT	مجموعة-HEADREST 3RD مرتبة	02	W.SGL	(K) | 10.1991 - 08.1993
89400	8640033J22	HEADREST ASSY-3RD SEAT	مجموعة-HEADREST 3RD مرتبة	02	W.SGL	(A) | 10.1991 - 08.1993
89645M	8860938J01	BOARD ASSY-3RD SEAT BACK	مجموعة-BOARD 3RD مرتبة خلفي	01	W.SGL	(K) | 10.1991 - 08.1993
89645M	8860938J00	BOARD ASSY-3RD SEAT BACK	مجموعة-BOARD 3RD مرتبة خلفي	01	W.SGL	(C) | 10.1991 - 08.1993
89645M	8860938J02	BOARD ASSY-3RD SEAT BACK	مجموعة-BOARD 3RD مرتبة خلفي	01	W.SGL	(A) | 10.1991 - 08.1993

Reference رقم الإشارة	Part Number رقم القطعة	English Name الاسم الإنجليزي	Arabic Name الاسم العربي	Qty الكمية	Applicable Models الموديلات المطابقة	Specifications المواصفات
89303A	0141200041	SCREW	يتطلب التحقق	01	W.ME.2S/S.3S/F	10.1991 - 08.1993
0835051042	0835051042		يتطلب التحقق			
89114	87418F6102	KNOB-3RD SEAT	مرتبة KNOB-3RD	01	W.ME.2S/S.3S/F	(K) | 10.1991 - 08.1993
89114	87418F6103	KNOB-3RD SEAT	مرتبة KNOB-3RD	01	W.ME.2S/S.3S/F	(A) | 10.1991 - 12.1993
89920M	8864844G00	HOOK-3RD SEAT	مرتبة HOOK-3RD	01	W.ME.2S/S.3S/F	10.1991 - 08.1993
89300A	86805N8200	BOLT	مسمار	02	W.ME.2S/S.3S/F	10.1991 - 08.1993
89325	8932538J02	BAND-CUSHION,3RD SEAT	مرتبة BAND-CUSHION,3RD	01	W.ME.2S/S.3S/F	(A) | 10.1991 - 12.1993
89325	8932508J01	BAND-CUSHION,3RD SEAT	مرتبة BAND-CUSHION,3RD	01	W.ME.2S/S.3S/F	(K) | 10.1991 - 08.1993
89600	8960038J00	BACK ASSY-3RD SEAT	خلفي مجموعة-3RD مرتبة	01	W.SGL	(C) | 10.1991 - 08.1993
89600	8960038J01	BACK ASSY-3RD SEAT	خلفي مجموعة-3RD مرتبة	01	W.SGL	(K) | 10.1991 - 08.1993
89600	8960038J02	BACK ASSY-3RD SEAT	خلفي مجموعة-3RD مرتبة	01	W.SGL	(A) | 10.1991 - 08.1993
89600	8960038J10	BACK ASSY-3RD SEAT	خلفي مجموعة-3RD مرتبة	01	*W.SGL	(C) F/VINYL LEATHER SEAT | 10.1991 - 08.1993
89600	8960038J12	BACK ASSY-3RD SEAT	خلفي مجموعة-3RD مرتبة	01	*W.SGL	(A) F/VINYL LEATHER SEAT | 10.1991 - 08.1993
89600	8960038J11	BACK ASSY-3RD SEAT	خلفي مجموعة-3RD مرتبة	01	*W.SGL	(K) F/VINYL LEATHER SEAT | 10.1991 - 08.1993
89345	8934538J02	COVER-LOCK,3RD SEAT CUSHION	غطاء-قفل,3RD مرتبة CUSHION	01	W.ME.2S/S.3S/F	(A) | 10.1991 - 12.1993
89345	8934508J41	COVER-LOCK,3RD SEAT CUSHION	غطاء-قفل,3RD مرتبة CUSHION	01	W.ME.2S/S.3S/F	(K) | 10.1991 - 08.1993
89345	8934508J40	COVER-LOCK,3RD SEAT CUSHION	غطاء-قفل,3RD مرتبة CUSHION	01	W.ME.2S/S.3S/F	(C) | 10.1991 - 12.1993
89620	8962038J00	TRIM ASSY-3RD SEAT BACK	مرتبة خلفي RD-مجموعة-3 TRIM	01	W.SGL	(C) | 10.1991 - 08.1993
89620	8962038J12	TRIM ASSY-3RD SEAT BACK	مرتبة خلفي RD-مجموعة-3 TRIM	01	*W.SGL	(A) F/VINYL LEATHER SEAT | 10.1991 - 08.1993
89620	8962038J11	TRIM ASSY-3RD SEAT BACK	مرتبة خلفي RD-مجموعة-3 TRIM	01	*W.SGL	(K) F/VINYL LEATHER SEAT | 10.1991 - 08.1993
89620	8962038J10	TRIM ASSY-3RD SEAT BACK	مرتبة خلفي RD-مجموعة-3 TRIM	01	*W.SGL	(C) F/VINYL LEATHER SEAT | 10.1991 - 08.1993
89620	8962038J02	TRIM ASSY-3RD SEAT BACK	مرتبة خلفي RD-مجموعة-3 TRIM	01	W.SGL	(A) | 10.1991 - 08.1993
89620	8962038J01	TRIM ASSY-3RD SEAT BACK	مرتبة خلفي RD-مجموعة-3 TRIM	01	W.SGL	(K) | 10.1991 - 08.1993
89190M	8839101J14	LOCK ASSY-3RD SEAT CUSHION	قفل مجموعة-3RD مرتبة CUSHION	01	W.ME.2S/S.3S/F	10.1991 - 08.1993
89342M	8934206J10	STRIKER ASSY-3RD SEAT CUSHION	CUSHION مرتبة RD-مجموعة-3 STRIKER	01	W.ME.2S/S.3S/F	10.1991 - 08.1993
89611	8961138J00	PAD ASSY-BACK,3RD SEAT	فحمات مجموعة-خلفي,3RD مرتبة	01	W.SGL	10.1991 - 08.1993
89303E	74365E0400	PLUG	يتطلب التحقق	03	*W.ME.2S/S.3S/F.(GL+SGL) +*HW.ME.2S/S.3S/F.GL	M8 F/RR COOLER | 10.1991 - 08.1993
89303E	7454368200	PLUG	يتطلب التحقق	01	W.ME.2S/S.3S/F.(GL+SGL) +HW.ME.2S/S.3S/F.GL	10.1991 - 08.1993
89320	8932038J12	TRIM ASSY-CUSHION,3RD SEAT	مرتبة CUSHION,3RD-مجموعة TRIM	01	*W.SGL	(A) F/VINYL LEATHER SEAT | 10.1991 - 08.1993
89320	8932038J00	TRIM ASSY-CUSHION,3RD SEAT	مرتبة CUSHION,3RD-مجموعة TRIM	01	W.SGL	(C) | 10.1991 - 08.1993
89320	8932038J11	TRIM ASSY-CUSHION,3RD SEAT	مرتبة CUSHION,3RD-مجموعة TRIM	01	*W.SGL	(K) F/VINYL LEATHER SEAT | 10.1991 - 08.1993
89320	8932038J10	TRIM ASSY-CUSHION,3RD SEAT	مرتبة CUSHION,3RD-مجموعة TRIM	01	*W.SGL	(C) F/VINYL LEATHER SEAT | 10.1991 - 08.1993
89320	8932038J02	TRIM ASSY-CUSHION,3RD SEAT	مرتبة CUSHION,3RD-مجموعة TRIM	01	W.SGL	(A) | 10.1991 - 08.1993
89320	8932038J01	TRIM ASSY-CUSHION,3RD SEAT	مرتبة CUSHION,3RD-مجموعة TRIM	01	W.SGL	(K) | 10.1991 - 08.1993
89311	8931138J00	PAD ASSY-CUSHION,3RD SEAT	فحمات مجموعة-CUSHION,3RD مرتبة	01	W.SGL	10.1991 - 08.1993
89605C	87614Q1300	BUSH-3RD SEAT	جلدة-3RD مرتبة	01	W.ME.2S/S.3S/F	NO.2 | 10.1991 - 08.1993
89605C	87614W5000	BUSH-3RD SEAT	جلدة-3RD مرتبة	01	W.ME.2S/S.3S/F	NO.1 | 10.1991 - 08.1993
89601	8960138J10	FRAME ASSY-BACK,3RD SEAT	مرتبة RD-مجموعة-خلفي,3 FRAME	01	W.SGL	10.1991 - 08.1993
89456	8845608J00	COVER-RECLINING DEVICE,LH	غطاء-RECLINING DEVICE,LH	01	W.ME.2S/S.3S/F	10.1991 - 08.1993
89000A	87615W5000	BOLT	مسمار	01	W.ME.2S/S.3S/F	10.1991 - 08.1993
89301	8930108J40	FRAME ASSY-CUSHION,3RD SEAT	مرتبة CUSHION,3RD-مجموعة FRAME	01	W.ME.2S/S.3S/F	10.1991 - 08.1993
89452M	8845108J00	DEVICE ASSY-RECLINING,3RD SEAT	مرتبة RECLINING,3RD-مجموعة DEVICE	01	W.ME.2S/S.3S/F	10.1991 - 08.1993

Reference رقم الإشارة	Part Number رقم القطعة	English Name الاسم الإنجليزي	Arabic Name الاسم العربي	Qty الكمية	Applicable Models الموديلات المطابقة	Specifications المواصفات
89303	8930308J00	HINGE ASSY-3RD SEAT,RH	HINGE 3-مجموعة-RD مرتبة,RH	01	W.ME.2S/S.3S/F	10.1991 - 08.1993
89455M	8845521J75	COVER-RECLINING DEVICE 3RD SEAT LH	غطاء-RECLINING DEVICE 3RD مرتبة LH	01	W.ME.2S/S.3S/F	(C) | 10.1991 - 08.1993
89455M	8845521J76	COVER-RECLINING DEVICE 3RD SEAT LH	غطاء-RECLINING DEVICE 3RD مرتبة LH	01	W.ME.2S/S.3S/F	(K) | 10.1991 - 08.1993
89455M	8845533J12	COVER-RECLINING DEVICE 3RD SEAT LH	غطاء-RECLINING DEVICE 3RD مرتبة LH	01	W.ME.2S/S.3S/F	(A) | 10.1991 - 12.1993
88304X	8830401J14	HOOK-3RD SEAT	مرتبة HOOK-3RD	01	W.ME.2S/S.3S/F	10.1991 - 08.1993
89142	8761008J01	LEVER-3RD SEAT LOCK	مرتبة قفل LEVER-3RD	01	W.ME.2S/S.3S/F	(K) | 10.1991 - 08.1993
89142	8761033J12	LEVER-3RD SEAT LOCK	مرتبة قفل LEVER-3RD	01	W.SGL	(A) | 10.1991 - 08.1993
89142	8761008J00	LEVER-3RD SEAT LOCK	مرتبة قفل LEVER-3RD	01	W.ME.2S/S.3S/F	(C) | 10.1991 - 12.1993
0835062042	0835062042		يتطلب التحقق			
89353	8935308J00	HINGE ASSY-3RD SEAT,LH	HINGE 3-مجموعة-RD مرتبة,LH	01	W.ME.2S/S.3S/F	10.1991 - 08.1993
89000	8900038J11	SEAT ASSY-3RD	مرتبة مجموعة-3RD	01	*W.SGL	(K) F/VINYL LEATHER SEAT | 10.1991 - 08.1993
89000	8900036J70	SEAT ASSY-3RD	مرتبة مجموعة-3RD	01	HW.ME.2S/S.3S/S	(C) | 10.1991 - 12.1993
89000	8900036J71	SEAT ASSY-3RD	مرتبة مجموعة-3RD	01	HW.ME.2S/S.3S/S	(K) | 10.1991 - 12.1993
89000	8900036J72	SEAT ASSY-3RD	مرتبة مجموعة-3RD	01	HW.ME.2S/S.3S/S	(A) | 10.1991 - 12.1993
89000	8900038J00	SEAT ASSY-3RD	مرتبة مجموعة-3RD	01	W.SGL	(C) | 10.1991 - 08.1993
89000	8900038J01	SEAT ASSY-3RD	مرتبة مجموعة-3RD	01	W.SGL	(K) | 10.1991 - 08.1993
89000	8900038J02	SEAT ASSY-3RD	مرتبة مجموعة-3RD	01	W.SGL	(A) | 10.1991 - 08.1993
89000	8900038J10	SEAT ASSY-3RD	مرتبة مجموعة-3RD	01	*W.SGL	(C) F/VINYL LEATHER SEAT | 10.1991 - 08.1993
89000	8900038J12	SEAT ASSY-3RD	مرتبة مجموعة-3RD	01	*W.SGL	(A) F/VINYL LEATHER SEAT | 10.1991 - 08.1993
89605B	0112101301	BOLT-SPECIAL	مسمار-SPECIAL	07	W.ME.2S/S.3S/F	M10 | 10.1991 - 08.1993
89325M	8932538J07	BAND-CUSHION,REAR SEAT	خلفي مرتبة,BAND-CUSHION	01	W.ME.2S/S.3S/F	(A) | 10.1991 - 12.1993
89300	8930038J00	CUSHION ASSY-3RD SEAT	مرتبة CUSHION 3-مجموعة-RD	01	W.SGL	(C) | 10.1991 - 08.1993
89300	8930038J01	CUSHION ASSY-3RD SEAT	مرتبة CUSHION 3-مجموعة-RD	01	W.SGL	(K) | 10.1991 - 08.1993
89300	8930038J02	CUSHION ASSY-3RD SEAT	مرتبة CUSHION 3-مجموعة-RD	01	W.SGL	(A) | 10.1991 - 08.1993
89300	8930038J10	CUSHION ASSY-3RD SEAT	مرتبة CUSHION 3-مجموعة-RD	01	*W.SGL	(C) F/VINYL LEATHER SEAT | 10.1991 - 08.1993
89300	8930038J11	CUSHION ASSY-3RD SEAT	مرتبة CUSHION 3-مجموعة-RD	01	*W.SGL	(K) F/VINYL LEATHER SEAT | 10.1991 - 08.1993
89300	8930038J12	CUSHION ASSY-3RD SEAT	مرتبة CUSHION 3-مجموعة-RD	01	*W.SGL	(A) F/VINYL LEATHER SEAT | 10.1991 - 08.1993
89325M	8932508J05	BAND-CUSHION,REAR SEAT	خلفي مرتبة,BAND-CUSHION	01	W.GL +W.SGL	(C) | 10.1991 - 08.1993
89325M	8932508J06	BAND-CUSHION,REAR SEAT	خلفي مرتبة,BAND-CUSHION	01	W.GL +W.SGL	(K) | 10.1991 - 08.1993
081270252G	081270252G		يتطلب التحقق			

162. 882 D01 - 3RD SEAT; (BENCH TYPE)(SIDE FACING)

3RD مرتبة; (BENCH TYPE)(SIDE FACING)

Source: https://partsouq.com/ar/catalog/genuine/unit?c=Nissan&ssd=%24%2AKwEkEAEreiNpaG5ff1o2BHxoSE9RIC8iIzEeLWVjUEdTX1IRAwQUUlJeRUVDQlsBBiNJZ2NnVkBXS3lxbiIvJSchaXN7KwEmNGMyKzRUMj5tLDp1NSpKNFsyTzI_KH9zUGo0enI2bXtrJSE8M3twczB1YxE0OzJkdTUqMHd5bzZTICA0am5kJiUdbTV5ZTQtMlQdABBTNTwzf2QyKG0WGk8hICIiLyUkeGNxNHJxMyxMTW8AAAAAZqD-wA%3D%3D%24&vid=0&cid=12&uid=257559&q=WGY60348567

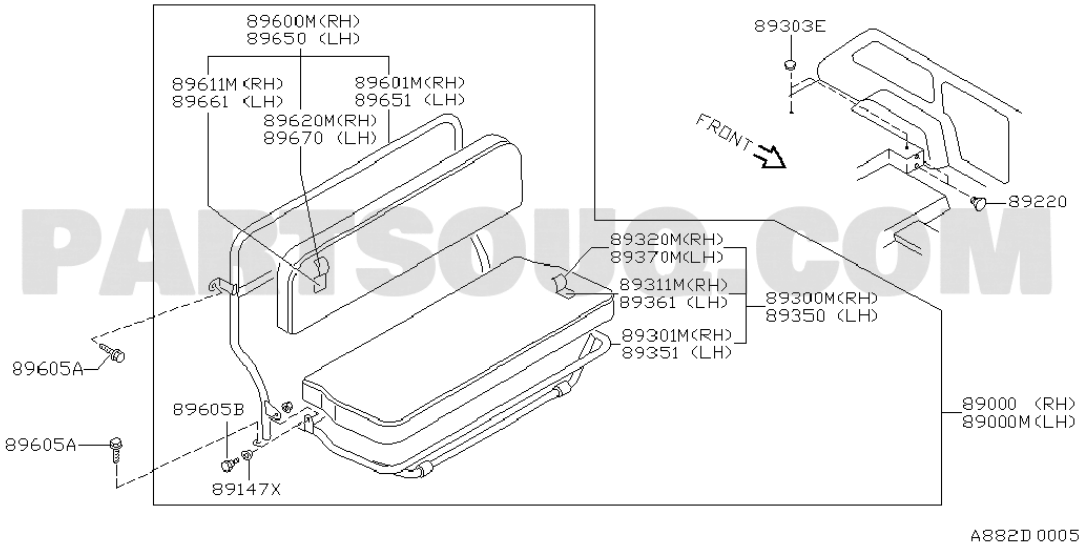

Reference رقم الإشارة	Part Number رقم القطعة	English Name الاسم الإنجليزي	Arabic Name الاسم العربي	Qty الكمية	Applicable Models الموديلات المطابقة	Specifications المواصفات
89600M	8960036J71	BACK ASSY-3RD SEAT,RH	خلفي مجموعة-3RD مرتبة,RH	01	HW.ME.2S/S.3S/S	(K) | 10.1991 - 12.1993
89600M	8960036J70	BACK ASSY-3RD SEAT,RH	خلفي مجموعة-3RD مرتبة,RH	01	HW.ME.2S/S.3S/S	(C) | 10.1991 - 12.1993
89600M	8960036J72	BACK ASSY-3RD SEAT,RH	خلفي مجموعة-3RD مرتبة,RH	01	HW.ME.2S/S.3S/S	(A) | 10.1991 - 12.1993
89303E	74365E0400	PLUG	يتطلب التحقق	03	*W.ME.2S/S.3S/F.(GL+SGL) +*HW.ME.2S/S.3S/F.GL	M8 F/RR COOLER | 10.1991 - 08.1993
89303E	7454368200	PLUG	يتطلب التحقق	01	W.ME.2S/S.3S/F.(GL+SGL) +HW.ME.2S/S.3S/F.GL	10.1991 - 08.1993
89650	8965036J72	BACK ASSY-3RD SEAT,LH	خلفي مجموعة-3RD مرتبة,LH	01	HW.ME.2S/S.3S/S	(A) | 10.1991 - 12.1993
89650	8965036J71	BACK ASSY-3RD SEAT,LH	خلفي مجموعة-3RD مرتبة,LH	01	HW.ME.2S/S.3S/S	(K) | 10.1991 - 12.1993
89650	8965036J70	BACK ASSY-3RD SEAT,LH	خلفي مجموعة-3RD مرتبة,LH	01	HW.ME.2S/S.3S/S	(C) | 10.1991 - 12.1993
89620M	8962036J72	TRIM ASSY-3RD SEAT BACK,RH	مرتبة خلفي RDمجموعة-3 TRIM,RH	01	HW.ME.2S/S.3S/S	(A) | 10.1991 - 12.1993
89620M	8962036J71	TRIM ASSY-3RD SEAT BACK,RH	مرتبة خلفي RDمجموعة-3 TRIM,RH	01	HW.ME.2S/S.3S/S	(K) | 10.1991 - 12.1993
89620M	8962036J70	TRIM ASSY-3RD SEAT BACK,RH	مرتبة خلفي RDمجموعة-3 TRIM,RH	01	HW.ME.2S/S.3S/S	(C) | 10.1991 - 12.1993
89670	8962036J72	TRIM ASSY-3RD SEAT BACK,LH	مرتبة خلفي RDمجموعة-3 TRIM,LH	01	HW.ME.2S/S.3S/S	(A) | 10.1991 - 12.1993
89670	8962036J71	TRIM ASSY-3RD SEAT BACK,LH	مرتبة خلفي RDمجموعة-3 TRIM,LH	01	HW.ME.2S/S.3S/S	(K) | 10.1991 - 12.1993
89670	8962036J70	TRIM ASSY-3RD SEAT BACK,LH	مرتبة خلفي RDمجموعة-3 TRIM,LH	01	HW.ME.2S/S.3S/S	(C) | 10.1991 - 12.1993
89320M	8932036J70	TRIM ASSY-CUSHION,3RD SEAT RH	مرتبة CUSHION,3RD-مجموعة TRIM RH	01	HW.ME.2S/S.3S/S	(C) | 10.1991 - 12.1993
89320M	8932036J71	TRIM ASSY-CUSHION,3RD SEAT RH	مرتبة CUSHION,3RD-مجموعة TRIM RH	01	HW.ME.2S/S.3S/S	(K) | 10.1991 - 12.1993
89320M	8932036J72	TRIM ASSY-CUSHION,3RD SEAT RH	مرتبة CUSHION,3RD-مجموعة TRIM RH	01	HW.ME.2S/S.3S/S	(A) | 10.1991 - 12.1993
89370M	8937036J70	TRIM ASSY-CUSHION,3RD SEAT LH	مرتبة CUSHION,3RD-مجموعة TRIM LH	01	HW.ME.2S/S.3S/S	(C) | 10.1991 - 12.1993
89370M	8937036J72	TRIM ASSY-CUSHION,3RD SEAT LH	مرتبة CUSHION,3RD-مجموعة TRIM LH	01	HW.ME.2S/S.3S/S	(A) | 10.1991 - 12.1993

Reference رقم الإشارة	Part Number رقم القطعة	English Name الاسم الإنجليزي	Arabic Name الاسم العربي	Qty الكمية	Applicable Models الموديلات المطابقة	Specifications المواصفات
89370M	8937036J71	TRIM ASSY-CUSHION,3RD SEAT LH	TRIM مجموعة-CUSHION,3RD مرتبة LH	01	HW.ME.2S/S.3S/S	(K) | 10.1991 - 12.1993
89300M	8930036J70	CUSHION ASSY-3RD SEAT,RH	CUSHION 3-مجموعة RD مرتبة,RH	01	HW.ME.2S/S.3S/S	(C) | 10.1991 - 12.1993
89300M	8930036J71	CUSHION ASSY-3RD SEAT,RH	CUSHION 3-مجموعة RD مرتبة,RH	01	HW.ME.2S/S.3S/S	(K) | 10.1991 - 12.1993
89300M	8930036J72	CUSHION ASSY-3RD SEAT,RH	CUSHION 3-مجموعة RD مرتبة,RH	01	HW.ME.2S/S.3S/S	(A) | 10.1991 - 12.1993
89350	8935036J70	CUSHION ASSY-3RD SEAT,LH	CUSHION 3-مجموعة RD مرتبة,LH	01	HW.ME.2S/S.3S/S	(C) | 10.1991 - 12.1993
89350	8935036J72	CUSHION ASSY-3RD SEAT,LH	CUSHION 3-مجموعة RD مرتبة,LH	01	HW.ME.2S/S.3S/S	(A) | 10.1991 - 12.1993
89350	8935036J71	CUSHION ASSY-3RD SEAT,LH	CUSHION 3-مجموعة RD مرتبة,LH	01	HW.ME.2S/S.3S/S	(K) | 10.1991 - 12.1993
89000	8900036J71	SEAT ASSY-3RD	3RD-مرتبة مجموعة	01	HW.ME.2S/S.3S/S	(K) | 10.1991 - 12.1993
89000	8900038J12	SEAT ASSY-3RD	3RD-مرتبة مجموعة	01	*W.SGL	(A) F/VINYL LEATHER SEAT | 10.1991 - 08.1993
89000	8900038J11	SEAT ASSY-3RD	3RD-مرتبة مجموعة	01	*W.SGL	(K) F/VINYL LEATHER SEAT | 10.1991 - 08.1993
89000	8900038J10	SEAT ASSY-3RD	3RD-مرتبة مجموعة	01	*W.SGL	(C) F/VINYL LEATHER SEAT | 10.1991 - 08.1993
89000	8900038J02	SEAT ASSY-3RD	3RD-مرتبة مجموعة	01	W.SGL	(A) | 10.1991 - 08.1993
89000	8900038J01	SEAT ASSY-3RD	3RD-مرتبة مجموعة	01	W.SGL	(K) | 10.1991 - 08.1993
89000	8900038J00	SEAT ASSY-3RD	3RD-مرتبة مجموعة	01	W.SGL	(C) | 10.1991 - 08.1993
89000	8900036J72	SEAT ASSY-3RD	3RD-مرتبة مجموعة	01	HW.ME.2S/S.3S/S	(A) | 10.1991 - 12.1993
89000	8900036J70	SEAT ASSY-3RD	3RD-مرتبة مجموعة	01	HW.ME.2S/S.3S/S	(C) | 10.1991 - 12.1993
89605B	0112101301	BOLT-SPECIAL	SPECIAL-مسمار	07	W.ME.2S/S.3S/F	M10 | 10.1991 - 08.1993
89000M	8905036J72	SEAT ASSY-REAR	مرتبة مجموعة-خلفي	01	HW.ME.2S/S.3S/S	(A) | 10.1991 - 12.1993
89000M	8905036J71	SEAT ASSY-REAR	مرتبة مجموعة-خلفي	01	HW.ME.2S/S.3S/S	(K) | 10.1991 - 12.1993
89000M	8905036J70	SEAT ASSY-REAR	مرتبة مجموعة-خلفي	01	HW.ME.2S/S.3S/S	(C) | 10.1991 - 12.1993
89605A	8830708J00	BOLT-SPECIAL	SPECIAL-مسمار	02	W.ME.2S/S.3S/F	10.1991 - 08.1993

163. 900 001 - BACK DOOR PANEL & FITTING

لوح الباب الخلفي وتركيباته

Source: https://partsouq.com/ar/catalog/genuine/unit?c=Nissan&ssd=%24%2AKwHxxdT-r_a8vbuKqo_j0am9nZqE9fr39uTL-LC2hZKGioyE1tHBh4eLkJCWl47U0_acsrayg5WCnqyku_f68PL0vKau_tTz4bbn_uGB5-u4-e-g4P-f4Y_nmufq_aqmhb_hr6yjuK6-8PTp5q6lpuWgtsXh7uexoOD_5aOkuOPy9fXhv7ux8_DIuOCssOH454HI1cWG4OnmqrHn_bjDz5r09ff3-vDxrbak4aek5vmZmLoAAAAAAyRGwQ%3D%3D%24&vid=0&cid=13&uid=257560&q=WGY60348567

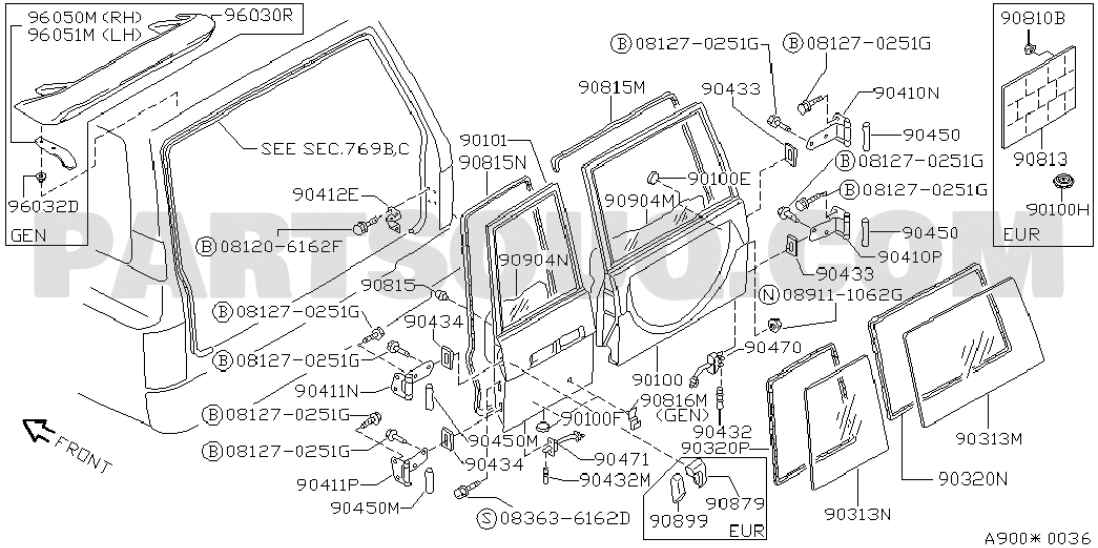

Reference رقم الإشارة	Part Number رقم القطعة	English Name الاسم الإنجليزي	Arabic Name الاسم العربي	Qty الكمية	Applicable Models الموديلات المطابقة	Specifications المواصفات
90815M	9083006J00	WEATHERSTRIP-BACK DOOR	خلفي باب-WEATHERSTRIP	01	K +HK +W +HW +HV	10.1991 - 08.1993
90433	9049806J00	SHIM-BACK DOOR HINGE,RH	خلفي باب-SHIM HINGE,RH	02	K +HK +W +HW +HV	10.1991 - 08.1993
90410N	9040006J00	HINGE ASSY-BACK DOOR,UPPER RH	مجموعة-خلفي باب HINGE,UPPER RH	01	K +HK +W +HW +HV	10.1991 - 08.1993
90101	9010133J31	DOOR ASSY-BACK,LH	باب مجموعة-خلفي,LH	01	(K+HK+W+HW+HV).ME	10.1991 - 08.1993
90815N	9083106J00	WEATHERSTRIP-BACK DOOR	خلفي باب-WEATHERSTRIP	01	K +HK +W +HW +HV	10.1991 - 08.1993
90100E	0165801571	BRACKET-REAR WIPER	حامل-خلفي WIPER	06	K +HK +W +HW +HV	10.1991 - 08.1993
90412E	9047406J00	BRACKET ASSY-CHECK ARM	حامل مجموعة-CHECK ARM	01	K +HK +W +HW +HV	10.1991 - 08.1993
90904M	9086006J01	SCREEN-SEALING,BACK DOOR RH	خلفي باب,SCREEN-SEALING RH	01	K.SGL +W.SGL	10.1991 - 08.1993
90450	9044606J00	PROTECTOR-BACK DOOR HINGE,RH	خلفي باب-PROTECTOR HINGE,RH	02	K +HK +W +HW +HV	10.1991 - 08.1993
081206162F	081206162F		يتطلب التحقق			
90410P	9041006J00	HINGE ASSY-BACK DOOR,LOWER RH	مجموعة-خلفي باب HINGE,LOWER RH	01	K +HK +W +HW +HV	10.1991 - 08.1993
90904N	9086106J01	SCREEN-SEALING,BACK DOOR LH	خلفي باب,SCREEN-SEALING LH	01	K.SGL +W.SGL	10.1991 - 08.1993
90815	80872W1010	BUMPER-RUBBER	يتطلب التحقق	01	K +HK +W +HW +HV	10.1991 - 08.1993
089111062G	089111062G		يتطلب التحقق			
90434	9049806J01	SHIM-BACK DOOR HINGE,LH	خلفي باب-SHIM HINGE,LH	02	K +HK +W +HW +HV	10.1991 - 08.1993
90470	9047006J00	LINK-CHECK,BACK DOOR RH	ذراع-CHECK,خلفي باب RH	01	*K.(DX+GL+SGL) +*W.(DX+GL+SGL) +*HW.(DX+GL)	F/RR WIPER | 10.1991 - 08.1993
90470	9047006J01	LINK-CHECK,BACK DOOR RH	ذراع-CHECK,خلفي باب RH	01	K +HK +W +HW +HV	10.1991 - 08.1993
90100	9010033J30	DOOR ASSY-BACK	باب مجموعة-خلفي	01	K +HK +W +HW +HV	10.1991 - 08.1993
90100	9010033J32	DOOR ASSY-BACK	باب مجموعة-خلفي	01	*K.(DX+GL+SGL) +*W.(DX+GL+SGL) +*HW.(DX+GL)	F/RR WIPER | 10.1991 - 08.1993

Reference رقم الإشارة	Part Number رقم القطعة	English Name الاسم الإنجليزي	Arabic Name الاسم العربي	Qty الكمية	Applicable Models الموديلات المطابقة	Specifications المواصفات
90411N	9040106J00	HINGE ASSY-BACK DOOR,UPPER LH	مجموعة-خلفي باب HINGE,UPPER LH	01	K +HK +W +HW +HV	10.1991 - 08.1993
90816M	9622951S00	HOLDER	يتطلب التحقق	02	(K+HK+W+HW+HV).ME	10.1991 - 08.1993
081270251G	081270251G		يتطلب التحقق			
90100F	0165800541	SILENCER-BACK DOOR	خلفي باب-SILENCER	02	K +HK +W +HW +HV	10.1991 - 08.1993
90432	8043806J00	PIN-LINK	ذراع-PIN	01	K +HK +W +HW +HV	10.1991 - 08.1993
90313M	9031236J00	GLASS-BACK DOOR,RH	زجاج-خلفي باب,RH	01	K.SGL +W.SGL	10.1991 - 08.1993
90313M	9031220J12	GLASS-BACK DOOR,RH	زجاج-خلفي باب,RH	01	*K.SGL +*W.SGL	F/RR WIPER | 10.1991 - 08.1993
90320P	9031106J00	WEATHERSTRIP-BACK DOOR WINDOW,LH	خلفي باب نافذة-WEATHERSTRIP,LH	01	K +HK +W +HW +HV	10.1991 - 08.1993
90471	9047106J00	LINK-CHECK,BACK DOOR LH	ذراع-CHECK,خلفي باب LH	01	K +HK +W +HW +HV	10.1991 - 08.1993
90320N	9031006J00	WEATHERSTRIP-BACK DOOR WINDOW,RH	خلفي باب نافذة-WEATHERSTRIP,RH	01	K +HK +W +HW +HV	10.1991 - 08.1993
90432M	80438D0101	PIN-LINK	ذراع-PIN	01	K +HK +W +HW +HV	10.1991 - 08.1993
90411P	9041106J00	HINGE ASSY-BACK DOOR,LOWER LH	مجموعة-خلفي باب HINGE,LOWER LH	01	K +HK +W +HW +HV	10.1991 - 08.1993
90450M	9044706J00	PROTECTOR-BACK DOOR HINGE,LH	خلفي باب-PROTECTOR HINGE,LH	02	K +HK +W +HW +HV	10.1991 - 08.1993
90313N	9031320J12	GLASS-BACK DOOR,LH	زجاج-خلفي باب,LH	01	*K.SGL +*W.SGL	F/RR WIPER | 10.1991 - 08.1993
90313N	9031336J00	GLASS-BACK DOOR,LH	زجاج-خلفي باب,LH	01	K.SGL +W.SGL	10.1991 - 08.1993
083636162D	083636162D		يتطلب التحقق			

164. 905 001 - BACK DOOR LOCK & HANDLE

قفل ومقبض الباب الخلفي

Source: https://partsouq.com/ar/catalog/genuine/unit?c=Nissan&ssd=%24%2AKwHR5fTej9acnZuqiq_D8Ymdvbqk1drX1sTr2JCWpbKmqqyk9vHhp6ersLC2t67089a8kpaSo7WivoyEm9fa0NLUnIaO3vTTwZbH3sGhx8uY2c-AwN-_wa_HusfK3YqGpZ_Bj4yDmI6e0NTJxo6FhsWAluXBzseRgMDfxYOEncPS1dXBn5uR09DomMCMkMHYx6Ho9eWmwMnGipHH3Zjj77rU1dfX2tDRjZaEwYeExtm5uJoAAAAArFLHWw%3D%3D%24&vid=0&cid=13&uid=257561&q=WGY60348567

Diagram URL:

رابط المخطط: يتطلب التحقق

Reference رقم الإشارة	Part Number رقم القطعة	English Name الاسم الإنجليزي	Arabic Name الاسم العربي	Qty الكمية	Applicable Models الموديلات المطابقة	Specifications المواصفات
VERIFICATION REQUIRED يتطلب التحقق						

165. 909 001 - BACK DOOR TRIMMING

TRIMMING خلفي باب

Source: https://partsouq.com/ar/catalog/genuine/unit?c=Nissan&ssd=%24%2AKwEYLD0XRh9VVFJjQ2YKOEBUdHNtHBMeHw0iEVlfbHtvY2VtPzgobm5ieXl_fmc9Oh91W19banxrd0VNUh4TGRsdVU9HFz0aCF8OFwhoDgJREAZJCRZ2CGYOcw4DFENPbFYIRkVKUUdXGR0AD0dMTwxJXywIBw5YSQkWDEpNWAobHBwIVlJYGhkhUQlFWQqRDmghPCxvCQAPQ1qOFFEqJnMdHB4eExkYRF9NCE5NDxBwcVMAAAAA755QPA%3D%3D%24&vid=0&cid=13&uid=257562&q=WGY60348567

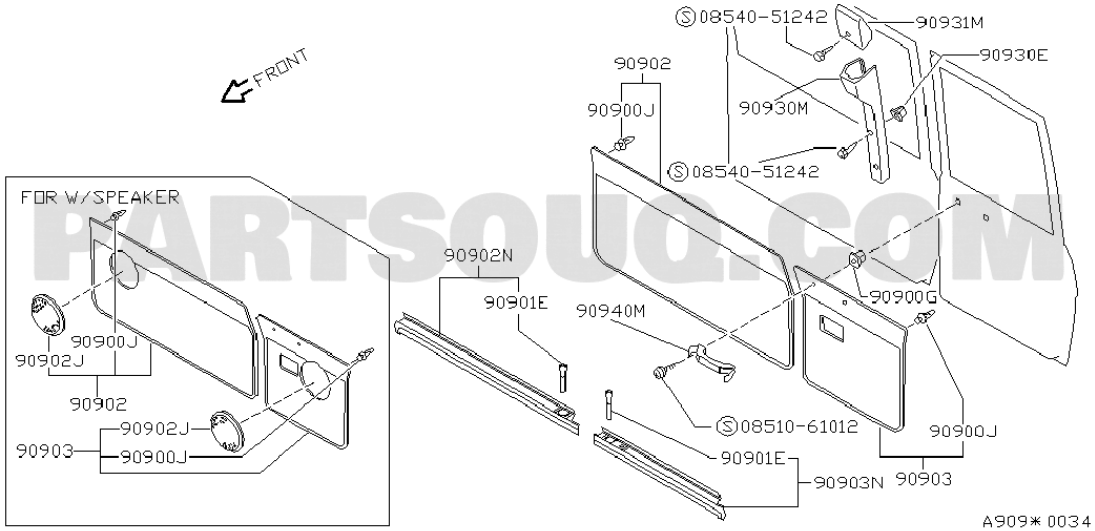

Reference رقم الإشارة	Part Number رقم القطعة	English Name الاسم الإنجليزي	Arabic Name الاسم العربي	Qty الكمية	Applicable Models الموديلات المطابقة	Specifications المواصفات
90931M	9093106J02	COVER-BACK DOOR STRIKER	غطاء-خلفي باب STRIKER	01	K +HK +W +HW +HV	(A) | 10.1991 - 08.1993
90931M	9093106J01	COVER-BACK DOOR STRIKER	غطاء-خلفي باب STRIKER	01	K +HK +W +HW +HV	(K) | 10.1991 - 08.1993
90931M	9093106J00	COVER-BACK DOOR STRIKER	غطاء-خلفي باب STRIKER	01	K +HK +W +HW +HV	(C) | 10.1991 - 08.1993
90930E	0128100411	GROMMET-SCREW	يتطلب التحقق	02	K +HK +W +HW +HV	10.1991 - 08.1993
90930M	9093032J12	COVER-BACK DOOR LOCK	غطاء-خلفي باب قفل	01	K +HK +W +HW +HV	(A) | 10.1991 - 08.1993
90930M	9093032J11	COVER-BACK DOOR LOCK	غطاء-خلفي باب قفل	01	K +HK +W +HW +HV	(K) | 10.1991 - 08.1993
90930M	9093032J10	COVER-BACK DOOR LOCK	غطاء-خلفي باب قفل	01	K +HK +W +HW +HV	(C) | 10.1991 - 08.1993
0854051242	0854051242		يتطلب التحقق			
90902N	9090232J02	GARNISH ASSY-BACK DOOR,UPPER RH	مجموعة-خلفي باب GARNISH,UPPER RH	01	K.SGL +W.SGL	(A) | 10.1991 - 08.1993
90902N	9090232J00	GARNISH ASSY-BACK DOOR,UPPER RH	مجموعة-خلفي باب GARNISH,UPPER RH	01	K.SGL +W.SGL	(C) | 10.1991 - 08.1993
90902N	9090232J01	GARNISH ASSY-BACK DOOR,UPPER RH	مجموعة-خلفي باب GARNISH,UPPER RH	01	K.SGL +W.SGL	(K) | 10.1991 - 08.1993
90900G	0128100061	GROMMET-SCREW	يتطلب التحقق	02	K +HK +W +HW +HV	10.1991 - 08.1993
90901E	80970W5200	GROMMET	يتطلب التحقق	02	K.SGL +W.SGL	10.1991 - 08.1993
90940M	8095001J02	HANDLE-PULL,BACK DOOR	خلفي باب,HANDLE-PULL	01	K +HK +W +HW +HV	(A) | 10.1991 - 08.1993
90940M	8095001J01	HANDLE-PULL,BACK DOOR	خلفي باب,HANDLE-PULL	01	K +HK +W +HW +HV	(K) | 10.1991 - 08.1993
90940M	8095001J00	HANDLE-PULL,BACK DOOR	خلفي باب,HANDLE-PULL	01	K +HK +W +HW +HV	(C) | 10.1991 - 08.1993
90900J	0155308371	CLIP-FINISHER	يتطلب التحقق	19	K +HK +W +HW +HV	10.1991 - 08.1993
90902J	2817601J00	GRILLE-SPEAKER,BACK DOOR	خلفي باب,شبك-SPEAKER	02	K.SGL +W.SGL	(C) | 10.1991 - 08.1993
90902J	2817650A02	GRILLE-SPEAKER,BACK DOOR	خلفي باب,شبك-SPEAKER	02	K.SGL +W.SGL	(K) | 10.1991 - 08.1993

Reference رقم الإشارة	Part Number رقم القطعة	English Name الاسم الإنجليزي	Arabic Name الاسم العربي	Qty الكمية	Applicable Models الموديلات المطابقة	Specifications المواصفات
90902J	2817632J02	GRILLE-SPEAKER,BACK DOOR	شبك-SPEAKER,خلفي باب	02	K.SGL +W.SGL	(A) | 10.1991 - 08.1993
90902	9090006J15	FINISHER-BACK DOOR SIDE,RH	FINISHER-خلفي باب SIDE,RH	01	K.SGL +W.SGL	(C) W/SPEKER GRILLE | 10.1991 - 08.1993
90902	9090006J17	FINISHER-BACK DOOR SIDE,RH	FINISHER-خلفي باب SIDE,RH	01	K.SGL +W.SGL	(A) W/SPEAKER GRILLE | 10.1991 - 08.1993
90902	9090006J16	FINISHER-BACK DOOR SIDE,RH	FINISHER-خلفي باب SIDE,RH	01	K.SGL +W.SGL	(K) W/SPEAKER GRILLE | 10.1991 - 08.1993
90903	9090106J15	FINISHER-BACK DOOR SIDE,LH	FINISHER-خلفي باب SIDE,LH	01	K.SGL +W.SGL	(C) W/SPEAKER GRILLE | 10.1991 - 08.1993
90903	9090106J16	FINISHER-BACK DOOR SIDE,LH	FINISHER-خلفي باب SIDE,LH	01	K.SGL +W.SGL	(K) W/SPEAKER GRILLE | 10.1991 - 08.1993
90903	9090106J17	FINISHER-BACK DOOR SIDE,LH	FINISHER-خلفي باب SIDE,LH	01	K.SGL +W.SGL	(A) W/SPEAKER GRILLE | 10.1991 - 08.1993
90903N	9090332J02	GARNISH ASSY-BACK DOOR,UPPER LH	GARNISH مجموعة-خلفي باب,UPPER LH	01	K.SGL +W.SGL	(A) | 10.1991 - 08.1993
90903N	9090332J01	GARNISH ASSY-BACK DOOR,UPPER LH	GARNISH مجموعة-خلفي باب,UPPER LH	01	K.SGL +W.SGL	(K) | 10.1991 - 08.1993
90903N	9090332J00	GARNISH ASSY-BACK DOOR,UPPER LH	GARNISH مجموعة-خلفي باب,UPPER LH	01	K.SGL +W.SGL	(C) | 10.1991 - 08.1993

166. 932 001 - REAR BODY FRONT PANEL & GUARD FRAME

خلفي بودي أمامي PANEL & GUARD FRAME

Source: https://partsouq.com/ar/catalog/genuine/unit?c=Nissan&ssd=%24%2AKwHs2MnjsuuhoKaXt5L-zLSggIeZ6Ofq6_nW5a2rmI-bI5GZy8zcmpqWjY2LipPJzuuBr6uvnoifg7G5purn7e_pobuz48nu_Kv64_yc-val5PK9_eKC_JL6h_r34Le7mKL8srG-pbOj7en0-7O4u_i9q9j88_qsvf3i-L66p_7v6Oj8oqas7u3Vpf2xrfzl-pzVyNib_fT7t6z64KXe0ofp6Orq5-3ssKu5_Lq5--SEhacAAAAAahG4mg%3D%3D%24&vid=0&cid=13&uid=257563&q=WGY60348567

Diagram URL:

رابط المخطط: يتطلب التحقق

Reference رقم الإشارة	Part Number رقم القطعة	English Name الاسم الإنجليزي	Arabic Name الاسم العربي	Qty الكمية	Applicable Models الموديلات المطابقة	Specifications المواصفات
VERIFICATION REQUIRED يتطلب التحقق						

167. 935 001 - REAR BODY SIDE GATE & FITTING

خلفي بودي SIDE GATE & توصيلات

Source: https://partsouq.com/ar/catalog/genuine/unit?c=Nissan&ssd=%24%2AKwFRZXReD1YcHRsqCi9DcQkdPTokVVpXVkRrWBAWJTImKiwkdnFhJycrMDA2Ny50c1Y8EhYSIzUiPgwEG1daUFJUHAYOXnRTQRZHXkEhR0sYWU8AQF8_QS9HOkdKXQoGJR9BDwwDGA4eUFRJRg4FBkUAFmVBTkcRAEBfRQMHHUNSVVVBHxsRU1BoGEAMEEFYRyFodWUmQElGChFHXRhjbzpUVVdXWlBRDRYEQQcERlk5OBoAAAAA3qnrew%3D%3D%24&vid=0&cid=13&uid=257564&q=WGY60348567

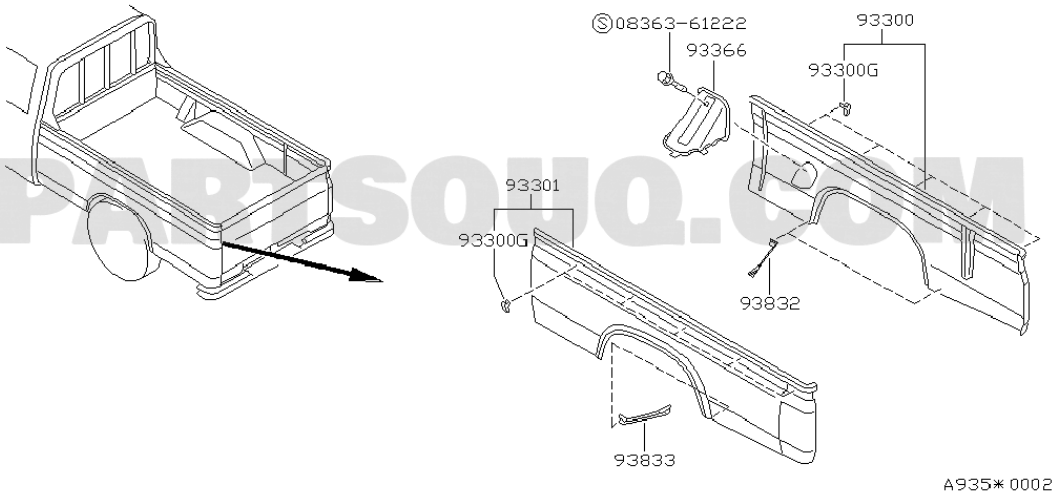

PARTSOUQ.COM

Reference رقم الإشارة	Part Number رقم القطعة	English Name الاسم الإنجليزي	Arabic Name الاسم العربي	Qty الكمية	Applicable Models الموديلات المطابقة	Specifications المواصفات
VERIFICATION REQUIRED يتطلب التحقق						

168. 937 001 - REAR BODY FLOOR & FITTING

خلفي بودي FLOOR & توصيلات

Source: https://partsouq.com/ar/catalog/genuine/unit?c=Nissan&ssd=%24%2AKwEaLj8VRB1XVlBhQWQIOkJWdnFvHhEcHQ8gE1tdbnltYWdvPToqbGxge3t9fGU_OB13WV1ZaH5pdUdPUBwRGxkfV01FFT8YCl0MFQpqDABTEgRLCxR0CmQMcQwBFkFNblQKREdIU0VVGx8CDUVOTQ5LXS4KBQxaSwsUDkhMVAgZHh4KVFBaGBsjUwtHWwoTDGojPi5tCwINQVoMFlMoJHEfHhwcERsaRl1PCkxPDRJyc1EAAAAA3-S-ug%3D%3D%24&vid=0&cid=13&uid=257565&q=WGY60348567

Diagram URL:

رابط المخطط: يتطلب التحقق

Reference رقم الإشارة	Part Number رقم القطعة	English Name الاسم الإنجليزي	Arabic Name الاسم العربي	Qty الكمية	Applicable Models الموديلات المطابقة	Specifications المواصفات
VERIFICATION REQUIRED يتطلب التحقق						

169. 940 001 - REAR BODY REAR GATE & FITTING

خلفي بودي خلفي GATE & توصيلات

Source: https://partsouq.com/ar/catalog/genuine/unit?c=Nissan&ssd=%24%2AKwG3g5K46bD6-_3M7Mmll-_729zCs7yxsKKNvvbww9TAzMrCkJeHwcHN1tbQ0ciSlbDa9PD0xdPE2Ori_bG8trSy-uDouJK1p_ChuKfHoa3-v6nmprnZp8mh3KGsu-zgw_mn6erl_uj4trKvoOjj4KPm8IOnqKH35qa5o-Xm_qW0s7On-f33tbaO_qbq9qe-oceOk4PApq-q7Pehu_6Fidyys7GxvLa36_Dip-HioL_f3vwAAAAAF_pKFq%3D%3D%24&vid=0&cid=13&uid=257566&q=WGY60348567

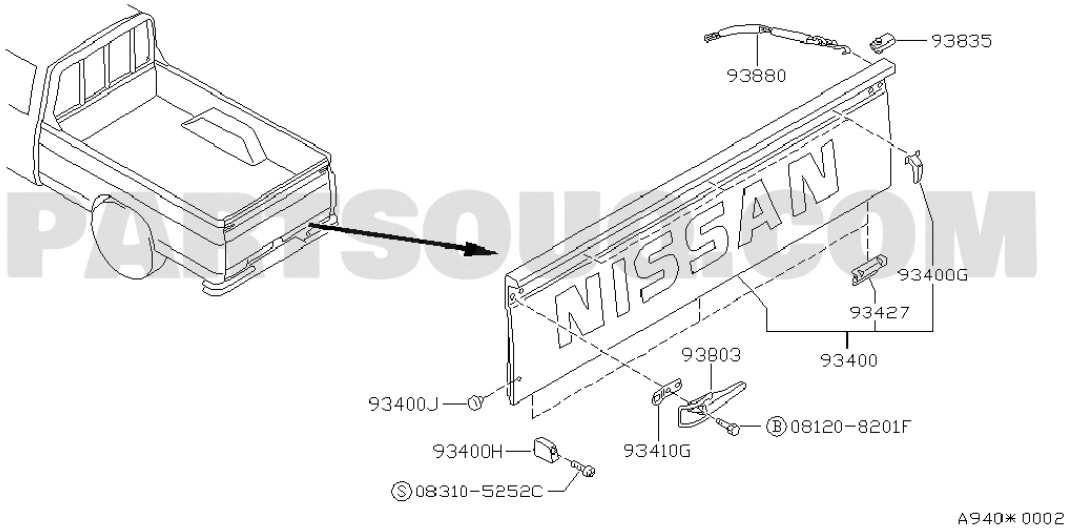

Reference رقم الإشارة	Part Number رقم القطعة	English Name الاسم الإنجليزي	Arabic Name الاسم العربي	Qty الكمية	Applicable Models الموديلات المطابقة	Specifications المواصفات
VERIFICATION REQUIRED يتطلب التحقق						

170. 950 001 - BODY MOUNTING

قواعد الهيكل

Source: https://partsouq.com/ar/catalog/genuine/unit?c=Nissan&ssd=%24*KwF9SVhyI3owMTcGJgNvXSUxERYIeXZ7emhHdDw6CR4KBgAIWI1NCwsHHBwaGwJYX3oQPjo-DxkOEiAoN3t2fH54MCoiclh_bTprcm0Na2c0dWMsbHMTbQNrFmtmcSYqCTNtIyAvNCIyfHhlaiIpKmksOkItYms9LGxzaS8tNG9-eXItMzc9f3xENGwgPG10aw1EWUkKbGVqJj1rcTRPQxZ4eXt7dnx9IToobSsoanUVFDYAAAAAIIYdsQ%3D%3D%24&vid=0&cid=13&uid=257567&q=WGY60348567&__cf_chl_rt_tk=dlGP2mX1shzp507jaC1ORoWP0gJlBN.rXDsAKajcGIY-1782457911-1.0.1.1-J04t2DcJkJR9Bj9dCMJoZKoKnLn0YFTdAKNzNmY9BGo

Diagram URL:

رابط المخطط: يتطلب التحقق

Reference رقم الإشارة	Part Number رقم القطعة	English Name الاسم الإنجليزي	Arabic Name الاسم العربي	Qty الكمية	Applicable Models الموديلات المطابقة	Specifications المواصفات
VERIFICATION REQUIRED يتطلب التحقق						