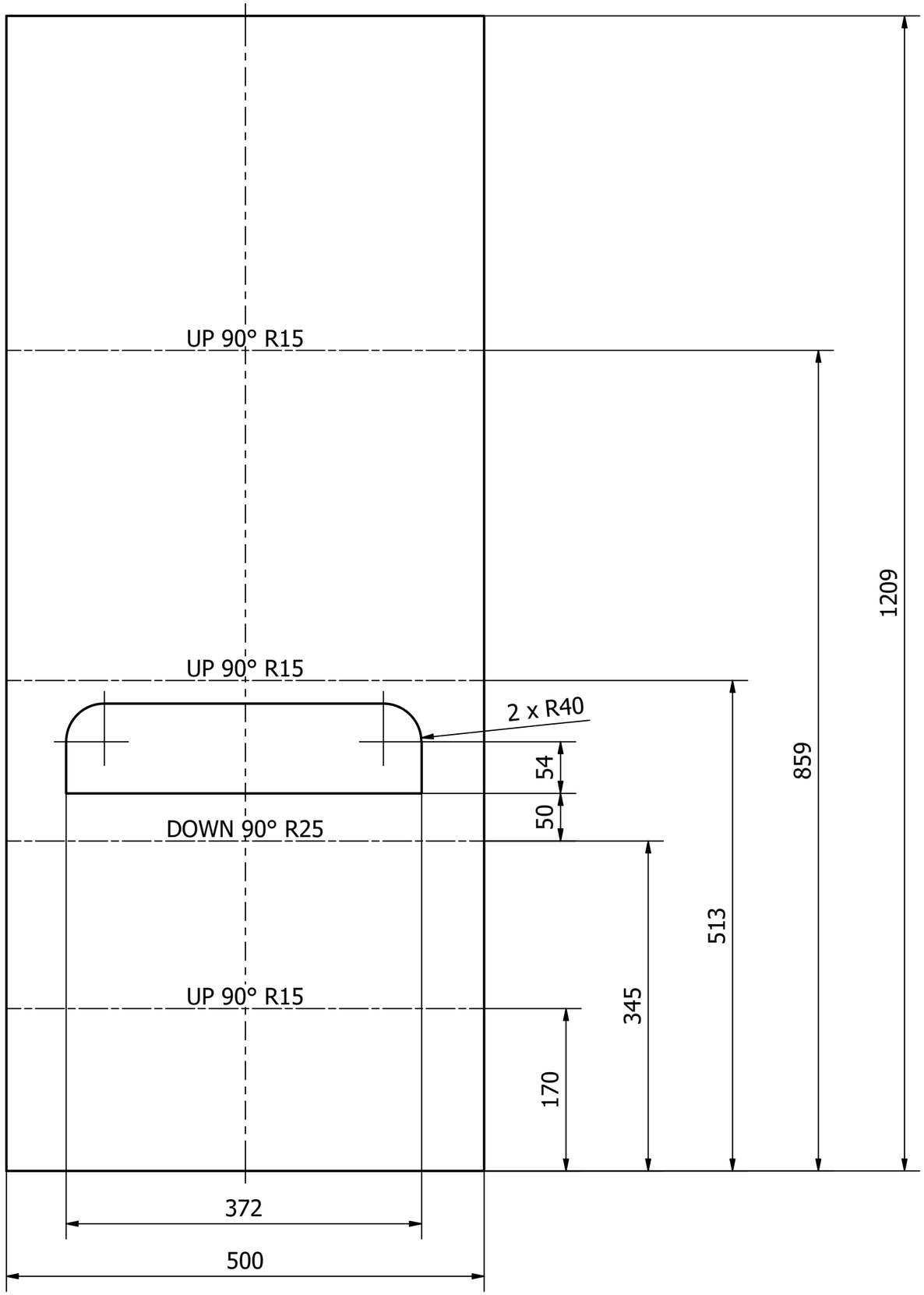

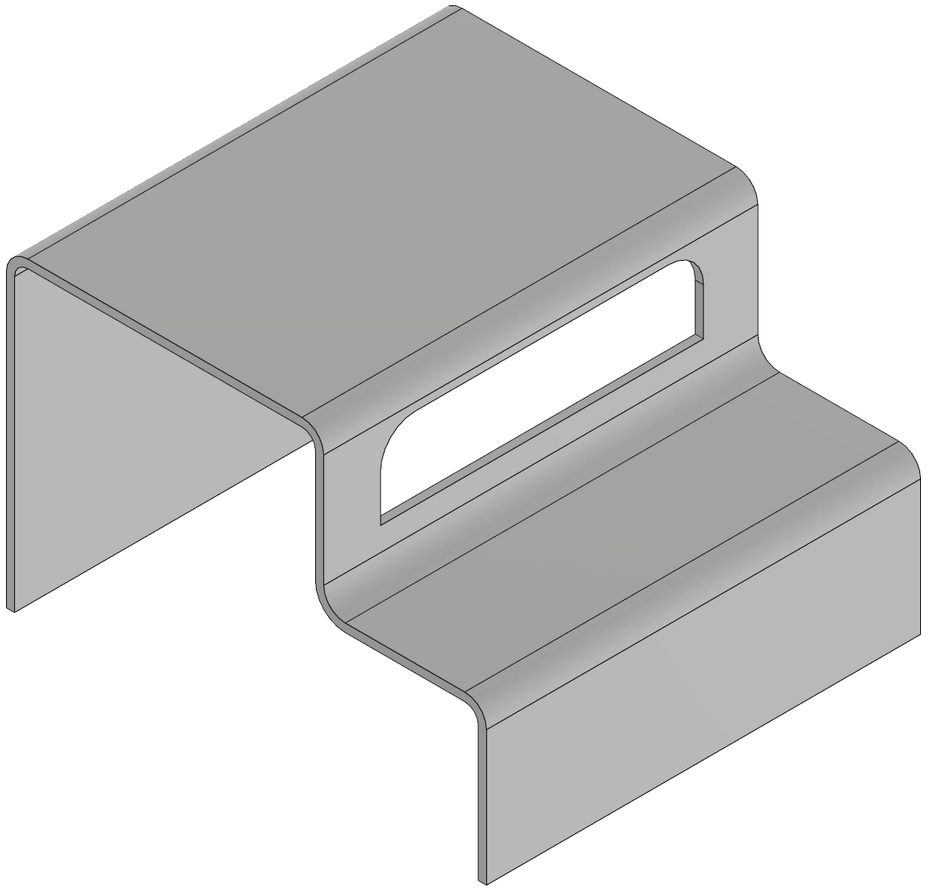

Nota: El calibre de la lámina es 3/8"

DIBUJÓ Felipe Gutierrez	FECHA 20/08/2023		UNIVERSIDAD NACIONAL DE COLOMBIA FACULTAD DE INGENIARÍA DPTO ING. MECÁNICA Y MECATRÓNICA
REVISÓ Sebastian Campiño	FECHA 20/08/2023		
APROBÓ Nelson Ramírez	FECHA 20/08/2023		Conjunto Sistema planta automatizada
MATERIAL Acero 1020 rolado en frío		Cantidad 1	Sub-conjunto NA
Sistema	Formato A3	Escala 1:10	Sub-sub ensanmble N/A; Pieza Escalera
			Sub-sub ensanmble N/A; R/1; Plano No. 2