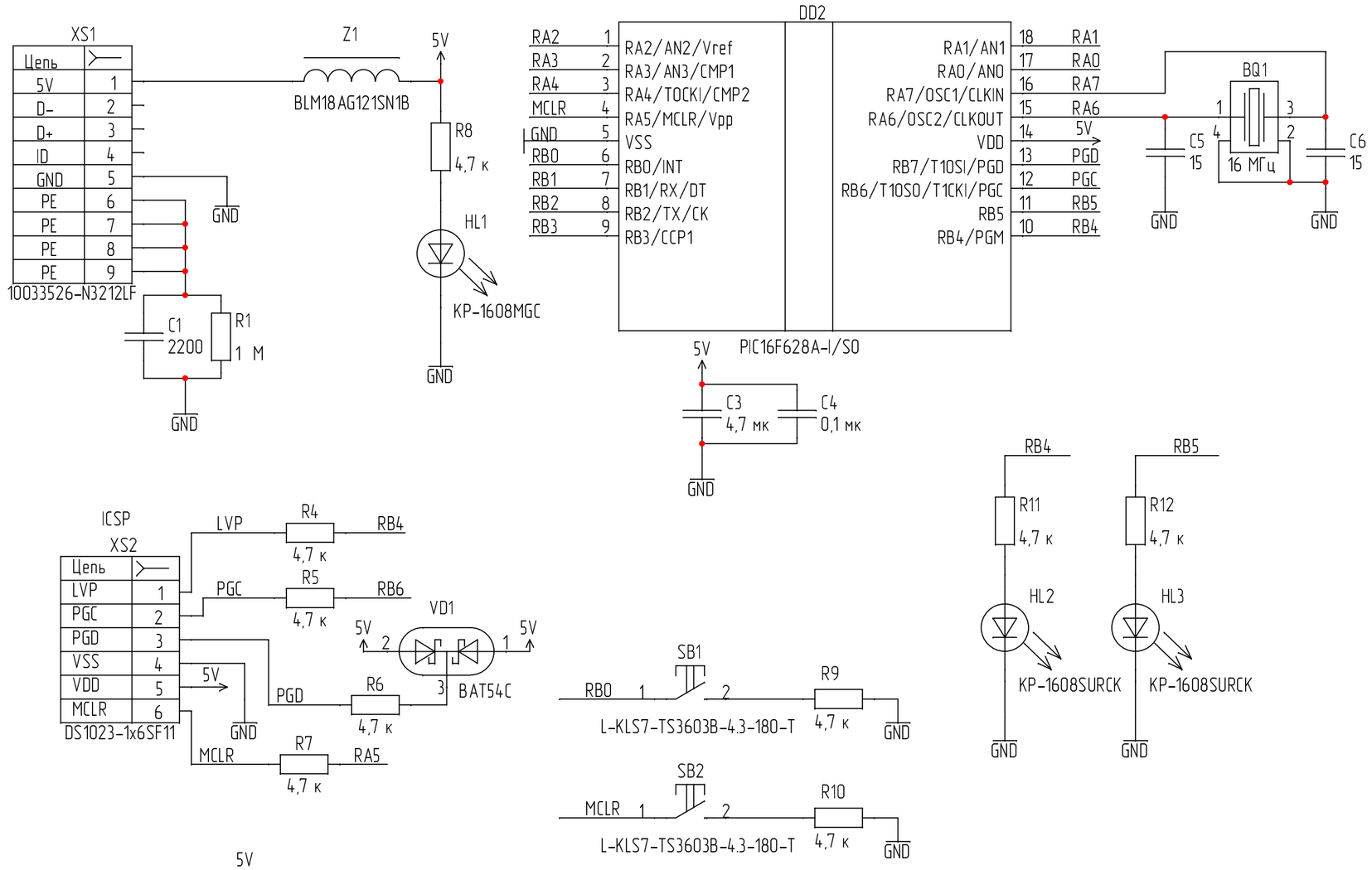

Изм.	Лист	№ докум.	Подп.	Дата
Разраб.		Щучкин		
Пров.				
Нач. отд.				
Н. контр.				
Утв.				

Отладочная плата
PIC16F628A-I/SO
Схема электрическая принципиальная

Лит.	Масса	Масштаб

Лист | Листов 1

Перв. примен. | Справ. № | Подп. и дата | Инв. № дубл. | Взам. инв. № | Подп. и дата | Инв. № подл.

Копировал | Формат А3