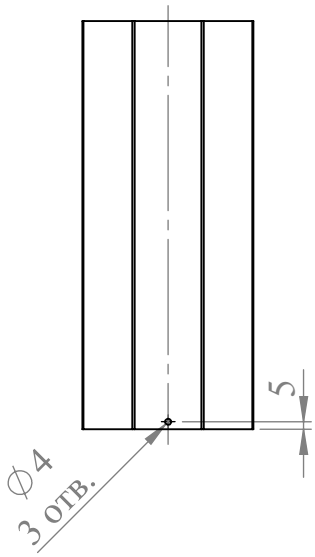

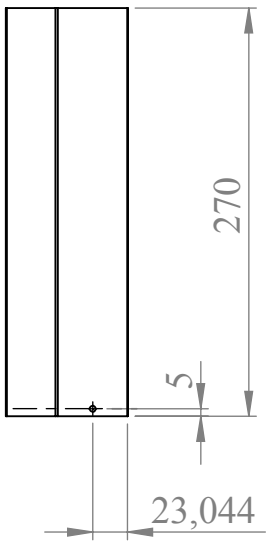

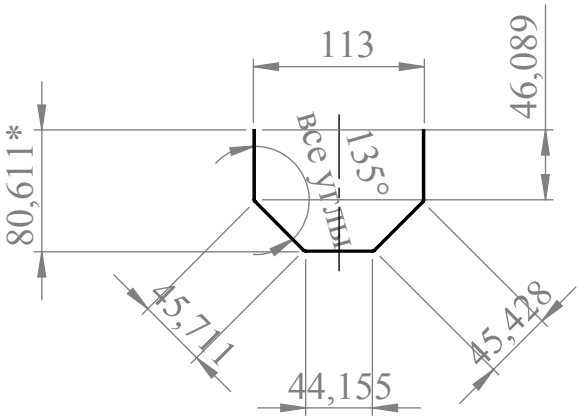

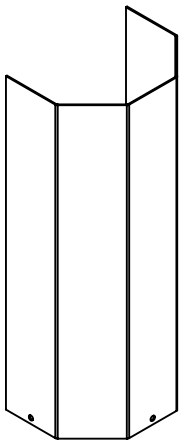

1. Размеры округлить
2. Материал - сталь 1мм

Изм.	Лист	№ докум.	Подп.	Дата	Стенка 4	Лит.	Масса	Масштаб
Разраб.								1:5
Пров.						Лист 1	Листов 1	
Т. контр.								
Н. контр.						Кол-во 1шт.		
Утв.								

Перв. примен.

Справ. №

Подп. и дата

Инв. № дубл.

Взам. инв. №

Подп. и дата

Инв. № подл.

Копировал

Формат А4