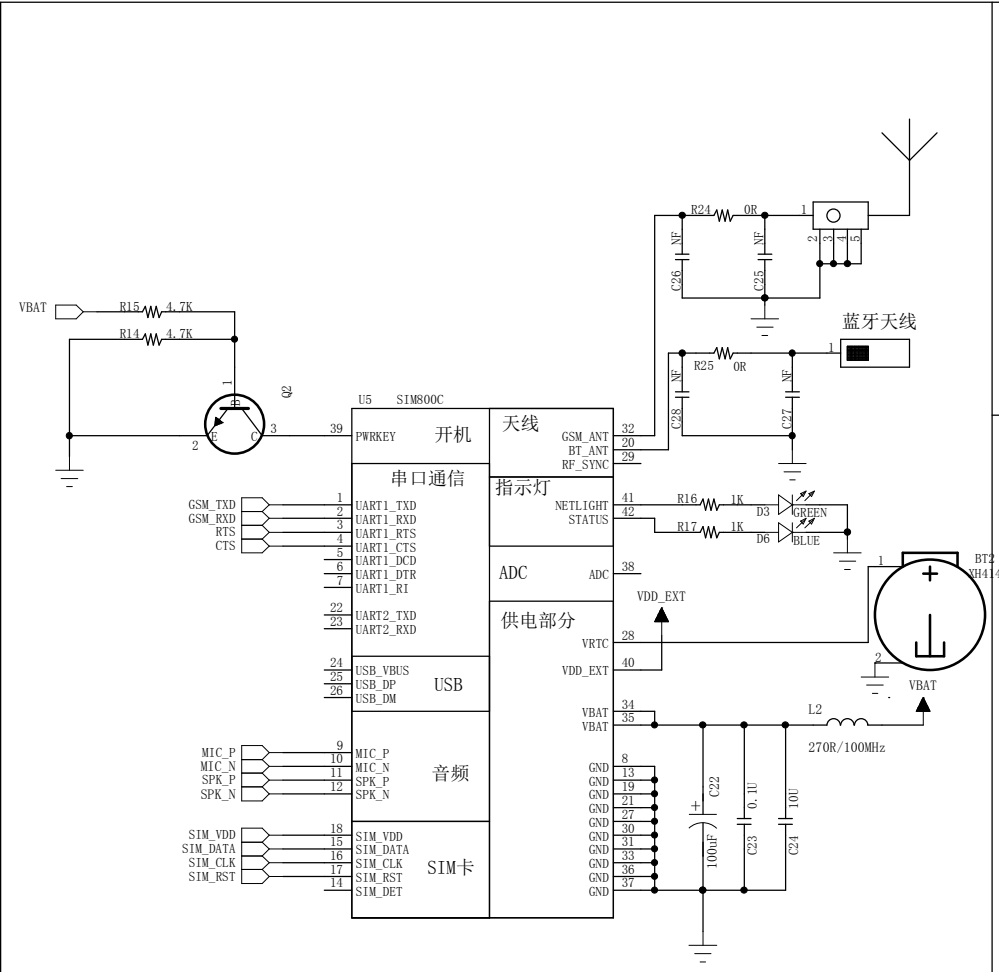
VBAT
R15 4.7K
R14 4.7K
Q2
U5 SIM800C
PWRKEY 开机
串口通信
GSM_TXD
GSM_RXD
RTS
CTS
UART1_TXD
UART1_RXD
UART1_RTS
UART1_CTS
UART1_DCD
UART1_DTR
UART1_RI
UART2_TXD
UART2_RXD
USB_VBUS
USB_DP
USB_DM
USB
音频
MIC_P
MIC_N
SPK_P
SPK_N
SIM卡
SIM_VDD
SIM_DATA
SIM_CLK
SIM_RST
SIM_DET
天线
GSM_ANT
BT_ANT
RF_SYNC
指示灯
NETLIGHT
STATUS
ADC
供电部分
VRTC
VDD_EXT
VBAT
GND
R24 0R
R25 0R
C26 NF
C25 NF
C28 NF
C27 NF
蓝牙天线
R16 1K
R17 1K
D3 GREEN
D6 BLUE
BT2 TH414
L2 270R/100MHz
C22 100uF
C23 0.1U
C24 10U

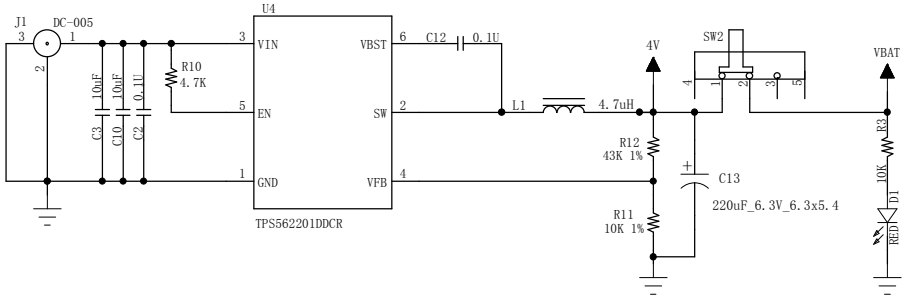
J1 DC-005
U4
VIN
EN
GND
VBST
SW
VFB
TPS562201DDCR
R10 4.7K
C3 10uF
C10 10uF
C2 0.1U
C12 0.1U
L1 4.7uH
4V
SW2
VBAT
R12 43K 1%
R11 10K 1%
C13 220uF_6.3V_6.3x5.4
R3 10K
D1 RED

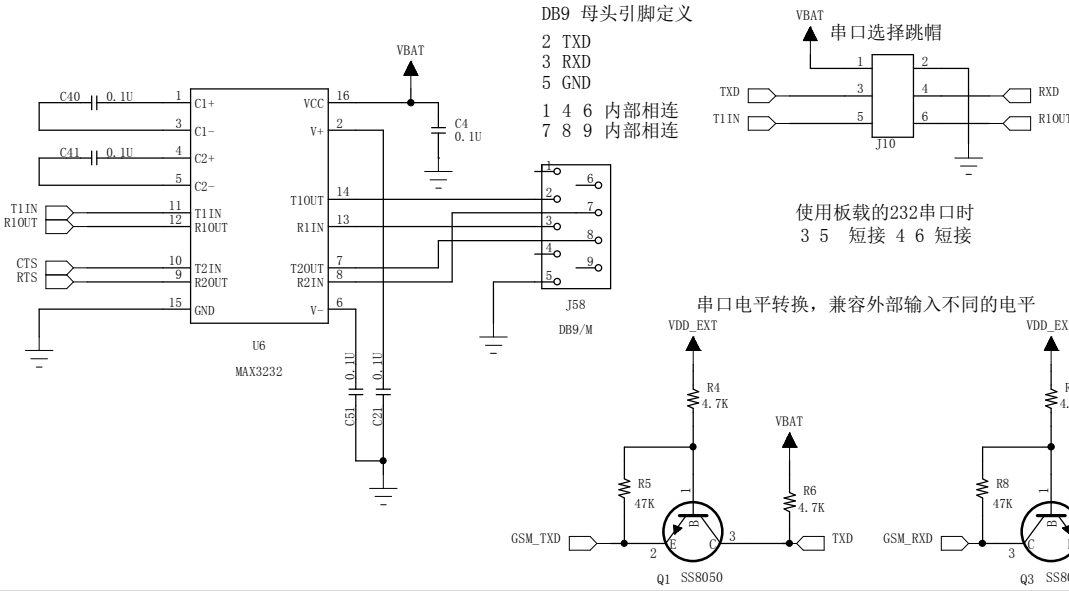
DB9 母头引脚定义
2 TXD
3 RXD
5 GND
1 4 6 内部相连
7 8 9 内部相连
串口选择跳帽
TXD
T1IN
RXD
R1OUT
J10
使用板载的232串口时
3 5 短接 4 6 短接
C40 0.1U
C41 0.1U
C4 0.1U
U6
MAX3232
J58
DB9/M
C51 0.1U
C21 0.1U
串口电平转换，兼容外部输入不同的电平
VDD_EXT
R4 4.7K
R5 47K
R6 4.7K
Q1 SS8050
R7 4.7K
R8 47K
R9 4.7K
Q3 SS8050
GSM_TXD
GSM_RXD

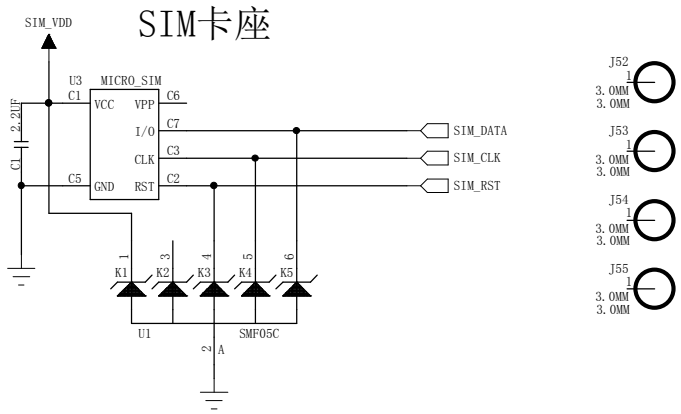
SIM卡座
SIM_VDD
U3 MICRO_SIM
VCC
VPP
I/O
CLK
GND
RST
C1 2.2UF
SIM_DATA
SIM_CLK
SIM_RST
K1
K2
K3
K4
K5
U1 SMF05C
J52
J53
J54
J55
3.0MM
3.0MM

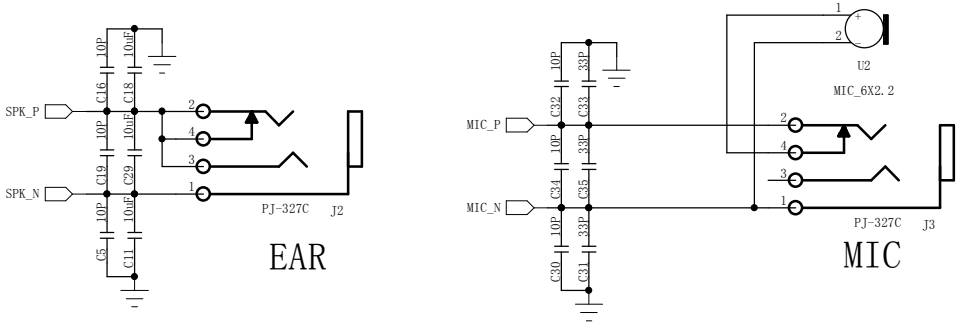
SPK_P
SPK_N
PJ-327C J2
EAR
MIC_P
MIC_N
U2 MIC_6X2.2
PJ-327C J3
MIC