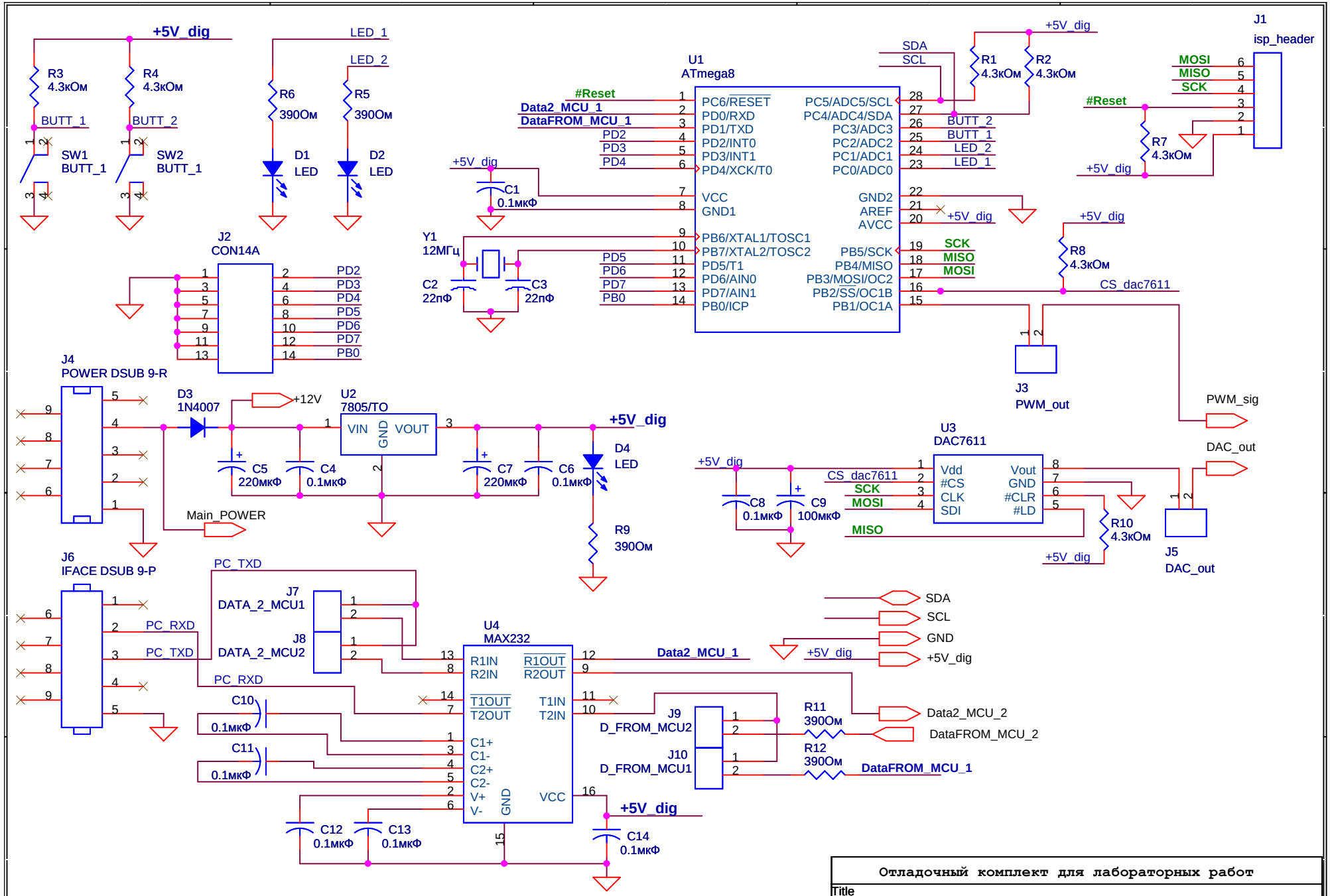
+5V_dig
R3
4.3кОм
R4
4.3кОм
BUTT_1
BUTT_2
SW1
BUTT_1
SW2
BUTT_1
LED_1
LED_2
R6
390Ом
R5
390Ом
D1
LED
D2
LED
U1
ATmega8
#Reset
Data2_MCU_1
DataFROM_MCU_1
PD2
PD3
PD4
PC6/RESET
PD0/RXD
PD1/TXD
PD2/INT0
PD3/INT1
PD4/XCK/T0
VCC
GND1
PB6/XTAL1/TOSC1
PB7/XTAL2/TOSC2
PD5/T1
PD6/AIN0
PD7/AIN1
PB0/ICP
PC5/ADC5/SCL
PC4/ADC4/SDA
PC3/ADC3
PC2/ADC2
PC1/ADC1
PC0/ADC0
GND2
AREF
AVCC
PB5/SCK
PB4/MISO
PB3/MOSI/OC2
PB2/SS/OC1B
PB1/OC1A
SDA
SCL
R1
4.3кОм
R2
4.3кОм
BUTT_2
BUTT_1
LED_2
LED_1
SCK
MISO
MOSI
CS_dac7611
C1
0.1мкФ
Y1
12МГц
C2
22пФ
C3
22пФ
J1
isp_header
MOSI
MISO
SCK
#Reset
R7
4.3кОм
R8
4.3кОм
J2
CON14A
PD2
PD3
PD4
PD5
PD6
PD7
PB0
J3
PWM_out
PWM_sig
J4
POWER DSUB 9-R
D3
1N4007
+12V
U2
7805/TO
VIN
GND
VOUT
C5
220мкФ
C4
0.1мкФ
C7
220мкФ
C6
0.1мкФ
D4
LED
R9
390Ом
Main_POWER
U3
DAC7611
Vdd
#CS
CLK
SDI
Vout
GND
#CLR
#LD
C8
0.1мкФ
C9
100мкФ
R10
4.3кОм
DAC_out
J5
DAC_out
J6
IFACE DSUB 9-P
PC_RXD
PC_TXD
J7
DATA_2_MCU1
J8
DATA_2_MCU2
U4
MAX232
R1IN
R2IN
R1OUT
R2OUT
T1OUT
T2OUT
T1IN
T2IN
C1+
C1-
C2+
C2-
V+
V-
GND
VCC
C10
0.1мкФ
C11
0.1мкФ
C12
0.1мкФ
C13
0.1мкФ
C14
0.1мкФ
J9
D_FROM_MCU2
J10
D_FROM_MCU1
R11
390Ом
R12
390Ом
Data2_MCU_2
DataFROM_MCU_2
DataFROM_MCU_1
SDA
SCL
GND
+5V_dig
Отладочный комплект для лабораторных работ
Title
Источник питания, интерфейс, МК1
Size
A
Document Number
00001
Rev
1
Date:
Thursday, January 31, 2008
Sheet
1
of
2

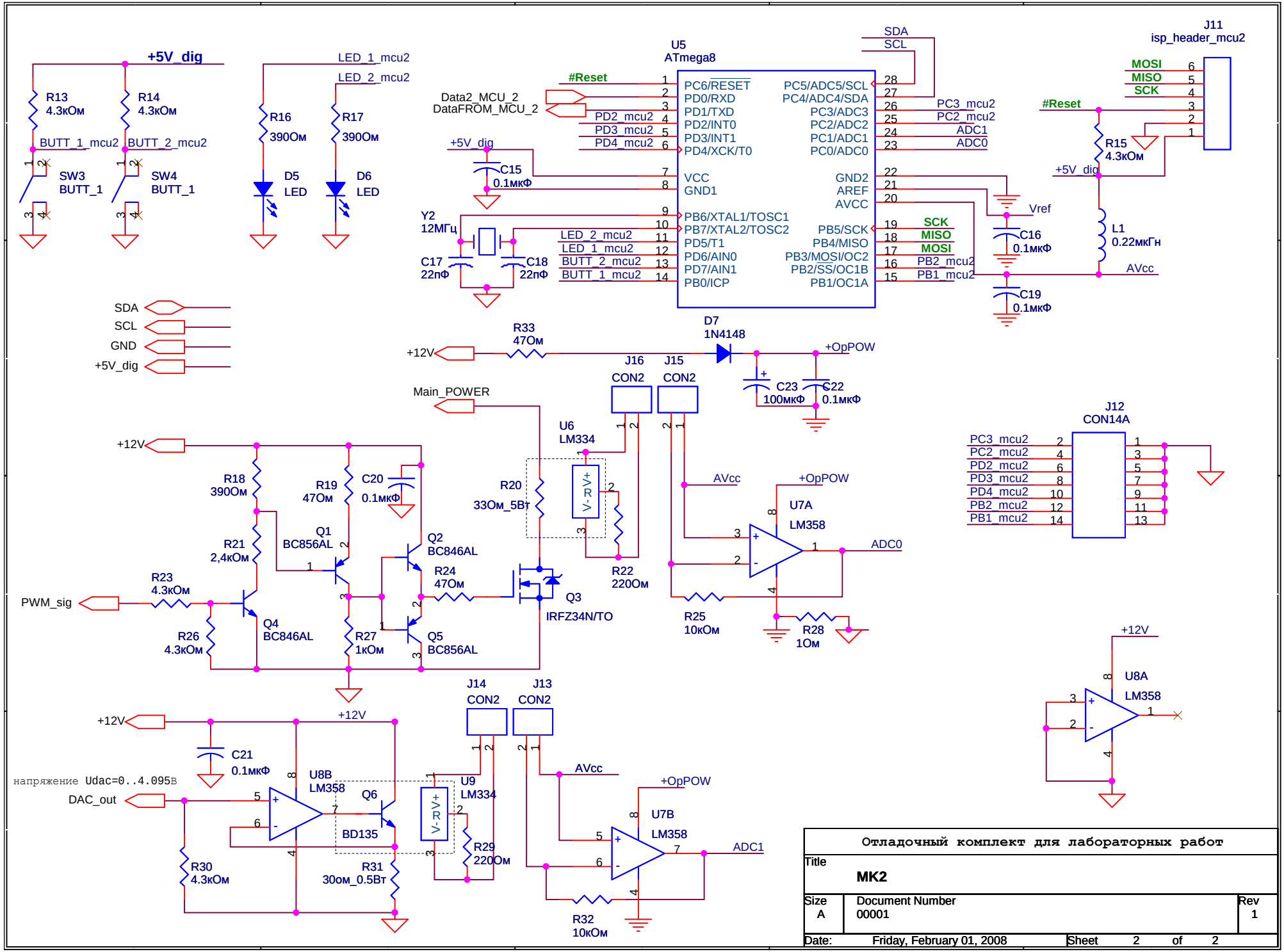

Отладочный комплект для лабораторных работ		
Title	MK2	
Size A	Document Number 00001	Rev 1
Date: Friday, February 01, 2008	Sheet 2 of 2	