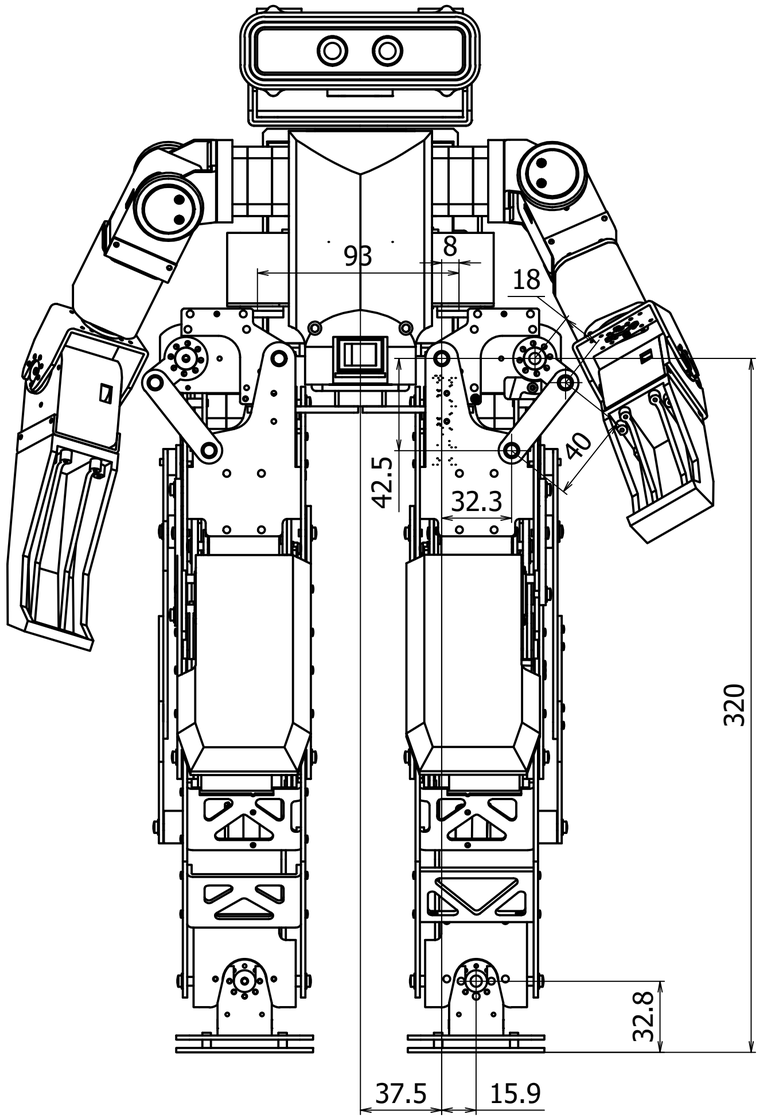

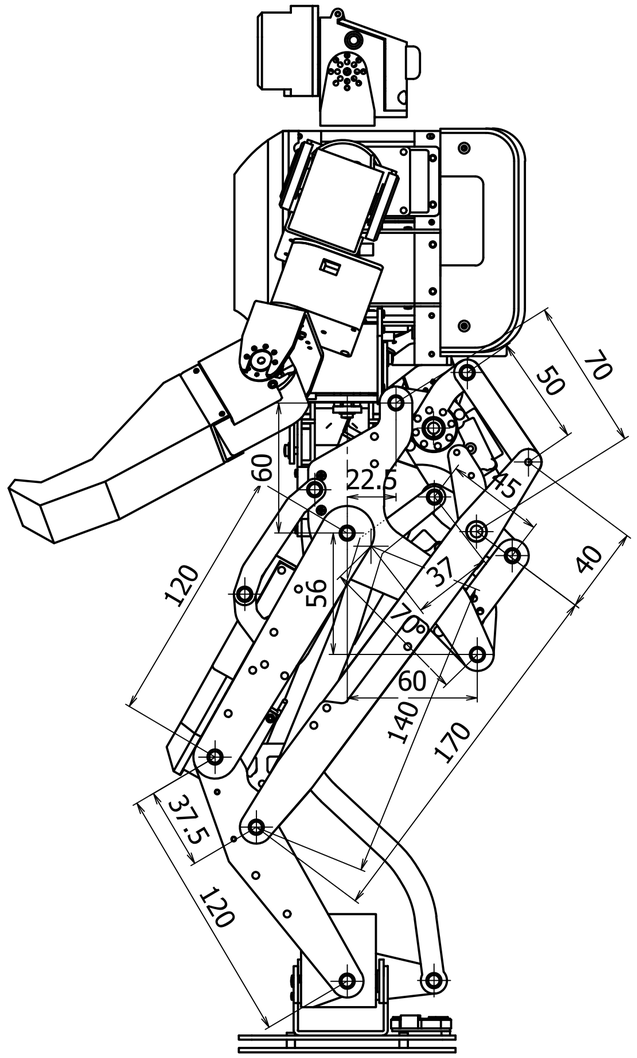

	名前	日付
作成者	kenji	2018/03/10
確認者		
承認者		

lambda4_lowerbody_ass_002_02

1

A2