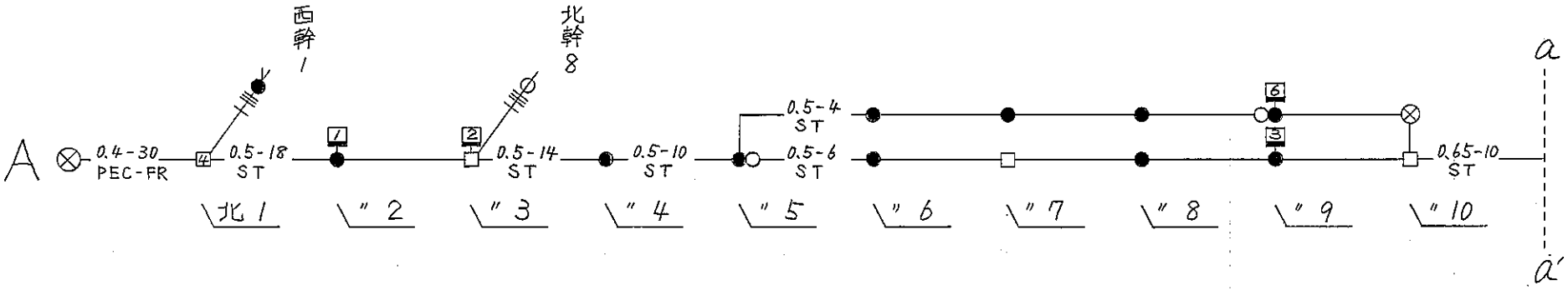
西幹
1
北幹
8
A
0.4-30
PEC-FR
0.5-18
ST
0.5-14
ST
0.5-10
ST
0.5-4
ST
0.5-6
ST
0.65-10
ST
a
a'
北 1
〃 2
〃 3
〃 4
〃 5
〃 6
〃 7
〃 8
〃 9
〃 10

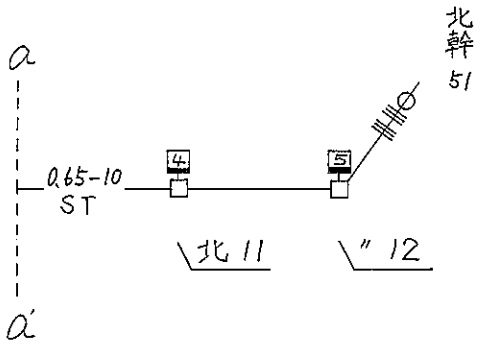
北幹
51
a
a'
0.65-10
ST
北 11
〃 12

赤塚 A ケーブル