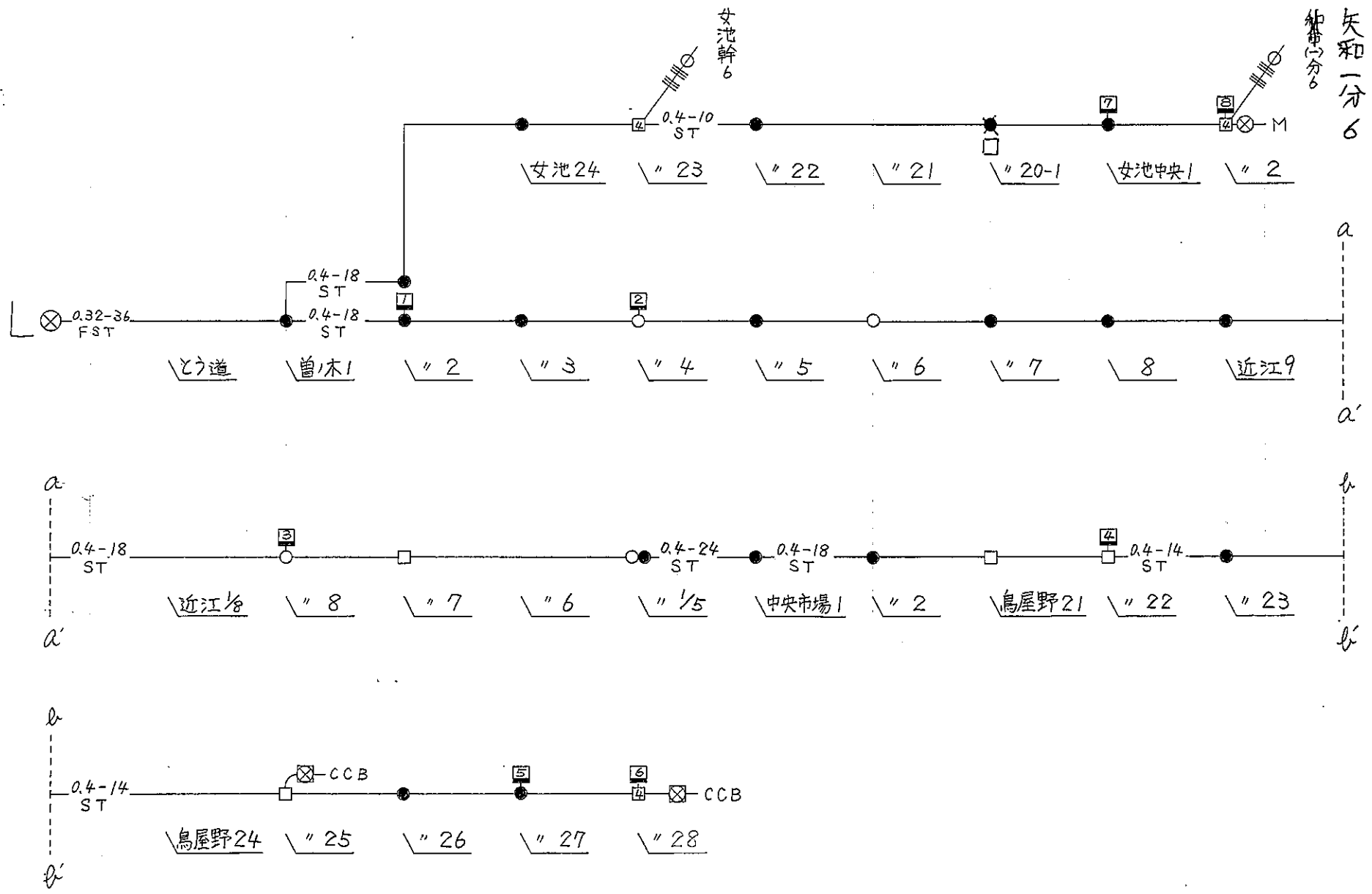
女池幹6
矢和一分6
0.4-10 ST
M
女池24
〃 23
〃 22
〃 21
〃 20-1
女池中央1
〃 2
a
a'
0.4-18 ST
0.32-36 FST
0.4-18 ST
とう道
曽小木1
〃 2
〃 3
〃 4
〃 5
〃 6
〃 7
8
近江9
0.4-18 ST
近江18
〃 8
〃 7
〃 6
〃 15
0.4-24 ST
0.4-18 ST
中央市場1
〃 2
鳥屋野21
〃 22
〃 23
b
b'
0.4-14 ST
CCB
CCB
鳥屋野24
〃 25
〃 26
〃 27
〃 28

女池 L ケーブル