24255BD01PD01DW05A0

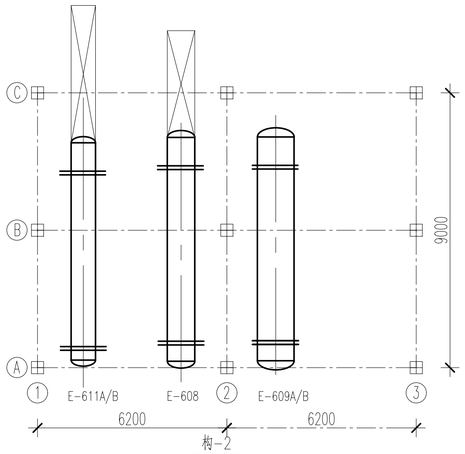

构-2
EL+20000层

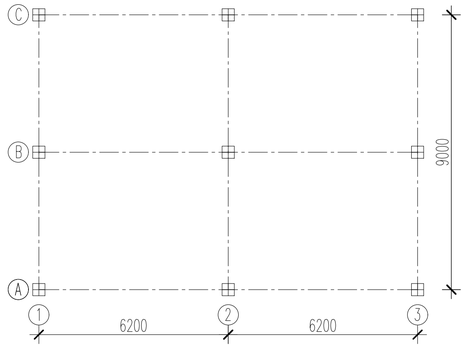

构-2
EL+32000层管道、仪表、阀门

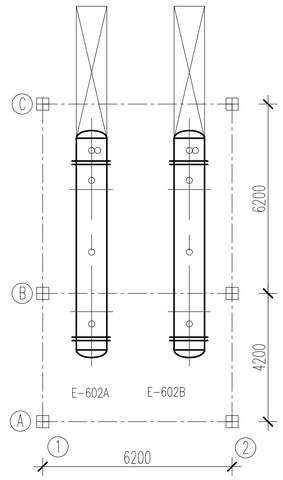

构-3
EL+14000层

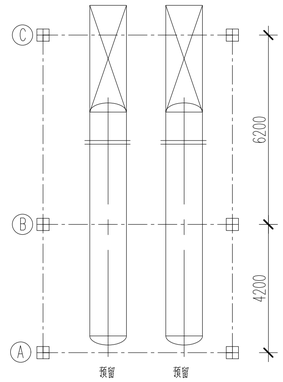

构-3
EL+26000层

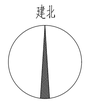

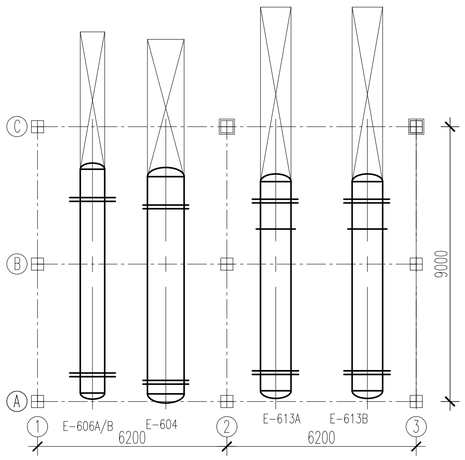

构-2
EL+14000层

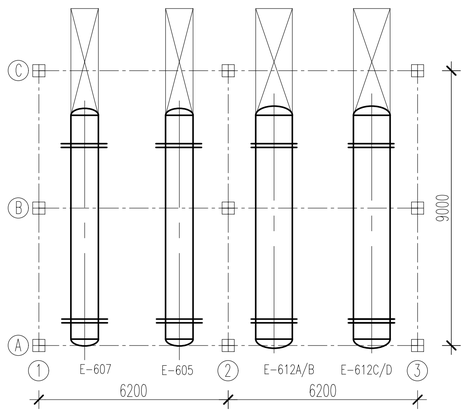

构-2
EL+26000层

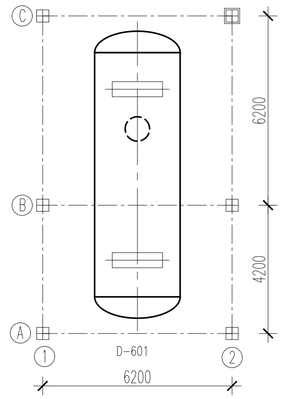

构-3
EL+7000层

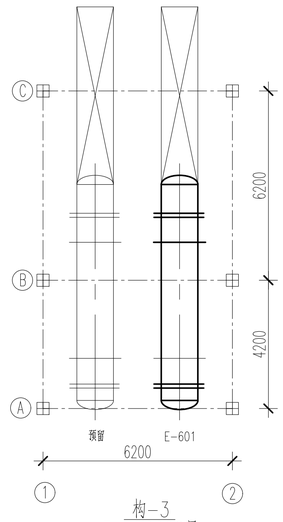

构-3
EL+20000层

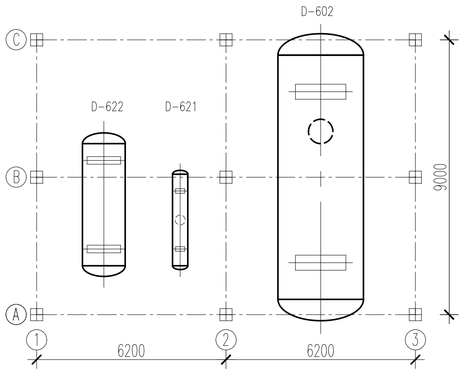

构-2
EL+7000层

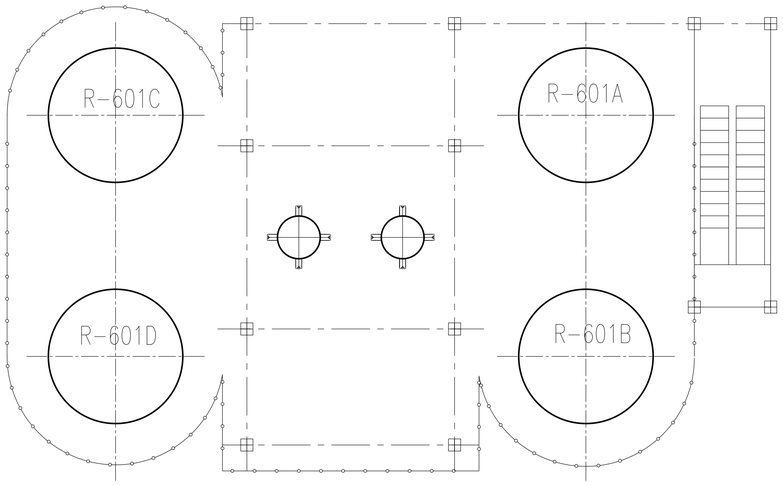

EL+15090层

说 明:

1.图中尺寸单位以毫米计,标高以毫米计。

2.本装置相对标高±0.000,相当于

江苏省工程勘察设计出图专用章		
名称	南京金陵石化工程设计有限公司	
资质证书	A132003446	A232003443
编 号		
江苏省住房和城乡建设厅监制(A)		
有效期至二〇二五年五月二十六日		

修改REV	说明DESCRIPTION	设计DRAWN	校对CHKD	审核APPR	审定FAPP			日期DATE

NJPEC 南京金陵石化工程设计有限公司
NANJING JINLING PETROCHEMICAL ENGINEERING CO., LTD

制图 CAD		
设计DRAWN	唐国风	唐国风
校对CHKD	李器	李器
审核APPR	王环	王环
审定FAPP	孙海兵	孙海兵

金陵分公司柴油轻馏分优化利用项目
190万吨/年柴油加氢-40万吨/年分子筛脱蜡装置
40万吨/年分子筛脱蜡单元
设备平面布置图(二)

专业 SPECT	会签人SIGN	日期 DATE
会 签 COUNTERSIGNED		

单元号UNIT 01	设计阶段STAGE 基础设计	专业SPECT. 配管	版次V A0		
日期DATE 2024-10-19	比例SCALE 1:100	档案号DWG NO. 24255BD01PD01DW05A0	第PAGE 1 张	共OF 1 张	

未经NJPEC书面许可，不得以任何方式复制或用于与本项目无关的其它用途