Sandwichwand Pos. 10-224 1 Stück

Ansicht

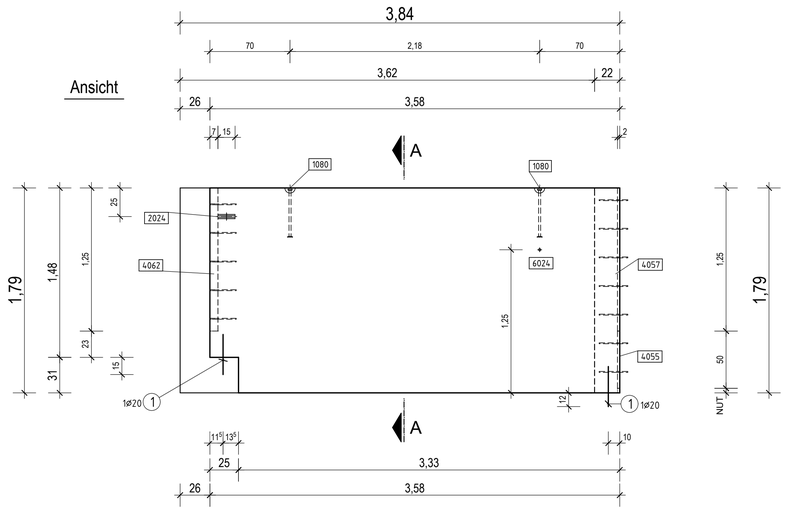

Schnitt A-A

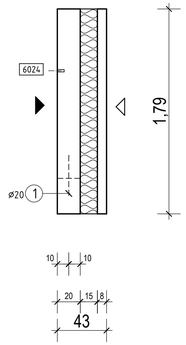

Vorsatzschale Bewehrung

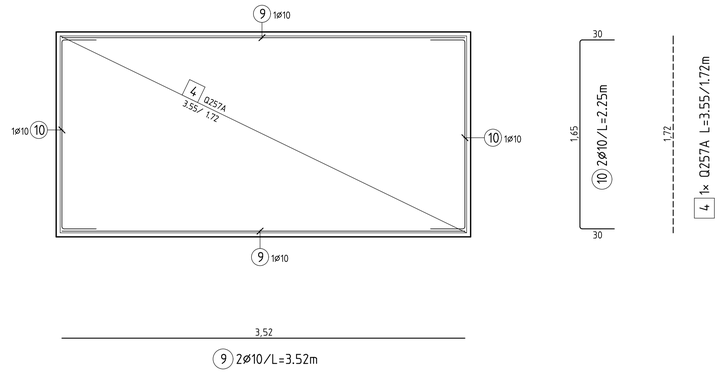

Draufsicht

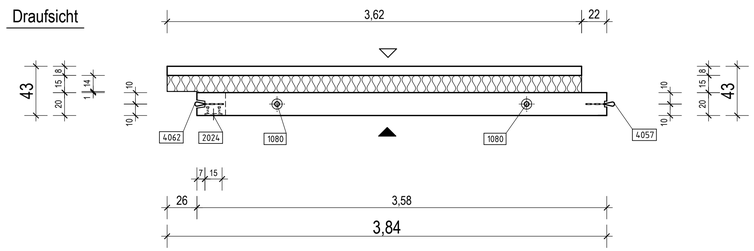

Mattensummenliste				
Pos.	Anz.	Bez/Typ	Breite	Länge
1	4	R257A	2.30	1.00
2	2	Q335A	2.30	1.74
3	2	Q335A	1.62	1.74
4	1	Q257A	1.72	3.55

Gesamtgewicht 126.057 kg

B500A				
Pos.	Anz.	ø	Länge	Bem.:
1	2	20	0.35	
2	2	14	4.07	
3	2	12	3.43	
4	2	10	2.52	
5	2	12	2.46	
6	2	10	2.50	
7	3	8	1.10	
8	2	12	2.27	
9	2	10	3.52	
10	2	10	2.25	
50	8	10	0.70	
51	2	8	0.70	

Gesamtgewicht 44.697 kg

35
1 2×1=2ø20/L=0.35m

70
Zulage bei SPA-2
2×50 4ø10/L=0.70m

70
Zulage bei SPA-1
51 2ø8/L=0.70m

3,43
3 2ø12/L=3.43m

Tragschale Bewehrung

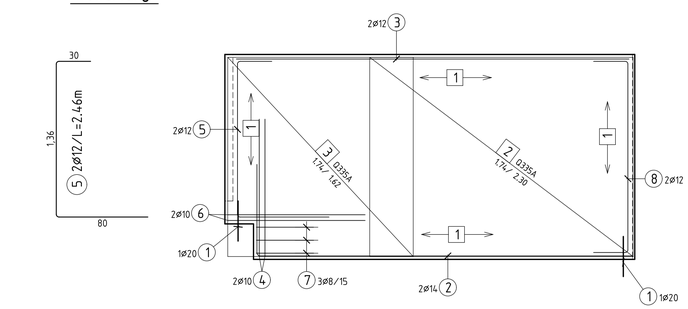

Schnitt A-A Bewehrung

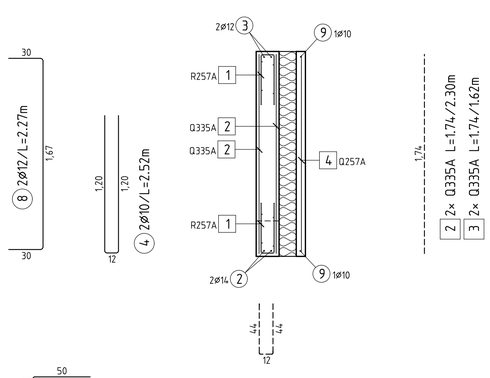

Vorsatzschale Verankerung

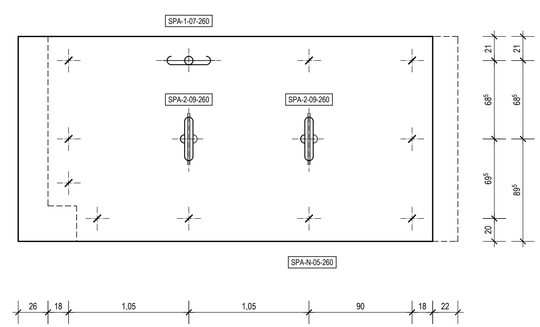

Pos.	Stck	Bezeichnung
1080	2	gekröpfter Kugelkopftransportanker 4,0to; Zulagebewehrung nach Herstellerangaben
2024	1	Ankerschiene 38/17 L=15cm verzinkt
4055	1	Philipp Power Duo-Schiene h=20mm, L=0.50m
4057	1	Philipp Power Duo-Schiene h=20mm, L=1.25m
4062	1	Philipp Power Duo-Schiene h=70mm, L=1.25m
6024	1	Gewindehülse M20
SPA-1-07-260	1	Halfen Traganker SPA-1-07-260-A4
SPA-2-09-260	2	Halfen Traganker SPA-2-09-260-A4
SPA-N-05-260	10	Halfen Nadeln SPA-N-05-260-A4

TAB 1. Mindestwerte der Biegerollendurchmesser bei einmaligem Biegen (DIN EN 1992-1-1/NA, Tabelle NA.8.1a)

	Haken, Winkelhaken, Schlaufen, Bügel ($D_{min,1}$)		Schrägstäbe oder andere gebogene Stäbe ($D_{min,2}$)		
	Stabdurchmesser ds		Mindestwerte der Betondeckung rechtwinklig zur Biegeebene		
	<20mm	_20mm	>100mm >7 ds	>50mm >3 ds	_50mm _3 ds
Normalbeton	4 ds	7 ds	10 ds	15 ds	20 ds
Leichtbeton nach DIN EN 1992-1-1, 11.8.11	6 ds	10,5 ds	15 ds	22,5 ds	30 ds

TAB 2. Mindestwerte der Biegerollendurchmesser $d_{m,k}$ für nach dem Schweißen gebogene Bewehrung bei einmaligen Biegen (DIN EN 1992-1-1/NA, Tabelle NA.8.1b)

	Vorwiegend ruhende Einwirkungen		Nicht vorwiegend ruhende Einwirkungen	
	Schweißung außerhalb des Biegebereiches	Schweißung innerhalb des Biegebereiches	Schweißung auf der Außenseite der Biegung	Schweißung auf der Innenseite der Biegung
für a <4 ds	20 ds	20 ds	100 ds	500 ds
für a _4 ds	Werte nach Tabelle TAB 1			

BETONDECKUNG

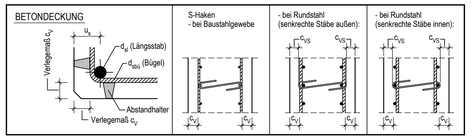

BAUSTOFFE

Bauteil	C 25/30	C 30/37	C 35/45	C 40/50	C 45/55	C 50/60	LP	WU	Betonstahl BSt 500S(A)	Betonstahl BSt 500M (A)	Betondeckung Nennmaß c_v (mm) unten	oben	seitlich	Feuchtigkeitsklasse WO	WF	WA	WS
Tragschale	.	.	X	.	.	.	.	.	X	X	25	25	25	X	.	.	.
Vorsatzschale	.	.	X	.	.	.	.	.	X	X	35	35	35	.	X	.	.
.	.	.	.	.	.	.	.	.	.	.	.	.	.	.	.	.	.

	unbewehrt	Bewehrungskorrosion Karbonatisierung				Chloride (o. Meerwasser)			Chloride (a. Meerwasser)			Betongriff Frost (mit/ohne Taumittel)				chem. Angriff			Verschleiß		
Expositionsklasse	X0	XC1	XC2	XC3	XC4	XD1	XD2	XD3	XS1	XS2	XS3	XF1	XF2	XF3	XF4	XA1	XA2	XA3	XM1	XM2	XM3
Tragschale	.	X	.	.	.	.	.	.	.	.	.	.	.	.	.	.	.	.	.	.	.
Vorsatzschale	.	.	.	.	X	.	.	.	.	.	.	X	.	.	.	.	.	.	.	.	.
.	.	.	.	.	.	.	.	.	.	.	.	.	.	.	.	.	.	.	.	.	.

BEWEHRUNG

1 Betonstabstahl - Positionen
1 Betonstahlmatten - Positionen

Biegemaße gelten von Außenkante zu Außenkante Stahl.
Mindestbiegerollendurchmesser D_{min} nach DIN EN 1992-1-1/NA, Tabelle NA.8.1DEa
Alle Maße und Schnittlängen sind vor der Ausführung zu prüfen !!

OBERFLÄCHEN

Sichtbeton glatt	Einfüllseite	Feingeglättet	Sonderstruktur	Alle Kanten fasen

Fertigteil - Position	Stück	Länge	Breite	Höhe	Volumen (m^3)	Gewicht (to.)
10-224	1	3.84	1.79	0.43	1.79	4.48

Datum	Index	Name	Änderung
.	.	.	.
.	.	.	.
.	.	.	.
.	.	.	.
.	.	.	.
.	.	.	.

KLEBL GmbH
92318 Neumarkt i. d. OPf. Goßweinstraße 2
Tel. (0 91 81) 9 00-0

martin schütz
planung im gleichgewicht
Martin Schütz GmbH
Platenstraße 45
91054 Erlangen
Tel. 09131-917 22-10
www.plan-er.de

Datum	27.08.2021	Bauvorhaben/Bauteil	Auftr. Nr
Gez.	Lang/wd	Sand- und Baustoffwerke Neumarkt GmbH & Co.KG Neubau einer Ausstellungshalle, und Containerhalle mit Büro	819-19
stat.Pos	-	Sandwichwand Pos. 10-224	
Maßstab	1:25		Plan. Nr / Index / Status
Planschlüssel		FT_XX_10-224_-_F	