Frostschürze Pos. 13-006 1 Stück

Ansicht von innen

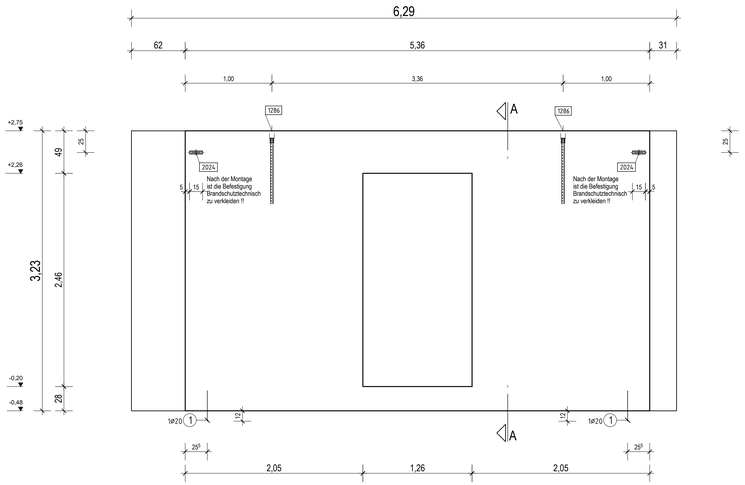

Draufsicht

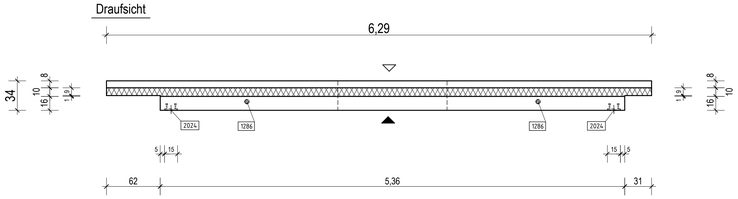

Schnitt A - A

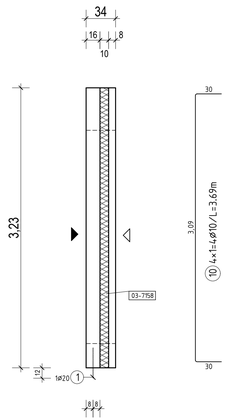

Ansicht Vorsatzschale

1.38m²; G= 3.44 to.

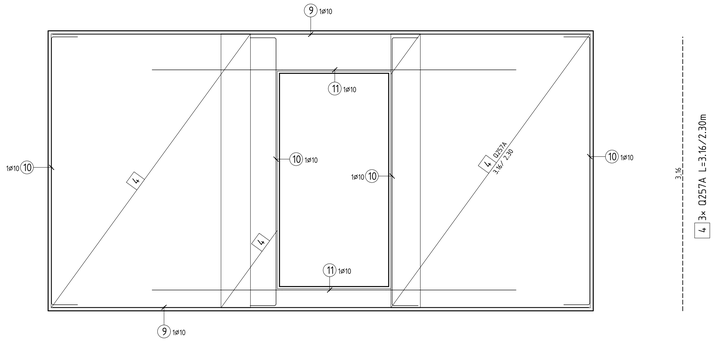

9 2×1=2ø10/L=6.19m

11 2×1=2ø10/L=4.20m

Zulagebewehrung Transportanker

Einbau nach Herstellerangaben !!

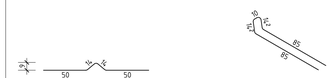

50 4ø16/L=1.28m

51 2ø16/L=2.08m

Pos.	Stck.	Bezeichnung
03-7158	1	Perimeterdämmung XPS; d=10cm; 20.30m2
1286	2	PHILIPP Gewindestabanker RD42 - 8.0to Zulagebewehrung nach Herstellervorgaben
2024	2	Ankerschiene 38/171;l=15cm verzinkt
SE01	1	SPA-1-07-220
SE02	4	SPA-2-07-220
SE03	33	Verbundnadeln VN-04-220-A4

TAB 1. Mindestwerte der Biegerollendurchmesser bei einmaligem Biegen (DIN EN 1992-1-1/NA, Tabelle NA.8.1a)

	Haken, Winkelhaken, Schlaufen, Bügel ($D_{min,b}$)		Schrägstäbe oder andere gebogene Stäbe ($D_{min,s}$)		
	Stabdurchmesser ds		Mindestwerte der Betondeckung rechtwinklig zur Biegebene		
	<20mm	...20mm	>100mm ->7 ds	>50mm ->3 ds	...50mm ...3 ds
Normalbeton	4 ds	7 ds	10 ds	15 ds	20 ds
Leichtbeton nach DIN EN 1992-1-1, 11.6.11	6 ds	10,5 ds	15 ds	22,5 ds	30 ds

TAB 2. Mindestwerte der Biegerollendurchmesser d_m für nach dem Schweißen gebogene Bewehrung bei einmaligen Biegen (DIN EN 1992-1-1/NA, Tabelle NA.8.1b)

	Vorwiegend ruhende Einwirkungen		Nicht vorwiegend ruhende Einwirkungen	
	Schweißung außerhalb des Biegebereiches	Schweißung innerhalb des Biegebereiches	Schweißung auf der Außenseite der Biegung	Schweißung auf der Innenseite der Biegung
für a <4 ds	20 ds	20 ds	100 ds	500 ds
für a ...4 ds	Werte nach Tabelle TAB 1			

BETONDECKUNG

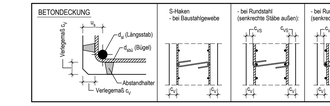

Mattensummenliste				
Pos.	Anz.	BezTyp	Breite	Länge
1	8	R188A	2.30	0.80
2	2	Q335A	1.47	3.18
3	4	Q335A	2.30	3.18
4	3	Q257A	2.30	3.16

Gesamtgewicht 333.298 kg

B500A				
Pos.	Anz.	ø	Länge	Bem.:
1	2	20	0.35	
2	10	16	5.24	
3	4	12	3.71	
4	9	8	0.86	
5	9	8	1.28	
6	4	12	3.49	
7	2	16	4.80	
8	8	10	0.60	
9	2	10	6.19	
10	4	10	3.69	
11	2	10	4.20	
50	4	16	1.28	
51	2	16	2.08	

Gesamtgewicht 172.423 kg

Ergebnisse der Bemessung nach Tragsystem: SPA

Die Mindestbewehrung für Vorsatz- und Tragschicht entnehmen Sie bitte unserer Einbauanleitung!

1. SPA-2-07-220 2x (Tragpunkt):
Art.-Nr.: 77SPA2070220
Bewehrung: (2Ø8 L=450mm + 2Ø8 L=500mm) 2x
2. SPA-2-07-220 2x (Tragpunkt):
Art.-Nr.: 77SPA2070220
Bewehrung: (2Ø8 L=450mm + 2Ø8 L=500mm) 2x
3. SPA-1-07-220 1x:
Art.-Nr.: 77SPA1070220
Bewehrung: 1Ø8 L=450mm + 1Ø8 L=500mm
Nadeltyp - Verbundnadeln - VN-04-220-A4.
Art.-Nr.: - 77VN40220 x 33 Stück

Ansicht Tragschale

2.27m²; G= 5.68 to.

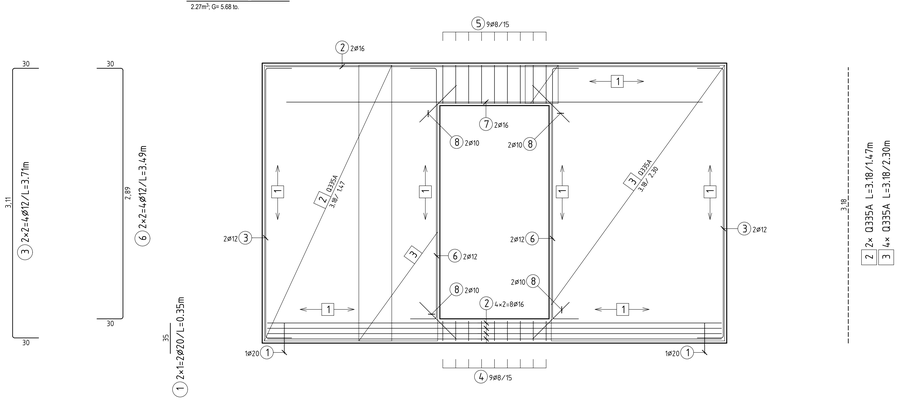

2 2×4+2=10ø16/L=5.24m

7 2ø16/L=4.80m

Schnitt A - A Bewehrung

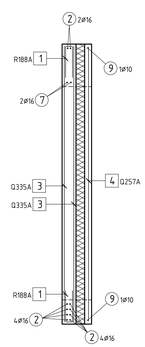

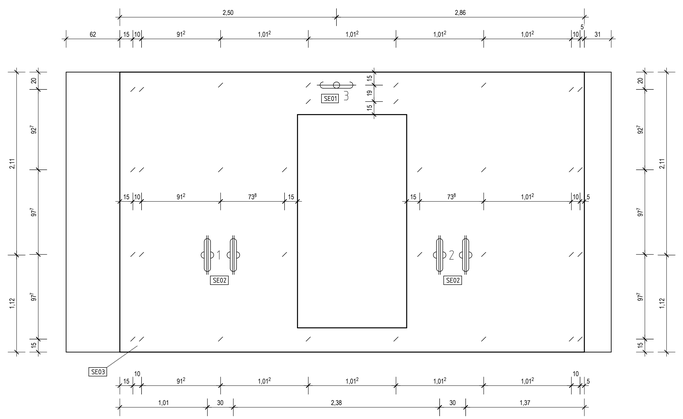

BEWEHRUNG	
1 Betonstabstahl - Positionen	Biegemaße gelten von Außenkante zu Außenkante Stahl.
1 Betonstahlmatten - Positionen	Mindestbiegerollendurchmesser D_{min} nach DIN EN 1992-1-1/NA, Tabelle NA.8.1DEa
	Alle Maße und Schnittlängen sind vor der Ausführung zu prüfen !!

OBERFLÄCHEN: Sichtbeton glatt | Einfüllseite | Feingeglättet | Sonderstruktur | Alle Kanten fasen

Fertigteil - Position	Stück	Länge	Breite	Höhe	Volumen (m³)	Gewicht (to.)
13-006	1	6.29	3.23	0.34	3.65	9.13

Datum	Index	Name	Änderung
	F		
29.07.2021	E	wd	Prüfentragungen ergänzt, Freigabe Prüfingenieur
10.03.2021	D	Lang	Beteiligung geändert
30.03.2020	C	AH	Prüfentragung übernommen & Freigabe Prüfingenieur
17.02.2020	B	AH	Plan überarbeitet - Änderungen übernomme (Tür ergänzt)
27.01.2020	A	AH	Freigabe Prüfingenieur

KLEBL GmbH
92318 Neumarkt i. d. OPf. Goßweinstraße 2
Tel. (0 91 81) 9 00-0

martin schütz planung im gleichgewicht
Martin Schütz GmbH
Platenstraße 45
91054 Erlangen
Tel. 09131/ 917 22-10
www.plan-ev.de

Datum	18.11.2019	Bauvorhaben/Bauteil	Auft. Nr
Gez.	Hübner	Sand- und Baustoffwerke Neumarkt GmbH & Co.KG Neubau einer Ausstellungshalle, und Containerhalle mit Büro	819-19
stat.Pos	-		
Maßstab	1:25	Frostschürze Pos. 13-006	Plan. Nr / Index / Status
Planschlüssel		FT_XX_13-006_e_F	