Frostschürze Pos. 13-013 1 Stück

Ansicht von innen

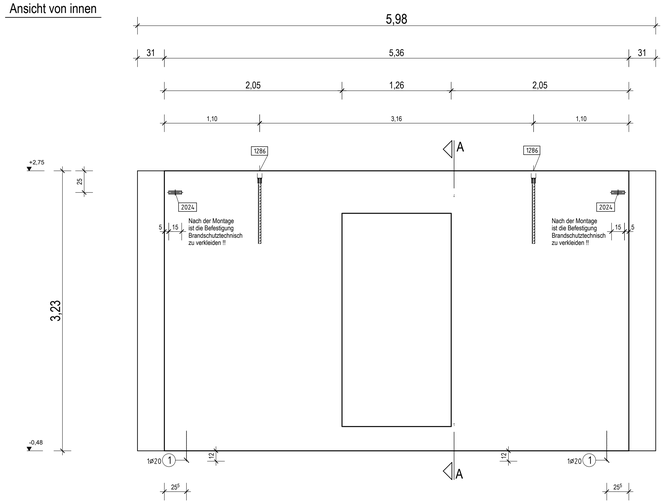

Schnitt A - A

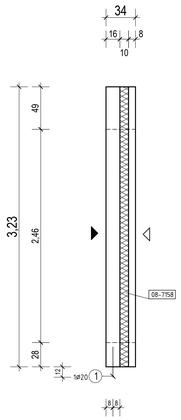

Ansicht Vorsatzschale

1.30m²; G= 3.25 to.

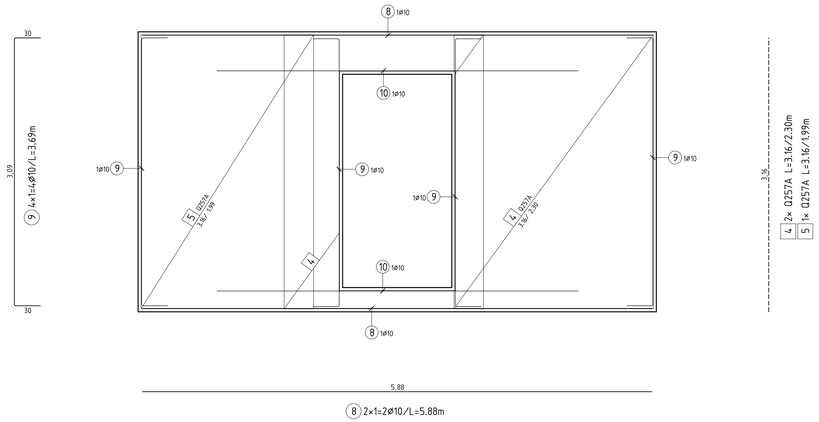

9 4×1=4ø10/L=3.69m

8 2×1=2ø10/L=5.88m

10 2×1=2ø10/L=4.17m

Zulagebewehrung Transportanker

Einbau nach Herstellerangaben !!

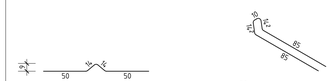

50 4ø16/L=1.28m

51 2ø16/L=2.08m

Pos.	Stck.	Bezeichnung
08-7158	1	Perimeterdämmung XPS; d=10cm; 16.00m2
1286	2	PHILIPP Gewindestabanker RD42 - 8.0to Zulagebewehrung nach Herstellervorgaben
2024	2	Ankerschiene 38/17;l=15cm verzinkt
SE01	1	SPA-1-07-220
SE02	4	SPA-2-07-220
SE03	32	Verbundnadeln VN-04-220-A4

TAB 1. Mindestwerte der Biegerollendurchmesser bei einmaligem Biegen (DIN EN 1992-1-1/NA, Tabelle NA.8.1a)

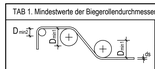

	Haken, Winkelhaken, Schlaufen, Bügel ($D_{min,1}$)		Schrägstäbe oder andere gebogene Stäbe ($D_{min,2}$)		
	Stabdurchmesser ds		Mindestwerte der Betondeckung rechtwinklig zur Biegebene		
	<20mm	20mm	>100mm: >7 ds	>50mm: >3 ds	50mm: 3 ds
Normalbeton	4 ds	7 ds	10 ds	15 ds	20 ds
Leichtbeton nach DIN EN 1992-1-1, 11.6.11	6 ds	10,5 ds	15 ds	22,5 ds	30 ds

TAB 2. Mindestwerte der Biegerollendurchmesser d_m für nach dem Schweißen gebogene Bewehrung bei einmaligen Biegen (DIN EN 1992-1-1/NA, Tabelle NA.8.1b)

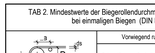

	Vorwiegend ruhende Einwirkungen		Nicht vorwiegend ruhende Einwirkungen	
	Schweißung außerhalb des Biegebereiches	Schweißung innerhalb des Biegebereiches	Schweißung auf der Außenseite der Biegung	Schweißung auf der Innenseite der Biegung
für a <4 ds	20 ds	20 ds	100 ds	500 ds
für a ..4 ds	Werte nach Tabelle TAB 1			

BETONDECKUNG

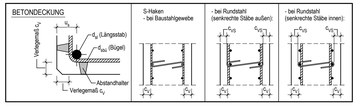

BAUSTOFFE	Beton Festigkeitsklasse								Betonstahl		Betondeckung Nennmaß c_v (mm)			Feuchtigkeitsklasse			
Bauteil	C 25/30	C 30/37	C 35/45	C 40/50	C 45/55	C 50/60	LP	WU	BSt 500S (A)	BSt 500M (A)	unten	oben	seitlich	WO	WF	WA	WS
Tragschale			X						X	X	25	25	25		X		
Vorsatzschale			X						X	X	35	35	35		X		

	unbewehrt	Bewehrungskorrosion								Betonangriff											
		Karbonatisierung				Chloride (o. Meerwasser)			Chloride (a. Meerwasser)		Frost (mit/ohne Taumittel)				chem. Angriff			Verschleiß		
Expositionsklasse	X0	XC1	XC2	XC3	XC4	XD1	XD2	XD3	XS1	XS2	XS3	XF1	XF2	XF3	XF4	XA1	XA2	XA3	XM1	XM2	XM3
Tragschale			X																		
Vorsatzschale					X							X									

BEWEHRUNG

1 Betonstabstahl - Positionen

1 Betonstahlmatten - Positionen

Biegemaße gelten von Außenkante zu Außenkante Stahl.
Mindestbiegerollendurchmesser D_{min} nach DIN EN 1992-1-1/NA, Tabelle NA.8.1DEa
Alle Maße und Schnittlängen sind vor der Ausführung zu prüfen !!

OBERFLÄCHEN

Sichtbeton glatt | Ebnfläche | Feingeglättet | Sonderstruktur | Alle Kanten fasen

Fertigteil - Position	Stück	Länge	Breite	Höhe	Volumen (m³)	Gewicht (to.)
13-013	1	5.98	3.23	0.34	3.57	8.93

Datum	Index	Name	Änderung
	F		
	E		
	D		
	C		
	B		
29.07.2021	A	wd	Prüfeintragungen ergänzt, Freigabe Prüfingenieur

Draufsicht

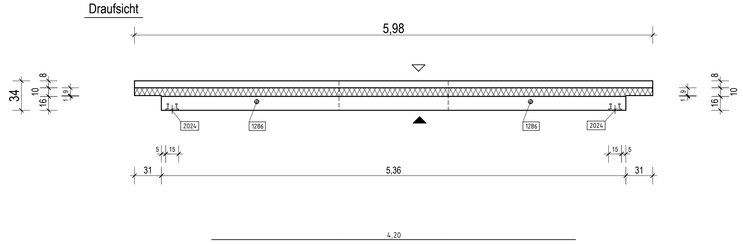

5 2ø16/L=4.20m

Ansicht Tragschale

2.27m²; G= 5.68 to.

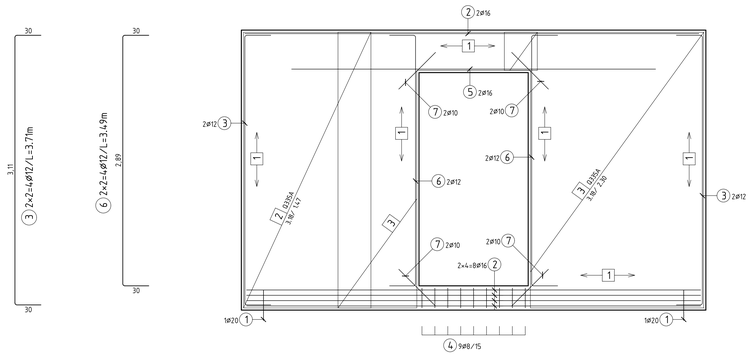

3 2×2+4ø12/L=3.71m

6 2×2+4ø12/L=3.49m

2 2×4+2=10ø16/L=5.24m

7 4+2=8ø10/L=0.60m

2 2× Q335A L=3.18/1.47m
3 4× Q335A L=3.18/2.30m

Schnitt A - A Bewehrung

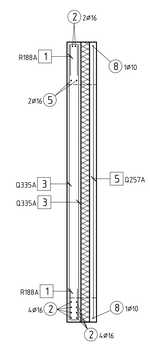

1 2×1=2ø20/L=0.35m

4 9ø8/L=0.86m

1 9× R188A L=0.80/2.30m

Mattensummenliste				
Pos.	Anz.	Bez/Typ	Breite	Länge
1	9	R188A	2.30	0.80
2	2	Q335A	1.47	3.18
3	4	Q335A	2.30	3.18
4	2	Q257A	2.30	3.16
5	1	Q257A	1.99	3.16
Gesamtgewicht 333.733 kg				

B500A				
Pos.	Anz.	ø	Länge	Bem.:
1	2	20	0.35	
2	10	16	5.24	
3	4	12	3.71	
4	9	8	0.86	
5	2	16	4.20	
6	4	12	3.49	
7	8	10	0.60	
8	2	10	5.88	
9	4	10	3.69	
10	2	10	4.17	
50	4	16	1.28	
51	2	16	2.08	
Gesamtgewicht 165.557 kg				

Ergebnisse der Bemessung nach Tragsystem: SPA

Die Mindestbewehrung für Vorsatz- und Tragschicht entnehmen Sie bitte unserer Einbauanleitung!

1. SPA-2-07-220 2x (Tragpunkt):
Art.-Nr.: 77SPA2070220
Bewehrung: (2Ø8 L=450mm + 2Ø8 L=500mm) 2x
2. SPA-2-07-220 2x (Tragpunkt):
Art.-Nr.: 77SPA2070220
Bewehrung: (2Ø8 L=450mm + 2Ø8 L=500mm) 2x
3. SPA-1-07-220 1x:
Art.-Nr.: 77SPA1070220
Bewehrung: 1Ø8 L=450mm + 1Ø8 L=500mm
Nadeltyp - Verbundnadeln - VN-04-220-A4.
Art.-Nr.: 77VN40220 x 32 Stück

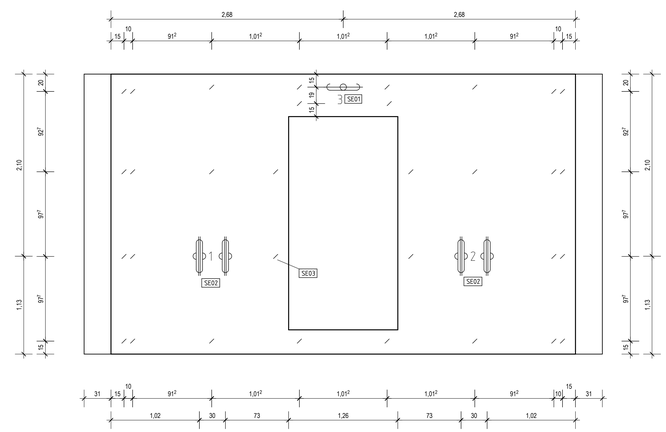

KLEBL GmbH
92318 Neumarkt i. d. OPf. Goßweinstraße 2
Tel. (0 91 81) 9 00-0

martin schütz
planung im gleichgewicht
Martin Schütz GmbH
Platenstraße 45
91054 Erlangen
Tel. 09131-977 22-10
www.plan-ecke

Datum	10.03.2021	Bauvorhaben/Bauteil	Auftr. Nr
Gez.	Lang	Sand- und Baustoffwerke Neumarkt GmbH & Co.KG Neubau einer Ausstellungshalle, und Containerhalle mit Büro	819-19
stat.Pos	-		
Maßstab	1:25	Frostschürze Pos. 13-013	Plan. Nr / Index / Status
Planschlüssel		FT_XX_13-013_a_F	