Scénarios valides

(a1)

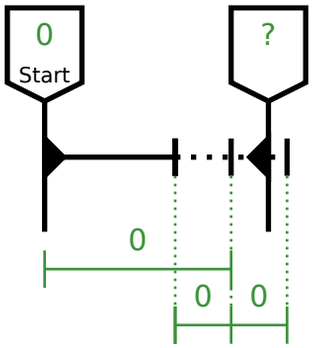

(b1)

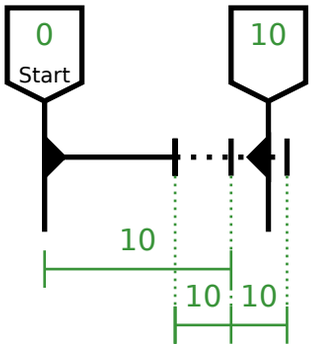

(c1)

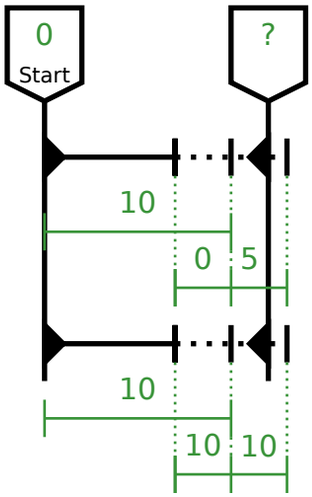

(d1)

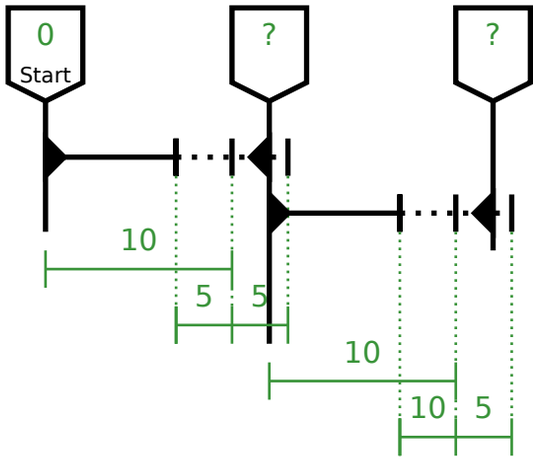

(a2)

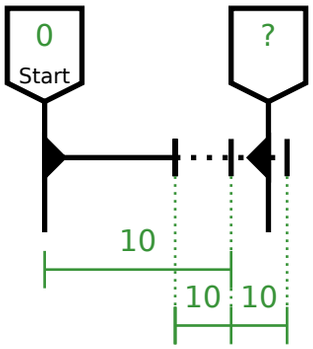

(b2)

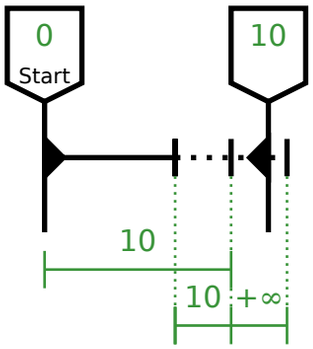

(c2)

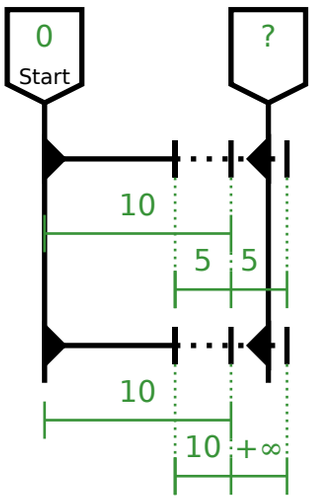

(d1)

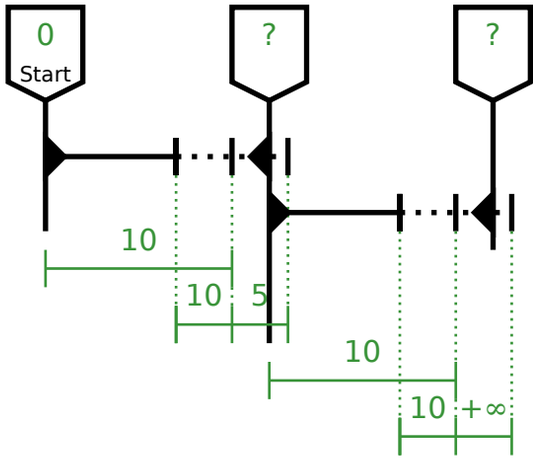

(a3)

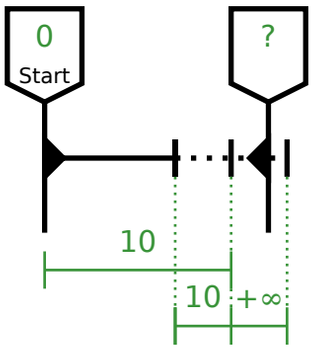

(b3)

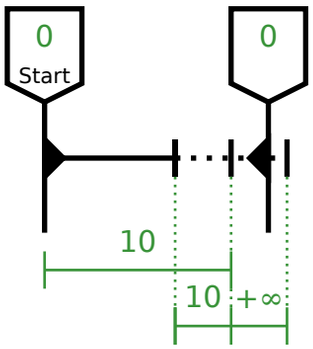

Scénarios non valides

(a1)

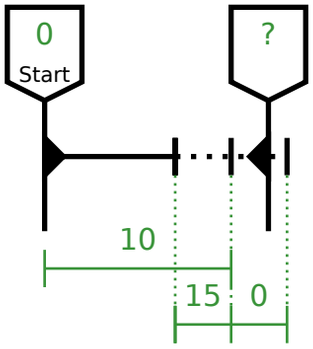

(b1)

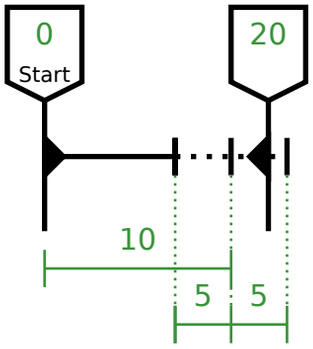

(c1)

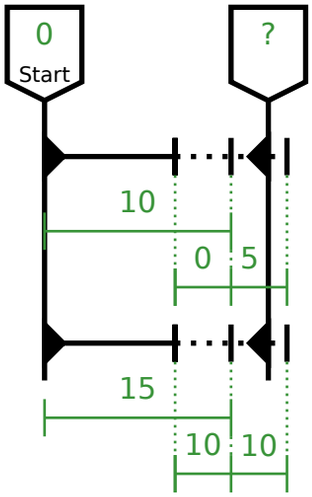
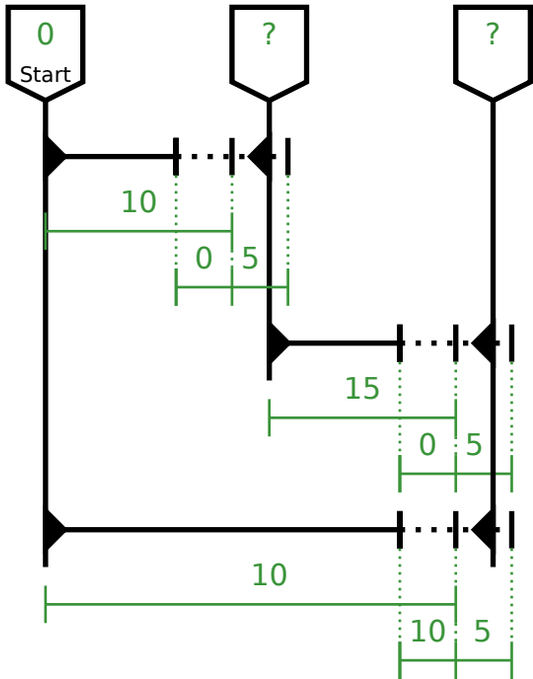
(d1)