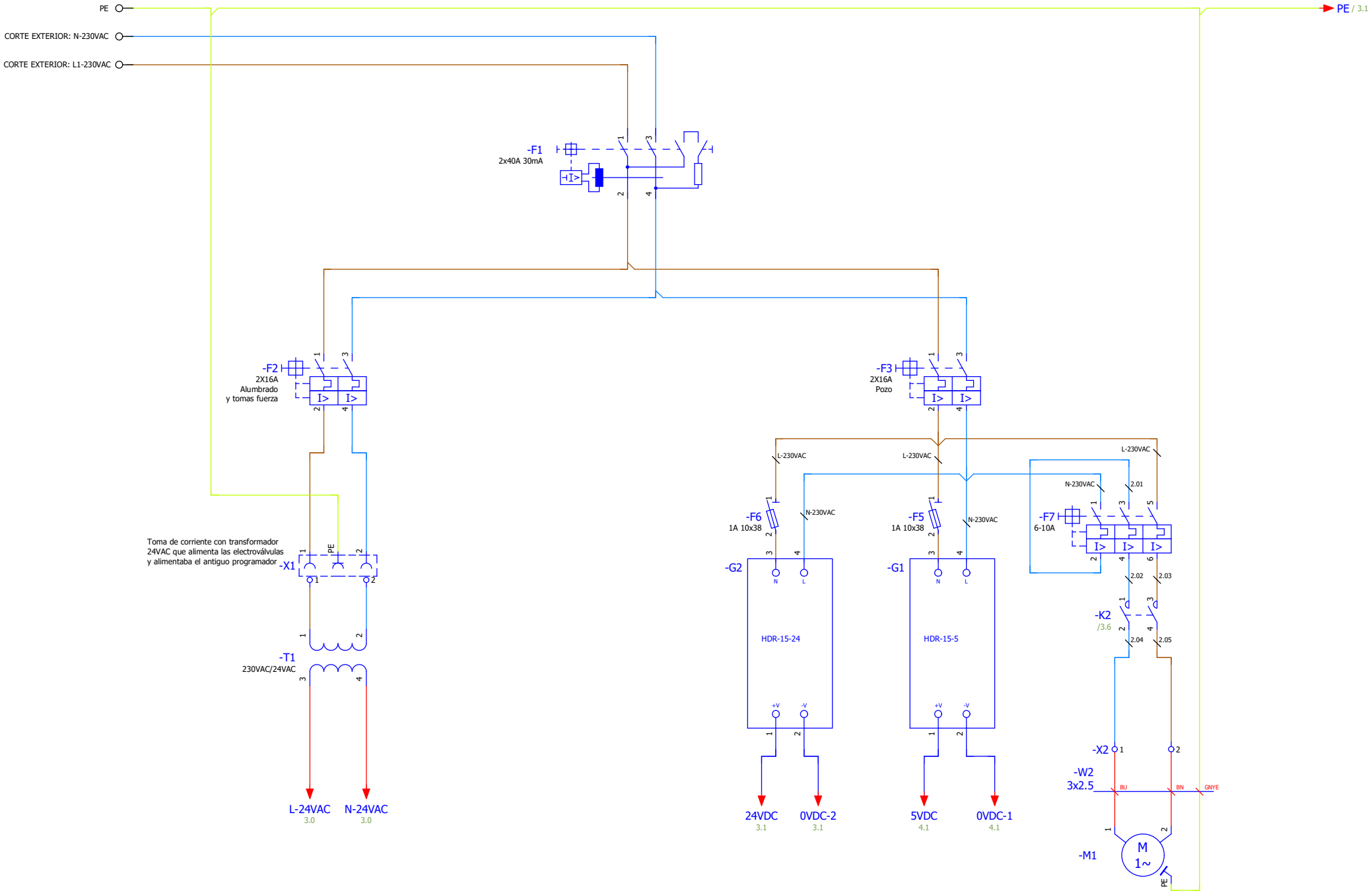

			Fecha	09/06/2026	EPLAN		Fuerza	= CA1	
			Resp.	simon				+ EAA	
			Probado		Modernización riego			IEC_bas001	Hoja 2
Cambio	Fecha	Nombre	Original		Sustitución por	Sustituido por			Página 2 / 4

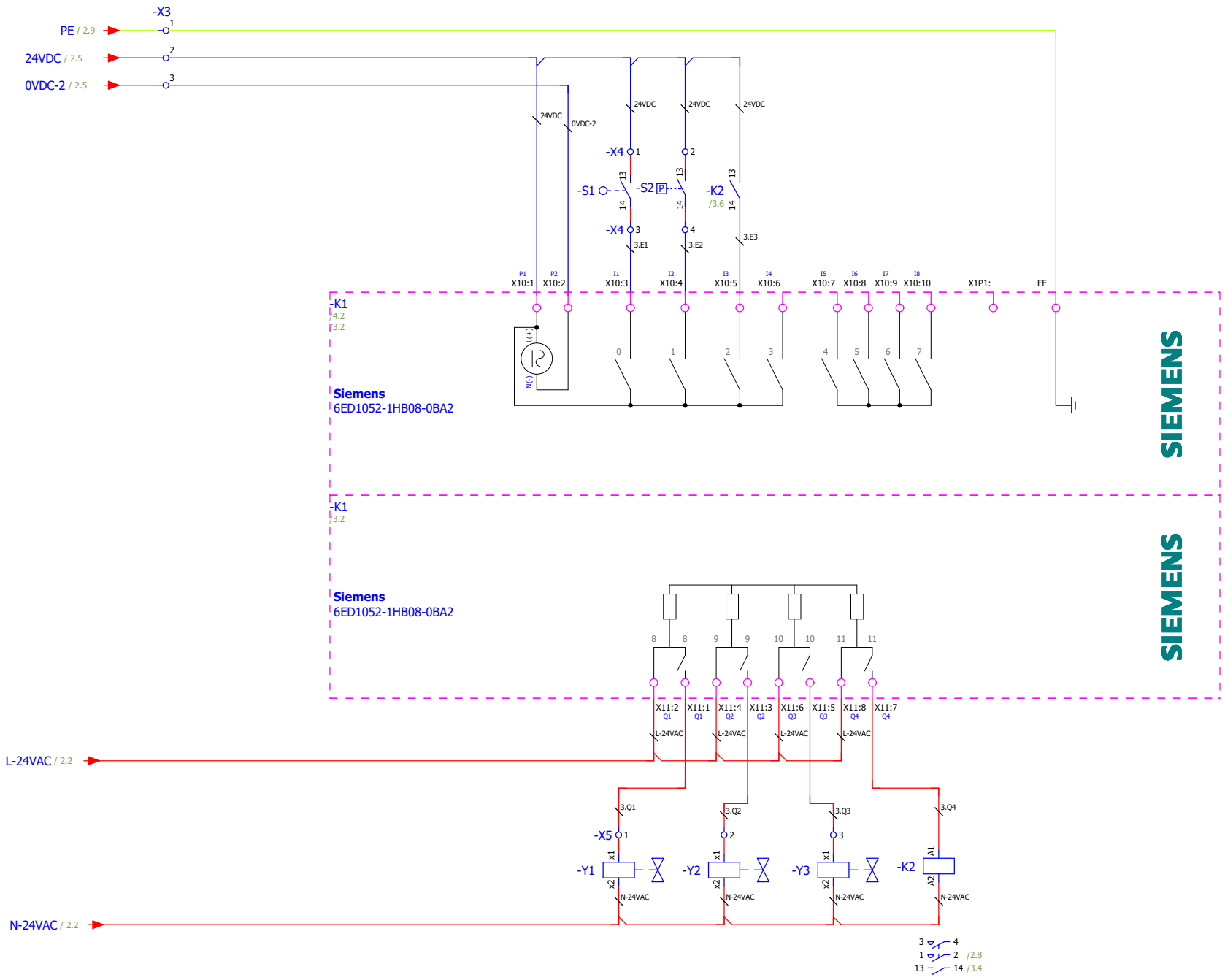

2 4

			Fecha	09/06/2026	EPLAN		Entradas y salidas LOGO!	= CA1	
			Resp.	simon				+ EAA	
			Probado		Modernización riego			IEC_bas001	Hoja 3
Cambio	Fecha	Nombre	Original		Sustitución por	Sustituido por			Página 3 / 4

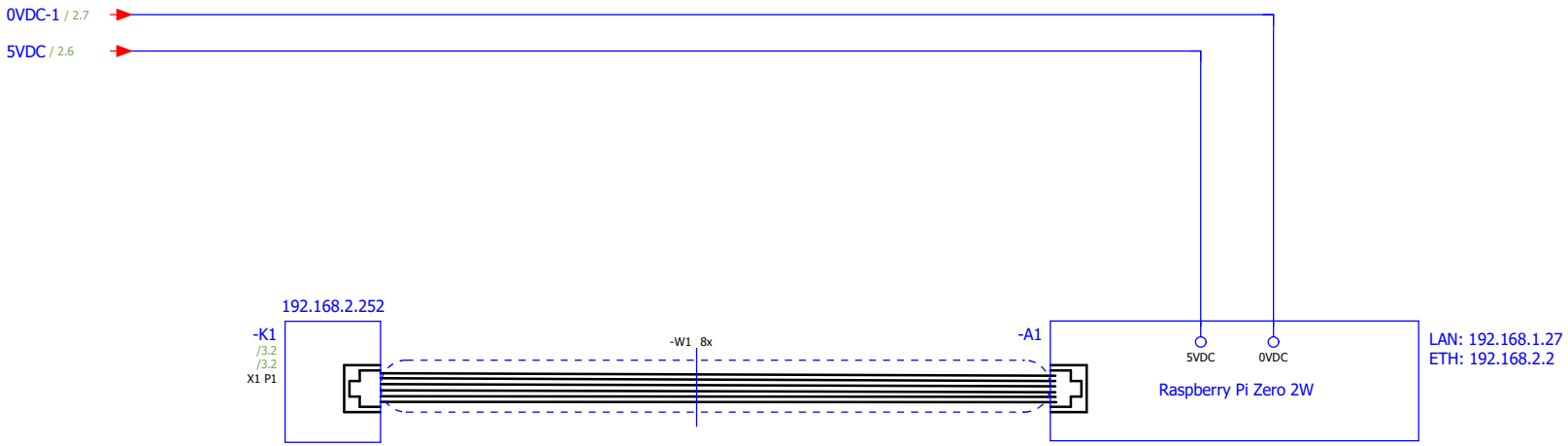

3

			Fecha	09/06/2026	EPLAN		Conexión raspberry - LOGO!		= CA1
			Resp.	simon					+ EAA
			Probado		Modernización riego			IEC_bas001	Hoja 4
Cambio	Fecha	Nombre	Original		Sustitución por	Sustituido por			Página 4 / 4