TOL. GRADE	TOLERANCE		
B	Ⓐ	보통	정밀
6 < L ≤ 4	±0.1	±0.2	±0.3
4 < L ≤ 16	±0.2		
16 < L ≤ 63	±0.3	±0.5	±0.5
63 < L ≤ 250	±0.5	±0.8	±0.8
250 < L ≤ 1000	±0.8	±1.2	±1.2
1000 < L	±1.5	±2.1	±2.1

CHANGED CONTENTS	SYM	DATE	DES	CHE	APP

EM»버링'탭»절곡»용접»도장

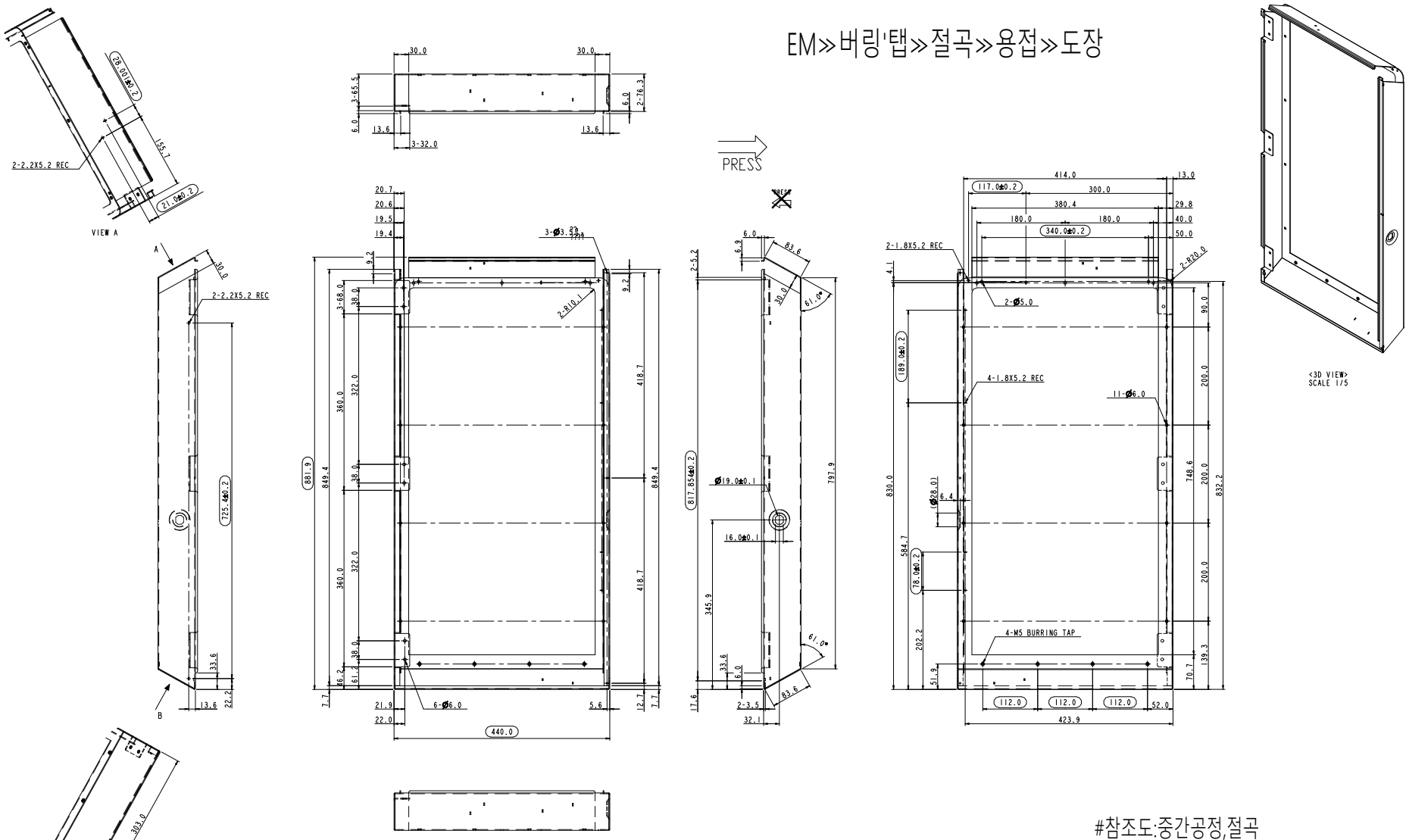

절곡 불가로 인해 치수 임의변경했음
원도치수는 무시할 것

#참조도:중간공정,절곡
EGI_1.6T R=0.6

P/N : 4000500678

SAMPLE

NOTES.
1. In the same plane, tolerance between hole and hole is ±0.1 or less.
2. Press(=Punching), Pay attention to direction.
3. Unspecified R=3.0
4. Next Process :
   1) Welding
   2) Powder coating
5. ◯: This mark means the dimension to be inspected.

NOTES.
1. 동일 평면상의 Hole 간 거리 공차는 ±0.1 이하일 것.
2. Press(=Punching) 방향에 유의 할 것.
3. 지시 없는 R=3.0
4. 후공정 :
   1) 용접
   2) 분체 도장
5. ◯ 표시부는 수검 관리 치수임.

▶MATERIAL	SECC1.6t		▶PART NAME	▶SCALE
▶SURFACE			STEEL; FRAME:BODY_MAIN_NCT	1/4
▶DESIGNED	▶CHECKED	▶APPROVED		▶SHEET
2026.03.21 김동현	2026.03.21 남영준	2026.03.21 문창환		1/1
HYOSUNG TNS			▶PART No. 4000500678	▶SYM 00

본 도면은 효성TNS 자산으로 영업비밀로 엄격히 관리되며 무단 배포 및 불법적인 사용을 금합니다.
This drawing is property of Hyosung TNS INC. and strictly treated as a trade secret.
Therefore unauthorized distribution and illegal use are prohibited.