TOLERANCE			
R			
0 < L ≤ 4	±0.1	±0.2	±0.3
4 < L ≤ 16	±0.2		
16 < L ≤ 63	±0.3	±0.3	±0.5
63 < L ≤ 250	±0.5	±0.5	±0.8
250 < L ≤ 1000	±0.8	±0.8	±1.2
1000 < L	±1.5	±1.5	±2.3

CHANGED CONTENTS	SYM	DATE	DES	CHE	APP

»용접»도장»인쇄

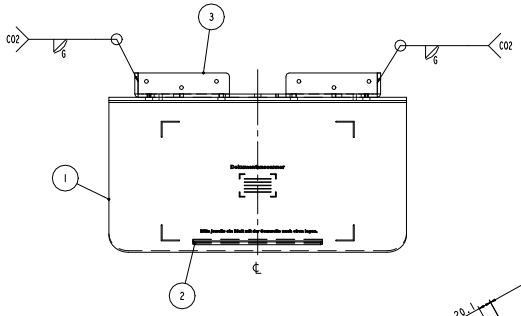

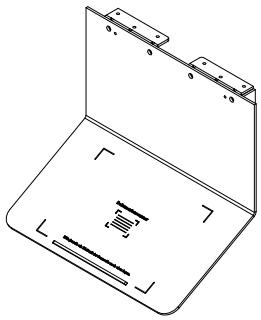

<3D VIEW>
SCALE 1/5

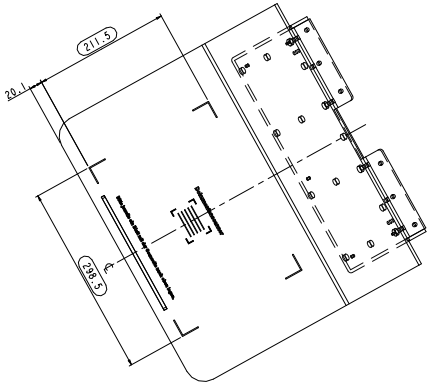

VIEW A

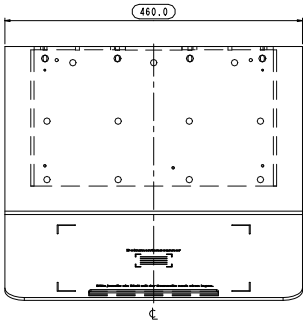

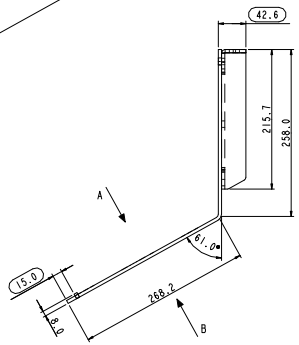

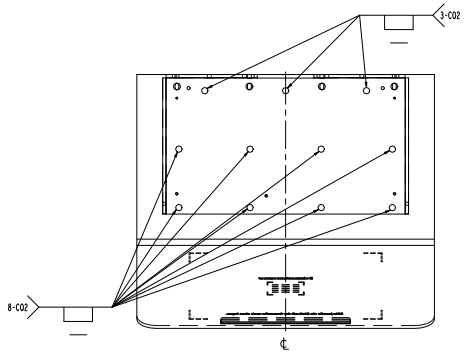

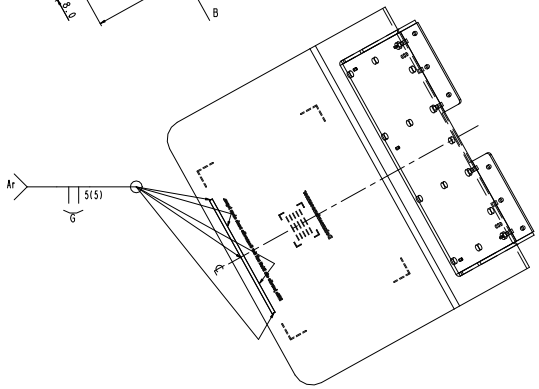

VIEW B

P/N : 4140500235

SAMPLE

NOTES.
1. 본 도면은 용접 및 도장 도면 임.
2. 도장 사양
   - 함마튼 분체 도장 (MN327K / 악조노벨) 또는 당사 승인 재질
3. 도장 두께
   - 전체 : 평균 60 이상 100 미크론 이하 유지 할 것.
4. 도장후 열처리 할 것
5. 미도장이 없도록 할 것.
6. 도장시 PEM Nut,Caulking screw,Pin & TAP부는 마스킹 처리 할 것.
7. 도면내 해칭부 지시 영역 마스킹 처리 할 것.
8. 인쇄는 AI 파일 적용 할 것.
9. 인쇄색상 : PANTONE COOLGRAY 4C
10. Label 전면에 인쇄 번짐, 겹침 등의 불량이 없을 것.
11. 용접지시 이외의 용접부는 용접지도 및 상의하여 진행 할 것.
12. 용접 후 평탄도, 직각도가 유지 될 것.
13. 용접 후 휨이 없을 것.
14. 부품의 맞춤홀은 용접 후 막음 처리 할 것.
15. ◯ 표시부는 수검 관리 치수임.

No	PART No.	PART NAME	MATERIAL	QTY	REMARK
3	4000500677	STEEL :FRAME:A4_SCAN_BASE_NCT	SPHC 5.0t	1	
2	4000500645	STEEL :NCT_A4_PAPER_GUIDE_H	SPHC 5.0t	1	
1	4000500718	STEEL :PLATE:SPHC:5.0:A4_SCAN_BASE_NCT	SPHC 5.0t	1	

▶MATERIAL		▶PART NAME	▶SCALE
▶SURFACE	SPRAY	K_STEEL; PLATE:A4_SCAN_BASE_NCT	1/4
▶DESIGNED	▶CHECKED / ▶APPROVED		▶SHEET
2026.03.24 김동현	2026.03.24 남영준 / 2026.03.24 문창환		1/1
HYOSUNG TNS		▶PART No. 4140500235	▶SYM 00

본 도면은 효성TNS 자산으로 영업비밀로 엄격히 관리되며 무단 배포 및 불법적인 사용을 금합니다.
This drawing is property of Hyosung TNS INC. and strictly treated as a trade secret.
Therefore unauthorized distribution and illegal use are prohibited.