加工圖種類
無 區 分

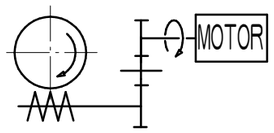

旋轉軸 總減速比1/180

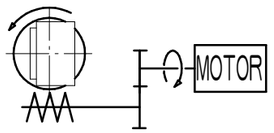

傾斜軸 總減速比1/180

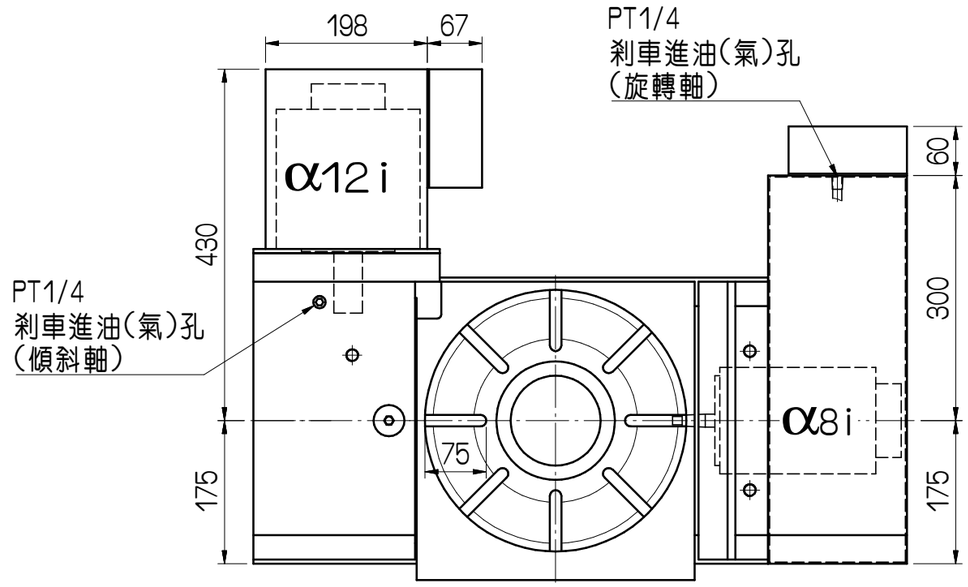

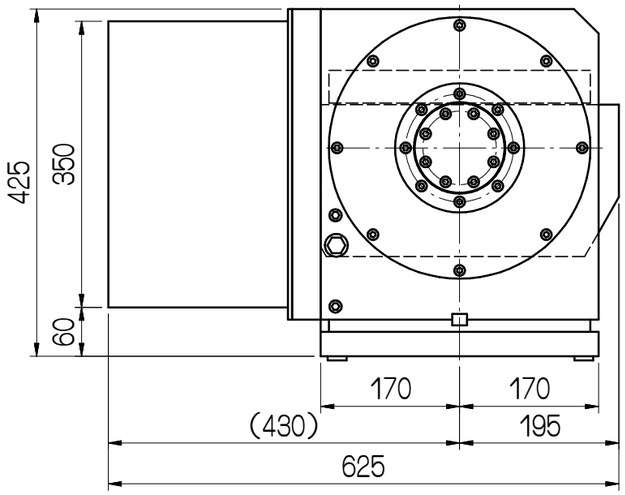

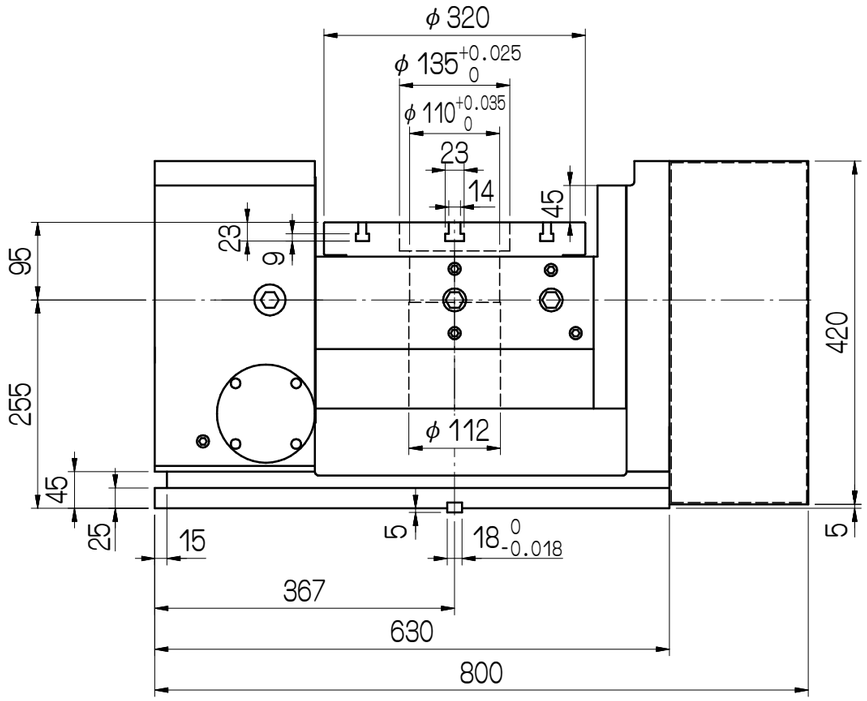

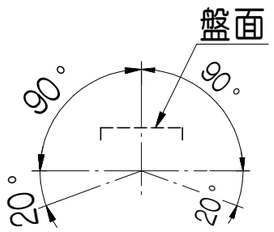

傾斜角度

				審核		日期					
				繪圖	鐘漢承	日期	090507	CNCT-320			
編號	更 改 內 容	更改者	日期	切削加工一般公差 (mm)				適用機型	件 號	數量	備 註
				尺寸區分	容許差						
				0.5以上~6(含)以下	±0.05						
				6以上~30(含)以下	±0.1	單位	m m	圖名	外觀尺寸圖	材質	
				30以上~120(含)以下	±0.15						
				120以上~315(含)以下	±0.2						
				315以上~1000(含)以下	±0.3	比例	1:8	品號	CNCT320-01-011A3	張次	1-1
				1000以上~2000(含)以下	±0.5						

GSA+ 旭陽國際精機股份有限公司
TEL:04-25377888 FAX:04-25368899