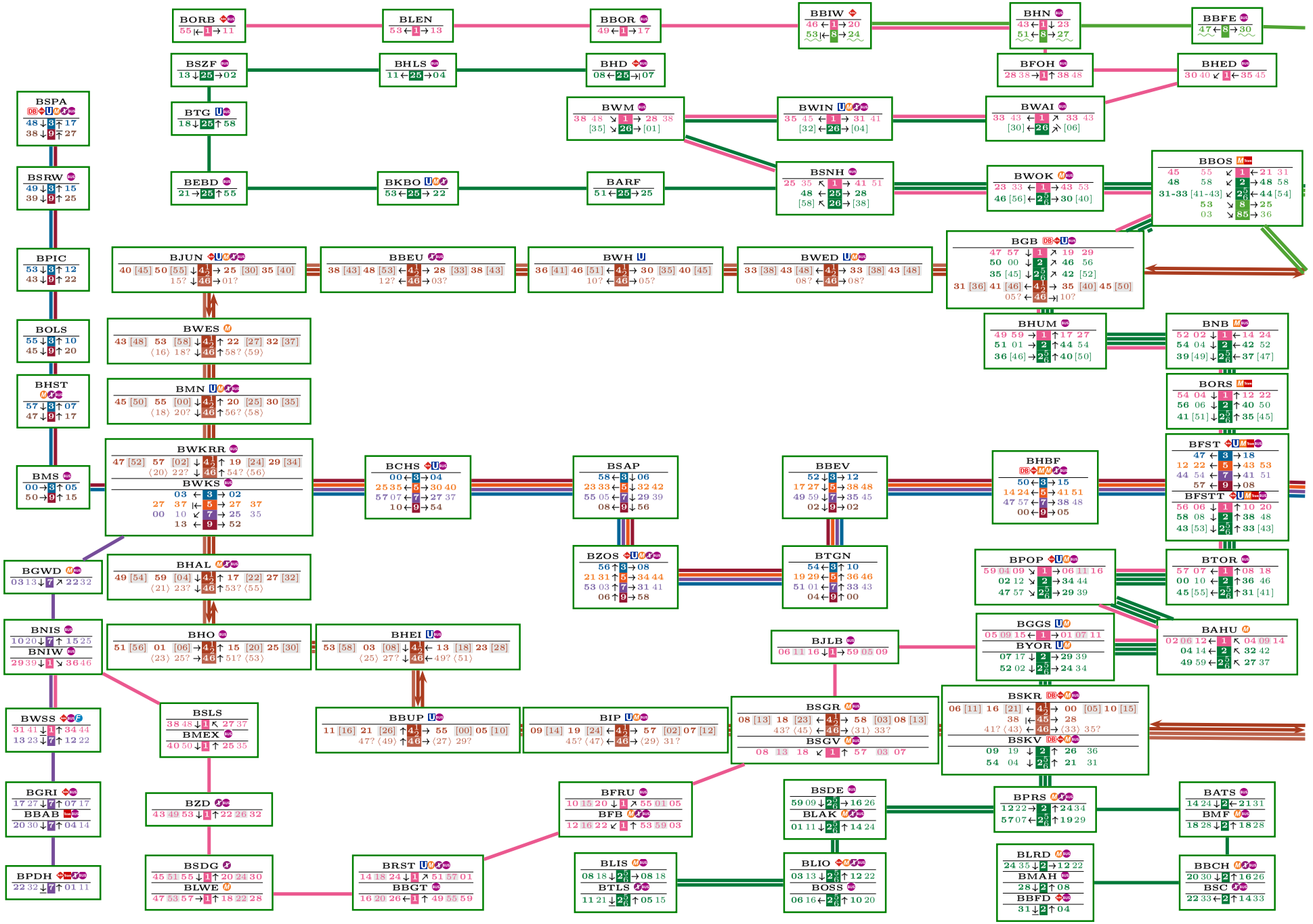
BORB
BLEN
BBOR
BBIW
BHN
BBFE
BSZF
BHLS
BHD
BFOH
BHED
BSPA
BTG
BWM
BWIN
BWAI
BEBD
BKBO
BARF
BSNH
BWOK
BBOS
BSRW
BPIC
BJUN
BBEU
BWH
BWED
BGB
BWES
BHUM
BNB
BOLS
BMN
BORS
BHST
BWKRR
BFST
BMS
BCHS
BSAP
BBEV
BHBF
BFSTT
BHAL
BZOS
BTGN
BPOP
BTOR
BGWD
BHO
BHEI
BJLB
BGGS
BYOR
BAHU
BNIS
BNIW
BSKR
BSKV
BSGR
BSGV
BWSS
BSLS
BMEX
BBUP
BIP
BGRI
BBAB
BZD
BFRU
BFB
BSDE
BLAK
BPRS
BATS
BMF
BPDH
BSDG
BLWE
BRST
BBGT
BLIS
BTLS
BLIO
BOSS
BLRD
BMAH
BBFD
BBCH
BSC

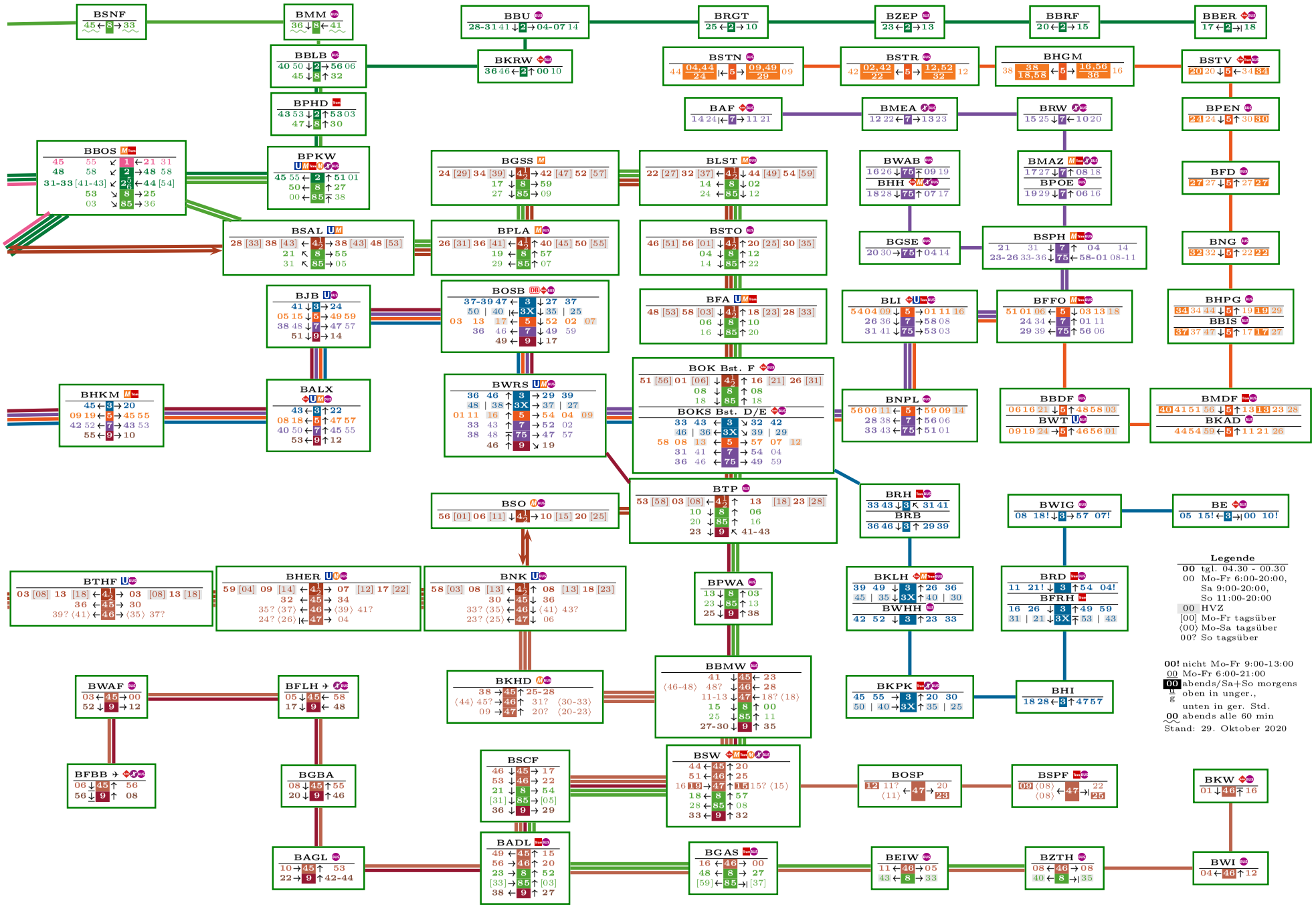
BSNF
BMM
BBU
BRGT
BZEP
BBRF
BBER
BBLB
BKRW
BSTN
BSTR
BHGM
BSTV
BPHD
BAF
BMEA
BRW
BPEN
BBOS
BPKW
BGSS
BLST
BWAB
BMAZ
BFD
BSAL
BPLA
BSTO
BGSE
BSPH
BNG
BJB
BOSB
BFA
BLI
BFFO
BHPG
BBIS
BHKM
BALX
BWRS
BOK Bst. F
BOKS Bst. D/E
BNPL
BBDF
BMDF
BKAD
BTP
BSO
BRH
BWIG
BE
BTHF
BHER
BNK
BPWA
BKLH
BRD
BFRH
BWHH
BKPK
BHI
BWAF
BFLH
BKHD
BBMW
BFBB
BGBA
BSCF
BSW
BOSP
BSPF
BKW
BAGL
BADL
BGAS
BEIW
BZTH
BWI
Legende
00 tgl. 04.30 - 00.30
00 Mo-Fr 6:00-20:00, Sa 9:00-20:00, So 11:00-20:00
00 HVZ
[00] Mo-Fr tagsüber
⟨00⟩ Mo-Sa tagsüber
00? So tagsüber
00! nicht Mo-Fr 9:00-13:00
00 Mo-Fr 6:00-21:00
00 abends/Sa+So morgens oben in unger., unten in ger. Std.
00 abends alle 60 min
Stand: 29. Oktober 2020

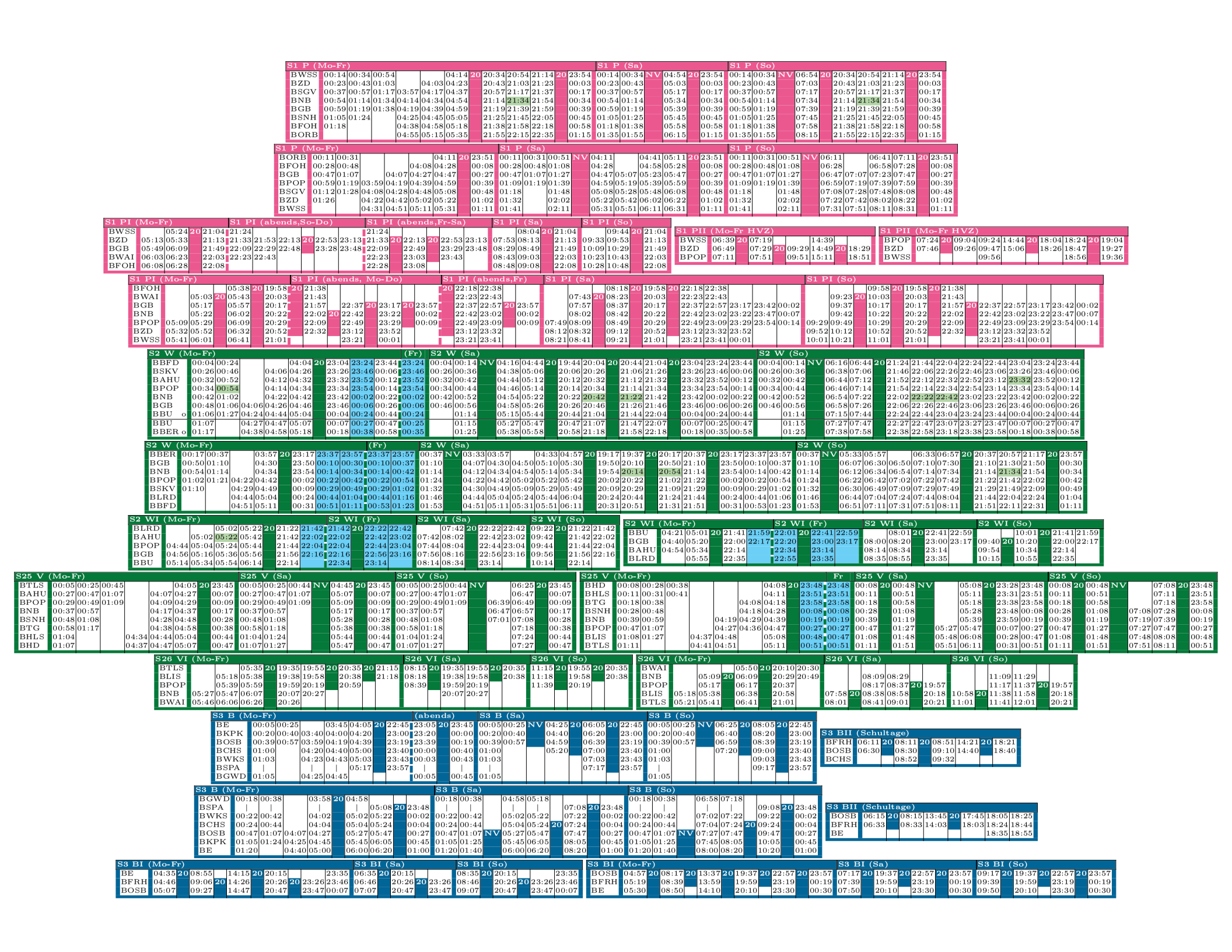
S1 P (Mo-Fr)
S1 P (Sa)
S1 P (So)
S1 P (Mo-Fr)
S1 P (Sa)
S1 P (So)
S1 PI (Mo-Fr)
S1 PI (abends,So-Do)
S1 PI (abends,Fr-Sa)
S1 PI (Sa)
S1 PI (So)
S1 PII (Mo-Fr HVZ)
S1 PII (Mo-Fr HVZ)
S1 PI (Mo-Fr)
S1 PI (abends, Mo-Do)
S1 PI (abends,Fr)
S1 PI (Sa)
S1 PI (So)
S2 W (Mo-Fr)
(Fr)
S2 W (Sa)
S2 W (So)
S2 W (Mo-Fr)
(Fr)
S2 W (Sa)
S2 W (So)
S2 WI (Mo-Fr)
S2 WI (Fr)
S2 WI (Sa)
S2 WI (So)
S2 WI (Mo-Fr)
S2 WI (Fr)
S2 WI (Sa)
S2 WI (So)
S25 V (Mo-Fr)
S25 V (Sa)
S25 V (So)
S25 V (Mo-Fr)
Fr
S25 V (Sa)
S25 V (So)
S26 VI (Mo-Fr)
S26 VI (Sa)
S26 VI (So)
S26 VI (Mo-Fr)
S26 VI (Sa)
S26 VI (So)
S3 B (Mo-Fr)
(abends)
S3 B (Sa)
S3 B (So)
S3 BII (Schultage)
S3 B (Mo-Fr)
S3 B (Sa)
S3 B (So)
S3 BII (Schultage)
S3 BI (Mo-Fr)
S3 BI (Sa)
S3 BI (So)
S3 BI (Mo-Fr)
S3 BI (Sa)
S3 BI (So)

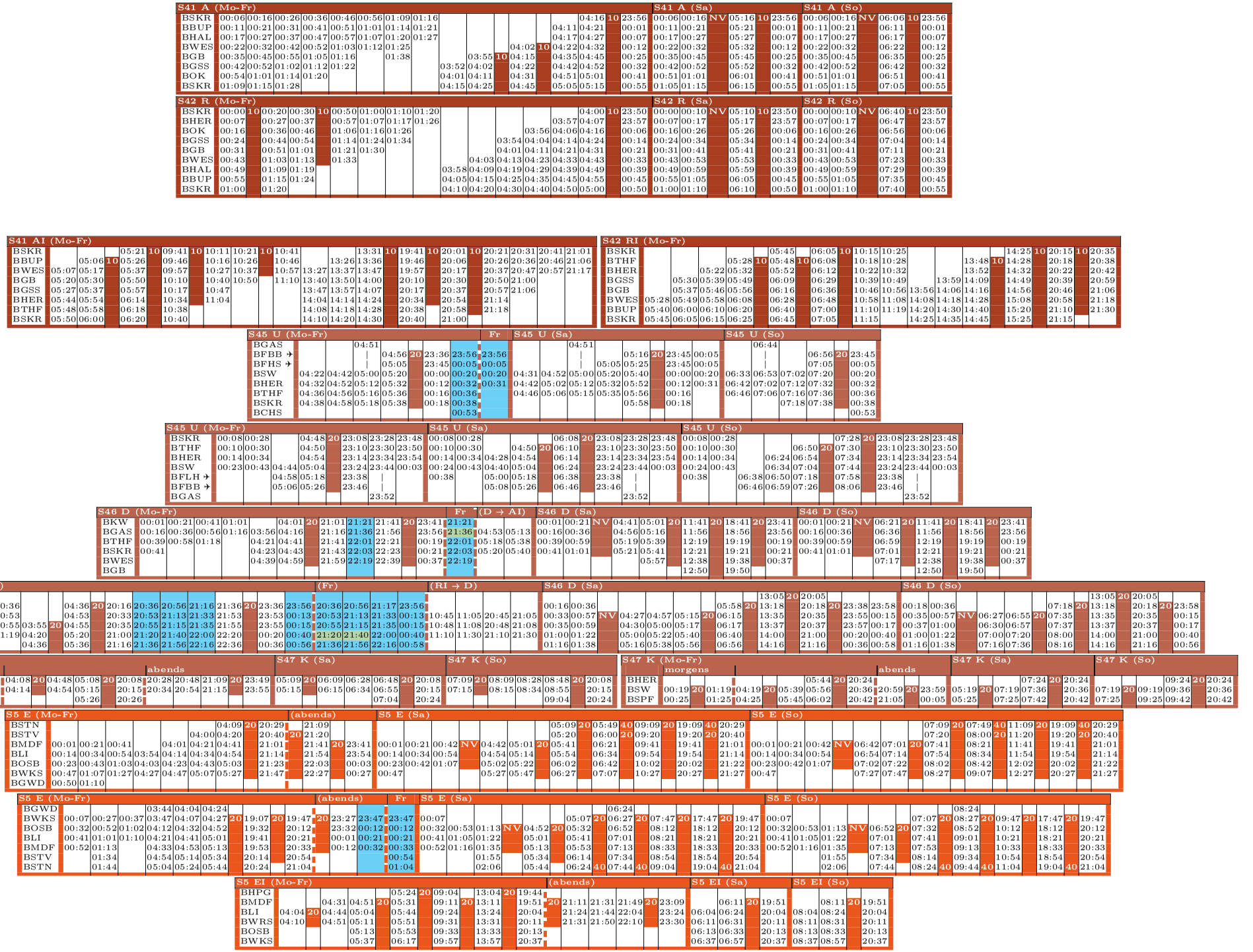
S41 A (Mo-Fr)
S41 A (Sa)
S41 A (So)
S42 R (Mo-Fr)
S42 R (Sa)
S42 R (So)
S41 AI (Mo-Fr)
S42 RI (Mo-Fr)
S45 U (Mo-Fr)
Fr
S45 U (Sa)
S45 U (So)
S45 U (Mo-Fr)
S45 U (Sa)
S45 U (So)
S46 D (Mo-Fr)
Fr "(D → AI)
S46 D (Sa)
S46 D (So)
S46 D (Mo-Fr)
(Fr)
(RI → D)
S46 D (Sa)
S46 D (So)
S47 K (Mo-Fr)
morgens
abends
S47 K (Sa)
S47 K (So)
S47 K (Mo-Fr)
morgens
abends
S47 K (Sa)
S47 K (So)
S5 E (Mo-Fr)
(abends)
S5 E (Sa)
S5 E (So)
S5 E (Mo-Fr)
(abends)
Fr
S5 E (Sa)
S5 E (So)
S5 EI (Mo-Fr)
(abends)
S5 EI (Sa)
S5 EI (So)

| S5 EI (Mo-Fr) | | |

U1 → Uhlandstraße		(tagsüber)						(früh/abends)						(nachts)			
WA	S U3 M	06	16	26	36	46	56	07	17	27	37	47	57	07	22	37	52
S	U3	08	18	28	38	48	58	09	19	29	39	49	59	09	24	39	54
Gr	U3 M	10	20	30	40	50	00	11	21	31	41	51	01	11	26	41	56
Kbo	U3 U8	12	22	32	42	52	02	12	22	32	42	52	02	13	28	43	58
Pr	U3	14	24	34	44	54	04	14	24	34	44	54	04	15	30	45	00
Ho	U3 U6 M	16	26	36	46	56	06	16	26	36	46	56	06	17	32	47	02
Mo	U3 U7	17	27	37	47	57	07	18	28	38	48	58	08	18	33	48	03
Go	U2 U3	19	29	39	49	59	09	19	29	39	49	59	09	20	35	50	05
Kus	U3 M	21	31	41	51	01	11	21	31	41	51	01	11	22	37	52	07
Nu	U2 U3 U4 M	22	32	42	52	02	12	23	33	43	53	03	13	23	38	53	08
Wt	U2 U3 M	24	34	44	54	04	14	25	35	45	55	05	15	25	40	55	10
Kfo	U9 M	26	36	46	56	06	16	27	37	47	57	07	17	27	42	57	12
U	M	27	37	47	57	07	17	28	38	48	58	08	18	28	43	58	13

U1 → Warschauer Straße (tagsüber)								(früh/abends)						(nachts)			
U	M	00	10	20	30	40	50	00	10	20	30	40	50	02	17	32	47
Kfo	U9 M	01	11	21	31	41	51	01	11	21	31	41	51	03	18	33	48
Wt	U2 U3 M	02	12	22	32	42	52	02	12	22	32	42	52	04	19	34	49
Nm	U2 U3 U4 M	04	14	24	34	44	54	04	14	24	34	44	54	06	21	36	51
Kus	U3 M	06	16	26	36	46	56	06	16	26	36	46	56	08	23	38	53
Go	U2 U3	08	18	28	38	48	58	08	18	28	38	48	58	10	25	40	55
Mo	U3 U7	09	19	29	39	49	59	09	19	29	39	49	59	11	26	41	56
Ho	U3 U6 M	11	21	31	41	51	01	11	21	31	41	51	01	13	28	43	58
Pr	U3	13	23	33	43	53	03	13	23	33	43	53	03	15	30	45	00
Kbo	U3 U8	15	25	35	45	55	05	15	25	35	45	55	05	19	34	49	04
Gr	U3 M	16	26	36	46	56	06	16	26	36	46	56	06	20	35	50	05
S	U3	18	28	38	48	58	08	18	28	38	48	58	08	22	37	52	07
WA	S U3 M	20	30	40	50	00	10	20	30	40	50	00	10	24	39	54	09

U3 → Krumme Lanke (Mo-Fr tagsüber)																								(Sa-So)												(früh/abends)												(nachts)											
WA	S U1 M	03	09	13	19	23	29	33	39	43	49	53	59	01	11	21	31	41	51																																												
S	U1	05	11	15	21	25	31	35	41	45	51	55	01	03	13	23	33	43	53																																												
Gr	U1 M	07	13	17	23	27	33	37	43	47	53	57	03	05	15	25	35	45	55																																												
Kbo	U1 U8	09	15	19	25	29	35	39	45	49	55	59	05	07	17	27	37	47	57																																												
Pr	U1	11	17	21	27	31	37	41	47	51	57	01	07	09	19	29	39	49	59																																												
Ho	U1 U6 M	13	19	23	29	33	39	43	49	53	59	03	09	11	21	31	41	51	01																																												
Mo	U1 U7	14	20	24	30	34	40	44	50	54	00	04	10	12	22	32	42	52	02																																												
Go	U1 U2	16	22	26	32	36	42	46	52	56	02	06	12	14	24	34	44	54	04																																												
Kus	U1 M	18	24	28	34	38	44	48	54	58	04	08	14	16	26	36	46	56	06																																												
Nu	U1 U2 U4 M	19	25	29	35	39	45	49	55	59	05	09	15	17	27	37	47	57	07	08	18	28	38	48	58	12	27	42	57
Wt	U1 U2 M	21	27	31	37	41	47	51	57	01	07	11	17	19	29	39	49	59	09	10	20	30	40	50	00	14	29	44	59
Au		23	29	33	39	43	49	53	59	03	09	13	19	21	31	41	51	01	11	12	22	32	42	52	02	16	31	46	01
Sno	U9	24	30	34	40	44	50	54	00	04	10	14	20	22	32	42	52	02	12	13	23	33	43	53	03	17	32	47	02
Hz		26	32	36	42	46	52	56	02	06	12	16	22	24	34	44	54	04	14	15	25	35	45	55	05	19	34	49	04
Fpo	U7	28	34	38	44	48	54	58	04	08	14	18	24	26	36	46	56	06	16	17	27	37	47	57	07	20	35	50	05
Hb	S	30	36	40	46	50	56	00	06	10	16	20	26	28	38	48	58	08	18	19	29	39	49	59	09	22	37	52	07
Rd		31	37	41	47	51	57	01	07	11	17	21	27	29	39	49	59	09	19	20	30	40	50	00	10	24	39	54	09
Bt		33	39	43	49	53	59	03	09	13	19	23	29	31	41	51	01	11	21	22	32	42	52	02	12	25	40	55	10
Po		34	40	44	50	54	00	04	10	14	20	24	30	32	42	52	02	12	22	23	33	43	53	03	13	27	42	57	12
Dd	M	36	42	46	52	56	02	06	12	16	22	26	32	34	44	54	04	14	24	25	35	45	55	05	15	28	43	58	13
T		38	44	48	54	58	04	08	14	18	24	28	34	36	46	56	06	16	26	27	37	47	57	07	17	30	45	00	15
Os	M	39	45	49	55	59	05	09	15	19	25	29	35	37	47	57	07	17	27	28	38	48	58	08	18	32	47	02	17
Ot		41	47	51	57	01	07	11	17	21	27	31	37	39	49	59	09	19	29	30	40	50	00	10	20	34	49	04	19
K	M	43	49	53	59	03	09	13	19	23	29	33	39	41	51	01	11	21	31	32	42	52	02	12	22	36	51	06	21

U3 → Warschauer Str. (Mo-Fr tagsüber)																								(Sa-So)												(früh/abends)												(nachts)											
K	M	03	07	13	17	23	27	33	37	43	47	53	57	05	15	25	35	45	55																																											
Ot		05	09	15	19	25	29	35	39	45	49	55	59	07	17	27	37	47	57																																											
Os	M	07	11	17	21	27	31	37	41	47	51	57	01	09	19	29	39	49	59																																											
T		09	13	19	23	29	33	39	43	49	53	59	03	11	21	31	41	51	01																																											
Dd	M	11	15	21	25	31	35	41	45	51	55	01	05	13	23	33	43	53	03																																											
Po		12	16	22	26	32	36	42	46	52	56	02	06	14	24	34	44	54	04																																											
Bt		14	18	24	28	34	38	44	48	54	58	04	08	16	26	36	46	56	06																																											
Rd		15	19	25	29	35	39	45	49	55	59	05	09	17	27	37	47	57	07																																											
Hb	S	17	21	27	31	37	41	47	51	57	01	07	11	19	29	39	49	59	09																																											
Fpo	U7	19	23	29	33	39	43	49	53	59	03	09	13	21	31	41	51	01	11																																											
Hz		20	24	30	34	40	44	50	54	00	04	10	14	22	32	42	52	02	12																																										
Sno	U9	22	26	32	36	42	46	52	56	02	06	12	16	24	34	44	54	04	14																																										
Au		23	27	33	37	43	47	53	57	03	07	13	17	25	35	45	55	05	15																																										
Wt	U1 U2 M	25	29	35	39	45	49	55	59	05	09	15	19	27	37	47	57	07	17																																										
Nm	U1 U2 U4 M	27	31	37	41	47	51	57	01	07	11	17	21	29	39	49	59	09	19																																										
Kus	U1 M	29	33	39	43	49	53	59	03	09	13	19	23	31	41	51	01	11	21																																										
Go	U1 U2	31	35	41	45	51	55	01	05	11	15	21	25	33	43	53	03	13	23																																										
Mo	U1 U7	32	36	42	46	52	56	02	06	12	16	22	26	34	44	54	04	14	24																																										
Ho	U1 U6 M	34	38	44	48	54	58	04	08	14	18	24	28	36	46	56	06	16	26																																										
Pr	U1	36	40	46	50	56	00	06	10	16	20	26	30	38	48	58	08	18	28																																										
Kbo	U1 U8	38	42	48	52	58	02	08	12	18	22	28	32	40	50	00	10	20	30																																										
Gr	U1 M	39	43	49	53	59	03	09	13	19	23	29	33	41	51	01	11	21	31																																										
S	U1	41	45	51	55	01	05	11	15	21	25	31	35	43	53	03	13	23	33																																										
WA	S U1 M	43	47	53	57	03	07	13	17	23	27	33	37	45	55	05	15	25	35																																										

U2 → Ruhleben (Mo-Fr HVZ)																								(Mo-Fr NVZ,Sa-So,Ferien)																								(früh/abends)												(nachts)											
PA	S M M F	03	07	11	15	19	23	27	31	35	39	43	47	51	55	59	04	09	14	19	24	29	34	39	44	49	54	59	04	14	24	34	44	54	09	24	39	54
VIN	M M	04	08	12	16	20	24	28	32	36	40	44	48	52	56	00	05	10	15	20	25	30	35	40	45	50	55	00	06	16	26	36	46	56	11	26	41	56
Sh	S M	06	10	14	18	22	26	30	34	38	42	46	50	54	58	02	07	12	17	22	27	32	37	42	47	52	57	02	08	18	28	38	48	58	13	28	43	58
EB	M	08	12	16	20	24	28	32	36	40	44	48	52	56	00	04	09	14	19	24	29	34	39	44	49	54	59	04	10	20	30	40	50	00	15	30	45	00
Sz		10	14	18	22	26	30	34	38	42	46	50	54	58	02	06	11	16	21	26	31	36	41	46	51	56	01	06	12	22	32	42	52	02	17	32	47	02
Lu	M	12	16	20	24	28	32	36	40	44	48	52	56	00	04	08	13	18	23	28	33	38	43	48	53	58	03	08	13	23	33	43	53	03	18	33	48	03
A	S U5 U8 M	14	18	22	26	30	34	38	42	46	50	54	58	02	06	10	15	20	25	30	35	40	45	50	55	00	05	10	15	25	35	45	55	05	20	35	50	05
Ko		16	20	24	28	32	36	40	44	48	52	56	00	04	08	12	17	22	27	32	37	42	47	52	57	02	07	12	17	27	37	47	57	07	22	37	52	07
Mk		17	21	25	29	33	37	41	45	49	53	57	01	05	09	13	18	23	28	33	38	43	48	53	58	03	08	13	19	29	39	49	59	09	24	39	54	09
Sp		19	23	27	31	35	39	43	47	51	55	59	03	07	11	15	20	25	30	35	40	45	50	55	00	05	10	15	20	30	40	50	00	10	25	40	55	10
Hv		21	25	29	33	37	41	45	49	53	57	01	05	09	13	17	22	27	32	37	42	47	52	57	02	07	12	17	22	32	42	52	02	12	27	42	57	12
Mi	U6	23	27	31	35	39	43	47	51	55	59	03	07	11	15	19	24	29	34	39	44	49	54	59	04	09	14	19	24	34	44	54	04	14	29	44	59	14
MH	M	24	28	32	36	40	44	48	52	56	00	04	08	12	16	20	25	30	35	40	45	50	55	00	05	10	15	20	25	35	45	55	05	15	30	45	00	15
Pd	S M	25	29	33	37	41	45	49	53	57	01	05	09	13	17	21	26	31	36	41	46	51	56	01	06	11	16	21	27	37	47	57	07	17	32	47	02	17
MB	M	27	31	35	39	43	47	51	55	59	03	07	11	15	19	23	28	33	38	43	48	53	58	03	08	13	18	23	28	38	48	58	08	18	33	48	03	18
Gu	U1 U3	28	32	36	40	44	48	52	56	00	04	08	12	16	20	24	29	34	39	44	49	54	59	04	09	14	19	24	30	40	50	00	10	20	35	50	05	20
Bs	M	30	34	38	42	46	50	54	58	02	06	10	14	18	22	26	31	36	41	46	51	56	01	06	11	16	21	26	32	42	52	02	12	22	37	52	07	22
No	U1 U3 U4 M	32	36	40	44	48	52	56	00	04	08	12	16	20	24	28	33	38	43	48	53	58	03	08	13	18	23	28	33	43	53	03	13	23	38	53	08	23
Wt	U1 U3 M	33	37	41	45	49	53	57	01	05	09	13	17	21	25	29	34	39	44	49	54	59	04	09	14	19	24	29	35	45	55	05	15	25	40	55	10	25
Zo	S U9 M F	36	40	44	48	52	56	00	04	08	12	16	20	24	28	32	37	42	47	52	57	02	07	12	17	22	27	32	38	48	58	08	18	28	45	00	15	30
RP	M F	37	41	45	49	53	57	01	05	09	13	17	21	25	29	33	38	43	48	53	58	03	08	13	18	23	28	33	39	49	59	09	19	29	46	01	16	31
Obi		39	43	47	51	55	59	03	07	11	15	19	23	27	31	35	40	45	50	55	00	05	10	15	20	25	30	35	41	51	01	11	21	31	48	03	18	33
Bmo	U7	40	44	48	52	56	00	04	08	12	16	20	24	28	32	36	41	46	51	56	01	06	11	16	21	26	31	36	42	52	02	12	22	32	49	04	19	34
So	S	42	46	50	54	58	02	06	10	14	18	22	26	30	34	38	43	48	53	58	03	08	13	18	23	28	33	38	44	54	04	14	24	34	51	06	21	36
Kd	S	43	47	51	55	59	03	07	11	15	19	23	27	31	35	39	44	49	54	59	04	09	14	19	24	29	34	39	45	55	05	15	25	35	52	07	22	37
Th	M F M	45	49	53	57	01	05	09	13	17	21	25	29	33	37	41	46	51	56	01	06	11	16	21	26	31	36	41	47	57	07	17	27	37	54	09	24	39
Nd/u	M		51		59	03		11		19		27		35		43		53		03		13		23		33		43	49	59	09	19	29	39	56	11	26	41
Nd/g	M	47		55		07		15		23		31		39				53		03		13		23		33		43	49	59	09	19	29	39	56	11	26	41
Sd/u			52		04		12		20		28		36		44			54		04		14		24		34		44	50	00	10	20	30	40	57	12	27	42
Sd/g		48		56	00		08		16		24		32		40			54		04		14		24		34		44	50	00	10	20	30	40	57	12	27	42
Rl/u	M		54		06		14		22		30		38		46			56		06		16		26		36		46	52	02	12	22	32	42	59	14	29	44
Rl/g	M	50		58	02		10		18		26		34		42			56		06		16		26		36		46	52	02	12	22	32	42	59	14	29	44

U2 → Pankow (Mo-Fr HVZ)																								(Mo-Fr NVZ,Sa-So,Ferien)																								(früh/abends)												(nachts)											
Rl/u	M		03		11		19		27		35		43		51		59		03		13		23		33		43		53	03	13	23	33	43	53	13	28	43	58
Rl/g	M		07		15		23		31		39		47		55				03		13		23		33		43		53	03	13	23	33	43	53	13	28	43	58
Sd/u		05		13		21		29		37		45		53				05		15		25		35		45		55	05	15	25	35	45	55	15	30	45	00
Sd/g			09		17		25		33		41		49		57	01		05		15		25		35		45		55	05	15	25	35	45	55	15	30	45	00
Nd/u	M	07		15		23		31		39		47		55				07		17		27		37		47		57	06	16	26	36	46	56	16	31	46	01
Nd/g	M		11		19		27		35		43		51		59	03		07		17		27		37		47		57	06	16	26	36	46	56	16	31	46	01
Th	M F M	09	13	17	21	25	29	33	37	41	45	49	53	57	01	05	04	09	14	19	24	29	34	39	44	49	54	59	08	18	28	38	48	58	18	33	48	03
Kd	S	10	14	18	22	26	30	34	38	42	46	50	54	58	02	06	05	10	15	20	25	30	35	40	45	50	55	00	10	20	30	40	50	00	20	35	50	05
So	M	12	16	20	24	28	32	36	40	44	48	52	56	00	04	08	07	12	17	22	27	32	37	42	47	52	57	02	11	21	31	41	51	01	21	36	51	06
Bmo	U7	13	17	21	25	29	33	37	41	45	49	53	57	01	05	09	08	13	18	23	28	33	38	43	48	53	58	03	13	23	33	43	53	03	23	38	53	08
Obi		14	18	22	26	30	34	38	42	46	50	54	58	02	06	10	09	14	19	24	29	34	39	44	49	54	59	04	14	24	34	44	54	04	24	39	54	09
RP	M F M	16	20	24	28	32	36	40	44	48	52	56	00	04	08	12	11	16	21	26	31	36	41	46	51	56	01	06	16	26	36	46	56	06	26	41	56	11
Zo	S U9 M F	18	22	26	30	34	38	42	46	50	54	58	02	06	10	14	13	18	23	28	33	38	43	48	53	58	03	08	18	28	38	48	58	08	28	43	58	13
Zo	S U9 M F	18	22	26	30	34	38	42	46	50	54	58	02	06	10	14	13	18	23	28	33	38	43	48	53	58	03	08	18	28	38	48	58	08	30	45	00	15
Wt	U1 U3 M	20	24	28	32	36	40	44	48	52	56	00	04	08	12	16	15	20	25	30	35	40	45	50	55	00	05	10	21	31	41	51	01	11	32	47	02	17
No	U1 U3 U4 M

U5 → Alexanderplatz (Mo-Fr HVZ)

		(Mo-Fr NVZ)						(früh/abends)	(nachts)
Hö	00 – alle 4-5 min	05	15	25	35	45	55	05 15 25 35 45 55	05 20 35 50
LL	02 – alle 4-5 min	07	17	27	37	47	57	07 17 27 37 47 57	07 22 37 52
Hd	04 – alle 4-5 min	09	19	29	39	49	59	09 19 29 39 49 59	09 24 39 54
C	05 – alle 4-5 min	10	20	30	40	50	00	10 20 30 40 50 00	10 25 40 55
GK	07 – alle 4-5 min	12	22	32	42	52	02	12 22 32 42 52 02	12 27 42 57
KL	08 – alle 4-5 min	08 13 18 23 28 33 38 43 48 53 58 03						13 23 33 43 53 03	13 28 43 58
Wh	11 – alle 4-5 min	11 16 21 26 31 36 41 46 51 56 01 06						16 26 36 46 56 06	16 31 46 01
E	13 – alle 4-5 min	13 18 23 28 33 38 43 48 53 58 03 08						18 28 38 48 58 08	18 33 48 03
Bü	15 – alle 4-5 min	15 20 25 30 35 40 45 50 55 00 05 10						20 30 40 50 00 10	20 35 50 05
Tk	17 – alle 4-5 min	17 22 27 32 37 42 47 52 57 02 07 12						22 32 42 52 02 12	23 38 53 08
Fi	19 – alle 4-5 min	19 24 29 34 39 44 49 54 59 04 09 14						24 34 44 54 04 14	25 40 55 10
Li	21 – alle 4-5 min	22 27 32 37 42 47 52 57 02 07 12 17						27 37 47 57 07 17	27 42 57 12
Md	23 – alle 4-5 min	23 28 33 38 43 48 53 58 03 08 13 18						28 38 48 58 08 18	28 43 58 13
Ff	24 – alle 4-5 min	25 30 35 40 45 50 55 00 05 10 15 20						30 40 50 00 10 20	30 45 00 15
Sa	26 – alle 4-5 min	27 32 37 42 47 52 57 02 07 12 17 22						32 42 52 02 12 22	31 46 01 16
Ft	27 – alle 4-5 min	28 33 38 43 48 53 58 03 08 13 18 23						33 43 53 03 13 23	33 48 03 18
WR	28 – alle 4-5 min	29 34 39 44 49 54 59 04 09 14 19 24						34 44 54 04 14 24	34 49 04 19
Sr	30 – alle 4-5 min	31 36 41 46 51 56 01 06 11 16 21 26						36 46 56 06 16 26	35 50 05 20
Si	31 – alle 4-5 min	32 37 42 47 52 57 02 07 12 17 22 27						37 47 57 07 17 27	37 52 07 22
Al	33 – alle 4-5 min	34 39 44 49 54 59 04 09 14 19 24 29						39 49 59 09 19 29	38 53 08 23

U5 → Hönow (Mo-Fr HVZ)

		(Mo-Fr NVZ)							(früh/abends)	(nachts)
Al	00 – alle 4-5 min	00	05	10	15	20	25	30 35 40 45 50 55	05 15 25 35 45 55	05 20 35 50
Si	02 – alle 4-5 min	02	07	12	17	22	27	32 37 42 47 52 57	07 17 27 37 47 57	07 22 37 52
Sr	04 – alle 4-5 min	04	09	14	19	24	29	34 39 44 49 54 59	09 19 29 39 49 59	08 23 38 53
WR	05 – alle 4-5 min	05	10	15	20	25	30	35 40 45 50 55 00	10 20 30 40 50 00	10 25 40 55
Ft	06 – alle 4-5 min	06	11	16	21	26	31	36 41 46 51 56 01	11 21 31 41 51 01	11 26 41 56
Sa	08 – alle 4-5 min	08	13	18	23	28	33	38 43 48 53 58 03	13 23 33 43 53 03	12 27 42 57
Ff	09 – alle 4-5 min	10	15	20	25	30	35	40 45 50 55 00 05	15 25 35 45 55 05	14 29 44 59
Md	11 – alle 4-5 min	11	16	21	26	31	36	41 46 51 56 01 06	16 26 36 46 56 06	15 30 45 00
Li	12 – alle 4-5 min	13	18	23	28	33	38	43 48 53 58 03 08	18 28 38 48 58 08	17 32 47 02
Fi	14 – alle 4-5 min	15	20	25	30	35	40	45 50 55 00 05 10	20 30 40 50 00 10	19 34 49 04
Tk	16 – alle 4-5 min	17	22	27	32	37	42	47 52 57 02 07 12	22 32 42 52 02 12	21 36 51 06
Bü	19 – alle 4-5 min	20	25	30	35	40	45	50 55 00 05 10 15	25 35 45 55 05 15	23 38 53 08
E	21 – alle 4-5 min	22	27	32	37	42	47	52 57 02 07 12 17	27 37 47 57 07 17	25 40 55 10
Wh	23 – alle 4-5 min	24	29	34	39	44	49	54 59 04 09 14 19	29 39 49 59 09 19	28 43 58 13
KL	25 – alle 4-5 min	26	31	36	41	46	51	56 01 06 11 16 21	31 41 51 01 11 21	30 45 00 15
GK	27 – alle 4-5 min		33		43		53	03 13 23	33 43 53 03 13 23	32 47 02 17
C	28 – alle 4-5 min		34		44		54	04 14 24	34 44 54 04 14 24	33 48 03 18
Hd	30 – alle 4-5 min		36		46		56	06 16 26	36 46 56 06 16 26	35 50 05 20
LL	31 – alle 4-5 min		37		47		57	07 17 27	37 47 57 07 17 27	36 51 06 21
Hö	33 – alle 4-5 min		39		49		59	09 19 29	39 49 59 09 19 29	38 53 08 23

U4 → Innsbrucker Pl. (Mo-Sa HVZ)

		(NVZ)	
Nm	00 05 10 15 20 25 30 35 40 45 50 55	06 16 26 36 46 56	
V	02 07 12 17 22 27 32 37 42 47 52 57	08 18 28 38 48 58	
Bpo	03 08 13 18 23 28 33 38 43 48 53 58	09 19 29 39 49 59	
RS	05 10 15 20 25 30 35 40 45 50 55 00	11 21 31 41 51 01	
Ip	06 11 16 21 26 31 36 41 46 51 56 01	12 22 32 42 52 02	

U4 → Nollendorfplatz (Mo-Sa HVZ)

		(NVZ)	
Ip	01 06 11 16 21 26 31 36 41 46 51 56	06 16 26 36 46 56	
RS	02 07 12 17 22 27 32 37 42 47 52 57	07 17 27 37 47 57	
Bpo	03 08 13 18 23 28 33 38 43 48 53 58	08 18 28 38 48 58	
V	05 10 15 20 25 30 35 40 45 50 55 00	10 20 30 40 50 00	
Nm	07 12 17 22 27 32 37 42 47 52 57 02	12 22 32 42 52 02	

U6 → Mariendorf (tagsüber)

		(früh/abends)	(nachts)
Tg	02 07 12 17 22 27 32 37 42 47 52 57	03 13 23 33 43 53	05 20 35 50
Bk	03 08 13 18 23 28 33 38 43 48 53 58	05 15 25 35 45 55	07 22 37 52
Hh	05 10 15 20 25 30 35 40 45 50 55 00	06 16 26 36 46 56	08 23 38 53
OTI	06 11 16 21 26 31 36 41 46 51 56 01	07 17 27 37 47 57	09 24 39 54
Scha	07 12 17 22 27 32 37 42 47 52 57 02	09 19 29 39 49 59	11 26 41 56
Sch	09 14 19 24 29 34 39 44 49 54 59 04	10 20 30 40 50 00	12 27 42 57
Afr	10 15 20 25 30 35 40 45 50 55 00 05	12 22 32 42 52 02	14 29 44 59
Rb	11 16 21 26 31 36 41 46 51 56 01 06	13 23 33 43 53 03	15 30 45 00
Se	13 18 23 28 33 38 43 48 53 58 03 08	15 25 35 45 55 05	17 32 47 02
Lpo	15 20 25 30 35 40 45 50 55 00 05 10	16 26 36 46 56 06	20 35 50 05
We	16 21 26 31 36 41 46 51 56 01 06 11	17 27 37 47 57 07	21 36 51 06
Ri	17 22 27 32 37 42 47 52 57 02 07 12	18 28 38 48 58 08	22 37 52 07
Sk	18 23 28 33 38 43 48 53 58 03 08 13	20 30 40 50 00 10	23 38 53 08
NA	19 24 29 34 39 44 49 54 59 04 09 14	21 31 41 51 01 11	24 39 54 09
Ob	21 26 31 36 41 46 51 56 01 06 11 16	22 32 42 52 02 12	26 41 56 11
F	22 27 32 37 42 47 52 57 02 07 12 17	24 34 44 54 04 14	27 42 57 12
Fr	23 28 33 38 43 48 53 58 03 08 13 18	25 35 45 55 05 15	28 43 58 13
Mic	25 30 35 40 45 50 55 00 05 10 15 20	26 36 46 56 06 16	30 45 00 15
Ks	26 31 36 41 46 51 56 01 06 11 16 21	27 37 47 57 07 17	31 46 01 16
Hu	27 32 37 42 47 52 57 02 07 12 17 22	29 39 49 59 09 19	32 47 02 17
Me	29 34 39 44 49 54 59 04 09 14 19 24	31 41 51 01 11 21	34 49 04 19
PL	31 36 41 46 51 56 01 06 11 16 21 26	33 43 53 03 13 23	36 51 06 21
Ps	32 37 42 47 52 57 02 07 12 17 22 27	34 44 54 04 14 24	37 52 07 22
Ts	34 39 44 49 54 59 04 09 14 19 24 29	36 46 56 06 16 26	39 54 09 24
At	35 40 45 50 55 00 05 10 15 20 25 30	37 47 57 07 17 27	40 55 10 25
Ka	36 41 46 51 56 01 06 11 16 21 26 31	38 48 58 08 18 28	41 56 11 26
Ull	37 42 47 52 57 02 07 12 17 22 27 32	39 49 59 09 19 29	42 57 12 27
Wl	39 44 49 54 59 04 09 14 19 24 29 34	41 51 01 11 21 31	44 59 14 29
Mf	40 45 50 55 00 05 10 15 20 25 30 35	42 52 02 12 22 32	45 00 15 30

U6 → Tegel (tagsüber)

		(früh/abends)	(nachts)
Mf	01 06 11 16 21 26 31 36 41 46 51 56	06 16 26 36 46 56	13 28 43 58
Wl	02 07 12 17 22 27 32 37 42 47 52 57	07 17 27 37 47 57	14 29 44 59
Ull	03 08 13 18 23 28 33 38 43 48 53 58	09 19 29 39 49 59	15 30 45 00
Ka	05 10 15 20 25 30 35 40 45 50 55 00	10 20 30 40 50 00	17 32 47 02
At	06 11 16 21 26 31 36 41 46 51 56 01	11 21 31 41 51 01	18 33 48 03
Ts	07 12 17 22 27 32 37 42 47 52 57 02	13 23 33 43 53 03	19 34 49 04
Ps	09 14 19 24 29 34 39 44 49 54 59 04	14 24 34 44 54 04	21 36 51 06
PL	10 15 20 25 30 35 40 45 50 55 00 05	16 26 36 46 56 06	22 37 52 07
Me	12 17 22 27 32 37 42 47 52 57 02 07	18 28 38 48 58 08	24 39 54 09
Hu	14 19 24 29 34 39 44 49 54 59 04 09	20 30 40 50 00 10	26 41 56 11
Ks	15 20 25 30 35 40 45 50 55 00 05 10	21 31 41 51 01 11	27 42 57 12
Mic	17 22 27 32 37 42 47 52 57 02 07 12	23 33 43 53 03 13	29 44 59 14
Fr	18 23 28 33 38 43 48 53 58 03 08 13	24 34 44 54 04 14	30 45 00 15
F	19 24 29 34 39 44 49 54 59 04 09 14	25 35 45 55 05 15	31 46 01 16
Ob	20 25 30 35 40 45 50 55 00 05 10 15	26 36 46 56 06 16	32 47 02 17
NA	22 27 32 37 42 47 52 57 02 07 12 17	28 38 48 58 08 18	34 49 04 19
Sk	23 28 33 38 43 48 53 58 03 08 13 18	29 39 49 59 09 19	35 50 05 20
Ri	24 29 34 39 44 49 54 59 04 09 14 19	30 40 50 00 10 20	36 51 06 21
We	25 30 35 40 45 50 55 00 05 10 15 20	31 41 51 01 11 21	37 52 07 22
Lpo	27 32 37 42 47 52 57 02 07 12 17 22	35 45 55 05 15 25	40 55 10 25
Se	28 33 38 43 48 53 58 03 08 13 18 23	36 46 56 06 16 26	41 56 11 26
Rb	30 35 40 45 50 55 00 05 10 15 20 25	37 47 57 07 17 27	43 58 13 28
Afr	31 36 41 46 51 56 01 06 11 16 21 26	39 49 59 09 19 29	44 59 14 29
Sch	32 37 42 47 52 57 02 07 12 17 22 27	40 50 00 10 20 30	45 00 15 30
Scha	33 38 43 48 53 58 03 08 13 18 23 28	41 51 01 11 21 31	47 02 17 32
OTI	35 40 45 50 55 00 05 10 15 20 25 30	43 53 03 13 23 33	48 03 18 33
Hh	36 41 46 51 56 01 06 11 16 21 26 31	44 54 04 14 24 34	49 04 19 34
Bk	37 42 47 52 57 02 07 12 17 22 27 32	45 55 05 15 25 35	51 06 21 36
Tg	39 44 49 54 59 04 09 14 19 24 29 34	47 57 07 17 27 37	52 07 22 37

U8 → Hermannstr. (Mo-Fr HVZ)

		(Mo-Fr NVZ)						(früh/abends)	(nachts)
WIU	01 06 11 16 21 26 31 36 41 46 51 56	06	16	26	36	46	56	08 18 28 38 48 58	04 19 34 49
RR	03 08 13 18 23 28 33 38 43 48 53 58	08	18	28	38	48	58	09 19 29 39 49 59	05 20 35 50
KB	05 10 15 20 25 30 35 40 45 50 55 00	10	20	30	40	50	00	11 21 31 41 51 01	07 22 37 52
LD	06 11 16 21 26 31 36 41 46 51 56 01	11	21	31	41	51	01	13 23 33 43 53 03	09 24 39 54
PB	07 12 17 22 27 32 37 42 47 52 57 02	07 12 17 22 27 32 37 42 47 52 57 02						14 24 34 44 54 04	10 25 40 55
RE	09 14 19 24 29 34 39 44 49 54 59 04	09 14 19 24 29 34 39 44 49 54 59 04						15 25 35 45 55 05	11 26 41 56
FN	10 15 20 25 30 35 40 45 50 55 00 05	10 15 20 25 30 35 40 45 50 55 00 05						17 27 37 47 57 07	13 28 43 58
Olu	12 17 22 27 32 37 42 47 52 57 02 07	12 17 22 27 32 37 42 47 52 57 02 07						19 29 39 49 59 09	15 30 45 00
Pk	14 19 24 29 34 39 44 49 54 59 04 09	14 19 24 29 34 39 44 49 54 59 04 09						20 30 40 50 00 10	16 31 46 01
Gb	15 20 25 30 35 40 45 50 55 00 05 10	15 20 25 30 35 40 45 50 55 00 05 10						22 32 42 52 02 12	18 33 48 03
Vo	17 22 27 32 37 42 47 52 57 02 07 12	17 22 27 32 37 42 47 52 57 02 07 12						23 33 43 53 03 13	19 34 49 04
B	18 23 28 33 38 43 48 53 58 03 08 13	18 23 28 33 38 43 48 53 58 03 08 13						25 35 45 55 05 15	21 36 51 06
Ro	20 25 30 35 40 45 50 55 00 05 10 15	20 25 30 35 40 45 50 55 00 05 10 15						26 36 46 56 06 16	22 37 52 07
W	21 26 31 36 41 46 51 56 01 06 11 16	21 26 31 36 41 46 51 56 01 06 11 16						28 38 48 58 08 18	24 39 54 09
Ap	23 28 33 38 43 48 53 58 03 08 13 18	23 28 33 38 43 48 53 58 03 08 13 18						30 40 50 00 10 20	26 41 56 11
Jn	25 30 35 40 45 50 55 00 05 10 15 20	25 30 35 40 45 50 55 00 05 10 15 20						31 41 51 01 11 21	27 42 57 12
He	26 31 36 41 46 51 56 01 06 11 16 21	26 31 36 41 46 51 56 01 06 11 16 21						33 43 53 03 13 23	29 44 59 14
Mr	28 33 38 43 48 53 58 03 08 13 18 23	28 33 38 43 48 53 58 03 08 13 18 23						34 44 54 04 14 24	30 45 00 15
Kbu	30 35 40 45 50 55 00 05 10 15 20 25	30 35 40 45 50 55 00 05 10 15 20 25						36 46 56 06 16 26	31 46 01 16
ST	31 36 41 46 51 56 01 06 11 16 21 26	31 36 41 46 51 56 01 06 11 16 21 26						38 48 58 08 18 28	35 50 05 20
Hpo	33 38 43 48 53 58 03 08 13 18 23 28	33 38 43 48 53 58 03 08 13 18 23 28						40 50 00 10 20 30	37 52 07 22
Hpo	33 38 43 48 53 58 03 08 13 18 23 28	33 38 43 48 53 58 03 08 13 18 23 28						40 50 00 10 20 30	40 55 10 25
Bo	35 40 45 50 55 00 05 10 15 20 25 30	35 40 45 50 55 00 05 10 15 20 25 30						41 51 01 11 21 31	41 56 11 26
L	36 41 46 51 56 01 06 11 16 21 26 31	36 41 46 51 56 01 06 11 16 21 26 31						43 53 03 13 23 33	43 58 13 28
HMS	37 42 47 52 57 02 07 12 17 22 27 32	37 42 47 52 57 02 07 12 17 22 27 32						44 54 04 14 24 34	44 59 14 29

U8 → Wittenau (Mo-Fr HVZ)

		(Mo-Fr NVZ)							(früh/abends)	(nachts)
HMS	02 07 12 17 22 27 32 37 42 47 52 57	02	07	12	17	22	27	32 37 42 47 52 57	02 12 22 32 42 52	03 18 33 48
L	04 09 14 19 24 29 34 39 44 49 54 59	04	09	14	19	24	29	34 39 44 49 54 59	04 14 24 34 44 54	04 19 34 49
Bo	05 10 15 20 25 30 35 40 45 50 55 00	05	10	15	20	25	30	35 40 45 50 55 00	05 15 25 35 45 55	06 21 36 51
Hpo	07 12 17 22 27 32 37 42 47 52 57 02	07	12	17	22	27	32	37 42 47 52 57 02	07 17 27 37 47 57	07 22 37 52
ST	09 14 19 24 29 34 39 44 49 54 59 04	09	14	19	24	29	34	39 44 49 54 59 04	09 19 29 39 49 59	09 24 39 54
Kbu	11 16 21 26 31 36 41 46 51 56 01 06	11	16	21	26	31	36	41 46 51 56 01 06	11 21 31 41 51 01	11 26 41 56
Mr	13 18 23 28 33 38 43 48 53 58 03 08	13	18	23	28	33	38	43 48 53 58 03 08	13 23 33 43 53 03	13 28 43 58
He	14 19 24 29 34 39 44 49 54 59 04 09	14	19	24	29	34	39	44 49 54 59 04 09	14 24 34 44 54 04	15 30 45 00
Jn	15 20 25 30 35 40 45 50 55 00 05 10	15	20	25	30	35	40	45 50 55 00 05 10	15 25 35 45 55 05	16 31 46 01
Ap	17 22 27 32 37 42 47 52 57 02 07 12	17	22	27	32	37	42	47 52 57 02 07 12	17 27 37 47 57 07	18 33 48 03
W	19 24 29 34 39 44 49 54 59 04 09 14	19	24	29	34	39	44	49 54 59 04 09 14	19 29 39 49 59 09	19 34 49 04
Ro	20 25 30 35 40 45 50 55 00 05 10 15	20	25	30	35	40	45	50 55 00 05 10 15	20 30 40 50 00 10	21 36 51 06
B	22 27 32 37 42 47 52 57 02 07 12 17	22	27	32	37	42	47	52 57 02 07 12 17	22 32 42 52 02 12	22 37 52 07
Vo	23 28 33 38 43 48 53 58 03 08 13 18	23	28	33	38	43	48	53 58 03 08 13 18	23 33 43 53 03 13	24 39 54 09
Gb	25 30 35 40 45 50 55 00 05 10 15 20	25	30	35	40	45	50	55 00 05 10 15 20	25 35 45 55 05 15	25 40 55 10
Pk	26 31 36 41 46 51 56 01 06 11 16 21	26	31	36	41	46	51	56 01 06 11 16 21	26 36 46 56 06 16	27 42 57 12
Olu	28 33 38 43 48 53 58 03 08 13 18 23	28	33	38	43	48	53	58 03 08 13 18 23	28 38 48 58 08 18	28 43 58 13
FN	30 35 40 45 50 55 00 05 10 15 20 25	30	35	40	45	50	55	00 05 10 15 20 25	30 40 50 00 10 20	30 45 00 15
RE	31 36 41 46 51 56 01 06 11 16 21 26	31	36	41	46	51	56	01 06 11 16 21 26	31 41 51 01 11 21	31 46 01 16
PB	32 37 42 47 52 57 02 07 12 17 22 27	32	37	42	47	52	57	02 07 12 17 22 27	32 42 52 02 12 22	33 48 03 18
LD	34 39 44 49 54 59 04 09 14 19 24 29	34		44		54		04 14 24	34 44 54 04 14 24	34 49 04 19
KB	35 40 45 50 55 00 05 10 15 20 25 30	35		45		55		05 15 25	35 45 55 05 15 25	35 50 05 20
RR	37 42 47 52 57 02 07 12 17 22 27 32	37		47		57		07 17 27	37 47 57 07 17 27	37 52 07 22
WIU	38 43 48 53 58 03 08 13 18 23 28 33	38		48		58		08 18 28	38 48 58 08 18 28	39 54 09 24

U9 → Rath.Steglitz (Mo-Sa HVZ)			(Mo-Sa NVZ,So,Ferien)													(früh/abends)													(nachts)												
Olo	U8	02 – alle 4-5 min	01	06	11	16	21	26	31	36	41	46	51	56		01	11	21	31	41	51		01	16	31	46	
Np		03 – alle 4-5 min	02	07	12	17	22	27	32	37	42	47	52	57		02	12	22	32	42	52		02	17	32	47	
Lpu	U6	05 – alle 4-5 min	03	08	13	18	23	28	33	38	43	48	53	58		03	13	23	33	43	53		04	19	34	49	
Am		06 – alle 4-5 min	05	10	15	20	25	30	35	40	45	50	55	00		05	15	25	35	45	55		05	20	35	50	
WF	S	08 – alle 4-5 min	06	11	16	21	26	31	36	41	46	51	56	01		06	16	26	36	46	56		07	22	37	52	
Bi		09 – alle 4-5 min	07	12	17	22	27	32	37	42	47	52	57	02		07	17	27	37	47	57		08	23	38	53	
Tm		10 – alle 4-5 min	09	14	19	24	29	34	39	44	49	54	59	04		09	19	29	39	49	59		09	24	39	54	
Ha		12 – alle 4-5 min	10	15	20	25	30	35	40	45	50	55	00	05		10	20	30	40	50	00		11	26	41	56	
Zu	S	14 – alle 4-5 min	12	17	22	27	32	37	42	47	52	57	02	07		12	22	32	42	52	02		13	28	43	58	
Zu	S	14 – alle 4-5 min	12	17	22	27	32	37	42	47	52	57	02	07		12	22	32	42	52	02		15	30	45	00	
Kfu	U1	15 – alle 4-5 min	14	19	24	29	34	39	44	49	54	59	04	09		14	24	34	44	54	04		16	31	46	01	
Snu	U3	16 – alle 4-5 min	15	20	25	30	35	40	45	50	55	00	05	10		15	25	35	45	55	05		17	32	47	02	
Gt		17 – alle 4-5 min	16	21	26	31	36	41	46	51	56	01	06	11		16	26	36	46	56	06		18	33	48	03	
Beo	U7	19 – alle 4-5 min	17	22	27	32	37	42	47	52	57	02	07	12		17	27	37	47	57	07		20	35	50	05	
Bu	S	20 – alle 4-5 min	19	24	29	34	39	44	49	54	59	04	09	14		19	29	39	49	59	09		21	36	51	06	
Fw		22 – alle 4-5 min	20	25	30	35	40	45	50	55	00	05	10	15		20	30	40	50	00	10		23	38	53	08	
Wsg		23 – alle 4-5 min	21	26	31	36	41	46	51	56	01	06	11	16		21	31	41	51	01	11		24	39	54	09	
Slu		24 – alle 4-5 min	23	28	33	38	43	48	53	58	03	08	13	18		23	33	43	53	03	13		25	40	55	10	
Rzu	S	25 – alle 4-5 min	24	29	34	39	44	49	54	59	04	09	14	19		24	34	44	54	04	14		26	41	56	11	

U9 → Osloer Str. (Mo-Sa HVZ)			(Mo-Sa NVZ,So,Ferien)													(früh/abends)													(nachts)												
Rzu	S	00 – alle 4-5 min	01	06	11	16	21	26	31	36	41	46	51	56		01	11	21	31	41	51		01	16	31	46	
Slo		01 – alle 4-5 min	02	07	12	17	22	27	32	37	42	47	52	57		02	12	22	32	42	52		02	17	32	47	
Wsg		03 – alle 4-5 min	03	08	13	18	23	28	33	38	43	48	53	58		03	13	23	33	43	53		03	18	33	48	
Fw		04 – alle 4-5 min	04	09	14	19	24	29	34	39	44	49	54	59		04	14	24	34	44	54		04	19	34	49	
Bu	S	05 – alle 4-5 min	06	11	16	21	26	31	36	41	46	51	56	01		06	16	26	36	46	56		05	20	35	50	
Beo	U7	07 – alle 4-5 min	07	12	17	22	27	32	37	42	47	52	57	02		07	17	27	37	47	57		06	21	36	51	
Gt		08 – alle 4-5 min	09	14	19	24	29	34	39	44	49	54	59	04		09	19	29	39	49	59		07	22	37	52	
Snu	U3	09 – alle 4-5 min	10	15	20	25	30	35	40	45	50	55	00	05		08	23	38	53	08	23		08	24	39	54	
Kfu	U1	10 – alle 4-5 min	11	16	21	26	31	36	41	46	51	56	01	06		09	24	39	54	09	24		09	25	40	55	
Zu	S	12 – alle 4-5 min	12	17	22	27	32	37	42	47	52	57	02	07		10	25	40	55	10	25		10	26	41	56	
Zu	S	12 – alle 4-5 min	12	17	22	27	32	37	42	47	52	57	02	07		12	22	32	42	52	02		11	26	41	56	
Kfu	U1	13 – alle 4-5 min	14	19	24	29	34	39	44	49	54	59	04	09		14	24	34	44	54	04		12	27	42	57	
Snu	U3	14 – alle 4-5 min	15	20	25	30	35	40	45	50	55	00	05	10		15	25	35	45	55	05		13	28	43	58	
Gt		15 – alle 4-5 min	16	21	26	31	36	41	46	51	56	01	06	11		16	26	36	46	56	06		14	29	44	59	
Beo	U7	17 – alle 4-5 min	17	22	27	32	37	42	47	52	57	02	07	12		17	27	37	47	57	07		15	30	45	00	
Bu	S	18 – alle 4-5 min	18	23	28	33	38	43	48	53	58	03	08	13		18	28	38	48	58	08		16	31	46	01	
Am		19 – alle 4-5 min	20	25	30	35	40	45	50	55	00	05	10	15		20	30	40	50	00	10		17	32	47	02	
Lpu	U6	21 – alle 4-5 min	21	26	31	36	41	46	51	56	01	06	11	16		21	31	41	51	01	11		18	33	48	03	
Np		22 – alle 4-5 min	23	28	33	38	43	48	53	58	03	08	13	18		23	33	43	53	03	13		19	34	49	04	
Olo	U8	23 – alle 4-5 min	24	29	34	39	44	49	54	59	04	09	14	19		24	34	44	54	04	14		20	35	50	05	

U7 → Rudow (tagsüber)			(früh/abends)													(nachts)												
RSp	DB S	01	06	11	16	21	26	31	36	41	46	51	56		05	15	25	35	45	55		12	27	42	57	
AS		02	07	12	17	22	27	32	37	42	47	52	57		06	16	26	36	46	56		13	28	43	58	
Zi		04	09	14	19	24	29	34	39	44	49	54	59		07	17	27	37	47	57		15	30	45	00	
Hs		06	11	16	21	26	31	36	41	46	51	56	01		09	19	29	39	49	59		17	32	47	02	
P		07	12	17	22	27	32	37	42	47	52	57	02		11	21	31	41	51	01		18	33	48	03	
Rm		09	14	19	24	29	34	39	44	49	54	59	04		12	22	32	42	52	02		20	35	50	05	
Sie		10	15	20	25	30	35	40	45	50	55	00	05		14	24	34	44	54	04		21	36	51	06	
Hl		12	17	22	27	32	37	42	47	52	57	02	07		15	25	35	45	55	05		23	38	53	08	
JK		13	18	23	28	33	38	43	48	53	58	03	08		16	26	36	46	56	06		24	39	54	09	
Jho	S	14	19	24	29	34	39	44	49	54	59	04	09		18	28	38	48	58	08		25	40	55	10	
Mp		16	21	26	31	36	41	46	51	56	01	06	11		19	29	39	49	59	09		27	42	57	12	
Rw		17	22	27	32	37	42	47	52	57	02	07	12		21	31	41	51	01	11		28	43	58	13	
Bmu	U2	19	24	29	34	39	44	49	54	59	04	09	14		24	34	44	54	04	14		30	45	00	15	
Wd	S	20	25	30	35	40	45	50	55	00	05	10	15		25	35	45	55	05	15		31	46	01	16	
Ad		21	26	31	36	41	46	51	56	01	06	11	16		26	36	46	56	06	16		32	47	02	17	
Kn		22	27	32	37	42	47	52	57	02	07	12	17		27	37	47	57	07	17		33	48	03	18	
Fpu	U3	24	29	34	39	44	49	54	59	04	09	14	19		29	39	49	59	09	19		35	50	05	20	
Bli		25	30	35	40	45	50	55	00	05	10	15	20		30	40	50	00	10	20		36	51	06	21	
Beu	U9	26	31	36	41	46	51	56	01	06	11	16	21		31	41	51	01	11	21		39	54	09	24	
Bpu	U4	28	33	38	43	48	53	58	03	08	13	18	23		33	43	53	03	13	23		41	56	11	26	
Ei		29	34	39	44	49	54	59	04	09	14	19	24		34	44	54	04	14	24		42	57	12	27	
Kt		30	35	40	45	50	55	00	05	10	15	20	25		35	45	55	05	15	15		43	58	13	28	
Y	S	32	37	42	47	52	57	02	07	12	17	22	27		37	47	57	07	17	27		45	00	15	30	
Mu	U1 U3	33	38	43	48	53	58	03	08	13	18	23	28		38	48	58	08	18	28		46	01	16	31	
Me	U6	35	40	45	50	55	00	05	10	15	20	25	30		40	50	00	10	20	30		49	04	19	34	
Gs		37	42	47	52	57	02	07	12	17	22	27	32		42	52	02	12	22	32		50	05	20	35	
Sü		38	43	48	53	58	03	08	13	18	23	28	33		43	53	03	13	23	33		52	07	22	37	
Hpu	U8	40	45	50	55	00	05	10	15	20	25	30	35		45	55	05	15	25	35		55	10	25	40	
Rk		42	47	52	57	02	07	12	17	22	27	32	37		47	57	07	17	27	37		56	11	26	41	
KM		43	48	53	58	03	08	13	18	23	28	33	38		48	58	08	18	28	38		58	13	28	43	
Nk	S	45	50	55	00	05	10	15	20	25	30	35	40		50	00	10	20	30	40		59	14	29	44	
Gz		46	51	56	01	06	11	16	21	26	31	36	41		51	01	11	21	31	41		01	16	31	46	
Bl		48	53	58	03	08	13	18	23	28	33	38	43		53	03	13	23	33	43		02	17	32	47	
Pi		49	54	59	04	09	14	19	24	29	34	39	44		54	04	14	24	34	44		04	19	34	49	
Br		51	56	01	06	11	16	21	26	31	36	41	46		56	06	16	26	36	46		05	20	35	50	
Jt		52	57	02	07	12	17	22	27	32	37	42	47		57	07	17	27	37	47		07	22	37	52	
La		54	59	04	09	14	19	24	29	34	39	44	49		59	09	19	29	39	49		08	23	38	53	
Wk		55	00	05	10	15	20	25	30	35	40	45	50		00	10	20	30	40	50		10	25	40	55	
Zd		56	01	06	11	16	21	26	31	36	41	46	51		01	11	21	31	41	51		11	26	41	56	
R		58	03	08	13	18	23	28	33	38	43	48	53		03	13	23	33	43	53		12	27	42	57	

U7 → Spandau (tagsüber)																													(früh/abends)																									(nachts)												
R		00	05	10	15	20	25	30	35	40	45	50	55		05	15	25	35	45	55		01	16	31	46	
Zd		02	07	12	17	22	27	32	37	42	47	52	57		06	16	26	36	46	56		03	18	33	48	
Wk		03	08	13	18	23	28	33	38	43	48	53	58		07	17	27	37	47	57		04	19	34	49	
La		04	09	14	19	24	29	34	39	44	49	54	59		09	19	29	39	49	59		05	20	35	50	
Jt		06	11	16	21	26	31	36	41	46	51	56	01		10	20	30	40	50	00		07	22	37	52	
Br		08	13	18	23	28	33	38	43	48	53	58	03		12	22	32	42	52	02		09	24	39	54	
Pi		09	14	19	24	29	34	39	44	49	54	59	04		13	23	33	43	53	03		10	25	40	55	
Bl		10	15	20	25	30	35	40	45	50	55	00	05		15	25	35	45	55	05		11	26	41	56	
Gz		12	17	22	27	32	37	42	47	52	57	02	07		17	27	37	47	57	07		13	28	43	58	
Nk	S	14	19	24	29	34	39	44	49	54	59	04	09		18	28	38	48	58	08		15	30	45	00	
KM		15	20	25	30	35	40	45	50	55	00	05	10		20	30	40	50	00	10		16	31	46	01	
Rk		16	21	26	31	36	41	46	51	56	01	06	11		21	31	41	51	01	11		17	32	47	02	
Hpu	U8	18	23	28	33	38	43	48	53	58	03	08	13		22	32	42	52	02	12		19	34	49	04	
Sü		20	25	30	35	40	45	50	55	00	05	10	15		24	34	44	54	04	14		21	36	51	06	
Gs		21	26	31	36	41	46	51	56	01	06	11	16		26	36	46	56	06	16		22	37	52	07	
Me	U6	23	28	33	38	43	48	53	58	03	08	13	18		28	38	48	58	08	18		25	40	55	10	
Mu	U1 U3	25	30	35	40	45	50	55	00	05	10	15	20		29	39	49	59	09	19		26	41	56	11	
Y	S	26	31	36	41	46	51	56	01	06	11	16	21		31	41	51	01	11	21		28	43	58	13	
Kt		28	33	38	43	48	53	58	03	08	13	18	23		32	42	52	02	12	22		29	44	59	14	
Ei		29	34	39	44	49	54	59	04	09	14	19	24		34	44	54	04	14	24		31	46	01	16	
Bpu	U4	30	35	40	45	50	55	00	05	10	15	20	25		35	45	55	05	15	25		32	47	02	17	
Beu	U9	32	37	42	47	52	57	02	07	12	17	22	27		38	48	58	08	18	28		33	48	03	18	
Bli		33	38	43	48	53	58	03	08	13	18	23	28		39	49	59	09	19	29		34	49	04	19	
Fpu	U3	34	39	44	49	54	59	04	09	14	19	24	29		41	51	01	11	21	31		36	51	06	21	
Kn		36	41	46	51	56	01	06	11	16	21	26	31		42	52	02	12	22	32		37	52	07	22	
Ad		37	42	47	52	57	02	07	12	17	22	27	32		43	53	03	13	23	33		38	53	08	23	
Wd	S	38	43	48	53	58	03	08	13	18	23	28	33		45	55	05	15	25	35		40	55	10	25	
Bmu	U2	40	45	50	55	00	05	10	15	20	25	30	35		46	56	06	16	26	36		41	56	11	26	
Rw		41	46	51	56	01	06	11	16	21	26	31	36		47	57	07	17	27	37		42	57	12	27	
Mp		43	48	53	58	03	08	13	18	23	28	33	38		49	59	09	19	29	39		44	59	14	29	
Jhu	S	44	49	54	59	04	09	14	19	24	29	34	39		50	00	10	20	30	40		45	00	15	30	
JK		45	50	55	00	05	10	15	20	25	30	35	40		52	02	12	22	32	42		47	02	17	32	
Hl		47	52	57	02	07	12	17	22	27	32	37	42		53	03	13	23	33	43		48	03	18	33	
Sie		48	53	58	03	08	13	18	23	28	33	38	43		55	05	15	25	35	45		50	05	20	35	
Rm		49	54	59	04	09	14	19	24	29	34	39	44		56	06	16	26	36	46		51	06	21	36	
P		51	56	01	06	11	16	21	26	31	36	41	46		58	08	18	28	38	48		53	08	23	38	
Hs		53	58	03	08	13	18	23	28	33	38	43	48		59	09	19	29	39	49		54	09	24	39	
Zi		54	59	04	09	14	19	24	29	34	39	44	49		01	11	21	31	41	51		56	11	26	41	
AS		56	01	06	11	16	21	26	31	36	41	46	51		02	12	22	32	42	52		57	12	27	42	
RSp	DB S	57	02	07	12	17	22	27	32	37	42	47	52		03	13	23	33	43	53		58	13	28	43	

N1 → S+U Zoologischer Garten

BWRS/WA	M10	11	25 41 55
S	N65	14	28 44 58
Gr	M29	18	32 48 02
Kbo/Kbu	N8	20	34 50 04
Pr		21	35 51 05
Ho/Hu	M41 N42	26	37 56 07
Mehringbr.	N6	26	40 56 10
Mo/Mu		27	41 57 11
MB	M29	29	43 59 13
Pdmr. Br.	N2 M29 M48	30	44 00 14
Kus	N2 M48	32	46 02 16
Bs	N2 M19 M48	33	47 03 17
No/Nm/Nu	N2 M19 N26	34	48 04 18
Wt	N2 N8 M19 M29 M46 N26	37	51 07 21
Kfo/Kfu	N2 N8 N9 M19 M29 M46 N10 N26	54	24
BZOS/Zo/Zu	N2 N9 M45 M46 M49 N10 N26	56	26

N1 → S+U Warschauer Straße

BZOS/Zo/Zu	N2 N9 M45 M46 M49 N10 N26	00	30
Kfo/Kfu	N2 N8 N9 M19 M29 M46 N10 N26	02	32
Wt	N2 N8 M19 M29 M46 N26	05	21 35 51
No/Nm/Nu	N2 M19 N26	08	24 38 54
Bs	N2 M19 M48	09	25 39 55
Kus	N2 M48	10	26 40 56
Pdmr. Br.	N2 M29 M48	12	28 42 58
MB	M29	13	29 43 59
Mo/Mu		15	31 45 01
Mehringbr.	N6	16	32 46 02
Ho/Hu	M41 N42	17	33 47 03
Pr		19	35 49 05
Kbo/Kbu	N8	20	36 50 06
Gr	M29	22	38 52 08
S	N65	25	41 55 11
BWRS/WA	M10	28	44 58 14

N3 → S Mexikoplatz

Wt	N1 N2 M19 M29 M46 N26	14	44
Kfo/Kfu	N1 N2 N9 M19 M29 M46 N10 N26	17	47
Sno/Snu	N9	20	50
Hz		21	51
Fpo/Fpu	N7 N42	23	53
BHO	N10	25	55
BHEI/Hb		27	57
Wiesbad. Str.		30	00
Bt		32	02
Rohlfsstr.		33	03
Dd	M11	36	06
T		38	08
Os (Arg.A.)	N10	42	12
Onk.-Tom-Str.		44	14
K		46	16
BMEX		48	18

N3 → U Wittenbergplatz

BMEX		20	50
K		22	52
Onk.-Tom-Str.		24	54
Os (Arg.A.)	N10	26	56
T		28	58
Dd	M11	30	00
Rohlfsstr.		32	02
Bt		34	04
Wiesbad. Str.		36	06
BHEI/Hb		39	09
BHO	N10	41	11
Fpo/Fpu	N7 N42	47	17
Hz		49	19
Sno/Snu	N9	50	20
Kfo/Kfu	N1 N2 N9 M19 M29 M46 N10 N26	52	22
Wt	N1 N2 M19 M29 M46 N26	55	25

N2 → U Ruhleben

BPKW/PA	M1 M27 N50	26	56
VIN	M1	29	59
Bornh.Str.	M1 M13	31	01
BSAL/Sh	M1	32	02
EB	M1 M10	35	05
Sz		38	08
Lu		40	10
BALX (Memh.)	N5 N8 M M2 M4 M5 N40 N42 N65	43	13
BALX (Memh.)	N5 N8 M M2 M4 M5 N40 N42 N65	30 45 00	15
Marienkirche	N5 N8 M M4 M5 N40 N42 N65	31 46 01	16
RHO	N8 N40 N42 N65	32 47 02	17
Sp	N42	35 50 05	20
Jerus. Str.		36 51 06	21
Mi/Mic	N6	37 52 07	22
Wilhelmstr.	M48	38 53 08	23
BPOP/Pd	M41 M48	39 54 09	24
BPOP/Pd	M41 M48	42 57 12	27
Pdmr. Br.	N1 M29 M48	45 00 15	30
Kus	N1 M48	47 02 17	32
Bs	N1 M19 M48	48 03 18	33
No/Nm/Nu	N1 M19 N26	49 04 19	34
Wt	N1 N8 M19 M29 M46 N26	52 07 22	37
Kfo/Kfu	N1 N8 N9 M19 M29 M46 N10 N26	55 10 25	40
BZOS/Zo/Zu	N1 N9 M45 M46 M49 N10 N26	56 11 26	41
BZOS/Zo/Zu	N1 N9 M45 M46 M49 N10 N26	15	45
RP	M45	18	48
Obi		20	50
Bmo/Bmu	N7	24	54
So		26	56
Kd		27	57
Th	M49 N42	30	00
Nd		32	02
Rl	M45	36	06

N2 → S+U Pankow

Rl	M45	21	51
Nd		25	55
Th (Süd)	M49 N42	27	57
Kd		28	58
So		30	00
Bmo/Bmu	N7	33	03
Obi		35	05
RP	M45	37	07
BZOS/Zo/Zu	N1 N9 M45 M46 M49 N10 N26	43	13
BZOS/Zo/Zu	N1 N9 M45 M46 M49 N10 N26	30 45 00	15
Kfo/Kfu	N1 N8 N9 M19 M29 M46 N10 N26	32 47 02	17
Wt	N1 N8 M19 M29 M46 N26	35 50 05	20
No/Nm/Nu	N1 M19 N26	38 53 08	23
Bs	N1 M19 M48	39 54 09	24
Kus	N1 M48	40 55 10	25
Pdmr. Br.	N1 M29 M48	42 57 12	27
BPOP/Pd	M41 M48	45 00 15	30
Wilhelmstr.	M48	46 01 16	31
Mi/Mic	N6	47 02 17	32
Jerus. Str.		49 04 19	34
Sp	N42	50 05 20	35
RHO	N8 N40 N42 N65	52 07 22	37
Marienkirche	N5 N8 M M4 M5 N40 N42 N65	53 08 23	38
BALX (Memh.)	N5 N8 M M2 M4 M5 N40 N42 N65	10	40
BALX (Memh.)	N5 N8 M M2 M4 M5 N40 N42 N65	15	45
Lu		19	49
Sz		21	51
EB	M1 M10	24	54
BSAL/Sh	M1	27	57
Bornh. Str.	M1 M13	28	58
VIN	M1	30	00
BPKW/PA	M1 M27 N50	33	03

N6 → U Alt-Mariendorf

Tg	N22 N24 N25 N33	07	37
Bk		09	39
Hh	N33	11	41
Otisstraße		13	43
Scha		15	45
Sch	M21	18	48
Afr		21	51
Rb		22	52
Se	M13 N20 N26	25	55
Lpo/Lpu	N9 N20	28	58
BWED/We	N20	29	59
Ri	M27 N20	31	01
Sk		33	03
NA	M10 N40	35	05
Ob (Torstr)		36	06
Ob	M1	37	07
BFST/BFSTT/F	M1	38	08
ULO/ULU		40	10
Mic	N2	41	11
Ks	M29	43	13
Mehringbr.	N1	50	20
Me	N7 M19 N42	53	23
Me	N7 M19 N42	58	28
PL	N42	59	29
Ps		01	31
BTHF/Ts	N84	02	32
Ts (Ringb.)	N84	03	33
At	M46 N84	04	34
Ka		06	36
Ull		08	38
Wl		10	40
Mf (Alt-M'df)	M76 M77 N79	12	42
Mf (Reißeck)	M76 M77 N79	13	43

N6 → U Alt-Tegel

Mf (Reißeck)	M76 M77 N79	14	44
Mf (Alt-M'df)	M76 M77 N79	16	46
Wl		17	47
Ull		19	49
Ka		21	51
At	M46 N84	24	54
Ts (Ringb)	N84	25	55
BTHF/Ts	N84	26	56
Ps		28	58
PL	N42	29	59
Me	N7 M19 N42	36	06
Mehringbr.	N1	39	09
Ks	M29	42	12
Mic	N2	44	14
ULO/ULU		46	16
BFST/BFSTT/F	M1	48	18
Ob	M1	50	20
Ob (Torstr)		51	21
NA	M10 N40	52	22
Sk		53	23
Ri	M27 N20	55	25
BWED/WE	N20	56	26
Lpo/Lpu	N9 N20	58	28
Lpo/Lpu	N9 N20	02	32
Se	M13 N20 N26	04	34
Rb		08	38
Afr		09	39
Sch	M21	13	43
Scha		17	47
Otisstraße		18	48
Hh	N33	20	50
Bk		22	52
Tg	N22 N24 N25 N33	24	54

N8 → S+U Hermannstraße

Wilhelmsr. D.	N24 N53	21	51
BWIN/WIU	M21 N24	25	55
WIU (U)	M21 N24	26	56
RR (Eichb.)		28	58
BKBO/KB	M21	31	01
LD		33	03
PB	N20	35	05
PB (Aros.A.)	N20	36	06
RE		38	08
FN		40	10
Olu (Troms.)	N9 M13 N52	42	12
Olu (Troms.)	N9 M13 N52	44	14
Pk	M27	47	17
BGB/Gb		49	19
Vo		52	22
B	M10	53	23
Ro	M1 N40	55	25
W (Gipsstr)	M1 N40 N42 N65	56	26
BALX (Memh.)	N2 N5 M M2 M4 M5 N40 N42 N65	58	28
BALX (Memh.)	N2 N5 M M2 M4 M5 N40 N42 N65	00	30
RHO	N2 N40 N42 N65	02	32
BJB/Jn	N40 N65	04	34
He	N65	06	36
Mr	M29	08	38
Kbu (Adalb)	N1	12	42
ST		15	45
Hpo/Hpu (W)	N7 M29 M41 N94	16	46
Hpo/Hpu (W)	N7 M29 M41 N94	18	48
Bo		19	49
L		21	51
HMS	M44 N79	23	53

N8 → Wilhelmsruher Damm

HMS	M44 N79	02	32
L		04	34
Bo		06	36
Hpo/Hpu (O)	N7 M29 M41 N94	09	39
Hpo/Hpu (O)	N7 M29 M41 N94	12	42
ST		14	44
Kbu (Adalb)	N1	17	47
Mr	M29	20	50
He	N65	22	52
BJB/Jn	N40 N65	23	53
RHO	N2 N40 N42 N65	24	54
Marienkirche	N2 N5 M M4 M5 N40 N42 N65	25	55
W	N2 N5 M M1 N40 N42 N65	31	01
Ro	M1 N40	32	02
B	M10 N40	35	05
Vo		36	06
BGB/Gb		38	08
Pk	M27	40	10
Olo/Olu	N9 M13 N52	44	14
FN		46	16
RE		48	18
PB	N20	51	21
LD		53	23
KB	M21	55	25
RR (Eichb)		58	28
BWIN/WIU	M21 N24	01	31
Wilhelmsr. D.	N24 N53	07	37

N5 → S+U Alexanderplatz/Memhardstr.

Riesaer Str.	M6 N95	11	41
Hö		14	44
LL		15	45
Hd	M6	19	49
C		21	51
GK		23	53
KL	N91	26	56
BWT/Wh	N69 N90 N91 N95	29	59
BWT/Wh	N69 N90 N91 N95	31 46	01 16
Alt-Biesdorf		34 49	04 19
Rhinstr.	M17	39 54	09 24
R.-Uhrig-Str.		40 55	10 25
Lbg.Br.(Nord)	N50 N94	41 56	11 26
Md (Atzp.)	N50 N56 N94	42 57	12 27
Md (Atzp.)	N50 N56 N94	44 57	14 27
BFA/Ff	M13	46 59	16 29
Sa		48 01	18 31
Ft	M10	49 02	19 32
WR		51 04	21 34
Sr		53 06	23 36
Si		55 08	25 38
A/Al/Ap (U)	M4 M5 N65	56 09	26 39
BALX (Memh.s)	N2 N8 M M2 M4 M5 N40 N42 N65	58 11	28 41

N5 → Riesaer Straße

A/Al/Ap (U)	M4 M5 N65	02 19 32	49
Si		04 21 34	51
Sr		06 23 36	53
WR		08 25 38	55
Ft	M10	10 27 40	57
Sa		12 29 42	59
Ff	M13	14 31 44	01
Md (Atzp.)	N50 N56 N94	16 33 46	03
Md (Atzp.)	N50 N56 N94	18 33 48	03
Lbg.Br. (Süd)	N50 N94	19 34 49	04
R.-Uhrig-Str.		21 36 51	06
Rhinstr.	M17	22 37 52	07
Alt-Biesdorf		27 42 57	12
BWT/Wh	N69 N90 N91 N95	31 46 01	16
KL	N91	35	05
GK		37	07
C		39	09
Hd	M6	41	11
LL		45	15
Hö		46	16
Riesaer Str.	M6 N95	48	18

N7 → Flughafen Schönefeld

			WE
BSPA (Seegef)	M32 M37 M45 N30 N34	07 37	
RSp (Altst)	M32 M37 M45 N30 N34	08 38	
AS		10 40	
Zi		11 41	
Hs	N33	13 43	
P	N39	15 45	
Rm	N23 N39	17 47	
Sie		19 49	
Halemweg		21 51	
JK (West)	M21	24 54	
BJUN (Dohrn)	M21 M27	26 56	
Mp (Meitner)	M27	28 58	
Rw	M45	30 00	
Bmo/Bmu	N2	32 02	
Ks-Friedr.-S.	M49	34 04	
BCHS		35 05	
Ad (Brandb.)	M19 M29 N10	37 07	
Ad (Brandb.)	M19 M29 N10	40 10	
Kn		43 13	
Fpo/Fpu	N3 N42	44 14	
Bli (Uhland)	N42	46 16	
Beo/Beu (Bln)	N9 N42	48 18	
Beo/Beu (Bln)	N9 N42	53 23	
Bpo/Bpu		54 24	
Grunewaldstr.	M46	54 24	
Ei		55 25	
Kt	M48	57 27	
BGGS/Y	M19	59 29	
BYOR/Y	M19	00 30	
Großbeerenstr	M19	02 32	
Me	N6 M19 N42	03 33	
Gs		05 35	
Sü		08 38	
Hpo/Hpu (O)	N8 M29 M41 N94	11 41	
Hpo/Hpu (O)	N8 M29 M41 N94	13 43	
Hpo/Hpu (W)	N8 M29 M41 N94	14 44	
Hpo/Hpu (W)	N8 M29 M41 N94	18 48	
Rk	N94	21 51	
BNK/Nk	N79	28 58	
Nk (Lahnstr)	N79	29 59	
Gz		30 00	
Gz (Jahnstr)		31 01	
Buschkrug		33 03	
Parchim. All.	M46	35 05	
Gutschmidtstr		38 08	
Johann. Ch.	M11	40 10	
Lipschitzall.	M11	42 12	
Wutzkyallee	M11	43 13	
Zwickauer D.	M11	44 14	
R		47 17	47 02 17 32
BFLH ✈	N60	53 23	53 08 23 38
BFBB ✈	N36 N60 N7X	05 35	05 20 35 50

N7 → S+U Rathaus Spandau

			WE
BFBB ✈	N36 N60 N7X	23 53	03 33
BFLH ✈	N60	37 07	05 35
R		45 15	12 42
Zwickauer D.	M11	48 18	
Wutzkyallee	M11	49 19	
Lipschitzall.	M11	50 20	
Johann. Ch.	M11	52 22	
Gutschmidtstr		54 24	
Parchim. All.	M46	57 27	
Buschkrug		59 29	
Gz (Jahnstr)		01 31	
Gz		02 32	
Nk (Lahnstr)		03 33	
BNK/Nk	N79	04 34	
KM		06 36	
Rk	N94	08 38	
Hpo/Hpu (O)	N8 M29 M41 N94	10 40	
Hpo/Hpu (O)	N8 M29 M41 N94	13 43	
Hpo/Hpu (W)	N8 M29 M41 N94	14 44	
Hpo/Hpu (W)	N8 M29 M41 N94	18 48	
Sü		21 51	
Gs		24 54	
Me	N6 M19 N42	26 56	
Großbeerenstr	M19	27 57	
BYOR/Y	M19	29 59	
BGGS/Y	M19	30 00	
Kt	M48	32 02	
Ei		34 04	
Grunewaldstr.	M46	35 05	
Bpo/Bpu		35 05	
Beo/Beu	N9 N42	37 37	
Bli (Uhland)	N42	39 09	
Bli	N42	40 10	
Fpo/Fpu	N3 N42	41 11	
Fpo/Fpu	N3 N42	44 14	
Kn		45 15	
Ad	M19 M29 N10	47 17	
BCHS		48 18	
Ks-Friedr.-S.	M49	49 19	
Bmo/Bmu	N2	52 22	
Rw	M45	54 24	
Mp (Osnabr)	M27	56 26	
BJUN (Olbers)	M21 M27	58 28	
BJUN (Teg.W.)	M27	59 29	
JK (Ost)	M21	00 30	
Halemweg		03 33	
Sie		05 35	
Rm	N23 N39	07 37	
P	N39	09 39	
Hs	N33	11 41	
Hs	N33	14 44	
Zi		16 46	
AS		17 47	
RSp (Altst)	M32 M37 M45 N30 N34	20 50	

N9 → S+U Rathaus Steglitz

Olo/Olu	N8 M13 N52	06 21 36 51	
Np		09 24 39 54	
Lpo/Lpu	N6 N20	11 26 41 56	
Lpo/Lpu	N6 N20	11 29 41 59	
Am		13 31 43 01	
BWF/WF		15 33 45 03	
Bi		16 34 46 04	
Tm (Stromstr)	M27 N40	17 35 47 05	
Tm (Stromstr)	M27 N40	19 35 49 05	
Bachstraße		21 37 51 07	
BTGN		22 38 52 08	
BZOS/Zo/Zu	N1 N2 M45 M46 M49 N10 N26	26 42 56 12	
BZOS/Zo/Zu	N1 N2 M45 M46 M49 N10 N26	45 15	
Kfo/Kfu	N1 N2 N3 M19 M29 M46 N10 N26	47 17	
Sno/Snu	N3	50 20	
Gt		51 21	
Beo/Beu	N7 N42	53 23	
BBUP/Bu		56 26	
Fw		58 28	
Wsg	M48 M76 N81	01 31	
Slo/Slu	M48	02 32	
BRST/Rzu	M48 M82 M85 N88	05 35	

N9 → U Osloer Straße

BRST/Rzu	M48 M82 M85 N88	28 58	
Slo/Slu	M48	30 00	
Wsg	M48 M76 N81	32 02	
Fw		34 04	
BBUP/Bu		35 05	
Beo/Beu	N7 N42	38 08	
Gt		40 10	
Sno/Snu	N3	41 11	
Kfo/Kfu	N1 N2 N3 M19 M29 M46 N10 N26	43 13	
BZOS (Jebens)	N1 N2 M45 M46 M49 N10 N26	44 14	
BZOS (Jebens)	N1 N2 M45 M46 M49 N10 N26	30 45 00 15	
BTGN		33 48 03 18	
Bachstraße		34 49 04 19	
Tm (Stromstr)	M27 N40	37 52 07 22	
Bi		39 54 09 24	
BWF/WF		40 55 10 25	
Am		42 57 12 27	
Lpo/Lpu	N6 N20	45 00 15 30	
Lpo/Lpu	N6 N20	45 02 15 32	
Np		47 04 17 34	
Olo/Olu	N8 M13 N52	50 07 20 37	

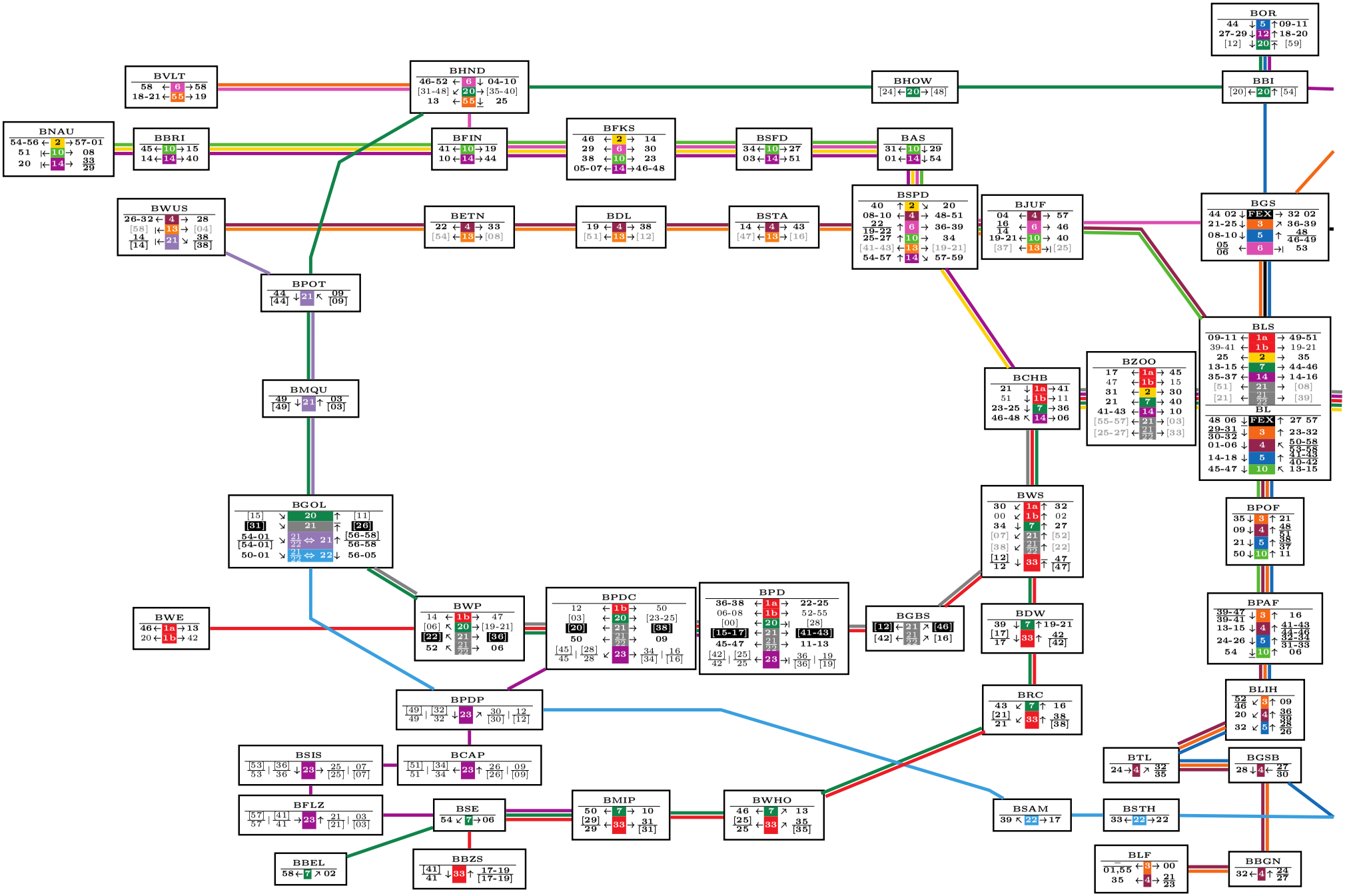
BOR
BBI
BHOW
BHND
BVLT
BNAU
BBRI
BFIN
BFKS
BSFD
BAS
BWUS
BETN
BDL
BSTA
BSPD
BJUF
BGS
BPOT
BLS
BZOO
BCHB
BMQU
BL
BGOL
BWS
BPOF
BWP
BPDC
BPD
BGBS
BDW
BPAF
BWE
BPDP
BRC
BLIH
BSIS
BCAP
BTL
BGSB
BFLZ
BSE
BMIP
BWHO
BSAM
BSTH
BBEL
BBZS
BLF
BBGN

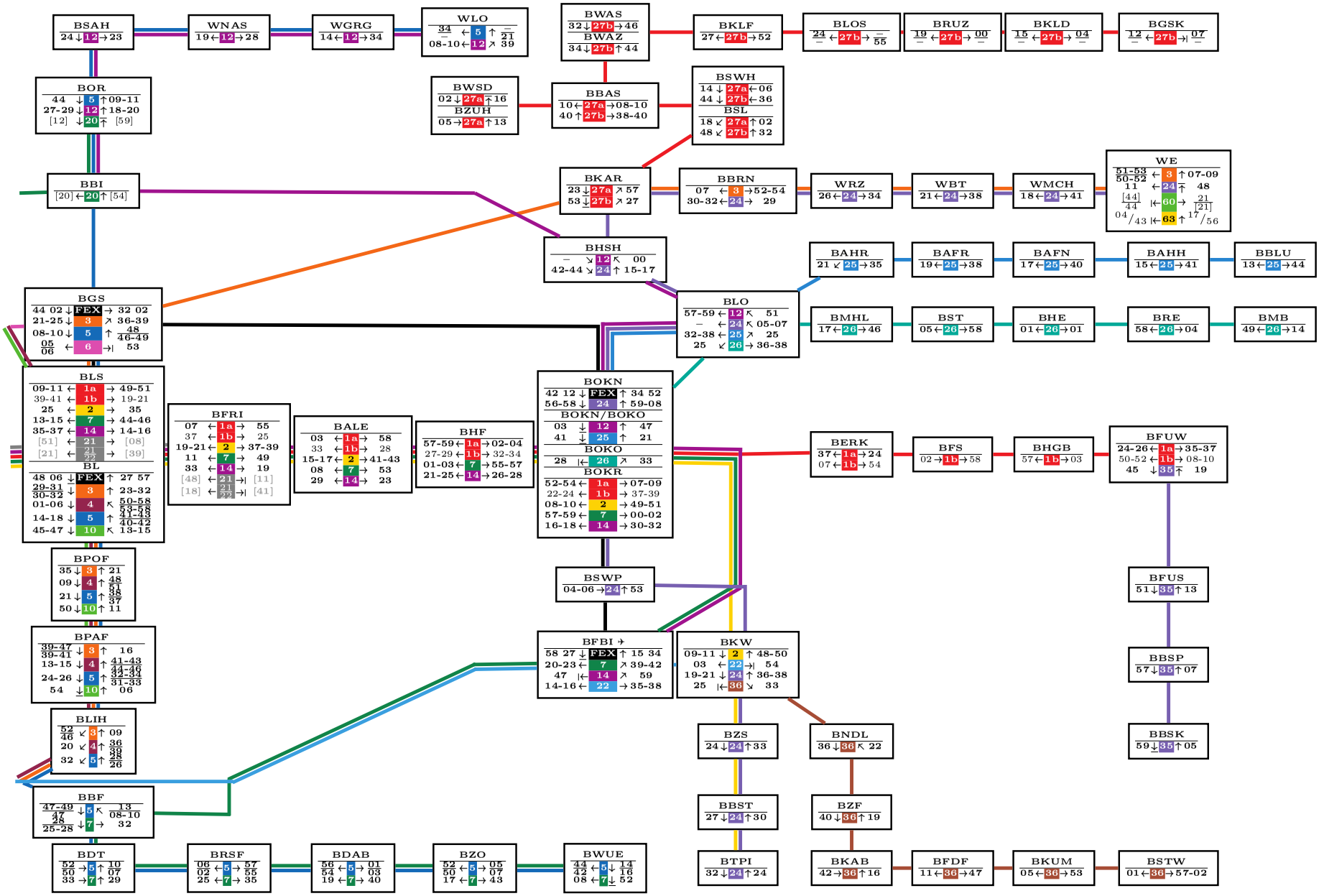
BSAH
WNAS
WGRG
WLO
BWAS
BWAZ
BKLF
BLOS
BRUZ
BKLD
BGSK
BOR
BWSD
BZUH
BBAS
BSWH
BSL
BBI
BKAR
BBRN
WRZ
WBT
WMCH
WE
BHSH
BAHR
BAFR
BAFN
BAHH
BBLU
BGS
BLO
BMHL
BST
BHE
BRE
BMB
BLS
BL
BFRI
BALE
BHF
BOKN
BOKR
BERK
BFS
BHGB
BFUW
BPOF
BSWP
BFUS
BPAF
BFBI
BKW
BBSP
BLIH
BZS
BNDL
BBSK
BBF
BBST
BZF
BTPI
BKAB
BFDF
BKUM
BSTW
BDT
BRSF
BDAB
BZO
BWUE

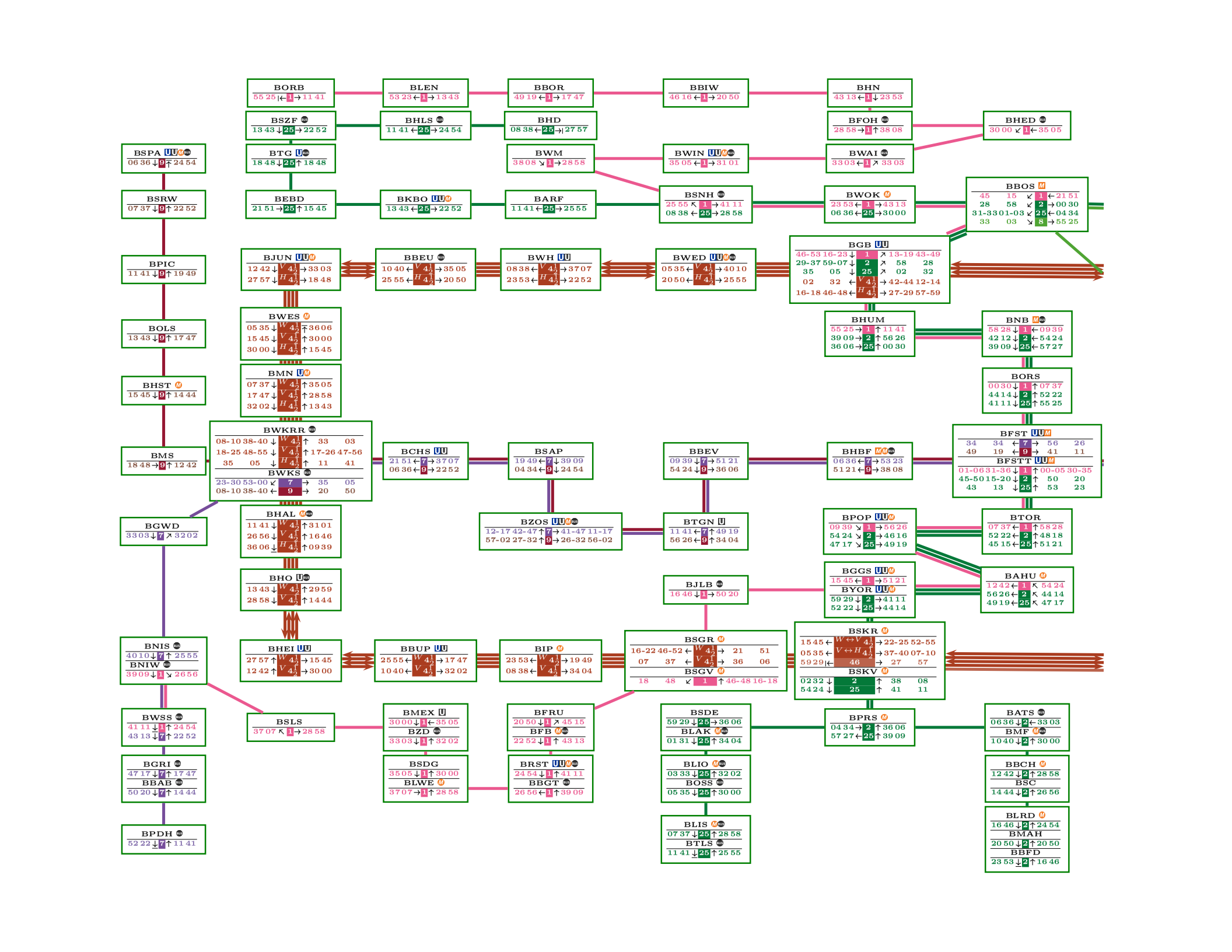
BORB
BLEN
BBOR
BBIW
BHN
BSZF
BHLS
BHD
BFOH
BHED
BSPA
BTG
BWM
BWIN
BWAI
BSRW
BEBD
BKBO
BARF
BSNH
BWOK
BBOS
BPIC
BJUN
BBEU
BWH
BWED
BGB
BOLS
BWES
BHUM
BNB
BHST
BMN
BORS
BMS
BWKRR
BWKS
BCHS
BSAP
BBEV
BHBF
BFST
BFSTT
BGWD
BHAL
BZOS
BTGN
BPOP
BTOR
BHO
BJLB
BGGS
BYOR
BAHU
BNIS
BNIW
BHEI
BBUP
BIP
BSGR
BSGV
BSKR
BSLS
BMEX
BZD
BSDG
BFRU
BFB
BRST
BBGT
BSDE
BLAK
BLIO
BOSS
BLIS
BTLS
BPRS
BATS
BMF
BBCH
BSC
BLRD
BMAH
BBFD
BWSS
BGRI
BBAB
BPDH

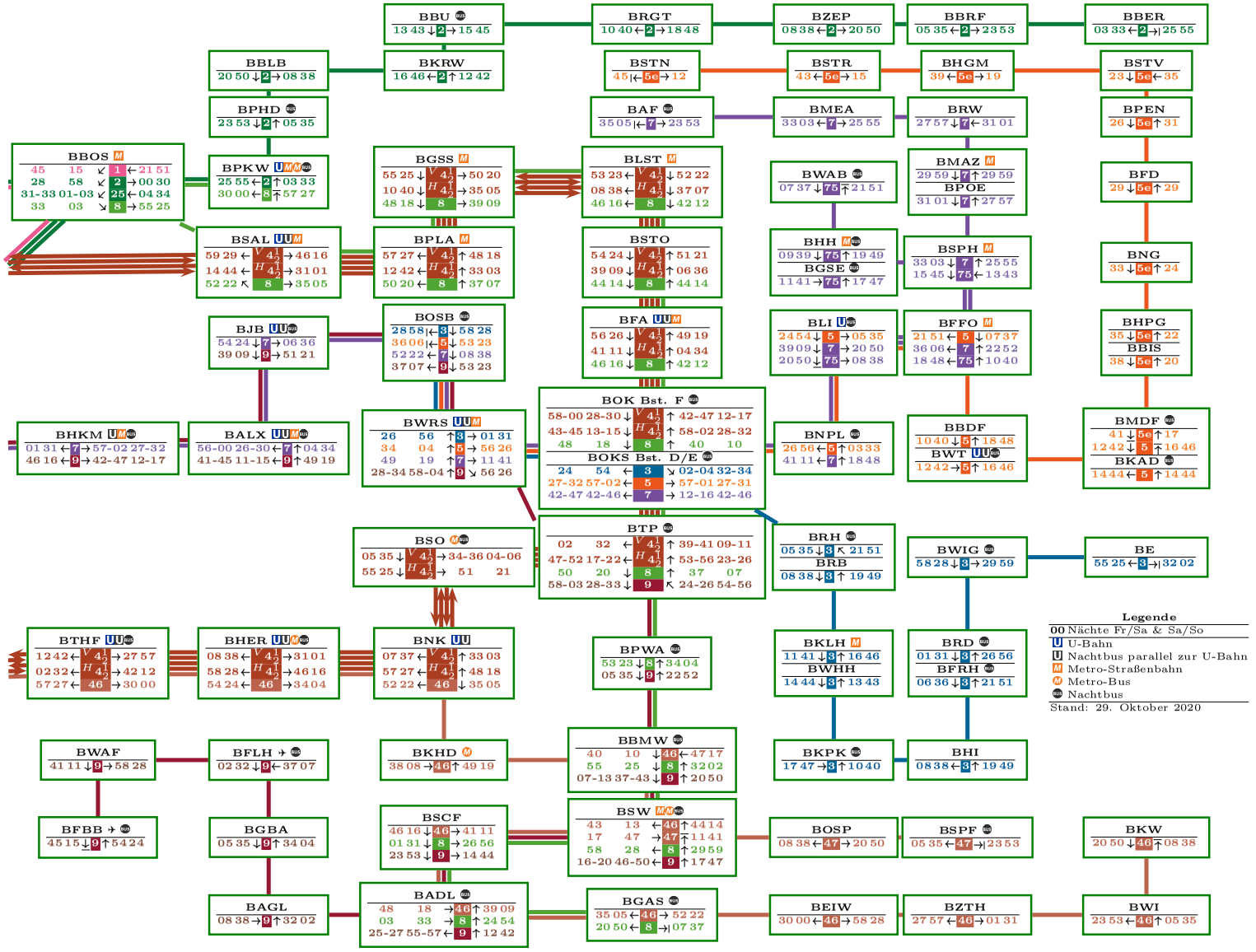
BBU
13 43 ↓ 2 → 15 45
BRGT
10 40 ← 2 → 18 48
BZEP
08 38 ← 2 → 20 50
BBRF
05 35 ← 2 → 23 53
BBER
03 33 ← 2 → 25 55
BBLB
20 50 ↓ 2 → 08 38
BKRW
16 46 ← 2 ↑ 12 42
BSTN
45 ← 5e → 12
BSTR
43 ← 5e → 15
BHGM
39 ← 5e → 19
BSTV
23 ↓ 5e ← 35
BPHD
23 53 ↓ 2 ↑ 05 35
BAF
35 05 ← 7 → 23 53
BMEA
33 03 ← 7 → 25 55
BRW
27 57 ↓ 7 ← 31 01
BPEN
26 ↓ 5e ↑ 31
BBOS M
45 15 ↙ 1 ← 21 51
28 58 ↙ 2 → 00 30
31-33 01-03 ↙ 25 ← 04 34
33 03 ↘ 8 → 55 25
BPKW U M
25 55 ← 2 ↑ 03 33
30 00 ← 8 ↑ 57 27
BGSS M
55 25 ↓ V 4½ → 50 20
10 40 ↓ H 4½ → 35 05
48 18 ↓ 8 → 39 09
BLST M
53 23 ← V 4½ ↓ 52 22
08 38 ← H 4½ ↓ 37 07
46 16 ← 8 ↓ 42 12
BWAB
07 37 ↓ 7 ↑ 21 51
BMAZ M
29 59 ↓ 7 ↑ 29 59
BPOE
31 01 ↓ 7 ↑ 27 57
BFD
29 ↓ 5e ↑ 29
BSAL U M
59 29 ← V 4½ → 46 16
14 44 ← H 4½ → 31 01
52 22 ↖ 8 → 35 05
BPLA M
57 27 ← V 4½ ↑ 48 18
12 42 ← H 4½ ↑ 33 03
50 20 ← 8 ↑ 37 07
BSTO
54 24 ↓ V 4½ ↑ 51 21
39 09 ↓ H 4½ ↑ 06 36
44 14 ↓ 8 ↑ 44 14
BHH M
09 39 ↓ 7 5 ↑ 19 49
BGSE
11 41 → 7 5 ↑ 17 47
BSPH M
33 03 ↓ 7 ↑ 25 55
15 45 ↓ 7 5 ← 13 43
BNG
33 ↓ 5e ↑ 24
BJB U
54 24 ↓ 7 → 06 36
39 09 ↓ 9 → 51 21
BOSB
28 58 |← 3 ↓ 58 28
36 06 |← 6 ↓ 53 23
52 22 ← 7 ↓ 08 38
37 07 ← 9 ↓ 53 23
BFA U M
56 26 ↓ V 4½ ↑ 49 19
41 11 ↓ H 4½ ↑ 04 34
46 16 ↓ 8 ↑ 42 12
BLI U
24 54 ↓ 5 → 05 35
39 09 ↓ 7 → 20 50
20 50 ↓ 7 5 → 08 38
BFFO M
21 51 ← 5 ↓ 07 37
36 06 ← 7 ↑ 22 52
18 48 ← 7 5 ↑ 10 40
BHPG
35 ↓ 5e ↑ 22
BBIS
38 ↓ 5e ↑ 20
BHKM U M
01 31 ← 7 → 57-02 27-32
46 16 ← 9 → 42-47 12-17
BALX U M
56-00 26-30 ← 7 ↑ 04 34
41-45 11-15 ← 9 ↑ 49 19
BWRS U M
26 56 ↑ 3 → 01 31
34 04 ↑ 5 → 56 26
49 19 ↑ 7 → 11 41
28-34 58-04 ↑ 9 ↘ 56 26
BOK Bst. F
58-00 28-30 ↓ V 4½ ↑ 42-47 12-17
43-45 13-15 ↓ H 4½ ↑ 58-02 28-32
48 18 ↓ 8 ↑ 40 10
BOKS Bst. D/E
24 54 ← 3 ↘ 02-04 32-34
27-32 57-02 ← 5 → 57-01 27-31
42-47 42-46 ← 7 → 12-16 42-46
BNPL
26 56 ← 5 ↑ 03 33
41 11 ← 7 ↑ 18 48
BBDF
10 40 ↓ 5 ↑ 18 48
BWT U
12 42 → 5 ↑ 16 46
BMDF
41 ↓ 5e ↑ 17
12 42 ↓ 5 ↑ 16 46
BKAD
14 44 ← 5 ↑ 14 44
BSO M
05 35 ↓ V 4½ → 34-36 04-06
55 25 ↓ H 4½ → 51 21
BTP
02 32 ← V 4½ ↑ 39-41 09-11
47-52 17-22 ← H 4½ ↑ 53-56 23-26
50 20 ↓ 8 ↑ 37 07
58-03 28-33 ↓ 9 ↖ 24-26 54-56
BRH
05 35 ↓ 3 ↖ 21 51
BRB
08 38 ↓ 3 ↑ 19 49
BWIG
58 28 ↓ 3 → 29 59
BE
55 25 ← 3 → | 32 02
BTHF U
12 42 ← V 4½ → 27 57
02 32 ← H 4½ → 42 12
57 27 ← 46 → 30 00
BHER U M
08 38 ← V 4½ → 31 01
58 28 ← H 4½ → 46 16
54 24 ← 46 → 34 04
BNK U
07 37 ← V 4½ ↑ 33 03
57 27 ← H 4½ ↑ 48 18
52 22 ← 46 ↓ 35 05
BPWA
53 23 ↓ 3 ↑ 34 04
05 35 ↓ 9 ↑ 22 52
BKLH M
11 41 ↓ 3 ↑ 16 46
BWHH
14 44 ↓ 3 ↑ 13 43
BRD
01 31 ↓ 3 ↑ 26 56
BFRH
06 36 ↓ 3 ↑ 21 51
Legende
00 Nächte Fr/Sa & Sa/So
U U-Bahn
U Nachtbus parallel zur U-Bahn
M Metro-Straßenbahn
M Metro-Bus
Nachtbus
Stand: 29. Oktober 2020
BWAF
41 11 ↓ 9 → 58 28
BFLH
02 32 ↓ 9 ← 37 07
BKHD M
38 08 → 46 ↑ 49 19
BBMW
40 10 ↓ 46 ← 47 17
55 25 ↓ 8 ↑ 32 02
07-13 37-43 ↓ 9 ↑ 20 50
BKPK
17 47 → 3 ↑ 10 40
BHI
08 38 ← 3 ↑ 19 49
BFBB
45 15 ↓ 9 ↑ 54 24
BGBA
05 35 ↓ 9 ↑ 34 04
BSCF
46 16 ↓ 46 → 41 11
01 31 ↓ 8 → 26 56
23 53 ↓ 9 → 14 44
BSW M M
43 13 ← 46 ↑ 44 14
17 47 → 47 ↑ 11 41
58 28 ← 8 ↑ 29 59
16-20 46-50 ← 9 ↑ 17 47
BOSP
08 38 ← 47 → 20 50
BSPF
05 35 ← 47 → | 23 53
BKW
20 50 ↓ 46 ↑ 08 38
BAGL
08 38 → 9 ↑ 32 02
BADL
48 18 → 46 ↑ 39 09
03 33 → 8 ↑ 24 54
25-27 55-57 ← 9 ↑ 12 42
BGAS
35 05 ← 46 → 52 22
20 50 ← 8 → | 07 37
BEIW
30 00 ← 46 → 58 28
BZTH
27 57 ← 46 → 01 31
BWI
23 53 ← 46 ↑ 05 35

S1 (Fr/Sa)				S1 (Sa/So)				S1 (Fr/Sa)				S1 (Sa/So)			
BWSS	00:54	30	04:24	00:54	30	06:24		BORB	01:11	30	03:41	01:11	30	05:41	
BORB	02:25		05:55	02:25		07:55		BWSS	02:41		05:11	02:41		07:11	

S2 (Fr/Sa)				S2 (Sa/So)				S2 (Fr/Sa)				S2 (Sa/So)			
BBFD	00:46	30	03:46	00:46	30	05:46		BBER	01:03	30	03:03	01:03	30	05:03	
BBER	01:55		04:55	01:55		06:55		BBFD	02:23		04:23	02:23		06:23	

S25 (Fr/Sa)				S25 (Sa/So)				S25 (Fr/Sa)				S25 (Sa/So)			
BTLS	00:55	30	04:25	00:55	30	05:55		BHD	01:08	30	04:38	01:08	30	06:38	
BHD	01:57		05:27	01:57		06:57		BTLS	02:11		05:41	02:11		07:41	

S5 (Fr/Sa)				S5 (Sa/So)				S5 (Fr/Sa)				S5 (Sa/So)			
BMDF	01:12	30	04:12	01:12	30	06:12		BOSB	01:23	30	04:23	01:23	30	06:23	
BOSB	01:36		04:36	01:36		06:36		BMDF	01:46		04:46	01:46		06:46	

S7 (Fr/Sa)				S7 (Sa/So)				S7 (Fr/Sa)				S7 (Sa/So)			
BAF	01:23	30	03:53	01:23	30	05:53		BPDH	00:41	30	03:41	00:41	30	05:41	
BPDH	02:52		05:22	02:52		07:22		BAF	02:05		05:05	02:05		07:05	

S75 (Fr/Sa)				S75 (Sa/So)				S75 (Fr/Sa)				S75 (Sa/So)			
BWAB	00:37	30	04:07	00:37	30	06:07		BLI	01:08	30	04:38	01:08	30	06:38	
BLI	00:50		04:20	00:50		06:20		BWAB	01:21		04:51	01:21		06:51	

S3 (Fr/Sa)				S3 (Sa/So)				S3 (Fr/Sa)				S3 (Sa/So)			
BE	00:55	30	03:55	00:55	30	05:55		BOSB	01:28	30	04:58	01:28	30	06:58	
BOSB	01:28		04:28	01:28		06:28		BE	02:02		05:32	02:02		07:32	

S9 (Fr/Sa)				S9 (Sa/So)				S9 (Fr/Sa)				S9 (Sa/So)			
BFLH	01:02	30	04:02	01:02	30	06:02		BSPA	01:06	30	03:06	01:06	30	03:06	
BSPA	02:24		05:24	02:24		07:24		BFLH	02:36		04:36	02:36		04:36	

S5 (Fr/Sa)					S5 (Sa/So)					S5 (Fr/Sa)					S5 (Sa/So)				
BSTN			01:09	02:12	03:12			01:09	02:12	60	05:12	BMDF	02:17	60	04:17	02:17	60	06:17	
BST	00:40	01:23	02:23	03:23	00:40	01:23	02:23		05:23	BST	02:35		04:35	02:35		06:35			
BMDF	01:00	01:41	02:41	03:41	01:00	01:41	02:41		05:41	BSTN	02:45		04:45	02:45		06:45			

S8 (Fr/Sa)				S8 (Sa/So)				S8 (Fr/Sa)				S8 (Sa/So)			
BGAS	00:50	30	03:50	00:50	30	03:50		BPKW	01:30	30	04:30	01:30	30	04:30	
BPKW	01:27		04:27	01:27		04:27		BGAS	02:07		05:07	02:07		05:07	

S46 (Fr/Sa)				S46 (Sa/So)				S46 (Fr/Sa)				S46 (Sa/So)			
BKW	00:50	30	04:20	00:50	30	05:50		BSKR	01:27	30	03:57	01:27	30	05:57	
BSKR	01:29		04:59	01:29		06:29		BKW	02:08		04:38	02:08		06:38	

S47 (Fr/Sa)				S47 (Sa/So)				S47 (Fr/Sa)				S47 (Sa/So)			
BSPF	01:35	30	04:35	01:35	30	06:35		BSW	01:47	30	04:47	01:47	30	06:47	
BSW	01:41		04:41	01:41		06:41		BSPF	01:53		04:53	01:53		06:53	

S41 A (Fr/Sa)

von	↻	↻	↻	↻	↻	↻		↻	↻		↻	↻		HAL	↻		HAL	↻		HAL	↻		HAL	↻	HAL	↻		HAL
BSKR	00:26	00:36	00:46	00:56	01:06	01:16			01:35	01:46		02:05	02:15		02:35	02:45		03:05	03:15		03:35	03:45		04:05	04:15	04:35	04:46	04:56	05:06
BSGR o	00:27	00:37	00:47	00:57	01:07	01:17			01:36	01:47		02:06	02:16		02:36	02:46		03:06	03:16		03:36	03:46		04:06	04:16	04:36	04:47	04:57	05:06
BSGR	00:28	00:38	00:48	00:58	01:08	01:22			01:37	01:52		02:07	02:22		02:37	02:52		03:07	03:22		03:37	03:52		04:07	04:22	04:37	04:48	04:58	05:07
BHAL	00:37	00:47	00:57	01:07	01:17	01:31	01:39	01:46	02:01	02:09	02:16	02:31	02:39	02:46	03:01	03:09	03:16	03:31	03:39	03:46	04:01	04:09	04:16	04:31	04:46	04:57	05:07	05:16
BWKRR o	00:38	00:48	00:58	01:08	01:18	01:32	01:40	01:47	02:02	02:10	02:17	02:32	02:40	02:47	03:02	03:10	03:17	03:32	03:40	03:47	04:02	04:10	04:17	04:32	04:47	04:58	05:08	05:17
BWKRR	00:39	00:49	00:59	01:11	01:26	01:33	01:41	01:56	02:03	02:11	02:26	02:33	02:41	02:56	03:03	03:11	03:26	03:33	03:41	03:56	04:03	04:11	04:26	04:39	04:49	04:59	05:09	05:19
BWES	00:42	00:52	01:02	01:15	01:30	01:36	01:45	02:00	02:06	02:15	02:30	02:36	02:45	03:00	03:06	03:15	03:30	03:36	03:45	04:00	04:06	04:15	04:30	04:42	04:52	05:02	05:12	05:22
BGB o	00:55	01:05	01:15	01:27	01:42		01:57	02:12		02:27	02:42		02:57	03:12		03:27	03:42		03:57	04:12		04:27	04:42	04:55	05:05	05:15	05:25	05:35
BGB	00:59		01:15	01:29	01:44		01:59	02:14		02:29	02:44		02:59	03:14		03:29	03:44		03:59	04:14		04:29	04:45	04:55	05:05	05:15	05:25	05:35
BOK o	01:13		01:30	01:43	01:58		02:13	02:28		02:43	02:58		03:13	03:28		03:43	03:58		04:13	04:28		04:43	05:00	05:10	05:20	05:30	05:40	05:50
BOK	01:15		01:31	01:45	02:00		02:15	02:30		02:45	03:00		03:15	03:30		03:45	04:00		04:15	04:30		04:45	05:01	05:11	05:21	05:31	05:41	05:51
BTP o	01:17		01:32	01:47	02:01		02:17	02:31		02:47	03:01		03:17	03:31		03:47	04:01		04:17	04:31		04:47	05:02	05:12	05:22	05:32	05:42	05:52
BTP	01:22		01:33	01:52	02:02		02:22	02:32		02:52	03:02		03:22	03:32		03:52	04:02		04:22	04:32		04:52	05:03	05:13	05:23	05:33	05:43	05:53
BSKR o	01:34		01:45	02:04	02:14		02:34	02:44		03:04	03:14		03:34	03:44		04:04	04:14		04:34	04:44		05:04	05:15	05:25	05:35	05:45	05:55	05:05
nach	↻		WES	↻	WES		↻	WES		↻	WES		↻	WES		↻	↻		↻	↻		↻	↻	↻	↻	↻	↻	↻

S41 A (Sa/So)

von	↻	↻	↻	↻	↻		↻	↻		↻	↻		HAL	↻		HAL	↻		HAL	↻		HAL	↻	HAL	↻	HAL	↻	↻	↻
BSKR	00:26	00:46	00:56	01:06	01:16		01:35	01:46		02:05	02:15		02:35	02:45		03:05	03:15		03:35	03:45		04:05	04:15	04:35	04:45	05:05	05:15	05:35	05:45
BSGR o	00:27	00:47	00:57	01:07	01:17		01:36	01:47		02:06	02:16		02:36	02:46		03:06	03:16		03:36	03:46		04:06	04:16	04:36	04:46	05:06	05:16	05:36	05:46
BSGR	00:28	00:48	00:58	01:08	01:22		01:37	01:52		02:07	02:22		02:37	02:52		03:07	03:22		03:37	03:52		04:07	04:22	04:37	04:52	05:07	05:22	05:37	05:52
BHAL	00:37	00:57	01:07	01:17	01:31	01:39	01:46	02:01	02:09	02:16	02:31	02:39	02:46	03:01	03:09	03:16	03:31	03:39	03:46	04:01	04:09	04:16	04:31	04:46	05:01	05:16	05:31	05:46	06:01
BWKRR o	00:38	00:58	01:08	01:18	01:32	01:40	01:47	02:02	02:10	02:17	02:32	02:40	02:47	03:02	03:10	03:17	03:32	03:40	03:47	04:02	04:10	04:17	04:32	04:47	05:02	05:17	05:32	05:47	06:02
BWKRR	00:39	00:59	01:11	01:26	01:33	01:41	01:56	02:03	02:11	02:26	02:33	02:41	02:56	03:03	03:11	03:26	03:33	03:41	03:56	04:03	04:11	04:26	04:41	04:56	05:11	05:26	05:41	05:56	06:09
BWES	00:42	01:02	01:15	01:30	01:36	01:45	02:00	02:06	02:15	02:30	02:36	02:45	03:00	03:06	03:15	03:30	03:36	03:45	04:00	04:06	04:15	04:30	04:45	05:00	05:15	05:30	05:45	06:00	06:12
BGB o	00:55	01:15	01:27	01:42		01:57	02:12		02:27	02:42		02:57	03:12		03:27	03:42		03:57	04:12		04:27	04:42	04:57	05:12	05:27	05:42	05:57	06:12	06:25
BGB	00:59	01:15	01:29	01:44		01:59	02:14		02:29	02:44		02:59	03:14		03:29	03:44		03:59	04:14		04:29	04:44	04:59	05:14	05:29	05:44	05:59	06:14	06:25
BOK o	01:13	01:30	01:43	01:58		02:13	02:28		02:43	02:58		03:13	03:28		03:43	03:58		04:13	04:28		04:43	04:58	05:13	05:28	05:43	05:58	06:13	06:28	06:40
BOK	01:15	01:31	01:45	02:00		02:15	02:30		02:45	03:00		03:15	03:30		03:45	04:00		04:15	04:30		04:45	05:00	05:15	05:30	05:45	06:00	06:15	06:30	06:41
BTP o	01:17	01:32	01:47	02:01		02:17	02:31		02:47	03:01		03:17	03:31		03:47	04:01		04:17	04:31		04:47	05:01	05:17	05:31	05:47	06:01	06:17	06:31	06:42
BTP	01:22	01:33	01:52	02:02		02:22	02:32		02:52	03:02		03:22	03:32		03:52	04:02		04:22	04:32		04:52	05:02	05:22	05:32	05:52	06:02	06:22	06:33	06:43
BSKR o	01:34	01:45	02:04	02:14		02:34	02:44		03:04	03:14		03:34	03:44		04:04	04:14		04:34	04:44		05:04	05:14	05:34	05:44	06:04	06:14	06:34	06:45	06:55
nach	↻	WES	↻	WES		↻	WES		↻	WES		↻	WES		↻	↻		↻	↻		↻	↻	↻	↻	↻	↻	↻	↻	↻

S42 R (Fr/Sa)

von	↻	↻	↻	↻	↻	↻		↻	↻		↻	↻		WES	↻		↻	↻		WES	↻	WES		WES		↻	↻						
BSKR	00:20	00:30	00:40	00:50	01:00	01:10		01:24	01:40		01:54	02:10		02:24	02:40		02:54	03:10		03:24	03:40	03:54	04:10	04:24		04:40	04:54						
BTP o	00:33	00:43	00:53	01:03	01:13	01:23		01:39	01:54		02:09	02:24		02:39	02:54		03:09	03:24		03:39	03:54	04:09	04:24	04:39		04:54	05:09						
BTP	00:33	00:43	00:53	01:03	01:13	01:27		01:41	01:57		02:11	02:27		02:41	02:57		03:11	03:27		03:41	03:57	04:11	04:27	04:41		04:57	05:11						
BOK o	00:35	00:45	00:55	01:05	01:15	01:28		01:42	01:58		02:12	02:28		02:42	02:58		03:12	03:28		03:42	03:58	04:12	04:28	04:42		04:58	05:12						
BOK	00:36	00:46	00:56	01:06	01:16	01:32		01:47	02:02		02:17	02:32		02:47	03:02		03:17	03:32		03:47	04:02	04:17	04:32	04:46		05:02	05:16						
BGB o	00:50	01:00	01:10	01:20	01:30	01:46		02:01	02:16		02:31	02:46		03:01	03:16		03:31	03:46		04:01	04:16	04:31	04:46	05:00		05:16	05:30						
BGB	00:51	01:01	01:11	01:21	01:31	01:48		02:02	02:18		02:32	02:48		03:02	03:18		03:32	03:48		04:02	04:18	04:32	04:48	05:01		05:18	05:31						
BWES	01:03	01:13	01:23	01:33	01:43	02:00	02:05	02:15	02:30	02:35	02:45	03:00	03:05	03:15	03:30	03:35	03:45	04:00	04:05	04:15	04:30	04:45	05:00	05:13	05:23	05:30	05:43						
BWKRR o	01:07	01:17	01:27	01:37	01:47	02:03	02:08	02:18	02:33	02:38	02:48	03:03	03:08	03:18	03:33	03:38	03:48	04:03	04:08	04:18	04:33	04:48	05:03	05:17	05:27	05:33	05:47						
BWKRR	01:10	01:25	01:27	01:40	01:55	02:04	02:10	02:25	02:34	02:40	02:55	03:04	03:10	03:25	03:34	03:40	03:55	04:04	04:10	04:25	04:40	04:55	05:07	05:17	05:27	05:37	05:47						
BHAL	01:11	01:26	01:28	01:41	01:56	02:05	02:11	02:26	02:35	02:41	02:56	03:05	03:11	03:26	03:35	03:41	03:56	04:05	04:11	04:26	04:41	04:56	05:09	05:19	05:29	05:39	05:49						
BSGR o	01:20	01:35		01:50	02:05		02:20	02:35		02:50	03:05		03:20	03:35		03:50	04:05		04:20	04:35	04:50	05:05	05:18	05:28	05:38	05:48	05:58					
BSGR	01:21	01:36		01:51	02:06		02:21	02:36		02:51	03:06		03:21	03:36		03:51	04:06		04:21	04:36	04:51	05:06	05:18	05:28	05:38	05:48	05:58					
BSKR o	01:22	01:37		01:52	02:07		02:22	02:37		02:52	03:07		03:22	03:37		03:52	04:07		04:22	04:37	04:52	05:07	05:20	05:30	05:40	05:50	06:00					
nach	↻	HAL			HAL		↻	HAL		↻	HAL		↻	↻		↻	↻		↻	↻	↻	↻	↻	↻	↻	↻	↻					

S42 R (Sa/So)

von	↻	↻	↻	↻	↻	↻		↻	↻		↻	↻		WES	↻		WES	↻		WES	↻	WES	↻	WES		↻	↻	↻	↻	↻	↻	↻	↻	↻
BSKR	00:20	00:30	00:40	00:50	01:00	01:10		01:24	01:40		01:54	02:10		02:24	02:40		02:54	03:10		03:24	03:40	03:54	04:10	04:24	04:40	04:54	05:10	05:24	05:40	05:54		06:10	06:24
BTP o	00:33	00:43	00:53	01:03	01:13	01:23		01:39	01:54		02:09	02:24		02:39	02:54		03:09	03:24		03:39	03:54	04:09	04:24	04:39	04:54	05:09	05:24	05:39	05:54	06:09		06:24	06:39
BTP	00:33	00:43	00:53	01:03	01:13	01:27		01:41	01:57		02:11	02:27		02:41	02:57		03:11	03:27		03:41	03:57	04:11	04:27	04:41	04:57	05:11	05:27	05:41	05:57	06:11		06:27	06:41
BOK o	00:35	00:45	00:55	01:05	01:15	01:28		01:42	01:58		02:12	02:28		02:42	02:58		03:12	03:28		03:42	03:58	04:12	04:28	04:42	04:58	05:12	05:28	05:42	05:58	06:12		06:28	06:42
BOK	00:36	00:46	00:56	01:06	01:16	01:32		01:47	02:02		02:17	02:32		02:47	03:02		03:17	03:32		03:47	04:02	04:17	04:32	04:47	05:02	05:17	05:32	05:47	06:02	06:16		06:32	06:46
BGB o	00:50	01:00	01:10	01:20	01:30	01:46		02:01	02:16		02:31	02:46		03:01	03:16		03:31	03:46		04:01	04:16	04:31	04:46	05:01	05:16	05:31	05:46	06:01	06:16	06:30		06:46	07:00
BGB	00:51	01:01	01:11	01:21	01:31	01:48		02:02	02:18		02:32	02:48		03:02	03:18		03:32	03:48		04:02	04:18	04:32	04:48	05:02	05:18	05:32	05:48	06:02	06:18	06:31		06:48	07:01
BWES	01:03	01:13	01:23	01:33	01:43	02:00	02:05	02:15	02:30	02:35	02:45	03:00	03:05	03:15	03:30	03:35	03:45	04:00	04:05	04:15	04:30	04:45	05:00	05:15	05:30	05:45	06:00	06:15	06:30	06:43	06:53	07:00	07:13
BWKRR o	01:07	01:17	01:27	01:37	01:47	02:03	02:08	02:18	02:33	02:38	02:48	03:03	03:08	03:18	03:33	03:38	03:48	04:03	04:08	04:18	04:33	04:48	05:03	05:18	05:33	05:48	06:03	06:18	06:33	06:47	06:57	07:03	07:17
BWKRR	01:10	01:25	01:27	01:40	01:55	02:04	02:10	02:25	02:34	02:40	02:55	03:04	03:10	03:25	03:34	03:40	03:55	04:04	04:10	04:25	04:40	04:55	05:10	05:25	05:40	05:55	06:10	06:25	06:37	06:47	06:57	07:07	07:17
BHAL	01:11	01:26	01:28	01:41	01:56	02:05	02:11	02:26	02:35	02:41	02:56	03:05	03:11	03:26	03:35	03:41	03:56	04:05	04:11	04:26	04:41	04:56	05:11	05:26	05:41	05:56	06:11	06:26	06:39	06:49	06:59	07:09	07:19
BSGR o	01:20	01:35		01:50	02:05		02:20	02:35		02:50	03:05		03:20	03:35		03:50	04:05		04:20	04:35	04:50	05:05	05:20	05:35	05:50	06:05	06:20	06:35	06:48	06:58	07:08	07:18	07:28
BSGR	01:21	01:36		01:51	02:06		02:21	02:36		02:51	03:06		03:21	03:36		03:51	04:06		04:21	04:36	04:51	05:06	05:21	05:36	05:51	06:06	06:21	06:36	06:48	06:58	07:08	07:18	07:28
BSKR o	01:22	01:37		01:52	02:07		02:22	02:37		02:52	03:07		03:22	03:37		03:52	04:07		04:22	04:37	04:52	05:07	05:22	05:37	05:52	06:07	06:22	06:37	06:50	07:00	07:10	07:20	07:30
nach	↻	HAL		↻	HAL		↻	HAL		↻	HAL		↻	↻		↻	↻		↻	↻	↻	↻	↻	↻	↻	↻	↻	↻	↻	↻	↻	↻	↻	↻

BADL	3/4	3	45	BER Terminal 1-2 ✈
			46	Königs Wusterhausen
			8	Zeuthen
			85	Grünau
			9	BER Terminal 1-2 ✈
		4	45	Südkreuz
			46	Westend
			8	Birkenwerder
			85	Pankow
			9	Spandau
BAF	41	41	7	**Ankunft**
			7	**Potsdam Hbf**
	42/44	42	7	**Ankunft**
			7	**Potsdam Hbf**
		44		Regionalverkehr
BAGL	1/2	1	45	BER Terminal 1-2 ✈
			9	BER Terminal 1-2 ✈
		2	45	Südkreuz
			9	Spandau
BAHU	A	1		kein Zugverkehr
		2	1	Wannsee
			2	Blankenfelde
			25	Teltow Stadt
			26	Teltow Stadt
	B	3	1	Oranienburg
		4	2	Bernau
			25	Hennigsdorf
			26	Waidmannslust
BALX	B	3	3	Erkner
			5	Strausberg Nord
			7	Ahrensfelde
			9	BER Terminal 1-2 ✈
		4	3	Spandau
			5	Westkreuz
			7	Potsdam Hbf
			9	Spandau
BARF	1	1	25	Teltow Stadt
			25	Hennigsdorf
BATS	1/2	1	2	Blankenfelde
		2	2	Bernau
BBAB	1/2	1	7	Ahrensfelde
		2	7	Potsdam Hbf
BBCH	1/2	1	2	Blankenfelde
		2	2	Bernau
BBDF	1	1	5	Westkreuz
	2	2	5	Strausberg Nord
BBER	1/2	1	2	**Ankunft**
			2	**Blankenfelde**
		2	2	**Ankunft**
			2	**Blankenfelde**
BBEU	1/2	1	41	Ring ⟳
			46	Gesundbrunnen
		2	42	Ring ⟳
			46	Königs Wusterhausen
BBEV	3/4	3	3	Erkner
			5	Strausberg Nord
			7	Ahrensfelde
			9	BER Terminal 1-2 ✈
		4	3	Spandau
			5	Westkreuz
			7	Potsdam Hbf
			9	Spandau
BBFD	3	3	2	**Ankunft**
			2	**Bernau**
BBFE	1/2	1	8	Zeuthen
		2	8	Birkenwerder
BBGT	1/2	1	1	Wannsee
		2	1	Oranienburg
BBIS	1/2	1	5	Westkreuz
		2	5	Strausberg Nord
BBIW	4/6	4	1	Oranienburg
			8	**Ankunft**
		6	1	Wannsee
			8	**Zeuthen**
BBLB	1/4	1	2	Blankenfelde
			8	Zeuthen
			8	**Zeuthen**
		4	2	Bernau
			8	Birkenwerder
			8	**Ankunft**
BBMW	A	3	8	Zeuthen
			85	Grünau
			9	BER Terminal 1-2 ✈
		5	45	BER Terminal 1-2 ✈
			46	Königs Wusterhausen
			47	Spindlersfeld
	B	4	45	Südkreuz
			46	Westend
			47	Hermannstraße
			8	Birkenwerder
			85	Pankow
			9	Spandau
BBOR	1/2	1	1	Oranienburg
		2	1	Wannsee

BBOS	A	1	1	Wannsee
			25	Teltow Stadt
			26	Teltow Stadt
		2	2	Blankenfelde
			8	Zeuthen
			85	Grünau
	B	3	2	Bernau
			8	Birkenwerder
			85	Pankow
		4	1	Oranienburg
			25	Hennigsdorf
			26	Waidmannslust
BBRF	1	1	2	Bernau
			2	Blankenfelde
BBU	1/2	1	2	Bernau
			2	**Ankunft**
		2	2	**Lichtenrade**
			2	Blankenfelde
BBUP	1/2	1	41	Ring ⟳
			46	Westend
		2	42	Ring ⟳
			46	Königs Wusterhausen
BCHS	C	6	3	Erkner
			5	Strausberg Nord
			7	Ahrensfelde
			9	BER Terminal 1-2 ✈
	D	7	7	Potsdam Hbf
		8	3	Spandau
			5	Westkreuz
			9	Spandau
BE	31/32	31	3	**Ankunft**
			3	**Westkreuz**
		32	3	**Ankunft**
			3	**Westkreuz**
BEBD	2	2	25	Teltow Stadt
			25	Hennigsdorf
BEIW	3/4	3	46	Königs Wusterhausen
			8	Zeuthen
		4	46	Westend
			8	Birkenwerder
BFA	1/2	1	41	Ring ⟳
			8	Zeuthen
			85	Grünau
		2	42	Ring ⟳
			8	Birkenwerder
			85	Pankow
BFB	1/2	1	1	Wannsee
		2	1	Oranienburg
BFBB ✈	5/6	5	9	**Ankunft**
			9	**Spandau**
		6	45	**Ankunft**
			45	**Südkreuz**
BFD	15/16	15	5	Strausberg Nord
		16	5	Westkreuz
BFFO	1/2	1	5	Strausberg Nord
			7	Ahrensfelde
			75	Wartenberg
		2	5	Westkreuz
			7	Potsdam Hbf
			75	Warschauer Straße
BFLH ✈	A	11	45	BER Terminal 1-2 ✈
			9	BER Terminal 1-2 ✈
		13	45	Südkreuz
			9	Spandau
BFOH	1/2	1	1	**Ankunft**
			1	Oranienburg
		2	1	Wannsee
			1	**Wannsee**
BFRH	1/4	1	3	Spandau
			3X	**Ostbahnhof**
			3	**Ostbahnhof**
		4	3	**Ankunft**
			3X	**Ankunft**
			3	Erkner
BFRU	1/2	1	1	Wannsee
		2	1	Oranienburg
BFST	C	5	3	Erkner
			5	Strausberg Nord
			7	Ahrensfelde
			9	BER Terminal 1-2 ✈
		6	3	Spandau
			5	Westkreuz
			7	Potsdam Hbf
			9	Spandau
BFSTT	D	11	1	Wannsee
			2	Blankenfelde
			25	Teltow Stadt
			26	Teltow Stadt
		12	1	Oranienburg
			2	Bernau
			25	Hennigsdorf
			26	Waidmannslust

BGAS	A	1	46	Königs Wusterhausen
			8	Zeuthen
		2	8	**Ankunft**
			85	**Ankunft**
	B	3	8	**Birkenwerder**
			85	**Pankow**
		4	46	Westend
			8	Birkenwerder
BGB	A	1	1	Wannsee
			2	Blankenfelde
			25	Teltow Stadt
			26	Teltow Stadt
		2	42	Ring ⟳
			46	**Königs Wusterhausen**
	B	3	41	Ring ⟳
			46	**Ankunft**
		4	1	Oranienburg
			2	Bernau
			25	Hennigsdorf
			26	Waidmannslust
BGBA	1/2	1	45	BER Terminal 1-2 ✈
			9	BER Terminal 1-2 ✈
		2	45	Südkreuz
			9	Spandau
BGGS	1/2	1	1	Wannsee
		2	1	Oranienburg
BGRI	1/2	1	7	Potsdam Hbf
		2	7	Ahrensfelde
BGSE	1/2	1	75	Wartenberg
		2	75	Warschauer Straße
BGSS	1/2	1	41	Ring ⟳
			8	Zeuthen
			85	Grünau
		2	42	Ring ⟳
			8	Birkenwerder
			85	Pankow
BGWD	A	1	7	Potsdam Hbf
		2	3	**Ankunft**
			5	**Ankunft**
			7	**Ankunft**
	B	3	3	**Erkner**
			5	**Mahlsdorf**
			7	**Ahrensfelde**
		4	7	Ahrensfelde
BHAL	1/2	1	41	Ring ⟳
			46	Westend
		2	42	Ring ⟳
			46	Königs Wusterhausen
BHBF	15/16	15	3	Erkner
			5	Strausberg Nord
			7	Ahrensfelde
			9	BER Terminal 1-2 ✈
		16	3	Spandau
			5	Westkreuz
			7	Potsdam Hbf
			9	Spandau
BHD	A	1	25	**Ankunft**
			25	**Teltow Stadt**
				Regionalverkehr
		5	25	**Ankunft**
			25	**Teltow Stadt**
				Regionalverkehr
BHED	1/2	1	1	Oranienburg
		2	1	Wannsee
BHEI	1/2	1	41	Ring ⟳
			46	Westend
		2	42	Ring ⟳
			46	Königs Wusterhausen
BHER	1/2	1	41	Ring ⟳
			45	Südkreuz
			46	Westend
			47	**Ankunft**
		2	42	Ring ⟳
			45	BER Terminal 1-2 ✈
			46	Königs Wusterhausen
			47	**Spindlersfeld**
BHGM	1	1	5	Strausberg Nord
			5	Westkreuz
BHH	1/2	1	75	Wartenberg
		2	75	Warschauer Straße
BHI	1/2	1	3	Westkreuz
		2	3	Erkner
BHKM	3/4	3	3	Erkner
			5	Strausberg Nord
			7	Ahrensfelde
			9	BER Terminal 1-2 ✈
		4	3	Spandau
			5	Westkreuz
			7	Potsdam Hbf
			9	Spandau

BHLS	1/2	1	25	Hennigsdorf
			25	Teltow Stadt
BHN	3/4	3	1	Oranienburg
			8	Birkenwerder
		4	1	Wannsee
			8	Zeuthen
BHO	1/2	1	41	Ring ⟳
			46	Westend
		2	42	Ring ⟳
			46	Königs Wusterhausen
BHPG	4/5	4	5	**Westkreuz**
			5	Westkreuz
		5	5	**Ankunft**
			5	Westkreuz
BHST	1/2	1	3	Erkner
			9	BER Terminal 1-2 ✈
		2	3	Spandau
			9	Spandau
BHUM	1/2	1	1	Wannsee
			2	Blankenfelde
			25	Teltow Stadt
			26	Teltow Stadt
		2	1	Oranienburg
			2	Bernau
			25	Hennigsdorf
			26	Waidmannslust
BIP	1/2	1	41	Ring ⟳
			46	Westend
		2	42	Ring ⟳
			46	Königs Wusterhausen
BJB	3/4	3	3	Erkner
			5	Strausberg Nord
			7	Ahrensfelde
			9	BER Terminal 1-2 ✈
		4	3	Spandau
			5	Westkreuz
			7	Potsdam Hbf
			9	Spandau
BJLB	1	1	1	Wannsee
		2	1	Oranienburg
BJUN	B	5	41	Ring ⟳
			46	Gesundbrunnen
		6	42	Ring ⟳
			46	Königs Wusterhausen
BKAD	1/2	1	5	Westkreuz
		2	5	Strausberg Nord
BKBO	2	2	25	Teltow Stadt
			25	Hennigsdorf
BKHD	1/2	1	45	Südkreuz
			46	Westend
			47	Hermannstraße
		2	45	BER Terminal 1-2 ✈
			46	Königs Wusterhausen
			47	Spindlersfeld
BKLH	11/12	11	3	Spandau
			3X	Ostbahnhof
		12	3	Erkner
			3X	Friedrichshagen
BKPK	1/2	1	3	Spandau
			3X	Ostbahnhof
		2	3	Erkner
			3X	Friedrichshagen
BKRW	1/2	1		Regionalverkehr
		2	2	Bernau
			2	Blankenfelde
BKW	B	2	46	**Ankunft**
			46	**Westend**
		3		Regionalverkehr
BLAK	2	2	25	Teltow Stadt
			26	Teltow Stadt
			25	Hennigsdorf
			26	Waidmannslust
BLEN	1/2	1	1	Oranienburg
		2	1	Wannsee
BLI	1/2	1	5	Strausberg Nord
			7	Ahrensfelde
			75	Wartenberg
		2	5	Westkreuz
			7	Potsdam Hbf
			75	Warschauer Straße
BLIO	1/2	1	25	Teltow Stadt
			26	Teltow Stadt
		2	25	Hennigsdorf
			26	Waidmannslust
BLIS	1/2	1	25	Teltow Stadt
			26	Teltow Stadt
		2	25	Hennigsdorf
			26	Waidmannslust

BLRD	1/2	1	2	Blankenfelde
			2	Bernau
		2	2	**Ankunft**
			2	**Buch**
BLST	1/2	1	41	Ring ⟳
			8	Zeuthen
			85	Grünau
		2	42	Ring ⟳
			8	Birkenwerder
			85	Pankow
BLWE	1/2	1	1	Wannsee
		2	1	Oranienburg
BMAH	2/3	2	2	Bernau
		3	2	Blankenfelde
BMAZ	1/2	1	7	Ahrensfelde
		2	7	Potsdam Hbf
BMDF	1/2	1	5	**Ankunft**
			5	**Westkreuz**
			5	**Ostbahnhof**
		2	5	Westkreuz
	3/4	3	5	Strausberg Nord
		4	5	**Ankunft**
			5	**Strausberg Nord**
BMEA	1/2	1	7	Ahrensfelde
		2	7	Potsdam Hbf
BMEX	1/2	1	1	Wannsee
		2	1	Oranienburg
BMF	1/2	1	2	Blankenfelde
		2	2	Bernau
BMM	6	6	8	Birkenwerder
			8	Zeuthen
BMN	1/2	1	41	Ring ⟳
			46	Westend
		2	42	Ring ⟳
			46	Königs Wusterhausen
BMS	1/2	1	3	Erkner
			9	BER Terminal 1-2 ✈
		2	3	Spandau
			9	Spandau
BNB	A	1	1	Wannsee
			2	Blankenfelde
			25	Teltow Stadt
			26	Teltow Stadt
		2	25	**Teltow Stadt**
	B	3	25	**Ankunft**
		4	1	Oranienburg
			2	Bernau
			25	Hennigsdorf
			26	Waidmannslust
BNIS	3/4	3	7	Potsdam Hbf
		4	7	Ahrensfelde
BNIW	1/2	1	1	Wannsee
		2	1	Oranienburg
BNG	1	1	5	Strausberg Nord
			5	Westkreuz
BNK	1/2	1	41	Ring ⟳
			45	Südkreuz
			46	Westend
			47	Hermannstraße
		2	42	Ring ⟳
			45	BER Terminal 1-2 ✈
			46	Königs Wusterhausen
			47	Spindlersfeld
BNPL	1/2	1	5	Strausberg Nord
			7	Ahrensfelde
			75	Wartenberg
		2	5	Westkreuz
			7	Potsdam Hbf
			75	Warschauer Straße
BOK	F	11	41	Ring ⟳
			8	Zeuthen
			85	Grünau
		12	42	Ring ⟳
			8	Birkenwerder
			85	Pankow
BOKS	D	5	3	Ostbahnhof
			5	Ostbahnhof
			75	Warschauer Straße
		6	3	Spandau
			3X	Ostbahnhof
			5	Westkreuz
			7	Potsdam Hbf
	E	3	3	Erkner
			3X	Friedrichshagen
			5	Strausberg Nord
			7	Ahrensfelde
		4	75	Wartenberg

BOLS	A	1	3	Erkner
			9	BER Terminal 1-2 ✈
		2	3	Spandau
			9	Spandau
	B-E			bei Veranstaltungen
BORB	A	30	1	**Ankunft**
			1	**Wannsee**
		32		kein Zugverkehr
BORS	1/2	1	1	Wannsee
			2	Blankenfelde
			25	Teltow Stadt
			26	Teltow Stadt
		2	1	Oranienburg
			2	Bernau
			25	Hennigsdorf
			26	Waidmannslust
BOSB	D	8	3	Erkner
			5	Strausberg Nord
			7	Ahrensfelde
			9	BER Terminal 1-2 ✈
		9	3	**Erkner**
			3X	**Friedrichshagen**
			5	**Mahlsdorf**
	E	10	3	**Ankunft**
			3X	**Ankunft**
			5	**Ankunft**
		11	3	Spandau
			5	Westkreuz
			7	Potsdam Hbf
			9	Spandau
BOSP	1	1	47	Spindlersfeld
			47	Hermannstraße
BOSS	1/2	1	25	Teltow Stadt
			26	Teltow Stadt
		2	25	Hennigsdorf
			26	Waidmannslust
BPDH	C	6	7	**Ankunft**
			7	**Ahrensfelde**
		7	7	**Ankunft**
			7	**Ahrensfelde**
BPEN	1	1	5	Strausberg Nord
			5	Westkreuz
BPHD	1/2	1	2	Blankenfelde
			8	Zeuthen
		2	2	Bernau
			8	Birkenwerder
BPIC	1/2	1	3	Erkner
			9	BER Terminal 1-2 ✈
		2	3	Spandau
			9	Spandau
BPKW	1/2	1	2	Bernau
			8	Birkenwerder
		2	2	Blankenfelde
			8	Zeuthen
			85	**Ankunft**
			85	**Grünau**
BPLA	1/2	1	41	Ring ⟳
			8	Zeuthen
			85	Grünau
		2	42	Ring ⟳
			8	Birkenwerder
			85	Pankow
BPOE	1/2	1	7	Ahrensfelde
		2	7	Potsdam Hbf
BPOP	A	11	1	Wannsee
			2	Blankenfelde
			25	Teltow Stadt
			26	Teltow Stadt
		12	1	**Zehlendorf**
			26	**Teltow Stadt**
	B	14	1	Oranienburg
			1	**Ankunft**
			2	Bernau
			25	Hennigsdorf
			26	Waidmannslust
			26	**Ankunft**
BPRS	A	1	2	Blankenfelde
		3	25	Teltow Stadt
			26	Teltow Stadt
	B	2	2	Bernau
		4	25	Hennigsdorf
			26	Waidmannslust
BPWA	3/4	3	8	Zeuthen
			85	Grünau
			9	BER Terminal 1-2 ✈
		4	8	Birkenwerder
			85	Pankow
			9	Spandau

BRB	1/2	1	3	Spandau
		2	3	Erkner
BRD	1/2	1	3	Spandau
		2	3	Erkner
BRGT	1	1	2	Blankenfelde
			2	Bernau
BRH	1/2	1	3	Spandau
		2	3	Erkner
BRST	1/2	1	1	Wannsee
		2	1	Oranienburg
BRW	1/2	1	7	Ahrensfelde
		2	7	Potsdam Hbf
BSAL	1/2	1	41	Ring ⟳
			8	Zeuthen
			85	Grünau
		2	42	Ring ⟳
			8	Birkenwerder
			85	Pankow
BSAP	3/4	3	3	Erkner
			5	Strausberg Nord
			7	Ahrensfelde
			9	BER Terminal 1-2 ✈
		4	3	Spandau
			5	Westkreuz
			7	Potsdam Hbf
			9	Spandau
BSC	1/2	1	2	Blankenfelde
		2	2	Bernau
BSCF	3/4	3	45	BER Terminal 1-2 ✈
			46	Königs Wusterhausen
			8	Zeuthen
			85	Grünau
			9	BER Terminal 1-2 ✈
		4	45	Südkreuz
			46	Westend
			8	Birkenwerder
			85	Pankow
			9	Spandau
BSLS	1/2	1	1	Wannsee
		2	1	Oranienburg
BSDE	1/2	1	25	Teltow Stadt
			26	Teltow Stadt
		2	25	Hennigsdorf
			26	Waidmannslust
BSDG	1/2	1	1	Wannsee
		2	1	Oranienburg
BSGR	11/12	11	41	Ring ⟳
			46	Westend
		12	42	Ring ⟳
			46	Königs Wusterhausen
BSGV	1/2	1	1	Wannsee
		2	1	Oranienburg
BSKR	11/12	11	41	Ring ⟳
			45	Ankunft
			46	Westend
		12	42	Ring ⟳
			45	BER Terminal 1-2 ✈
			46	Königs Wusterhausen
BSKV	1/2	1	2	Blankenfelde
			25	Teltow Stadt
			26	Teltow Stadt
		2	2	Bernau
			25	Hennigsdorf
			26	Waidmannslust
BSNF	6/8	6	8	Birkenwerder
		8	8	Zeuthen
BSNH	3/4	3	1	Oranienburg
			25	Hennigsdorf
			26	Waidmannslust
		4	1	Wannsee
			25	Teltow Stadt
			26	Teltow Stadt
BSO	1/2	1	41	Ring ⟳
		2	42	Ring ⟳
BSPA	A	1	3	Ankunft
			3	Erkner
		2	9	Ankunft
			9	BER Terminal 1-2 ✈
BSPF	1	1	47	Ankunft
			47	Hermannstraße
BSPH	20/21	20	7	Potsdam Hbf
			75	Warschauer Straße
		21	7	Ahrensfelde
			75	Wartenberg
BSRW	1/2	1	3	Spandau
			9	Spandau
		2	3	Erkner
			9	BER Terminal 1-2 ✈

BSTN	1	1	5	Ankunft
			5	Westkreuz
BSTO	1/2	1	41	Ring ⟳
			8	Zeuthen
			85	Grünau
		2	42	Ring ⟳
			8	Birkenwerder
			85	Pankow
BSTR	1	1	5	Strausberg Nord
			5	Westkreuz
BSTV	8/9	8	5	Strausberg Nord
			5	Westkreuz
		9	5	Ankunft
			5	Westkreuz
BSW	3/4	3	45	BER Terminal 1-2 ✈
			46	Königs Wusterhausen
			8	Zeuthen
			85	Grünau
			9	BER Terminal 1-2 ✈
		4	47	Spindlersfeld
			47	Ankunft
			47	Spindlersfeld
			85	Ankunft
			85	Pankow
	5/6	5	45	Südkreuz
			46	Westend
			47	Hermannstraße
			8	Birkenwerder
			85	Pankow
			9	Spandau
		6		kein Zugverkehr
BSZF	1	1	25	Teltow Stadt
			25	Hennigsdorf
BTG	1/6	1	25	Hennigsdorf
		6	25	Teltow Stadt
BTGN	3/4	3	3	Erkner
			5	Strausberg Nord
			7	Ahrensfelde
			9	BER Terminal 1-2 ✈
		4	3	Spandau
			5	Westkreuz
			7	Potsdam Hbf
			9	Spandau
BTHF	1/2	1	41	Ring ⟳
			45	Südkreuz
			46	Westend
		2	42	Ring ⟳
			45	BER Terminal 1-2 ✈
			46	Königs Wusterhausen
BTLS	1/2	1	26	Ankunft
			26	Waidmannslust
		2	25	Ankunft
			25	Hennigsdorf
BTOR	1/2	1	1	Wannsee
			2	Blankenfelde
			25	Teltow Stadt
			26	Teltow Stadt
		2	1	Oranienburg
			2	Bernau
			25	Hennigsdorf
			26	Waidmannslust
BTP	A	1	41	Ring ⟳
			85	Grünau
		3	8	Zeuthen
			9	BER Terminal 1-2 ✈
	B	2	42	Ring ⟳
		4	8	Birkenwerder
			85	Pankow
			9	Spandau
BWAB	11/12	11	75	Ankunft
			75	Warschauer Straße
		12	75	Ankunft
			75	Warschauer Straße
BWAF	1/2	1	45	BER Terminal 1-2 ✈
			9	BER Terminal 1-2 ✈
		2	45	Südkreuz
			9	Spandau
BWAI	1/2	1	1	Oranienburg
		2	1	Wannsee
			26	Ankunft
			26	Teltow Stadt
BWED	1/2	1	41	Ring ⟳
			46	Gesundbrunnen
		2	42	Ring ⟳
			46	Königs Wusterhausen

BWES	1/2	1	41	Ring ⟳
			46	Gesundbrunnen
			46	Ankunft
		2	42	Ring ⟳
			46	Königs Wusterhausen
			46	Königs Wusterhausen
BWH		1	41	Ring ⟳
			46	Gesundbrunnen
		2	42	Ring ⟳
			46	Königs Wusterhausen
BWHH	1/2	1	3	Spandau
		2	3	Erkner
BWI	3/4	3	46	Königs Wusterhausen
		4	46	Westend
BWIG	1/2	1	3	Spandau
		2	3	Erkner
BWIN		1	1	Oranienburg
			26	Waidmannslust
		2	1	Wannsee
			26	Teltow Stadt
BWKRR	11/12	11	41	Ring ⟳
			46	Westend
		12	42	Ring ⟳
			46	Königs Wusterhausen
BWKS	A	1	3	Spandau
			7	Potsdam Hbf
			9	Spandau
		2	5	Ankunft
	B	3	5	Strausberg Nord
		4	3	Erkner
			7	Ahrensfelde
			9	BER Terminal 1-2 ✈
BWM	1/2	1	1	Oranienburg
			26	Waidmannslust
		2	1	Wannsee
			26	Teltow Stadt
BWOK	3/4	3	1	Oranienburg
			25	Hennigsdorf
			26	Waidmannslust
		4	1	Wannsee
			25	Teltow Stadt
			26	Teltow Stadt
BWRS	A	1	3	Erkner
			3X	Friedrichshagen
			5	Strausberg Nord
			7	Ahrensfelde
			9	BER Terminal 1-2 ✈
		2	3	Erkner
			5	Mahlsdorf
			75	Wartenberg
	B	3	3	Ostbahnhof
			5	Ostbahnhof
			75	Ankunft
		4	3	Spandau
			3X	Ostbahnhof
			5	Westkreuz
			7	Potsdam Hbf
			9	Spandau
BWSS	A	1	7	Potsdam Hbf
		2	1	Ankunft
	B	3	1	Oranienburg
		4	7	Ahrensfelde
BWT	11/1	11	5	Westkreuz
		1	U5	Alexanderplatz
	12/2	2	U5	Hönow
		12	5	Strausberg Nord
BYOR	1/2	1	2	Blankenfelde
			25	Teltow Stadt
			26	Teltow Stadt
		2	2	Bernau
			25	Hennigsdorf
			26	Waidmannslust
BZD	1/2	1	1	Wannsee
		2	1	Oranienburg
			1	Ankunft
			1	Potsdamer Platz
BZEP	4/6	4	2	Bernau
		6	2	Blankenfelde
BZOS	5/6	5	3	Erkner
			5	Strausberg Nord
			7	Ahrensfelde
			9	BER Terminal 1-2 ✈
		6	3	Spandau
			5	Westkreuz
			7	Potsdam Hbf
			9	Spandau
BZTH	3/4	3	46	Königs Wusterhausen
			8	Ankunft
			8	Birkenwerder
		4	46	Westend

Nachtverkehr

BADL	3/4	3	46	Königs Wusterhausen
			8	Grünau
			9	BER Terminal 1-2 ✈
		4	46	Südkreuz
			8	Pankow
			9	Spandau
BAF	41/42	41	7	Ankunft
			7	Potsdam Hbf
		42		kein Zugverkehr
BAGL	1/2	1	9	BER Terminal 1-2 ✈
		2	9	Spandau
BAHU	1/2	1		kein Zugverkehr
		2	1	Wannsee
			2	Blankenfelde
			25	Teltow Stadt
	3/4	3	1	Oranienburg
		4	2	Bernau
			25	Hennigsdorf
BALX	3/4	3	7	Ahrensfelde
			9	BER Terminal 1-2 ✈
		4	7	Potsdam Hbf
			9	Spandau
BARF	1	1	25	Teltow Stadt
			25	Hennigsdorf
BATS	1/2	1	2	Blankenfelde
		2	2	Bernau
BBAB	1/2	1	7	Potsdam Hbf
		2	7	Ahrensfelde
BBCH	1/2	1	2	Blankenfelde
		2	2	Bernau
BBDF	1	1	5	Ostbahnhof
	2	2	5	Mahlsdorf
BBER	1/2	2	2	Ankunft
			2	Blankenfelde
BBEU	1/2	1	41	Ring ⟳
		2	42	Ring ⟳
			42	Halensee
BBEV	3/4	3	7	Ahrensfelde
			9	BER Terminal 1-2 ✈
		4	7	Potsdam Hbf
			9	Spandau
BBFD	3	3	2	Ankunft
			2	Bernau
BBFE	1/2			kein Zugverkehr
BBGT	1/2	1	1	Wannsee
		2	1	Oranienburg
BBIS	1/2	1	5	Mahlsdorf
		2	5	Strausberg Nord
BBIW	4/6	4	1	Oranienburg
		6	1	Wannsee
BBLB	1/4	1	2	Blankenfelde
		4	2	Bernau
BBMW	3/5	3	8	Grünau
			9	BER Terminal 1-2 ✈
		5	46	Königs Wusterhausen
	4	4	46	Südkreuz
			8	Pankow
			9	Spandau
BBOR	1/2	1	1	Oranienburg
		2	1	Wannsee
BBOS	A	1	1	Wannsee
			25	Teltow Stadt
		2	2	Blankenfelde
			8	Grünau
	B	3	2	Bernau
			8	Pankow
		4	1	Oranienburg
			25	Hennigsdorf
BBRF	1	1	2	Bernau
			2	Blankenfelde
BBU	1/2	1	2	Blankenfelde
		2	2	Bernau
BBUP	1/2	1	41	Ring ⟳
			41	Westend
		2	42	Ring ⟳

BCHS	5/6	5		kein Zugverkehr
		6	7	Ahrensfelde
			9	BER Terminal 1-2 ✈
	7/8	7		kein Zugverkehr
		8	7	Potsdam Hbf
			9	Spandau
BE	31/32	31	3	Ankunft
			3	Ostkreuz
		32		kein Zugverkehr
	34	34		kein Zugverkehr
BEBD	2	2	25	Teltow Stadt
			25	Hennigsdorf
BEIW	3/4	3	46	Königs Wusterhausen
		4	46	Südkreuz
BFA	1/2	1	41	Ring ⟳
			8	Grünau
		2	42	Ring ⟳
			8	Pankow
BFB	1/2	1	1	Wannsee
		2	1	Oranienburg
BFD	15/16	15	5	Strausberg Nord
		16	5	Mahlsdorf
BFFO	1/2	1	5	Mahlsdorf
			7	Ahrensfelde
			75	Wartenberg
		2	5	Ostbahnhof
			7	Potsdam Hbf
			75	Lichtenberg
BFBB ✈	5/6	5	9	Ankunft
			9	Spandau
		6		kein Zugverkehr
BFLH ✈	11/13	11	9	BER Terminal 1-2 ✈
		13	9	Spandau
BFOH	1/2	1	1	Oranienburg
		2	1	Wannsee
BFRH	1/2	1	3	Ostkreuz
		2	3	Erkner
BFRU	1/2	1	1	Wannsee
		2	1	Oranienburg
BFST	5/6	5	7	Ahrensfelde
			9	BER Terminal 1-2 ✈
		6	7	Potsdam Hbf
			9	Spandau
BFSTT	11/12	11	1	Wannsee
			2	Blankenfelde
			25	Teltow Stadt
		12	1	Oranienburg
			2	Bernau
			25	Hennigsdorf
BGAS	1/2	1	46	Königs Wusterhausen
		2	8	Ankunft
	3/4	3	8	Pankow
		4	46	Südkreuz
BGB	1/2	1	1	Wannsee
			2	Blankenfelde
			25	Teltow Stadt
		2	42	Ring ⟳
			42	Halensee
	3/4	3	41	Ring ⟳
		4	1	Oranienburg
			2	Bernau
			25	Hennigsdorf
BGBA	1/2	1	9	BER Terminal 1-2 ✈
		2	9	Spandau
BGGS	1/2	1	1	Wannsee
		2	1	Oranienburg
BGRI	1/2	1	7	Potsdam Hbf
		2	7	Ahrensfelde
BGSE	51/52	51	75	Wartenberg
		52	75	Lichtenberg
BGSS	1/2	1	41	Ring ⟳
			8	Grünau
		2	42	Ring ⟳
			8	Pankow
BGWD	1/2	1	7	Potsdam Hbf
		2		kein Zugverkehr
	3/4	3		kein Zugverkehr
		4	7	Ahrensfelde
BHAL	1/2	1	41	Ring ⟳
			41	Ring ⟳
			41	Westend
		2	42	Ring ⟳
			42	Ankunft

BHBF	15/16	15	7	Ahrensfelde
			9	BER Terminal 1-2 ✈
		16	7	Potsdam Hbf
			9	Spandau
BHD	1/5	1	25	Ankunft
			25	Teltow Stadt
		5	25	Ankunft
			25	Teltow Stadt
BHED	1/2	1	1	Oranienburg
		2	1	Wannsee
BHEI	1/2	1	41	Ring ⟳
			41	Westend
		2	42	Ring ⟳
BHER	1/2	1	41	Ring ⟳
			41	Westend
			46	Südkreuz
		2	42	Ring ⟳
			46	Königs Wusterhausen
BHGM	1	1	5	Strausberg Nord
			5	Mahlsdorf
BHH	1/2	1	75	Wartenberg
		2	75	Lichtenberg
BHI	1/2	1	3	Ostkreuz
		2	3	Erkner
BHKM	3/4	3	7	Ahrensfelde
			9	BER Terminal 1-2 ✈
		4	7	Potsdam Hbf
			9	Spandau
BHLS	1/2	1	25	Hennigsdorf
		2	25	Teltow Stadt
BHN	3/4	3	1	Oranienburg
		4	1	Wannsee
BHO	1/2	1	41	Ring ⟳
			41	Westend
		2	42	Ring ⟳
BHPG	4/5	4	5	Strausberg Nord
			5	Mahlsdorf
		5		kein Zugverkehr
BHST	1/2	1	9	BER Terminal 1-2 ✈
		2	9	Spandau
BHUM	1/2	1	1	Wannsee
			2	Blankenfelde
			25	Teltow Stadt
		2	1	Oranienburg
			2	Bernau
			25	Hennigsdorf
BIP	1/2	1	41	Ring ⟳
			41	Westend
		2	42	Ring ⟳
BJB	3/4	3	7	Ahrensfelde
			9	BER Terminal 1-2 ✈
		4	7	Potsdam Hbf
			9	Spandau
BJLB	1/2	1	1	Wannsee
		2	1	Oranienburg
BJUN	5/6	5	41	Ring ⟳
		6	42	Ring ⟳
			42	Halensee
BKAD	1/2	1	5	Mahlsdorf
		2	5	Strausberg Nord
BKBO	2	2	25	Teltow Stadt
			25	Hennigsdorf
BKHD	1/2	1	46	Südkreuz
		2	46	Königs Wusterhausen
BKLH	11/12	11	3	Ostkreuz
		12	3	Erkner
BKPK	1/2	1	3	Ostkreuz
		2	3	Erkner
BKRW	3/4	3	2	Bernau
		4	2	Blankenfelde
BKW	2	2	46	Ankunft
			46	Südkreuz
BLAK	2	2	25	Teltow Stadt
			25	Hennigsdorf
BLEN	1/2	1	1	Oranienburg
		2	1	Wannsee

BLI	1/2	1	5	Mahlsdorf
			7	Ahrensfelde
			75	**Wartenberg**
		2	5	Ostbahnhof
			7	Potsdam Hbf
			75	**Ankunft**
BLIO	1/2	1	25	Teltow Stadt
		2	25	Hennigsdorf
BLIS	1/2	1	25	Teltow Stadt
		2	25	Hennigsdorf
BLRD	1/2	1	2	Blankenfelde
			2	Bernau
		2		kein Zugverkehr
BLST	1/2	1	41	Ring ↻
			8	Grünau
		2	42	Ring ↻
			42	Halensee
			8	Pankow
BLWE	1/2	1	1	Wannsee
		2	1	Oranienburg
BMAH	2/3	2	2	Bernau
		3	2	Blankenfelde
BMAZ	1/2	1	7	Ahrensfelde
		2	7	Potsdam Hbf
BMDF	1/2			kein Zugverkehr
	3/4	3	5	**Ankunft**
			5	**Ostbahnhof**
		4	5	**Ankunft**
			5	**Strausberg Nord**
BMEA	1/2	1	7	Ahrensfelde
		2	7	Potsdam Hbf
BMEX	1/2	1	1	Wannsee
		2	1	Oranienburg
BMF	1/2	1	2	Blankenfelde
		2	2	Bernau
BMM	6	6		kein Zugverkehr
BMN	1/2	1	41	Ring ↻
			41	Westend
		2	42	Ring ↻
			42	Halensee
BMS	1/2	1	9	BER Terminal 1-2 ✈
		2	9	Spandau
BNB	1/2	1	1	Wannsee
			2	Blankenfelde
			25	Teltow Stadt
		2		kein Zugverkehr
	3/4	3		kein Zugverkehr
		4	1	Oranienburg
			2	Bernau
			25	Hennigsdorf
BNIS	3/4	3	7	Potsdam Hbf
		4	7	Ahrensfelde
BNIW	1/2	1	1	Wannsee
		2	1	Oranienburg
BNG	1	1	5	Strausberg Nord
			5	Mahlsdorf
BNK	1/2	1	41	Ring ↻
			41	Westend
			46	Südkreuz
		2	42	Ring ↻
			46	Königs Wusterhausen
BNPL	1/2	1	5	Mahlsdorf
			7	Ahrensfelde
		2	5	Ostbahnhof
			7	Potsdam Hbf
BOK	F	11	41	Ring ↻
			41	Westend
			8	Grünau
		12	42	Ring ↻
			42	Halensee
			8	Pankow
BOKS	D	5	3	Ostbahnhof
			5	Ostbahnhof
		6	7	Potsdam Hbf
	E	3	3	Erkner
			7	Ahrensfelde
		4	5	Mahlsdorf
BOLS	A	1	9	BER Terminal 1-2 ✈
		2	9	Spandau
BORB	A	30	1	**Ankunft**
			1	**Wannsee**
		32		kein Zugverkehr

BORS	1/2	1	1	Wannsee
			2	Blankenfelde
			25	Teltow Stadt
		2	1	Oranienburg
			2	Bernau
			25	Hennigsdorf
BOSB	D	8	7	Ahrensfelde
			9	BER Terminal 1-2✈
		9	5	**Ankunft**
			5	**Mahlsdorf**
	E	10	3	**Ankunft**
			3	**Erkner**
		11	7	Potsdam Hbf
			9	Spandau
BOSP	1	1	47	Spindlersfeld
			47	Schöneweide
BOSS	1/2	1	25	Teltow Stadt
		2	25	Hennigsdorf
BPDH	C	6	7	**Ankunft**
			7	**Ahrensfelde**
		7		kein Zugverkehr
BPEN	1	1	5	Strausberg Nord
			5	Mahlsdorf
BPHD	1/2	1	2	Blankenfelde
		2	2	Bernau
BPIC	1/2	1	9	BER Terminal 1-2 ✈
		2	9	Spandau
BPKW	1/2	1	2	Bernau
			8	**Ankunft**
		2	2	Blankenfelde
			8	**Grünau**
BPLA	1/2	1	41	Ring ↻
			8	Grünau
		2	42	Ring ↻
			42	Halensee
			8	Pankow
BPOE	1/2	1	7	Ahrensfelde
		2	7	Potsdam Hbf
BPOP	A	11	1	Wannsee
			2	Blankenfelde
			25	Teltow Stadt
		12		kein Zugverkehr
	B	13		kein Zugverkehr
		14	1	Oranienburg
			2	Bernau
			25	Hennigsdorf
BPRS	A	1	2	Blankenfelde
		3	25	Teltow Stadt
	B	2	2	Bernau
		4	25	Hennigsdorf
BPWA	3/4	3	8	Grünau
			9	BER Terminal 1-2 ✈
		4	8	Pankow
			9	Spandau
BRB	1/2	1	3	Ostkreuz
		2	3	Erkner
BRD	1/2	1	3	Ostkreuz
		2	3	Erkner
BRGT	1	1	2	Blankenfelde
			2	Bernau
BRH	1/2	1	3	Ostkreuz
		2	3	Erkner
BRST	1/2	1	1	Wannsee
		2	1	Oranienburg
BRW	1/2	1	7	Ahrensfelde
		2	7	Potsdam Hbf
BSAL	1/2	1	41	Ring ↻
			8	Grünau
		2	42	Ring ↻
			42	Halensee
			8	Pankow
BSAP	3/4	3	7	Ahrensfelde
			9	BER Terminal 1-2 ✈
		4	7	Potsdam Hbf
			9	Spandau
BSC	1/2	1	2	Blankenfelde
		2	2	Bernau
BSCF	3/4	3	46	Königs Wusterhausen
			8	Grünau
			9	BER Terminal 1-2 ✈
		4	46	Südkreuz
			8	Pankow
			9	Spandau

BSLS	1/2	1	1	Wannsee
		2	1	Oranienburg
BSDE	1/2	1	25	Teltow Stadt
		2	25	Hennigsdorf
BSDG	1/2	1	1	Wannsee
		2	1	Oranienburg
BSGR	11/12	11	41	Ring ↻
			41	Westend
		12	42	Ring ↻
BSGV	1/2	1	1	Wannsee
		2	1	Oranienburg
BSKR	11/12	11	41	Ring ↻
			41	Westend
			46	**Ankunft**
		12	42	Ring ↻
			46	**Königs Wusterhausen**
BSKV	1/2	1	2	Blankenfelde
			25	Teltow Stadt
		2	2	Bernau
			25	Hennigsdorf
BSNF	6/8			kein Zugverkehr
BSNH	3/4	3	1	Oranienburg
			25	Hennigsdorf
		4	1	Wannsee
			25	Teltow Stadt
BSO	1/2	1	41	Ring ↻
			41	Westend
		2	42	Ring ↻
BSPA	1/2	1	9	**Ankunft**
			9	**BER Terminal 1-2 ✈**
		2	9	**Ankunft**
			9	**BER Terminal 1-2 ✈**
BSPF	1	1	47	**Ankunft**
			47	**Schöneweide**
BSPH	20/21	20	7	Potsdam Hbf
			75	Lichtenberg
		21	7	Ahrensfelde
			75	Wartenberg
BSRW	1/2	1	9	Spandau
		2	9	BER Terminal 1-2 ✈
BSTN	1	1	5	**Ankunft**
			5	**Mahlsdorf**
BSTO	1/2	1	41	Ring ↻
			8	Grünau
		2	42	Ring ↻
			42	Halensee
			8	Pankow
BSTR	1	1	5	Strausberg Nord
			5	Mahlsdorf
BSTV	8/9	8	5	Strausberg Nord
			5	Mahlsdorf
		9		kein Zugverkehr
BSW	3/4	3	46	Königs Wusterhausen
			8	Grünau
			9	BER Terminal 1-2 ✈
		4		kein Zugverkehr
	5/6	5		kein Zugverkehr
		6	46	Südkreuz
			47	**Ankunft**
			47	**Spindlersfeld**
			8	Pankow
			9	Spandau
BSZF	1	1	25	Teltow Stadt
			25	Hennigsdorf
BTG	1/6	1	25	Hennigsdorf
		6	25	Teltow Stadt
BTGN	3/4	3	7	Ahrensfelde
			9	BER Terminal 1-2 ✈
		4	7	Potsdam Hbf
			9	Spandau
BTHF	1/2	1	41	Ring ↻
			41	Westend
			46	Südkreuz
		2	42	Ring ↻
			46	Königs Wusterhausen
BTLS	1/2	1		kein Zugverkehr
		2	25	**Ankunft**
			25	**Hennigsdorf**

BTOR	1/2	1	1	Wannsee
			2	Blankenfelde
			25	Teltow Stadt
		2	1	Oranienburg
			2	Bernau
			25	Hennigsdorf
BTP	A	1	41	Ring ↻
			41	Westend
		3	8	Grünau
			9	BER Terminal 1-2 ✈
	B	2	42	Ring ↻
			8	Pankow
		4	9	Spandau
BWAB	11/12	11		kein Zugverkehr
		12	75	**Ankunft**
			75	**Lichtenberg**
BWAF	1/2	1	9	BER Terminal 1-2 ✈
		2	9	Spandau
BWAI	1/2	1	1	Oranienburg
		2	1	Wannsee
BWED	1/2	1	41	Ring ↻
		2	42	Ring ↻
			42	Halensee
BWES	1/2	1	41	Ring ↻
			41	**Ankunft**
		2	42	Ring ↻
			42	**Ring ↻**
			42	Halensee
BWH		1	41	Ring ↻
		2	42	Ring ↻
			42	Westend
BWHH	1/2	1	3	Ostkreuz
		2	3	Erkner
BWI	3/4	3	46	Königs Wusterhausen
		4	46	Südkreuz
BWIG	1/2	1	3	Ostkreuz
		2	3	Erkner
BWIN		1	1	Oranienburg
		2	1	Wannsee
BWKRR	11/12	11	41	Ring ↻
			41	Westend
		12	42	Ring ↻
			42	Halensee
BWKS	A	1	7	Potsdam Hbf
			9	Spandau
		2		kein Zugverkehr
	B	3		kein Zugverkehr
		4	7	Ahrensfelde
			9	BER Terminal 1-2 ✈
BWM	1/2	1	1	Oranienburg
		2	1	Wannsee
BWOK	3/4	3	1	Oranienburg
			25	Hennigsdorf
		4	1	Wannsee
			25	Teltow Stadt
BWRS	A	1	3	Erkner
			7	Ahrensfelde
			9	BER Terminal 1-2 ✈
		2	5	Mahlsdorf
	B	3	3	Ostbahnhof
			5	Ostbahnhof
		4	7	Potsdam Hbf
			9	Spandau
BWSS	A	1	7	Potsdam Hbf
		2	1	**Ankunft**
	B	3	1	**Oranienburg**
		4	7	Ahrensfelde
BWT	11/1	11	5	Ostbahnhof
		1	U5	Alexanderplatz
	12/2	2	U5	Hönow
		12	5	Mahlsdorf
BYOR	1/2	1	2	Blankenfelde
			25	Teltow Stadt
		2	2	Bernau
			25	Hennigsdorf
BZD	1/2	1	1	Wannsee
		2	1	Oranienburg
BZEP	4/6	4	2	Bernau
		6	2	Blankenfelde
BZOS	5/6	5	7	Ahrensfelde
			9	BER Terminal 1-2 ✈
		6	7	Potsdam Hbf
			9	Spandau
BZTH	3/4	3	46	Königs Wusterhausen
		4	46	Südkreuz

A	1/2	1	2	Ruhleben
		2	2	Pankow
Ad	1/2	1	7	Rudow
		2	7	Rathaus Spandau
Afr	1/2	1	6	Alt-Mariendorf
		2	6	Alt-Tegel
Al	1/3	1	5	**Ankunft**
			5	**Hönow**
		3		kein Zugverkehr
	2/4	2	5	**Ankunft**
			5	**Hönow**
		4		kein Zugverkehr
Am	1/2	1	9	Rathaus Steglitz
		2	9	Osloer Straße
Ap	1/2	1	8	Hermannstraße
		2	8	Wittenau
AS	1/2	1	7	Rudow
		2	7	Rathaus Spandau
At	1/2	1	6	Alt-Mariendorf
		2	6	Alt-Tegel
Au	1	1	3	Krumme Lanke
	2	2	3	Warschauer Straße
B	1/2	1	8	Hermannstraße
		2	8	Wittenau
Beo	1	1	9	Rathaus Steglitz
	2	2	9	Osloer Straße
Beu	1/2	1	7	Rudow
		2	7	Rathaus Spandau
Bi	1/2	1	9	Rathaus Steglitz
		2	9	Osloer Straße
Bk	1/2	1	6	Alt-Mariendorf
		2	6	Alt-Tegel
Bl	1/2	1	7	Rudow
		2	7	Rathaus Spandau
Bli	1/2	1	7	Rudow
		2	7	Rathaus Spandau
Bmo	1	1	2	Ruhleben
	2	2	2	Pankow
Bmu	1/2	1	7	Rudow
		2	7	Rathaus Spandau
Bo	1/2	1	8	Hermannstraße
		2	8	Wittenau
Bpo	1/2	1	4	Innsbrucker Platz
		2	4	Nollendorfplatz
Bpu	1/2	1	7	Rudow
		2	7	Rathaus Spandau
Br	1/2	1	7	Rudow
		2	7	Rathaus Spandau
Bs	1	1	2	Ruhleben
	2	2	2	Pankow
Bt	1/2	1	3	Krumme Lanke
		2	3	Warschauer Straße
Bu	1	1	9	Rathaus Steglitz
	2	2	9	Osloer Straße
Bü	1	1	5	Alexanderplatz
	2/3	2	5	Hönow
		3	5	**Alexanderplatz**
C	1/2	1	5	Alexanderplatz
		2	5	Hönow
Dd	1/2	1	3	Krumme Lanke
		2	3	Warschauer Straße
E	1/2	1	5	Alexanderplatz
		2	5	Hönow
EB	1/2	1	2	Ruhleben
		2	2	Pankow
Ei	1/2	1	7	Rudow
		2	7	Rathaus Spandau
F	1/2	1	6	Alt-Mariendorf
		2	6	Alt-Tegel
Ff	1/2	1	5	Alexanderplatz
		2	5	Hönow

Fi	1/2	1	5	Alexanderplatz
		2	5	Hönow
FN	1/2	1	8	Hermannstraße
		2	8	Wittenau
Fpo	1/2	1	3	Krumme Lanke
		2	3	Warschauer Straße
Fpu	1/2	1	7	Rudow
		2	7	Rathaus Spandau
Fr	1/2	1	6	Alt-Mariendorf
		2	6	Alt-Tegel
Ft	1/2	1	5	Alexanderplatz
		2	5	Hönow
Fw	1/2	1	9	Rathaus Steglitz
		2	9	Osloer Straße
Gb	1/2	1	8	Hermannstraße
		2	8	Wittenau
GK	1/2	1	5	Alexanderplatz
		2	5	Hönow
Go	1/2	1	1	Uhlandstraße
			3	Krumme Lanke
		2	1	Warschauer Straße
			3	Warschauer Straße
Gr	1	1	1	Uhlandstraße
			3	Krumme Lanke
	2	2	1	Warschauer Straße
			3	Warschauer Straße
Gs	1/2	1	7	Rudow
		2	7	Rathaus Spandau
Gt	1/2	1	9	Rathaus Steglitz
		2	9	Osloer Straße
Gu	1/2	1	2	Ruhleben
		2	2	Pankow
Gz	1/2	1	7	Rudow
		2	7	Rathaus Spandau
Ha	1/2	1	9	Rathaus Steglitz
		2	9	Osloer Straße
Hb	1/2	1	3	Krumme Lanke
		2	3	Warschauer Straße
Hd	1/2	1	5	Alexanderplatz
		2	5	Hönow
He	1/2	1	8	Hermannstraße
		2	8	Wittenau
Hh	1/2	1	6	Alt-Mariendorf
		2	6	Alt-Tegel
Hl	1/2	1	7	Rudow
		2	7	Rathaus Spandau
HMS	1/2	1	8	**Ankunft**
			8	**Wittenau**
		2	8	**Ankunft**
			8	**Wittenau**
Ho	1	1	1	Uhlandstraße
			3	Krumme Lanke
	2	2	1	Warschauer Straße
			3	Warschauer Straße
Hö	1/2	1	5	**Ankunft**
			5	**Alexanderplatz**
		2	5	**Ankunft**
			5	**Alexanderplatz**
	3	3	5	kein Zugverkehr
Hpo	1/2	1	8	Hermannstraße
		2	8	Wittenau
Hpu	1/2	1	7	Rudow
		2	7	Rathaus Spandau
Hs	1/2	1	7	Rudow
		2	7	Rathaus Spandau
Hu	1/2	1	6	Alt-Mariendorf
		2	6	Alt-Tegel
Hv	1/2	1	2	Ruhleben
		2	2	Pankow
Hz	1/2	1	3	Krumme Lanke
		2	3	Warschauer Straße
Ip	1/2	1	4	**Ankunft**
			4	**Nollendorfplatz**
		2	4	**Ankunft**
			4	**Nollendorfplatz**

Jho	1/3	1	7	Rudow
		3		kein Zugverkehr
Jhu	2/4	2	7	Rathaus Spandau
		4		kein Zugverkehr
JK	1/2	1	7	Rudow
		2	7	Rathaus Spandau
Jn	1/2	1	8	Hermannstraße
		2	8	Wittenau
Jt	1/2	1	7	Rudow
		2	7	Rathaus Spandau
K	1/2	1	3	**Ankunft**
			3	**Warschauer Straße**
		2	3	**Ankunft**
			3	**Warschauer Straße**
Ka	1/2	1	6	Alt-Mariendorf
		2	6	Alt-Tegel
KB	1/2	1	8	Hermannstraße
		2	8	Wittenau
Kbo	1/2	1	1	Uhlandstraße
			3	Krumme Lanke
		2	1	Warschauer Straße
			3	Warschauer Straße
Kbu	1/2	1	8	Hermannstraße
		2	8	Wittenau
Kd	1	1	2	Ruhleben
	2	2	2	Pankow
Kfo	1	1	1	Uhlandstraße
	2	2	1	Warschauer Straße
Kfu	1/2	1	9	Rathaus Steglitz
		2	9	Osloer Straße
KL	1/2	1	5	Alexanderplatz
		2	5	Hönow
KM	1/2	1	7	Rudow
		2	7	Rathaus Spandau
Kn	1/2	1	7	Rudow
		2	7	Rathaus Spandau
Ko	1/2	1	2	Ruhleben
		2	2	Pankow
Ks	1/2	1	6	Alt-Mariendorf
		2	6	Alt-Tegel
Kt	1/2	1	7	Rudow
		2	7	Rathaus Spandau
Kus	1/2	1	1	Uhlandstraße
			3	Krumme Lanke
		2	1	Warschauer Straße
			3	Warschauer Straße
L	1/2	1	8	Hermannstraße
		2	8	Wittenau
La	1/2	1	7	Rudow
		2	7	Rathaus Spandau
LD	1	1	8	Hermannstraße
	2	2	8	Wittenau
Li	1/2	1	5	Alexanderplatz
		2	5	Hönow
LL	1/2	1	5	Alexanderplatz
		2	5	Hönow
Lpo	1	1	6	Alt-Mariendorf
	2	2	6	Alt-Tegel
Lpu	1/2	1	9	Rathaus Steglitz
		2	9	Osloer Straße
Lu	1/2	1	2	Ruhleben
		2	2	Pankow
MB	1	1	2	Ruhleben
	2	2	2	Pankow
Md	1/2	1	5	Alexanderplatz
		2	5	Hönow
Me	1/3	1	6	Alt-Mariendorf
		3	7	Rudow
	2/4	2	6	Alt-Tegel
		4	7	Rathaus Spandau
Mf	1/2	1	6	**Ankunft**
			6	**Alt-Tegel**
		2	6	**Ankunft**
			6	**Alt-Tegel**
MH	1/2	1	2	Ruhleben
		2	2	Pankow
Mi	1/2	1	2	Ruhleben
		2	2	Pankow
Mic	1/2	1	6	Alt-Mariendorf
		2	6	Alt-Tegel

Mk	1/2	1	2	Ruhleben
		2	2	Pankow
Mo	1	1	1	Uhlandstraße
			3	Krumme Lanke
	2	2	1	Warschauer Straße
			3	Warschauer Straße
Mp	1/2	1	7	Rudow
		2	7	Rathaus Spandau
Mr	1/2	1	8	Hermannstraße
		2	8	Wittenau
Mu	1/2	1	7	Rudow
		2	7	Rathaus Spandau
NA	1/2	1	6	Alt-Mariendorf
		2	6	Alt-Tegel
Nd	1/2	1	2	Ruhleben
		2	2	Pankow
Nk	1/2	1	7	Rudow
		2	7	Rathaus Spandau
Nm	2/4	2	1	Warschauer Straße
			3	Warschauer Straße
			3	**Ankunft**
		4	4	**Ankunft**
			4	**Innsbrucker Platz**
No	1	1	2	Ruhleben
	2	2	2	Pankow
Np	1/2	1	9	Rathaus Steglitz
		2	9	Osloer Straße
Nu	1/3	1	1	Uhlandstraße
			3	Krumme Lanke
		3	3	**Krumme Lanke**
Ob	1/2	1	6	Alt-Mariendorf
		2	6	Alt-Tegel
Obi	1/3	1	2	Ruhleben
		3		kein Zugverkehr
	2/4	2	2	Pankow
		4		kein Zugverkehr
Olo	1/2	1	9	**Rathaus Steglitz**
		2	9	**Ankunft**
Olu	1/2	1	8	Hermannstraße
		2	8	Wittenau
Os	1/2	1	3	Krumme Lanke
		2	3	Warschauer Straße
Ot	1/2	1	3	Krumme Lanke
		2	3	Warschauer Straße
OTl	1/2	1	6	Alt-Mariendorf
		2	6	Alt-Tegel
P	1/2	1	7	Rudow
		2	7	Rathaus Spandau
PA	1/2	1	2	**Ruhleben**
		2	2	**Ankunft**
PB	1/2	1	8	Hermannstraße
		2	8	Wittenau
Pd	1/2	1	2	Ruhleben
		2	2	Pankow
Pi	1/2	1	7	Rudow
		2	7	Rathaus Spandau
Pk	1/2	1	8	Hermannstraße
		2	8	Wittenau
PL	1/2	1	6	Alt-Mariendorf
		2	6	Alt-Tegel
Po	1/2	1	3	Krumme Lanke
		2	3	Warschauer Straße
Pr	1	1	1	Uhlandstraße
			3	Krumme Lanke
	2	2	1	Warschauer Straße
			3	Warschauer Straße
Ps	1/2	1	6	Alt-Mariendorf
		2	6	Alt-Tegel
R	1/2	1	7	**Ankunft**
		2	7	**Rathaus Spandau**
Rb	1/2	1	6	Alt-Mariendorf
		2	6	Alt-Tegel
Rd	1/2	1	3	Krumme Lanke
		2	3	Warschauer Straße
RE	1/2	1	8	Hermannstraße
		2	8	Wittenau
Ri	1/2	1	6	Alt-Mariendorf
		2	6	Alt-Tegel
Rk	1/2	1	7	Rudow
		2	7	Rathaus Spandau

Rl	1/2	1	2	**Ankunft**
			2	**Pankow**
		2	2	**Ankunft**
			2	**Pankow**
Rm	1/2	1	7	Rudow
		2	7	Rathaus Spandau
Ro	1/2	1	8	Hermannstraße
		2	8	Wittenau
RP	1	1	2	Ruhleben
	2	2	2	Pankow
RR	1/2	1	8	Hermannstraße
		2	8	Wittenau
RS	1/2	1	4	Innsbrucker Platz
		2	4	Nollendorfplatz
RSp	1/3	1	7	**Rudow**
		3		kein Zugverkehr
	2/4	2	7	**Ankunft**
		4		kein Zugverkehr
Rw	1/2	1	7	Rudow
		2	7	Rathaus Spandau
Rzu	1/2	1	9	**Ankunft**
		2	9	**Osloer Straße**
S	1	1	1	Uhlandstraße
			3	Krumme Lanke
	2	2	1	Warschauer Straße
			3	Warschauer Straße
Sa	1/2	1	5	Alexanderplatz
		2	5	Hönow
Sch	1/2	1	6	Alt-Mariendorf
		2	6	Alt-Tegel
Scha	1/2	1	6	Alt-Mariendorf
		2	6	Alt-Tegel
Sd	1/3	1	2	Ruhleben
		3	2	**Ankunft**
			2	**Pankow**
	2	2	2	Pankow
Se	1/3	1	6	Alt-Mariendorf
		3	6	**Ankunft**
			6	**Alt-Mariendorf**
	2	2	6	Alt-Tegel
Sh	1/2	1	2	Ruhleben
		2	2	Pankow
Si	1/2	1	5	Alexanderplatz
		2	5	Hönow
Sie	1/2	1	7	Rudow
		2	7	Rathaus Spandau
SK	1/2	1	6	Alt-Mariendorf
		2	6	Alt-Tegel
Slo	2/4	2	9	Osloer Straße
		4		kein Zugverkehr
Slu	1/3	1	9	Rathaus Steglitz
		3		kein Zugverkehr
Sno	1	1	3	Krumme Lanke
	2	2	3	Warschauer Straße
Snu	1/2	1	9	Rathaus Steglitz
		2	9	Osloer Straße
So	1	1	2	Ruhleben
	2	2	2	Pankow
Sp	1/2	1	2	Ruhleben
		2	2	Pankow
Sr	1/2	1	5	Alexanderplatz
		2	5	Hönow
ST	1/2	1	8	Hermannstraße
		2	8	Wittenau
Sü	1/2	1	7	Rudow
		2	7	Rathaus Spandau
Sz	1/2	1	2	Ruhleben
		2	2	Pankow
T	1/2	1	3	Krumme Lanke
		2	3	Warschauer Straße
Tg	1/2	1	6	**Ankunft**
			6	**Alt-Mariendorf**
		2	6	**Ankunft**
			6	**Alt-Mariendorf**
Th	1	1	2	Ruhleben
			2	**Ankunft**
	2	2	2	**Pankow**
			2	Pankow
Tk	1/2	1	5	Alexanderplatz
		2	5	Hönow

Tm	1/2	1	9	Rathaus Steglitz
		2	9	Osloer Straße
Ts	1/2	1	6	Alt-Mariendorf
		2	6	Alt-Tegel
U	1/2	1	1	**Ankunft**
		2	1	**Warschauer Straße**
Ull	1/2	1	6	Alt-Mariendorf
		2	6	Alt-Tegel
V	1/2	1	4	Innsbrucker Platz
		2	4	Nollendorfplatz
VIN	1/2	1	2	Ruhleben
		2	2	Pankow
Vo	1/2	1	8	Hermannstraße
		2	8	Wittenau
W	1/2	1	8	Hermannstraße
		2	8	Wittenau
WA	1/2	1	1	**Ankunft**
			1	**Uhlandstraße**
			3	**Ankunft**
			3	**Krumme Lanke**
		2	1	**Ankunft**
			1	**Uhlandstraße**
			3	**Ankunft**
			3	**Krumme Lanke**
	3	3	1	bei Veranstaltungen
Wd	1/2	1	7	Rudow
		2	7	Rathaus Spandau
We	1/2	1	6	Alt-Mariendorf
		2	6	Alt-Tegel
WF	1/2	1	9	Rathaus Steglitz
		2	9	Osloer Straße
Wh	11/1	11	S5	Westkreuz
		1	5	Alexanderplatz
	12/2	2	5	Hönow
		12	S5	Strausberg Nord
WIU	1/2	1	8	**Hermannstraße**
		2	8	**Ankunft**
Wk	1/2	1	7	Rudow
		2	7	Rathaus Spandau
Wl	1/2	1	6	Alt-Mariendorf
		2	6	Alt-Tegel
WR	1/2	1	5	Alexanderplatz
		2	5	Hönow
Wsg	1/2	1	9	Rathaus Steglitz
		2	9	Osloer Straße
Wt	I	1	1	Uhlandstraße
			3	Krumme Lanke
		3	2	Ruhleben
	II	2	2	Pankow
		4	3	Warschauer Straße
	III	6	1	Warschauer Straße
Y	1/2	1	7	Rudow
		2	7	Rathaus Spandau
Zd	1/2	1	7	Rudow
		2	7	Rathaus Spandau
Zi	1	1	7	Rudow
	2	2	7	Rathaus Spandau
Zo	1	1	2	Ruhleben
	2	2	2	Pankow
Zu	1/2	1	9	Rathaus Steglitz
		2	9	Osloer Straße

Bahnhof	Kürzel DB	Kürzel S	Kürzel U	Tagesverkehr	Nachtverkehr Fr/Sa + Sa/So	Nachtverkehr sonstige
Adenauerplatz			Ad	U7 TM19 M29 TX10 Bus109 110 310	U7 TM19 M29 BusN10	N7 TM19 M29 BusN10
Adlershof		BADL		S45 S46 S8 S85 S9 Tram61 63 Bus162 163 164 260	S46 S8 S9 BusN60 N60 N68	BusN60 N64 N68
Afrikanische Straße			Afr	U6 Bus221	U6	N6
Ahrensfelde	BAHR	BAF		RB26 S7 Bus197 390 901	S7 BusN97	BusN97
Ahrensfelde Friedhof	BAFR			RB26 Bus390 901		
Ahrensfelde Nord	BAFN			RB26		
Albrechtshof	BAS			RB10 RB14 Bus237		
Alexanderplatz	BALE	BALX	A, Al, Ap	RE1 RE2 RE7 RB14 S8 S5 S7 S9 U2 U6 U8 TM2 M4 M5 M6 Bus100 200 245 248 300	S7 S9 U2 U6 U8 TM2 M4 M5 BusN42 N60 N65	N2 N5 N8 TM2 M4 M5 BusN40 N42 N60 N65
Altstadt Spandau			AS	U7 TX33	U7	N7
Alt-Mariendorf			Mf	U6 TM76 M77 TX76 Bus179 181 277	U6 TM76 M77 BusN77	N6 TM76 M77 BusN77
Alt-Reinickendorf		BARF	⇒ PB	S26 ⇒ U8 Bus120 122 320 322	S26 ⇒ U8 BusN20	⇒ N8 BusN20
Alt-Tegel		⇒ BTG	Tg	U6 Bus124 125 133 220 222 ⇒ S26	U6 BusN22 N24 N25 N33 ⇒ S26	N6 BusN22 N24 N25 N33
Alt-Tempelhof			At	U6 TM46 Bus140 184 246	U6 TM46 BusN84	N6 TM46 BusN84
Altglienicke		BAGL		S45 S8 Bus160 ⇒ Bus363	S9	
Amrumer Straße			Am	U9 Bus142 221	U9	N9
Anhalter Bahnhof		BAHU		S1 S2 S25 S26 TM29 M41	S1 S2 S25 TM29 M41	TM29 M41
Attilastraße		BATS ⇒ BSDE		S2 Bus184 282 ⇒ S25 S26	S2 BusN84 ⇒ S25	BusN84
Augsburger Straße			Au	U8	U8	
Babelsberg		BBAB		S7 Tram94 99 Bus601 602 616 619 690 693 694 715 750	S7 BusN13 N14 N17	BusN13 N14 N17
Bad Saarow	BBSP			RB36 Bus430 431		
Bad Saarow Klinikum	BBSK			RB36 ⇒ Bus430 431		
Basdorf	BBAS			RB27 ⇒ Bus891		
Baumschulenweg		BBMW		S45 S46 S47 S8 S85 S9 Bus170 265 365	S46 S8 S9 BusN70	BusN70
Bayerischer Platz			Bpo, Bpu	U4 U7 ⇒ TM46	U7 ⇒ TM46	N7 ⇒ TM46
Beelitz-Heilstätten	BBEL			RE7 Bus645		
Beelitz Stadt	BBZS			RB33 ⇒ TX43 Bus642 643 644 645 647		
Bellevue		BBEV		S8 S5 S7 S9	S7 S9	
BER Terminal 1-2 ✈	BFBI	BFBB		FEX RE7 RB14 RB22 S45 S9 TX7 X71 Bus734 735 736 743	S9 BusN7 N36 N60	BusN7 N36 N60 N7X
BER Terminal 5 ✈	BFHS	BFLH		S45 S9 TX7 X71 Bus163 164 171 743 744	S9 BusN7 N60	BusN7 N60 N7X
Bergfelde		BBFE		S8 Bus809		
Berliner Straße			Beo, Beu	U7 U9 Bus104	U7 U9 BusN42	N7 N9 BusN42
Bernau	BBRN	BBER		DB RE3 RB24 S2 Bus868 869 870 890 891 892 894 895 896 897 898 899 901 907 908 909	S2	
Bernau-Friedenstal		BBRF		S2 ⇒ Bus868 891 901	S2	
Bernauer Straße			B	U8 TM10 Bus247	U8 TM10	N8 TM10
Bestensee	BBST			RB24 Bus724 726		
Betriebsbahnhof Rummelsburg		BRB		S8 ⇒ Bus194	S8	
Betriebsbahnhof Schöneweide		BSCF		S45 S46 S8 S85 S9	S46 S8 S9	
Beusselstraße		BBEU		S41 S42 S46 Bus106 123	S41 S42 BusN26	BusN26
Biesdorf		BBDF		S5 Bus192	S5	
Biesdorf-Süd			Bü	U5	U5	
Biesenthal	WBT			RB24 Bus907 909 913		
Birkengrund	BBGN			RE4 Bus701 710 720		
Birkenstein		BBIS		S5 Bus941	S5	
Birkenstraße			Bi	U9 ⇒ TM27	U9 ⇒ TM27	N9 ⇒ TM27
Birkenwerder	BBI	BBIW		RB20 S1 S8	S1	
Bismarckstraße			Bmo, Bmu	U2 U7 ⇒ Bus109	U2 U7	N2 N7
Blankenburg		BBLB		S2 S8 Bus150 154	S2	
Blankenfelde	BBF	BBFD		RE5 RE7 S2 Bus704 713 720 792 793 794 797	S2	
Blaschkoallee			Bl	U7 Bus170 ⇒ Bus171	U7	⇒ N7
Blissestraße			Bli	U7 Bus101 104 249 310	U7 BusN42	N7 BusN42
Blumberg	BBLU			RB26 Bus895 899 901		
Blumberg-Rehhahn	BAHH			RB26		
Boddinstraße			Bo	U8 Bus104 166	U8	N8
Borgsdorf		BBOR		S1 Bus816	S1	
Bornholmer Straße		BBOS		S1 S2 S25 S26 S8 S85 TM13 Tram50	S1 S2 S25 S8 TM13	TM13
Borsigwerke			Bk	U6 Bus133	U6	N6
Botanischer Garten		BBGT		S1 Bus188 ⇒ TM48	S1 BusN88 ⇒ TM48	BusN88 ⇒ TM48
Brandenburger Tor		BTOR	BRT	S1 S2 S25 S26 Bus100 245 ⇒ Bus300	S1 S2 S25	
Breitenbachplatz			Bt	U3 Bus101 248 282	U3	N3
Brieselang	BBRI			RB10 RB14 Bus649 656 657 667		
Britz-Süd			Br	U7 TM46 Bus181	U7 TM46	TM46 ⇒ N7
Buch		BBU		S2 Bus150 158 259 353 893	S2 BusN58	BusN58
Buckower Chaussee		BBCH		S2 TM11 TX11 Bus277 710 711	S2 TM11	TM11
Bülowstraße			Bs ⇒ Kus	U2 TM19 M48 M85 Bus106 187 ⇒ U1 U8	U2 TM19 M48 ⇒ U1	N1 N2 TM19 M48
Bundesplatz		BBUP	Bu	S41 S42 S46 U9 Bus248	S41 S42 U9	N9
Bundestag			BUN	⇒ Bus100		
Caputh-Geltow	BCAP			RB28		
Caputh Schwielowsee	BSIS			RB28 Bus607		
Charlottenburg	BCHB	BCHS	⇒ Wd	RE1 RE7 RB14 RB21 RB22 S8 S5 S7 S9 TX49 Bus109 309 310 ⇒ U7 TM49 TX34	S7 S9 ⇒ U7 TM49	N7 ⇒ M49
Cottbusser Platz			C	U5 Bus195	U5	N5
Dabendorf	BDAB			RE5 RE7 Bus716 789 791 ⇒ Bus701 714		
Dahlem-Dorf			Dd	U3 TM11 TX83 ⇒ Bus110	U3 TM11 ⇒ BusN10	N3 TM11 ⇒ BusN10
Dahlewitz	BDT			RE5 RE7 Bus713 792		
Dallgow-Döberitz	BDL			RE4 RB13 Bus653 655 663 670		
Deutsche Oper			Obi	U2 ⇒ Bus101	U2	N2
Eberswalde Hbf	WE			RE3 RE66 RB24 Bus861 862 863 883 913 916 918 919 921		
Eberswalder Straße			EB	U2 TM1 M10 Tram12	U2 TM1 M10	N2 TM1 M10
Eichborndamm		BEBD		S25 Bus221 322	S25	
Eichwalde		BEIW		S46 S8 Bus731 738	S46	
Eisenacher Straße			Ei	U7 ⇒ TM46	U7 ⇒ TM46	N7 ⇒ TM46
Elstal	BETN			RE4 RB13 Bus662 668		
Elsterwerdaer Platz			E	U5 TX69 Bus108 154 169 190 398	U5 BusN69	BusN69
Erkner	BERK	BE		RE1 S8 Bus161 418 420 424 428 429 436 950	S8	
Ernst-Reuter-Platz			RP	U2 TM45 Bus245	U2 TM45	N2 TM45

Bahnhof	Kürzel DB	Kürzel S	Kürzel U	Tagesverkehr	Nachtverkehr Fr/Sa + Sa/So	Nachtverkehr sonstige
Falkensee	BFKS			RE2 RE6 RB10 RB14 337 604 651 652 653 654 655 656		
Fangschleuse	BFS			RE1 429 436		
Fehrbelliner Platz			Fpo, Fpu	U8 U7 101 104 115	U8 U7 N42	N8 N7 N42
Ferch-Lienewitz	BFLZ			RB23		
Feuerbachstraße		BFB		S1 M76 X76 181	S1 M76 N81	M76 N81
Finkenkrug	BFIN			RB10 RB14 653 656		
Frankfurter Allee		BFA	Ff	S41 S42 S8 S85 U5 M13 16	S41 S42 S8 U5 M13	N5 M13
Frankfurter Tor			Ft	U5 M10 21	U5 M10	N5 M10
Franz-Neumann-Platz (Am Schäfersee)			FN	U8 128 250 327	U8	N8
Französische Straße			Fr	U6 147	U6	
Fredersdorf		BFD		S5 933 948 949 951	S5	
Freie Universität (Thielplatz)			T	U8 110	U8	N8
Friedenau		BFRU		S1 187	S1	
Friedersdorf	BFDF			RB36 722 723		
Friedrichsfelde			Fi	U5 194 296 396	U5 N50	N50
Friedrichsfelde Ost		BFFO		S5 S7 S75 M17 27 37 192 194	S5 S7 S75 M17	M17
Friedrichshagen		BFRH		S8 60 61 88	S8 N61 N65	N61 N65
Friedrichstraße	BFRI	BFST, BFSTT	F	RE1 RE2 RE7 RB14 RB21 RB22 S1 S2 S25 S26 S8 S5 S7 S9 U6 M1 12 147	S1 S2 S25 U6 S7 S9 M1	N6 M1
Friedrich-Wilhelm-Platz			Fw	U9 M76 181 186 246	U9 N81	N9 N81
Frohnau		BFOH		S1 125 220	S1 N20	N20
Fürstenwalde	BFUW			RE1 RB36 403 411 412 413 414 430 431 432 433 434 435 436		
Fürstenwalde Süd	BFUS			RB36 403 411 413 431 435		
Gartenfeld [außer Betrieb]		BGTF		⇒ X33 133	⇒ N33	⇒ N33
Gehrenseestraße		BGSE		S75 294	S75 N56	N56
Gesundbrunnen	BGS	BGB	Gb	DB RE3 RE5 RE6 S1 S2 S25 S26 S41 S42 S46 U8 247	S1 S2 S25 S41 S42 U8	N8
Gleisdreieck			Go, Gu	U1 U2 U8	U1 U2	
Gneisenaustraße			Gs	U7 140 248	U7	N7
Görlitzer Bahnhof			Gr	U1 U8 M29	U1 M29	N1 M29
Greifswalder Straße		BGSS		S41 S42 S8 S85 M4	S41 S42 S8 M4	M4
Grenzallee			Gz	U7 171	U7	N7
Griebnitzsee	BGBS	BGRI		RB21 RB22 S7 616 694 696	S7 N17	N17
Großbeeren	BGSB			RE4 703 710 711		
Großgörschenstraße		BGGS ⇒ BYOR ⇒ Y		S1 M19 ⇒ S2 S25 S26 U7	S1 M19 ⇒ S2 S25 U7	N7 M19
Groß Köris	BTPI			RB24 477 726 727		
Groß Schönebeck	BGSK			RB27 904 905		
Grünau		BGAS		S46 S8 S85 68 163 263 363	S46 S8 N62 N68	N62 N68
Grünbergallee		BGBA		S45 S9 ⇒ 160 163	S9	
Grüneberg	WGRG			RB14 832		
Grunewald		BGWD		S7 M19 186 349	S7	
Güntzelstraße			Gt	U9	U9	N9
Hackescher Markt		BHKM		S8 S5 S7 S9 M1 M4 M5 M6	S7 S9 M1 M4 M5 N42	N40 N42
Halemweg			Hl	U7 123	U7	⇒ N7
Halensee		BHAL		S41 S42 S46 M19 M29 X10 104	S41 S42 M19 M29 N42	M19 M29 N42
Hallesches Tor			Ho, Hu	U1 U3 U6 M41 248	U1 U6 M41 N42	N1 N42 ⇒ N6
Hangelsberg	BHGB			RE1 436		
Hansaplatz			Ha	U9 106	U9 N26	N26 ⇒ N9
Haselhorst			Hs	U7 X33 X36 133 236	U7 N33	N7 N33
Hauptbahnhof	BLS, BL	BHBF	HBF	DB RB1 RE2 RE3 RE4 RE6 RE7 RB10 RB14 RB21 RB22 S3 S5 S7 S9 U55 M5 M8 M10 M41 M85 TXL 120 123 142 147 245	S7 S9 M10 M41 N20 N40	M10 M41 N20 N40
Hausvogteiplatz			Hv	U2 ⇒ 147 200 265	U2	⇒ N2
Heerstraße		BHST		S3 S9 M49 X34 X49 218 349	S9 M49	M49
Hegermühle		BHGM		S5 ⇒ 89 885 923 926 927 929 931 937 955 966	S5	
Heidelberger Platz		BHEI	Hb	S41 S42 S46 U3 249 310	S41 S42 U3	N8
Heiligensee		BHLS		S25 124	S25 N24	N24
Heinrich-Heine-Straße			He ⇒ Mk	U8 165 265 ⇒ U2 147	U8 N60 N65 ⇒ U2	N8 N60 N65
Hellersdorf			Hd	U5 M6 18 X54 195	U5 M6	N5 M6
Hennigsdorf	BHND	BHD		RE6 RB20 RB55 S25 136 651 807 808 809 811 824 ⇒ 814	S25	
Hermannplatz			Hpo, Hpu	U7 U8 M29 M41 171 194	U7 U8 M29 M41 N94	N7 N8 M29 M41 N94
Hermannstraße		BHER	HMS	S41 S42 S45 S46 S47 U8 M44 246 277 370 377	S41 S42 S46 U8 M44 N77	N8 M44 N77
Hermsdorf		BHED		S1 326 806 809	S1 N25	N25
Herrensee	BHE			RB26		
Hirschgarten		BHI		S8 ⇒ 60	S8 ⇒ N60	⇒ N60
Hohen Neuendorf		BHN		S1 S8 809 822	S1	
Hohen Neuendorf West	BHOW			RB20 ⇒ 822		
Hohenschönhausen	BHSH	BHH		RB12 RB24 S75 M4 M17 X54 154 197 256 893	S75 M4 N56	M4 N56
Hohenzollerndamm		BHO		S41 S42 S46 115	S41 S42 N10	N8 N10
Hohenzollernplatz			Hz	U3 249	U3	N3
Holzhauser Straße			Hh	U6 X33 133	U6 N33	N6 N33
Hönow			Hö	U5 395 941 943	U5	N5
Hoppegarten		BHPN		S5 940 942 943 944 945	S5	
Humboldthain		BHUM		S1 S2 S25 S26 247 ⇒ M27	S1 S2 S25 ⇒ M27	⇒ M27
Innsbrucker Platz (Hauptstraße)		BIP	Ip	S41 S42 S46 U4 M48 M85 187 248	S41 S42 M48	M48
Jakob-Kaiser-Platz			JK	U7 M21 X21 109 123	U7 M21	N7 M21
Jannowitzbrücke		BJB	Jn	S3 S5 S7 S9 U3 300	S7 S9 U3 N40 N60 N65	N8 N40 N60 N65
Johannisthaler Chaussee (Gropiusstadt)			Jt	U7 M11 X11 X71 172 744	U7 M11	M11 ⇒ N7
Julius-Leber-Brücke		BJLB		S1 104 106 204 ⇒ M48 M85 187	S1 N42 ⇒ M48	N42 ⇒ M48
Jungfernheide	BJUF	BJUN	Jho, Jhu	RE4 RE6 RB10 RB13 S41 S42 S46 U7 M21 M27 109	S41 S42 U7 M21 M27	N7 M21 M27
Kablow	BKAB			RB36 ⇒ 723		
Kaiserdamm		⇒ BMN	Kd	U2 139 ⇒ S41 S42 S46 M49 X34 X49 218	U2 ⇒ S41 S42 M49	N2 ⇒ M49
Kaiserin-Augusta-Straße			Ka	U6 184	U6	N6
Karl-Bonhoeffer-Nervenklinik		BKBO	KB	S25 U8 M21 X21 ⇒ 322	S25 U8 M21	N8 M21
Karl-Marx-Straße			KM	U7	U7	N7
Karlshorst	BKH	BKLH		S8 M17 27 37 296 396	S8 M17	M17
Karow	BKAR	BKRW		RB27 S2 350	S2	

Bahnhof	Kürzel DB	Kürzel S	Kürzel U	Tagesverkehr	Nachtverkehr Fr/Sa + Sa/So	Nachtverkehr sonstige
Kaulsdorf		BKAD		S5 Bus 197 269 399	S5 Bus N64 N95	Bus N64 N95
Kaulsdorf-Nord			KL	U5 Bus 191 197 269 291	U5 Bus N91	N5 Bus N91
Kienberg (Gärten der Welt)			GK	U5 Bus 197	U5	N5
Klandorf	BKLD			RB27 ⇒ Bus 902 905		
Kleistpark			Kt	U7 M M48 M85 Bus 106 187 204	U7 M M48	N7 M M48
Klosterfelde	BKLF			RB27 Bus 897 902		
Klosterstraße			Ko	U2 ⇒ Bus 300	U2 ⇒ Bus N40 N42	⇒ N8 Bus N40 N42
Kochstraße (Checkpoint Charlie)			Ks	U6 M M29	U6 M M29	N6 M M29
Köllnische Heide		BKHD		S45 S46 S47 M M41 Bus 341 ⇒ Bus 377	S46 M M41 ⇒ Bus N77	M M41 ⇒ Bus N77
Königs Wusterhausen	BKW	BKW		RE2 RB22 RB24 RB36 S46 Bus 721 722 723 724 727 728 729 730 733 735 736 737 739 790 S46		
Konstanzer Straße			Kn	U7 Bus 101	U7	N7
Köpenick		BKPK		S8 Tram 62 63 68 X69 Bus 164 169 269	S8 Bus N64 N90	Bus N64 N90
Kottbusser Tor			Kbo, Kbu	U1 U3 U8 Bus 140	U1 U8	N1 N8
Krumme Lanke		⇒ BMEX	K	U3 X11 Bus 118 622 ⇒ S1	U3 ⇒ S1	N3
Kummersdorf	BKUM			RB36 ⇒ Bus 406		
Kurfürstendamm			Kfo, Kfu	U1 U9 M M19 M29 M46 X10 Bus 109 110 204 249	U1 U9 M M19 M29 M46 Bus N10 N26	N1 N2 N3 N9 M M19 M29 M46 Bus N10 N26
Kurfürstenstraße			Kus ⇒ Bs	U1 U3 M M48 M85 ⇒ U2 M M19	U1 M M48 ⇒ U2 M M19	N1 N2 M M48 ⇒ M M19
Kurt-Schumacher-Platz			Sch	U6 M M21 X21 Bus 122 125 128 221	U6 M M21	N6 M M21
Landsberger Allee		BLST		S41 S42 S8 S85 M M5 M6 M8 Bus 156	S41 S42 S8 M M5 M6 M8	M M5 M6 M8
Lankwitz		BLAK		S25 S26 M M82 X83 Bus 181 187 283 284 ⇒ Bus 184 284	S25 M M82 Bus N81 ⇒ N84	M M82 Bus N81 ⇒ N84
Lehnitz		BLEN		S1	S1	
Leinestraße			L	U8	U8	N8
Leopoldplatz			Lpo, Lpu	U6 U9 Bus 120 142 221 247 327	U6 U9 Bus N20	N6 N9 Bus N20
Lichtenberg	BLO	BLI	Li	DB RB12 RB24 RB25 RB26 S5 S7 S75 U5 Tram 21 37 Bus 108 240 256 296	S5 S7 S75 U5 Bus N50 N94	Bus N50 N94 ⇒ N5
Lichtenrade		BLRD		S2 M M76 Bus 172 175 275 743	S2 M M76	M M76
Lichterfelde Ost	BLIH	BLIO		RE3 RE4 RE5 S25 S26 M M11 X11 Bus 184 284 ⇒ Bus 380	S25 M M11 Bus N84	M M11 Bus N84
Lichterfelde Süd		BLIS		S25 S26 M M85 Bus 186 284	S25 M M85 Bus N88	M M85 Bus N88
Lichterfelde West		BLWE		S1 M M11 ⇒ M M48 Bus 101 188	S1 M M11 ⇒ M M48 Bus N88	M M11 ⇒ M M48 Bus N88
Lindauer Allee			LD	U8 Bus 322 ⇒ M M21	U8 ⇒ M M21	N8 ⇒ M M21
Lipschitzallee			La	U7 Bus 744 ⇒ M M11 Bus 172	U7 ⇒ M M11	⇒ M M11
Lottschesee	BLOS			RB27		
Louis-Lewin-Straße			LL	U5 Bus 195	U5	N5
Löwenberg (Mark)	WLO			RE5 RB12 Bus 802 830 831 832 857		
Ludwigsfelde	BLF			RE3 RE4 Bus 619 621 701 702 705 708 709 710 714 715 720 750 751		
Ludwigsfelde-Struveshof	BSTH			RB22 Bus 621 702 708		
Magdalenenstraße			Md	U5 Bus 240	U5 Bus N50 N56 N94	N5 Bus N50 N56 N94
Mahlow		BMAH		S2 Bus 600 794 797	S2	
Mahlsdorf	BMHL	BMDF		RB26 S8 Tram 62 Bus 195 197 395 398 ⇒ Bus 399	S5 Bus N90 N95	Bus N90 N95
Marienfelde		BMF		S2 M M77 Bus 283 ⇒ Bus 277	S2 M M77 Bus N81	M M77 Bus N81
Märkisches Museum			Mk ⇒ He	U2 Bus 147 165 265 ⇒ U8 Bus 200 248	U2 ⇒ U8 Bus N42	⇒ N2 N8 Bus N42
Marquardt	BMQU			RB20 RB21 ⇒ Bus 609 614 650		
Marzahn		BMAZ		S7 M M6 Tram 16 X54 Bus 191 192 195 291	S7 M M6	M M6
Mehringdamm			Me	U6 U7 M M19 Bus 140	U6 U7 M M19 Bus N42	N6 N7 M M19 Bus N42
Mehrower Allee		BMEA		S7 X69 Bus 197	S7	
Melchow	WMCH			RB24 ⇒ Bus 919		
Mendelssohn-Bartholdy-Park			MB	U2 M M29	U2 M M29	N1 M M29
Messe Nord/ICC		BMN	⇒ Kd	S41 S42 S46 M M49 X34 X49 Bus 139 218 ⇒ U2	S41 S42 M M49 ⇒ U2	M M49 ⇒ N2
Messe Süd		BMS		S8 S9 Bus 349	S9	
Mexikoplatz		BMEX	⇒ K	S1 Bus 118 622 ⇒ U3 X11	S1 ⇒ U3	N3
Michendorf	BMIP			RE7 RB23 RB33 X43 Bus 608 613 643 646	Bus 643	
Mierendorffplatz			Mp	U7 M M27	U7 M M27	N7 M M27
Möckernbrücke			Mo, Mu	U1 U3 U7	U1 U7	N1
Mohrenstraße			MH	U2 M M48 Bus 300	U2 M M48	M M48
Moritzplatz			Mr	U8 M M29 ⇒ Bus 140	U8 M M29	N8 M M29
Mühlenbeck-Mönchmühle		BMM		S8 Bus 806 810		
Müncheberg (Mark)	BMB			RB26 Bus 926 928 929 939 955		
Museumsinsel [in Bau]			MIN	Bus 100 245 300		
Nassenheide	WNAS			RB12 Bus 803		
Naturkundemuseum			NA	U6 M M5 M8 M10 Tram 12	U6 M M10 Bus N40	N6 M M10 Bus N40
Nauen	BNAU			RE2 RB10 RB14 Bus 650 658 659 660 661 663 664 666 667 669 680		
Nauener Platz			Np	U9 Bus 247 327	U9	N9
Neu-Westend			Nd	U2 Bus 104 349	U2	N2
Neuenhagen		BNG		S5 Bus 940 949	S5	
Neukölln		BNK	Nk	S41 S42 S45 S46 S47 U7 Bus 171 370 377	S41 S42 S46 U7 Bus N77	N7 Bus N77
Niederlehme	BNDL			RB36 ⇒ Bus 733		
Nikolassee		BNIS, BNIW		S1 S7 Bus 112 312 ⇒ Bus 218	S1 S7 Bus N16 N18	Bus N16 N18
Nöldnerplatz		BNPL ⇒ BRH		S5 S7 S75 Bus 194 240 396 ⇒ S8 Tram 21	S5 S7 Bus N94 ⇒ S8	Bus N94
Nollendorfplatz			Nm, No, Nu	U1 U2 U3 U4 M M19 Bus 106 187	U1 U2 U3 M M19 Bus N26	N1 N2 M M19 Bus N26
Nordbahnhof		BNB		S1 S2 S25 S26 M M8 M10 Tram 12 Bus 247	S1 S2 S25 M M10 Bus N40	M M10 Bus N40
Olympiastadion		BOLS	⇒ Sd	S8 S9 ⇒ U2 M M49 Bus 218	S9 ⇒ U2 M M49	⇒ M49
Olympia-Stadion		⇒ BOLS	Sd	U2 ⇒ S8 S9	U2 ⇒ S9	
Onkel Toms Hütte			Ot	U3 Bus 118	U3	⇒ N3
Oranienburg	BOR	BORB		RE5 RB12 RB20 S1 Bus 800 801 802 803 804 805 821 824	S1	
Oranienburger Straße		BORS		S1 S2 S25 S26 M M1 M5	S1 S2 S25 M M1	M M1
Oranienburger Tor			Ob	U6 M M1 M5 Tram 12 Bus 142	U6 M M1	N6 M M1
Osdorfer Straße		BOSS		S25 S26 Bus 112 186	S25 Bus N88	Bus N88
Oskar-Helene-Heim			Os	U3 X10 Bus 110 115 285 623	U3 Bus N10	N3 Bus N10
Osloer Straße			Olo, Olu	U8 U9 M M13 Tram 50 Bus 125 128 150 255	U8 U9 M M13 Bus N52	N8 N9 M M13 Bus N52
Ostbahnhof	BHF	BOSB		DB RE1 RE7 RB14 S3 S5 S7 S75 S9 Bus 140 142 147 240 300 347	S5 S7 S9 Bus N40	Bus N40
Ostkreuz	BOKN, BOKO, BOKR	BOK, BOKS		RE1 RE2 RE7 RB12 RB14 RB24 RB25 RB26 S3 S41 S42 S5 S7 S75 S3 S5 S5 Bus 194 347	S3 S41 S42 S5 S7 S8 Bus N94	Bus N94
Otisstraße			OTI	U6 ⇒ Bus 125	U6	⇒ N6
Pankow		BPKW	PA	S2 S8 S85 U2 M M1 Tram 50 M M27 X54 Bus 155 250 255	S2 S8 U2 M M1 M M27 Bus N50	N2 M M1 M M27 Bus N50
Pankow-Heinersdorf		BPHD		S2 S8 Tram 50	S2 Bus N50	Bus N50
Pankstraße			Pk	U8 M M27 ⇒ M M13 Tram 50	U8 M M27 ⇒ M M13	N8 M M27 ⇒ M M13

Bahnhof	Kürzel DB	Kürzel S	Kürzel U	Tagesverkehr	Nachtverkehr Fr/Sa + Sa/So	Nachtverkehr sonstige
Paracelsus-Bad		⇒ BARF	PB	U5 Bus 120 122 320 322 ⇒ S25	U5 Bus N20 ⇒ S25	N5 Bus N20
Paradestraße			Ps	U6	U6	N6
Parchimer Allee			Pi	U7 Tram M46 ⇒ Bus 171 181	U7 Tram M46	Tram M46 ⇒ N7
Paulsternstraße			P	U7 Bus 139	U7 Bus N39	N7 Bus N39
Petershagen Nord		BPEN		S5 Bus 931 932 933 948 949	S5	
Pichelsberg		BPIC		S3 S9 ⇒ Tram M49 Bus 218	S9 ⇒ Tram M49	⇒ Tram M49
Pankow		BPKW	PA	S2 S8 S85 U2 Tram M1 Bus 50 Tram M27 X54 Bus 155 250 255	S2 S8 U2 Tram M1 Tram M27 Bus N50	N2 Tram M1 Tram M27 Bus N50
Plänterwald		BPWA		S8 S85 S9 Bus 165 166 377 ⇒ Bus 265	S8 S9 Bus N60 N65 N77	Bus N60 N65 N77
Platz der Luftbrücke			PL	U6 Bus 104 248	U6 Bus N42	N6 Bus N42
Podbielskiallee			Po	U3 ⇒ Bus 110	U3 ⇒ Bus N10	⇒ Bus N10
Poelchaustraße		BPOE		S7 Bus 291 ⇒ Bus 191	S7	
Potsdam Charlottenhof	BPDC			RE1 RB20 RB21 RB22 RB23 Tram 91 94 98 X5 Bus 580 605 606 610 631	Bus N14	Bus N14
Potsdam Golm	BGOL			RB20 RB21 RB22 X5 Bus 605 606 612	Bus N14	Bus N14
Potsdam Hauptbahnhof	BPD	BPDH		RE1 RB20 RB21 RB22 RB23 S7 Tram 91 92 93 96 98 99 X1 X5 X15 Bus 580 601 603 604 605 606 607 608 611 614 619 631 638 643 650 690 691 694 695 715 750	S7 Bus 607 611 631 Bus N13 N14 N15 N16 N17 N43	Bus N13 N14 N16 N17
Potsdam Medienstadt Babelsberg	BDW			RE7 RB33 Bus 601 619 690 696	Bus N13	Bus N13
Potsdam Park Sanssouci	BWP			RE1 RB20 RB21 RB22 X5 Bus 605 606 610 695	Bus N14	Bus N14
Potsdam Pirschheide	BPDP			RB23 Tram 91 94 Bus 695 ⇒ Bus 580 631	Bus 631	
Potsdam Rehbrücke	BRC			RE7 RB33 Tram 91 93 98 Bus 602 611 693 699 750	Bus N14	Bus N14
Potsdamer Platz	BPOF	BPOP	Pd	RE3 RE4 RE5 RB10 S1 S2 S25 S26 U2 Tram M41 M48 M85 Bus 200 300	S1 S2 S25 U2 Tram M41 M48	N2 Tram M41 M48
Prenzlauer Allee		BPLA		S41 S42 S8 S85 Tram M2 Bus 156	S41 S42 S8 Tram M2	Tram M2
Priesterweg		BPRS		S2 S25 S26 Tram M76 X76 Bus 170 246	S2 S25 Tram M76	Tram M76
Prinzenstraße			Pr	U1 U3 Bus 140	U1	N1
Priort	BPOT			RB20 RB21 Bus 662		
Rahnsdorf		BRD		S3 Tram 37 Bus 161	S3 Bus N61	Bus N61
Rangsdorf	BRSF			RE5 RE7 Bus 713		
Raoul-Wallenberg-Straße		BRW		S7 X54 Bus 154	S7	
Rathaus Neukölln			Rk	U7 Bus 104 166 ⇒ Tram M41	U7 Bus N94 ⇒ Tram M41	N7 Bus N94 ⇒ Tram M41
Rathaus Reinickendorf			RR	U5 Bus X33 Bus 220 221 322 ⇒ Bus 124	U5 Bus ⇒ Bus N24	N5 Bus ⇒ Bus N24
Rathaus Schöneberg			RS	U4 ⇒ Tram M46 Bus 104	⇒ Tram M46 Bus N42	⇒ Tram M46 Bus N42
Rathaus Spandau	⇒ BSPD	⇒ BSPA	RSp	U7 Tram M32 M37 M45 X33 X36 Bus 130 134 135 136 137 236 237 337 638 671 ⇒ DB RE2 RE4 RE6 RB10 RB13 RB14 S3 S9	U7 Tram M32 M37 M45 Bus N30 N34 ⇒ S9	N7 Tram M32 M37 M45 Bus N30 N34
Rathaus Steglitz		BRST	Rzu	S1 U9 Tram M48 M82 M85 X83 Bus 170 186 188 282 283 284 285	S1 U9 Tram M48 M82 M85 Bus N88	N9 Tram M48 M82 M85 Bus N88
Rehberge			Rb	U6 ⇒ Bus 120 221	U6 ⇒ Bus N20	N6 ⇒ Bus N20
Rehfelde	BRE			RB26 Bus 934		
Reinickendorfer Straße			Ri	U6 Tram M27 Bus 120	U6 Tram M27 Bus N20	N6 Tram M27 Bus N20
Residenzstraße			RE	U5 Bus 122 125 327	U5	N5
Richard-Wagner-Platz			Rw	U7 Tram M45	U7 Tram M45	N7 Tram M45
Rohrdamm			Rm	U7 Bus 123 139	U7 Bus N23 N39	N7 Bus N23 N39
Röntgental		BRGT		S2	S2	
Rosa-Luxemburg-Platz			Lu	U2 Tram M8 Bus 142	U2	N2
Rosenthaler Platz			Ro	U5 Tram M1 M8 Bus 142	U5 Tram M1 Bus N40	N5 Tram M1 Bus N40
Rotes Rathaus [in Bau]			RHO	⇒ Bus 200 248 300	⇒ Bus N40 N42 N60	⇒ N2 N5 Bus N40 N42 N60
Rüdesheimer Platz			Rd	U3 Bus 186 ⇒ Bus 101 248	U3	⇒ N3
Rüdnitz	WRZ			RB24 ⇒ Bus 896 909		
Rudow			R	U7 X7 X71 Bus 162 171 172 260 271 371 372 744	U7 N7	N7
Ruhleben			Rl	U2 Tram M45 Bus 130 131	U2 Tram M45	N2 Tram M45
Ruhlsdorf-Zerpenschleuse	BRUZ			RB27 Bus 902 905		
Rummelsburg		BRH ⇒ BNPL		S3 Tram 21 Bus 194 240 ⇒ S5 S7 S75 Bus 396	S3 Bus N94 ⇒ S5 S7	Bus N94
Saarmund	BSAM			RB22 ⇒ Bus 624		
Sachsenhausen	BSAH			RB12 Bus 804 821		
Samariterstraße			Sa	U5	U5	N5
Savignyplatz		BSAP		S3 S5 S7 S9 ⇒ Tram M49 X34	S7 S9 ⇒ Tram M49	⇒ Tram M49
Scharnweberstraße			Scha	U6 Bus 221 ⇒ Bus 125	U6	N6
Schichauweg		BSC		S2 X83 Bus 175	S2	
Schillingstraße			Si	U5	U5	N5
Schlachtensee		BSLS		S1	S1	
Schlesisches Tor			S	U1 U3 Bus 165 265	U1 Bus N60 N65	N1 Bus N60 N65
Schloßstraße			Slo, Slu	U9 Tram M48 M85 Bus 186 282	U9 Tram M48	N9 Tram M48
Schmachtenhagen	BSHN			RB27 Bus 805		
Schöneberg		BSGR, BSGV		S1 S41 S42 S46 Tram M46 Bus 248	S1 S41 S42 Tram M46	Tram M46
Schönerlinde	BSL			RB27 ⇒ Bus 891		
Schöneweide	BSWP	BSW		RB24 S45 S46 S47 S8 S85 S9 Tram M17 Tram 21 37 60 67 Tram M11 X11 Bus 160 163 165 166 265	S46 S47 S8 S9 Tram M17 Tram M11 Bus N60 N65	Tram M17 Tram M11 Bus N60 N65
Schönfließ		BSNF		S8 ⇒ Bus 809 810		
Schönhauser Allee		BSAL	Sh	S41 S42 S8 S85 U2 Tram M1	S41 S42 S8 U2 Tram M1	N2 Tram M1
Schönholz		BSNH		S1 S25 S26 Bus 150 327 ⇒ Bus 155	S1 S2 Bus N52	Bus N52
Schönleinstraße			ST	U8 ⇒ Tram M41	U8 ⇒ Tram M41	N8 ⇒ Tram M41
Schönwalde (BAR)	BSWH			RB27 Bus 891		
Schulzendorf		BSZF		S25 Bus 124	S25 Bus N24	Bus N24
Schwartzkopffstraße			SK	U6	U6	N6
Seddin	BSE			RE7 RB23 Bus 643 646		
Seegefeld	BSFD			RB10 RB14 Bus 648		
Seestraße			Se	U6 Tram M13 Bus 50 Bus 106 120	U6 Tram M13 Bus N20 N26	N6 Tram M13 Bus N20 N26
Senefelderplatz			Sz	U2 ⇒ Tram M1 M2 Bus 12	U2 ⇒ Tram M1 M2	N2 ⇒ Tram M1 M2
Siemensdamm			Sie	U7 Bus 123 139	U7	N7
Siemensstadt [außer Betrieb]		BSMS	⇒ Rm	⇒ U7 Bus 123 139	⇒ U7 Bus N23 N39	⇒ N7 Bus N23 N39
Sonnenallee		BSO		S41 S42 Tram M41 Bus 171	S41 S42 Tram M41 Bus N77	N7 Tram M41 Bus N77
Sophie-Charlotte-Platz			So	U2 Bus 309	U2	N2
Spandau	BSPD	BSPA	⇒ RSp	DB RE2 RE4 RE6 RB10 RB13 RB14 S3 S9 ⇒ U7 Tram M32 M37 M45 X33 X36 Bus 130 134 135 136 137 236 237 337 638 671	S9 ⇒ U7 Tram M32 M37 M45 Bus N30 N34	⇒ N7 Tram M32 M37 M45 Bus N30 N34
Spichernstraße			Sno, Snu	U3 U9 Bus 204	U3 U9	N3 N9
Spindlersfeld		BSPF		S47 Tram 61 63 Bus 165	S47 Bus N64 N65	Bus N64 N65
Spittelmarkt			Sp	U2 Bus 200 248 265	U2	N2
Springpfuhl		BSPH		S7 S75 Tram M8 Tram 18 Bus 194	S7 S75 Tram M8	Tram M8

Bahnhof	Kürzel DB	Kürzel S	Kürzel U	Tagesverkehr	Nachtverkehr Fr/Sa + Sa/So	Nachtverkehr sonstige
Staaken	BSTA			RE4 RB13 M32 ⇒ 237	M32	M32
Stadtmitte			Mi, Mic	U2 U6 200 265	U2 U6	N2 N6
Storkow (Mark)	BSTW			RB36 405 406 407 435		
Storkower Straße		BSTO		S41 S42 S8 S85 156 240 ⇒ 21	S41 S42 S8	
Strausberg	BST	BSTV		RB26 S5 89 885 923 926 927 929 931 932 933 934 936 937 950 955 966	S5	
Strausberg Nord		BSTN		S5 885 927 929 931 937 946 947 966	S5	
Strausberg Stadt		BSTR		S5 923 926 927 929 931 937 947 966	S5	
Strausberger Platz			Sr	U5 142	U5	N5
Stresow		BSRW		S8 S9 130 ⇒ M45	S9 ⇒ M45	⇒ M45
Südende		BSDE ⇒ BATS		S25 S26 282 ⇒ S2 184	S25 ⇒ S2 N84	⇒ N84
Südkreuz	BPAF	BSKR, BSKV		DB RB3 RB4 RE5 RB10 S2 S25 S26 S41 S42 S45 S46 M46 106 184 204 248	S2 S25 S41 S42 M46	M46
Südstern			Sü	U7 ⇒ M41	U7 ⇒ M41	N7 ⇒ M41
Sundgauer Straße		BSDG		S1 X11 ⇒ M48 101	S1 ⇒ M48	⇒ M48
Tegel		BTG	⇒ Tg	S25 133 ⇒ U6 124 125 220 222	S25 N25 ⇒ U6 N22 N24 N33	N25 ⇒ N22 N24 N33
Teltow	BTL			RE4 X1 600 601 704		
Teltow Stadt		BTLS		S25 S26 X1 X10 600 601 615 620 621 625 626 704	S25 N13	N13
Tempelhof		BTHF	Ts	S41 S42 S45 S46 U6 140 184	S41 S42 S46 U6 N84	N6 N84
Theodor-Heuss-Platz			Th	U2 M49 X34 X49 104 218 349	U2 M49 N42	N2 M49 N42
Tiergarten		BTGN		S8 S6 S7 S9	S7 S9	N9
Tierpark			Tk	U5 M17 27 37 296	U5 M17 50	M17 50
Treptower Park		BTP		S41 S42 S8 S85 S9 104 165 166 194 265	S41 S42 S8 S9 N60 N65 N94	N60 N65 N94
Turmstraße			Tm	U9 M27 101 123 187 245	U9 M27 N40	N9 M27 N40
Uhlandstraße			U	U1 M19 M29 X10 109 110	U1 M19 M29 N10	M19 M29 N10
Ullsteinstraße			Ull	U6 170	U6	N6
Unter den Linden [in Bau]			ULO, ULU	100 147 245 300 ⇒ U6	⇒ U6	N6
Velten	BVLT			RE3 RB65 807 816 824		
Viktoria-Luise-Platz			V	U4 ⇒ M46 204	⇒ M46	⇒ M46
Vinetastraße			VIN	U2 M1 50 250	U2 M1	N2 M1
Voltastraße			Vo	U8 247	U8	N8
Waidmannslust		BWAI		S1 S26 222 322 ⇒ 122 220	S1 N22 ⇒ N20	N22 ⇒ N20
Walther-Schreiber-Platz			Wsg	U9 M48 M76 M85 X76 181 186	U9 M48 M76 N81	N9 M48 M76 N81
Wandlitz	BWAZ			RB27 891 894 897 902 909		
Wandlitzsee	BWAS			RB27 894 897 902 909		
Wannsee	BWS	BWSS		DB RE1 RE7 RB21 RB22 RB33 S1 S7 114 118 218 316 318 620 F10	S1 S7 N16	N16
Warschauer Straße		BWRS	WA	S3 S5 S7 S75 S9 U1 U3 M10 M13 300 347	S5 S7 S9 U1 M10 M13	N1 M10 M13
Wartenberg		BWAB		S75 256 ⇒ M4 M5	S75 N56 ⇒ M5	N56 ⇒ M5
Waßmannsdorf		BWAF		S45 S9 600 720 743	S9	
Weberwiese			WR	U5 347	U5	N5
Wedding		BWED	We	S41 S42 S46 U6 M27 120 247	S41 S42 U6 M27 N20	N6 M27 N20
Weinmeisterstraße			W	U8 M1	U8 M1 N40 N42	N8 M1 N40 N42
Wensickendorf	BWSD			RB27 805		
Werder (Havel)	BWE			RE1 607 630 631 632 633 634		
Wernerwerk [außer Betrieb]		BWRK	⇒ Sie	⇒ U7 123 139	⇒ U7	⇒ N7
Westend		BWES		S41 S42 S46 M45 ⇒ 139 309	S41 S42 M45	M45
Westhafen		BWH	WF	S41 S42 S46 U9	S41 S42 U9	N9
Westkreuz		BWKRR, BWKS		S3 S41 S42 S46 S5 S7 S9 104	S41 S42 S7 S9 N42	N42
Westphalweg			Wl	U6 282	U6	N6
Wildau		BWI		S46 736 737 738	S46	
Wilhelmshagen		BWIG		S3 161	S3 N61	N61
Wilhelmshorst	BWHO			RE7 RB33 ⇒ 608 613		
Wilhelmsruh		BWM		S1 S26 122	S1	
Wilmersdorfer Straße	⇒ BCHB	⇒ BCHS	Wd	U7 X34 X49 309 310 ⇒ RE1 RE7 RB14 RB21 RB22 S3 S5 S7 S9 109	U7 M49 ⇒ S7 S9	M49
Wittenau		BWIN	WIU	S1 S26 U8 M21 X21 X33 120 122 124 220 221	S1 U8 M21 N20 N24	N8 M21 N20 N24
Wittenbergplatz			Wt	U1 U2 U3 M19 M29 M46	U1 U2 U3 M19 M29 M46	N1 N2 N3 M19 M29 M46
Wollankstraße		BWOK		S1 S25 S26 M27 250 255	S1 S25 M27	M27
Wuhletal		BWT	Wh	S5 U5 191 291	S5 U5 N69 N90 N91 N95	N5 N64 N90 N91 N95
Wuhlheide		BWHH		S3 190	S3	
Wünsdorf-Waldstadt	BWUE			RE5 RE7 700 706 712 770		
Wustermark	BWUS			RE4 RB13 RB21 649 650 663		
Wutzkyallee			Wk	U7 ⇒ M11	U7 ⇒ M11	⇒ N7 M11
Yorckstraße		BYOR ⇒ BGGS	Y	S2 S25 S26 U7 M19 ⇒ S1	S2 S25 U7 M19 ⇒ S1	N7 M19
Zeesen	BZS			RB24 724 727		
Zehlendorf		BZD		S1 X10 101 112 115 285 623 ⇒ M48 X11 118	S1 N10 N12 N84 ⇒ M48 N18	N10 N12 N84 ⇒ M48 N18
Zepernick		BZEP		S2 867 868 891 893 899 900 901	S2	
Zernsdorf	BZF			RB36 ⇒ 721 723		
Zeuthen		BZTH		S46 S8 731 733 734	S46	
Zitadelle			Zi	U7 X33	U7	N7
Zoologischer Garten	BZOO	BZOS	Zo, Zu	RE1 RE2 RE7 RB14 RB21 RB22 S3 S5 S7 S9 U2 U9 M45 M46 M49 X10 X34 100 109 110 200 204 245 249	S7 S9 U2 U9 M45 M46 M49 N10 N26	N1 N2 N9 M45 M46 M49 N10 N26
Zossen	BZO			RE5 RE7 700 701 706 707 714 716 729 770 771 789 790 791 795 796		
Zühlsdorf	BZUH			RB27 806 ⇒ 891		
Zwickauer Damm			Zd	U7 271 ⇒ M11 171	U7 ⇒ M11	⇒ N7 M11

Linie	Fahrtweg	Takt
M1	BPKW 3 VIN 4 BSAL 4 EB 5 Ro 2 BHKM 3 BORS 3 Ob 2 BFST	t: 7,5-10, f/a: 20, n: 30
M2	BPLA 12 BALX	t: 5-7, f/a: 10, n: 30
M4	BHH 18 BGSS 12 BALX 3 BHKM	t: 3-10, f/a: 20, n: 30
M5	BLST 13 BALX 3 BHKM 3 BORS 2 Ob 3 NA 5 BHBF	t: 5-10, f/a: 10-20, n: 30
M6	Hd 18 BMAZ 18 BLST 13 BALX 3 BHKM	t: 10, f/a: 15-20, n: 30
M8	BSPH 15 BLST 11 Lu 2 Ro 5 BNB 3 NA 4 BHBF	t: 5-10, f/a: 20, n: 30
M10	BHBF 5 NA 2 BNB 3 B 5 EB 16 Ft 5 BWRS	t: 5, f/a: 10-15, n: 30
M13	Se 5 Olo 5 BBOS 33 BFA 10 BWRS	t: 10, f/a: 20, n: 30
M17	BHH 18 BFFO 6 Tk 5 BKLH 11 BSW	t: 10, f/a: 20, n: 30
12	EB 8 BNB 3 NA 3 Ob 2 BFST	t: 10, f/a: 20
16	BMAZ 23 BFA	t: 10, f/a: 20, So: –
18	Hd 20 BSPH	H: 10, N: 20, So: –
21	BLI 22 Ft 9 BRH 19 BSW	t/f/a: 20
27	BFFO 6 Tk 5 BKLH	t/f/a: 20
37	BLI 11 BFFO 6 Tk 5 BKLH 11 BSW	t: 20, Sa/So: –

Linie	Fahrtweg	Takt
M48	BRST 4 Slo 2 Wsg 5 BIP 7 Kt 3 BS 1 Kus 8 BPOP 2 MH	t: 10, f/a: 20, n: 30
M49	BHST 3 Th 4 BMN 6 Wd 7 BZOS	t: 10, f/a: 20, n: 30
M76	Wsg 2 BFB 6 BPRI 11 Mf 22 BLRD	t: 5-10, f/a: 20, n: 30
M77	Mf 8 BMF	t: 10, f/a: 20, n: 30
M82	BRST 10 BLAK	t: 6-10, f/a: 20, n: 30
M85	BLIS 24 BRST 4 Slo 2 Wsg 5 BIP 7 Kt 3 BS 1 Kus 8 BPOP 6 BHBF	t: 10, f/a: 20, n: 30
X7	R 7 BFLH 11 BFBB	t: 10, f/a: 20
X10	BZOS 3 Kfo 1 U 5 Ad 3 BHAL 12 Os 7 BZD (12 BTLS, nur zur HVZ)	t: 10-20, f/a: 20
X11	K 10 BSDG 14 BLIO 12 BBCH 12 Jt 15 BSW	t: 10-20, f/a: 20
X21	BWIN 6 BKBO 4 Sch 8 JK	t: 10, f/a: 20
X33	BSPA 2 AS 3 Zi 2 Hs 17 Hh 8 RR 3 BWIN	t: 6-10, f/a: 20
X34	BHST 2 Th 3 BMN 5 Wd 7 BZOS	t: 10, f/a: 20
X36	BSPA 18 Hs	t: 10, Sa-So: –
X49	BHST 2 Th 3 BMN 4 BCHS	H: 10-20, So: –
X54	BPKW 25 BHH 9 BRWA 4 BMAZ (14 Hd, nur Mo-Sa)	t: 10-20, f/a: 20

Linie	Fahrtweg	Takt
123	BHBF 15 Tm 6 BBEU 16 JK 5 Hl 5 Sie 3 Rm	t: 10-20, f/a: 20
124	BWIN 10 BTG 4 Tg 9 BSZF 4 BHLS	t: 10-20, f/a: 20
125	Olo 10 RE 9 Sch 22 BTG 4 Tg 22 BFOH	t: 10-20, f/a: 20
128	Sch 12 FN 3 Olo	t: 10, f/a: 20-30
130	BSPA 5 BSRW (8 Rl, nur Mo-Fr zur HVZ)	t: 10-20, f/a: 20
133	Tg 3 BTG 4 Bk 4 Hh 17 Hh	t: 10-20, f/a: 20
136	BRST 32 BHD	H: 20, N: 30-60
139	P 2 Rm 2 Sie 11 Kd 3 BMN	t: 20
140	BTHF 2 At 14 Me 1 Gs 6 Pr 7 Kbo 12 BOSB	t: 10-20, f/a: 20
142	BOSB 5 Sr 10 Lu 2 Ro 4 Ob 8 BHBF (10 Am 3 Lpo, nur Mo-Sa tagsüber)	t: 20, a/f: 20
147	BHBF 8 BFST 1 ULO 3 Fr 5 Mk (10 BOSB, nur Mo-Sa tagsüber)	t: 10-20, a/f: 20
150	Olo 6 BSNH 15 BBLB 26 BBU	H: 10, N: 20
154	BBLB 25 BHH 11 BRWA 17 E	t: 20, a/f: 20-30
156	BSTO 4 BLST 11 BPLA	t: 20, So: –
160	BSW 25 BAGL	t: 20, a/f: 20

Linie	Fahrtweg	Takt
188	BRST 5 BBGT	H: 10, N: 20
190	E 14 BWHH	t: 20, f/a: 20
191	BMAZ 17 KL 5 BWT	H: 10-20, N: 20
192	BFFO 12 BBDF 16 BMAZ	H: 10-20, N: 20
194	Hpo 18 BTP 5 BOK 3 BRH 1 BNPL 9 Fi 8 BFFO 7 BSPH	H: 10-20, N: 20
195	BMAZ 17 C 1 Hd 6 LL 11 BMDF	H: 6-7, N: 10, f/a: 20
197	BMDF 10 BKAD 3 KL 2 GK 20 BMEA 10 BAF 13 BHH	H: 10, N: 20
200	BZOS 14 BPOP 2 Mic 3 Sp 3 RHO 2 BALX	t: 10, f/a: 20
204	BSKR 5 BJLB 4 Kt 9 Sno 2 Kfo 3 BZOS	t: 20, So: –
218	BMN 4 Th 3 BHST 30 BWSS	Mo-Fr: 60/120, Sa/So: 30/60
220	BFOH 19 BWIN 6 RR (9 BTG 4 Tg, nur Mo-Sa tagsüber)	t: 20, f/a: 20
221	BWIN 4 RR 4 BEBD 4 Scha 5 Sch 2 Afr 8 Am 6 Lpo	t: 10-20, f/a: 20
222	Tg 3 BTG 9 BWAI	t: 10-20, f/a: 20
236	BSPA 21 Hs	t: 10-20, f/a: 20
237	BSPA 19 BAS	t: 10-20, f/a: 20

Linie	Fahrtweg	Takt
50	BPDH 7 BPKW 3 VIN 7 BBOS 5 Olo 5 Se	t: 10, f/a: 20
60	BSW 28 BFRH	t: 20
61	BADL 6 BSPF 24 BFRH	t: 20
62	BKPK 20 BMDF	t: 20
63	BADL 6 BSPF 13 BKPK	t: 20
68	BKPK 19 BGAS	t: 20
M11	Dd 7 BLWE 10 BLIO 15 BBCH 15 Jt 22 BSW	t: 10, f/a: 20, n: 30
M19	BGWD 9 BHAL 4 Ad 6 U 2 Kfo 4 Wt 2 Nm 2 BS 4 BGGS 1 BYOR 3 Me	t: 10, f/a: 20, n: 30
M21	BWIN 8 BKBO 5 Sch 9 JK 4 BJUN	t: 10, f/a: 20, n: 30
M27	BPKW 8 BWOK 6 Pk 5 BWED 1 Ri 12 Tm 11 Mp 4 BJUN	t: 6-7, f/a: 10-20, n: 30
M29	BHAL 4 Ad 6 U 2 Kfo 4 Wt 8 MB 3 BAHU 4 Ks 5 Mr 7 Gr 10 Hpo	t: 5-10, f/a: 10-20, n: 30
M32	BSPA 15 BSTA	t: 5-7, f/a: 10-20, n: 30
M41	BKHD 4 BSO 10 Hpo 11 Ho 4 BAHU 2 BPOP 7 BHBF	t: 4-10, f/a: 20, n: 30
M45	BSPA 11 Rl 10 BWES 7 Rw 5 RP 4 BZOS	t: 6-10, f/a: 20, n: 30
M46	BZOS 3 Kfo 4 Wt 11 BSGR 4 BSKR 9 At 16 Pi 8 Br	t: 5-10, f/a: 20, n: 30

Linie	Fahrtweg	Takt
X69	BMEA 18 E 13 BKPK	t: 20
X71	Mf 16 Jt 8 R 6 BFLH 12 BFBB	t: 20
X76	Wsg 2 BFB 4 BPRI 11 Mf	t: 20, So: –
X83	Dd 8 BRST 8 BLAK 19 BSC	t: 5-10, f/a: 20
100	BZOS 17 BTOR 2 ULO 2 MIN 5 BALX	t: 5-10, f/a: 20
101	Tm 23 Kn 2 Fpo 2 Bli 8 Bt 16 BZD	t: 10-20, f/a: 20
104	Nd 4 Th 7 BHAL 8 Fpo 2 Bli 3 Beo 11 BJLB 16 PL 8 Bo 6 Rk 11 BTP	t: 5-20, f/a: 20
106	Se 11 BBEU 10 Ha 9 Nm 2 BS 3 Kt 3 BJLB 5 BSKR	t: 20, f/a: 20
108	BLI 14 E	t: 10-20, f/a: 20
109	JK 2 BJUN 11 BCHS 2 Ad 5 U 2 Kfo 2 BZOS	t: 10, f/a: 20
110	BZOS 3 Kfo 1 U 5 Ad 19 T 2 Os	t: 20, f/a: 20
112	BNIS 15 BZD 19 BOSS	t: 10-20, f/a: 20
115	BZD 7 Os 14 BHO 3 Fpo	t: 10-20, f/a: 20-30
118	Ot 5 K 2 BMEX 10 BWSS	t: 10-20, f/a: 20
120	BWIN 9 PB 13 Se 4 Lpo 3 BWED 3 Ri 7 BHBF	t: 10-20, f/a: 20
122	Sch 5 PB 7 RE 6 BWM 28 BWIN	t: 5-20, f/a: 20

Linie	Fahrtweg	Takt
161	BRD 12 BWIG 12 BE	t: 20
162	BADL 14 R	H: 10, N: 20
163	BSW 10 BADL 14 BGAS 15 BFLH	t/f: 20, a: 30, Sa/So: 30
164	BKPK 18 BADL 16 BFLH	t: 20, f/a: 20
165	Mk 2 He 6 S 7 BTP 5 BPWD 9 BSW 11 BSPF	H: 10-20, N: 20
166	BSW 15 BPWD 6 BTP 11 Rk 5 Bo	t: 20
169	E 18 BKPK	H: 10, N: 20
170	BRST 9 BPRI 7 Ull 14 Bl 11 BBMW	t: 10-20, f/a: 20-30
171	Hpo 18 BSO 5 BNK 3 Gz 23 R 9 BFLH	H: 10-20, N: 20
172	R 23 Jt 27 BLRD	H: 10, N: 10-20
175	BLRD 23 BLRD 5 BSC 8 BLRD	H: 10-20, N: 20
181	Wsg 1 BFB 13 BLAK 12 Mf 12 Br	t: 5-10, f/a: 20
184	BLIO 10 BATS 9 Ka 3 At 2 BTHF (7 BSKR, nur Mo-Sa tagsüber)	t: 10-20, a/f: 20
186	BGWD 14 Rd 4 Fw 5 Wsg 2 Slo 5 BRST 16 BOSS 4 BLIS	t: 5-20, a/f: 20
187	Tm 17 Nm 2 BS 3 Kt 7 BIP 3 BFRU 14 BLAK	H: 5-20, N: 20

Linie	Fahrtweg	Takt
240	BOSB 17 BRH 1 BNPL 6 BLI 5 Md 11 BSTO	t: 10-20, f/a: 20
245	BZOS 5 RP 13 Tm 9 BHBF 7 BTOR 2 ULO 2 MIN 8 BALX	t: 5-20, f/a: 20
246	Fw 12 BPRI 11 At 10 BHER	H: 10, N: 20
247	Lpo 4 Np 3 BWED 3 BHUM 3 BGB 9 B 1 Vo 7 BNB	t: 10-20, f/a: 20
248	BALX 5 Sp 9 Ho 4 Gs 7 PL 9 BSKR (4 BSGR 3 BIP 4 BBUP 6 Bt, nur Mo-Sa tagsüber)	t: 10-20, f/a: 20
249	BZOS 3 Kfo 6 Hz 3 Bli 4 BHEI	t: 10, f/a: 20
250	BPKW 8 VIN (11 BWOK 7 FN, nur Mo-Sa tagsüber)	t: 10-20, f/a: 20
255	BPKW 7 BWOK 7 Olo	t: 10, f/a: 20
256	BWAB 4 BHH 26 BLI	t: 20, f/a: 20
260	BADL 24 R	t: 10-20, f/a: 20
265	BSW 16 BBMW 11 BTP 7 S 6 He 2 Mk (3 Sp 3 Mi, nur Mo-Sa tagsüber)	t: 20, f/a: 20
269	KL 3 BKAD 21 BKPK	t: 20, f/a: 20
271	Zd 6 R 14 R 6 Zd	H: 10, N: 20, WE: 20
277	BHER 15 Mf 13 BBCH	H: 10, N: 20
282	Bt 5 Slo 4 BRST 8 BSDE 2 BATS 7 Wl	t: 10, f/a: 20

Linie	Fahrtweg	Takt
S283	BRST 16 BLAK 11 BMF	H: 10-20, N: 20
S284	BLIS 10 BLIO 6 BLAK (10 BRST, nur Mo-Sa tagsüber)	t: 20, f/a: 20
S285	Os 6 BZD 29 BRST	t: 10-20, f/a: 20, Sa-So: –
S291	BMAZ 4 BPOE 12 KL 4 BWT	t: 20, So: –
S296	BLI 4 Fi 10 Tk 13 BKLH	t: 10-20, f/a: 20
S300	BPOP 5 MH 4 ULO 2 MIN 6 RHO 5 BALX 2 BJB 4 BOSB 7 BWRS	t: 10, f/a: 20
S309	BCHS 7 So	t: 20
S310	BCHS 3 Ad 18 BHEI 6 Bli	H: 20, N: –, Sa-So: –
S322	PB 2 LD 6 BEBD 6 RR 7 BWAI	t: 20, Sa-So: –
S327	Lpo 4 Np 5 FN 3 RE 9 BSNH	t: 20, So: –
S337	BFKS 29 BSPA	H: 20, N: 30, a/So: 60
S347	BOK 9 BWRS (6 WR 5 BOSB, nur Mo-Sa tagsüber)	t: 20, a/f: 20
S349	BGWD 3 BMS 8 Th 4 Nd 5 BHST 3 Th 5 BMS 2 BGWD	t: 40, Sa-So: –
S377	BPWD 13 BNK 5 BHER	t: 20, f/a: 20

Linie	Fahrtweg	Takt
N5	BALX 2 Al 2 Si 2 Sr 2 WR 2 Ft 2 Sa 2 BFA 2 Md 13 BWT 4 KL 2 GK 2 C 2 Hd 4 LL 1 Hö	n: 15-30, WE: –
N6	Tg 2 Bk 2 Hh 4 Scha 3 Sch 3 Afr 1 Rb 3 Se 3 Lpo 1 BWED 2 Ri 2 Sk 2 NA 2 Ob 1 BFST 2 ULO 1 Mi 2 Ks 10–15 Me 1 PL 2 Ps 1 BTHF 2 At 2 Ka 2 Ull 2 Wl 2 Mf	n: 30, WE: –
N7	BSPA 2 AS 1 Zi 2 Hs 2 P 2 Rm 2 Sie 5 JK 3 BJUN 2 Mp 2 Rw 2 Bmo 3 BCHS 5 Ad 3 Kn 1 Fpo 2 Bli 7 Beo 1 Bpo 1 Ei 2 Kt 2 BGGS 1 BYOR 3 Me 2 Gs 3 Sü 5 Hpo 3 Hpo 3 Rk 7 BNK 2 Gz 17 R	n: 30, WE: –
N7	R 8 BFLH 11 BFBB	n: 30
N7X	BZOS 2 Kfo 3 Sno 1 Gt 2 Beo 5 BSGR 6 At 20 BFLH 9 BFBB	n: 15, WE: –
N8	BWIN 3 RR 3 BKBO 2 LD 2 PB 3 RE 2 FN 4 Olo 3 Pk 2 BGB 3 Vo 1 B 2 Ro 1 W 4 BALX 4 BJB 2 He 2 Mr 5–6 Kbo 2–3 ST 2 Hpo 1 Bo 2 L 2 BHER	n: 10-30, WE: –
N9	Olo 3 Np 5 Lpo 2 Am 2 BWF 1 Bi 1 Tm 3 BTGN 7 BZOS 2 Kfo 3 Sno 1 Gt 2 Beo 3 BBUP 2 Fw 3 Wsg 1 Slo 3 BRST	n: 15-30, WE: –
N10	BZOS 2 Kfo 1 U 5 Ad 5 BHO 13 Os 9 BZD	n: 30

Linie	Fahrtweg	Takt
N64	BWT 3 BKAD 15 BKPK 15 BSPF 5 BADL	n: 30
N65	BALX 4 BJB 1 He 5 S 6 BTP 3 BPWA 12 BSW 3 BADL 4 BSPF 17 BFRH	n: 30
N68	BADL 4 BGAS	n: 30
N77	BPWA 5 BSO 2 BNK 5 BHER 11 Mf	n: 30
N81	Wsg 1 BFB 11 BLAK 11 BMF	n: 30
N84	BTHF 2 At 8 BATS 8 BLIO 17 BZD	n: 30

Linie	Fahrtweg	Takt
S277	BHER 15 Mf 13 BBCH	H: 10, N: 20
S282	Bt 5 Slo 4 BRST 8 BSDE 2 BATS 7 Wl	t: 10, f/a: 20
S283	BRST 10 BLAK 11 BMF	H: 10-20, N: 20
S284	BLIS 10 BLIO 6 BLAK (10 BRST, nur Mo-Sa tagsüber)	t: 20, f/a: 20
S285	Os 6 BZD 29 BRST	t: 10-20, f/a: 20, Sa-So: –
S291	BMAZ 4 BPOE 12 KL 4 BWT	t: 20, So: –
S296	BLI 4 Fi 10 Tk 13 BKLH	t: 10-20, f/a: 20
S300	BPOP 5 MH 4 ULO 2 MIN 6 RHO 5 BALX 2 BJB 4 BOSB 7 BWRS	t: 10, f/a: 20
S309	BCHS 7 So	t: 20
S310	BCHS 3 Ad 18 BHEI 6 Bli	H: 20, N: –, Sa-So: –

Linie	Fahrtweg	Takt
S395	BMDF 18 Hö 14 BMDF	t: 20, f/a: 20
S398	BMDF 21 E	t: 20, So: –
S620	BWSS 35 BTLS	t: 20, WE: 30
S622	K 2 BMEX	t: 20, a: 30, WE: 30
S623	Os 8 BZD	t: 20, a: 30, WE: 30
S743	BFBB 14 BFLH (6 BWAF 17 BLRD, alle 60min)	t:30, WE: 60
S744	La 24 R 15 BFLH	t: 20, a: 60, So: 60
S893	BZEP 13 BBU 33 BHH	t: 20, Sa/So: 60
N1	BWRS 3 S 4 Gr 2 Kbo 1 Pr 2 Ho 4 Mo 2 MB 3 Kus 1 BS 1 Nm 3 Wt 3 Kfo 1 BZOS	n: 15-30, WE: –
N2	Rl 5 Nd 2 Th 1 Kd 2 So 3 Bmo 2 Obi 2 RP 9 BZOS 2 Kfo 3 Wt 3 Nm 1 BS 1 Kus 5 BPOP 2 Mic 3 Sp 2 RHO 8 BALX 4 Lu 1 Sz 3 EB 3 BSAL 3 VIN 3 BPKW	n: 15-30, WE: –
N3	Wt 3 Kfo 3 Sno 1 Hz 2 Fpo 2 BHO 2 BHEI 5 Bt 4 DD 2 T 4 Os 4 K 2 BMEX	n: 30, WE: –

Linie	Fahrtweg	Takt
N16	BNIS 4 BWSS 21 BPDH	n: 60
N20	BFOH 13 BWIN 7 PB 9 Se 4–8 Lpo 1–6 BWED 1 Ri 6 BHBF	n: 30
N22	Tg 3 BTG 8 BWAI	n: 30
N24	BWIN 9 BTG 3–8 Tg 8–13 BSZF 4 BHLS	n: 30
N25	BTG 2 Tg 10 BHED	n: 30
N26	Se 7 BBEU 8 Ha 5 Nm 3 Wt 3 Kfo 1 BZOS	n: 30
N33	Tg 3 BTG 4 Hh 20 Hs	n: 30
N39	Rm 2 P	n: 30
N40	Tm 7 BHBF 3 NA 1 BNB 3 Ro 1 W 3 BALX 4 BJB 4 BOSB	n: 30
N42	Th 5 BHAL 8 Fpo 2 Bli 2 Beo 7 BJLB 4 PL 2–6 Me 2–6 Ho 6 Sp 4 BHKM 2 W 2 BALX	n: 30
N50	Tk 5 Fi 2 BLI 3 Md 36 BPKW 4 BPHD	n: 30
N52	Olo 5 BSNH	n: 30
N56	Md 23 BHH 3 BWAB 7 BGSE 16 Md	n: 30
N60	BALX 4 BJB 1 He 5 S 6 BTP 3 BPWA 7 BSW 7 BADL 21 BFLH 10 BFBB	n: 30
N61	BRD (nur am WE) 8 WIG	n: 30

Linie	Fahrtweg	Takt
N88	BRST 3 BBGT 17 BOSS 3 BLIS	n: 30
N90	BWT 6 BMDF 15 BKPK	n: 30
N91	BWT 5 KL	n: 30
N94	Hpo 3 Rk 10 BTP 3 BOK 1 BRH 1 BNPL 4 BLI 4 Md	n: 30
N95	BWT 2 BKAD 5 BMDF	n: 30

Linie	Fahrtweg	Takt
S322	PB 2 LD 6 BEBD 6 RR 7 BWAI	t: 20, Sa-So: –
S327	Lpo 4 Np 5 FN 3 RE 9 BSNH	t: 20, So: –
S337	BFKS 29 BSPA	H: 20, N: 30, a/So: 60
S347	BOK 9 BWRS (6 WR 5 BOSB, nur Mo-Sa tagsüber)	t: 20, a/f: 20
S349	BGWD 3 BMS 8 Th 4 Nd 5 BHST 3 Th 5 BMS 2 BGWD	t: 40, Sa-So: –
S373	R 5 Zd 9 La 5 La 8 Zd 8 R	t: 20, So: –
S377	BPWD 13 BNK 5 BHER	t: 20, f/a: 20
S395	BMDF 18 Hö 14 BMDF	t: 20, f/a: 20
S398	BMDF 21 E	t: 20, So: –
S893	BZEP 13 BBU 33 BHH	t: 20, Sa/So: 60