AT_ISP下载接口

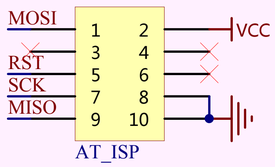

I/O扩展部分

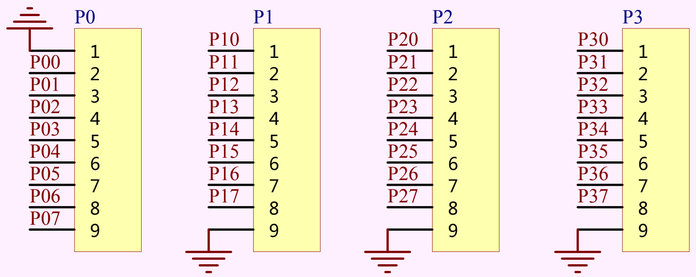

电源部分

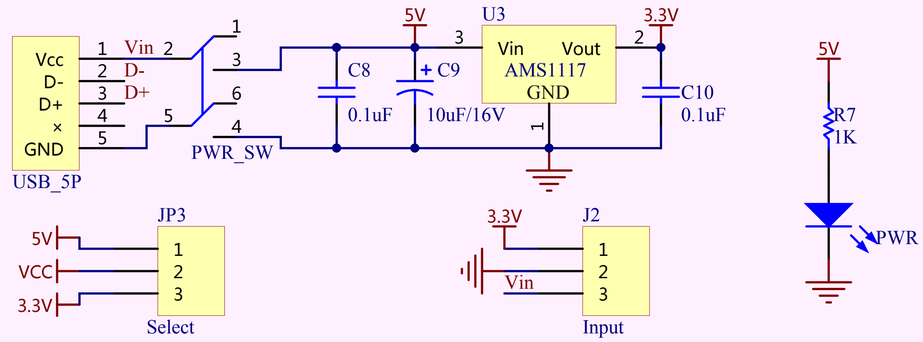

51最小系统部分

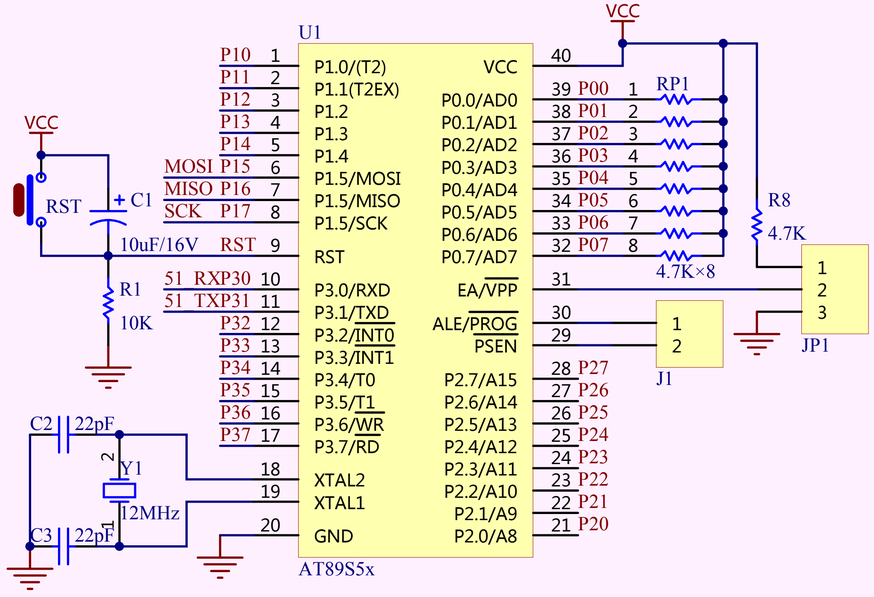

USB转串口部分

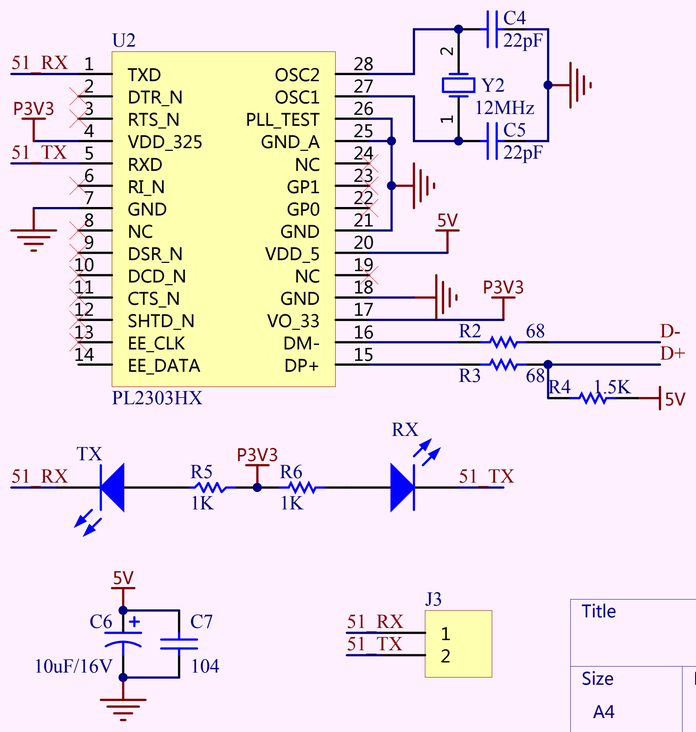

LED流水灯部分

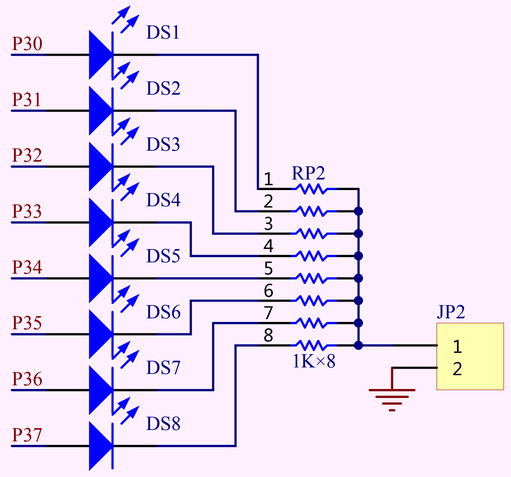

Title		
Size A4	Number	Revision
Date: 2010/9/11		Sheet of
File: E:\Temp\MINI51.SCHDOC		Drawn By: