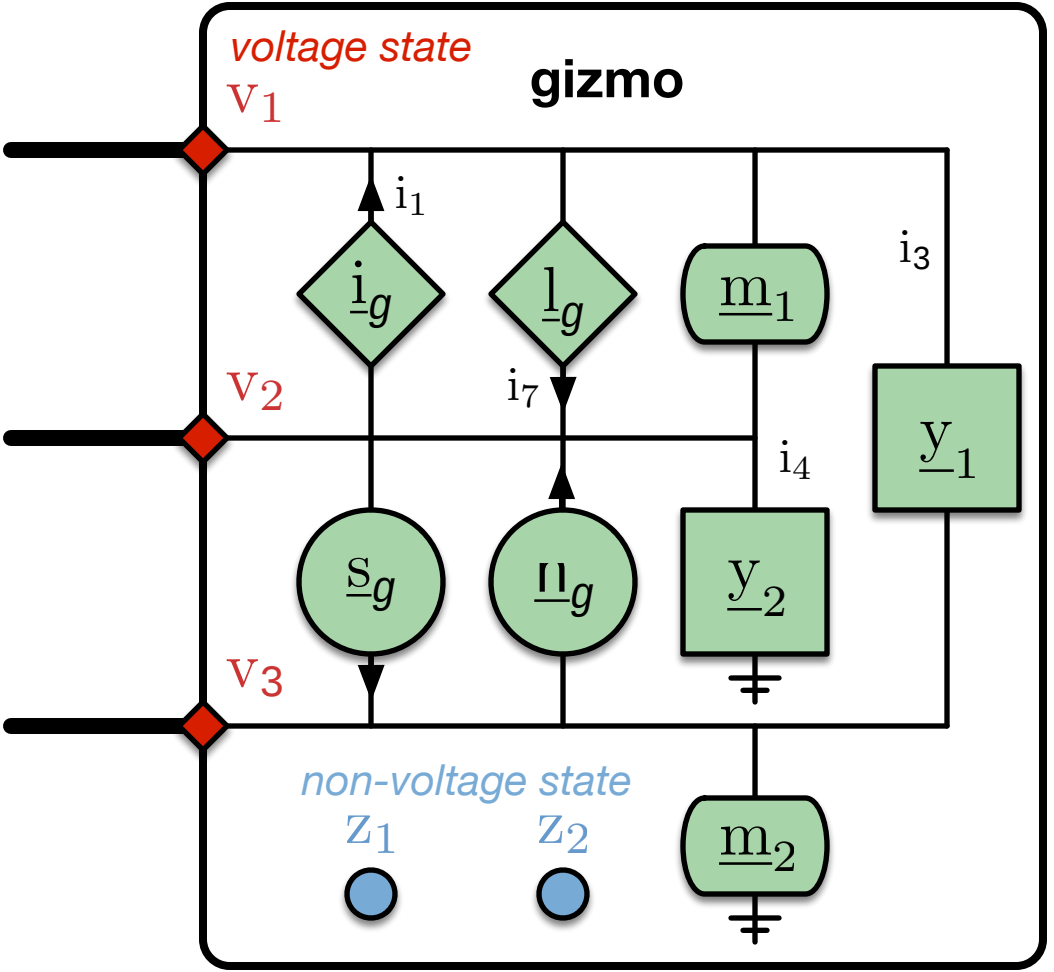
voltage state
gizmo
v1
i1
ig
lg
m1
i3
v2
i7
i4
y1
sg
ug
y2
v3
non-voltage state
z1
z2
m2