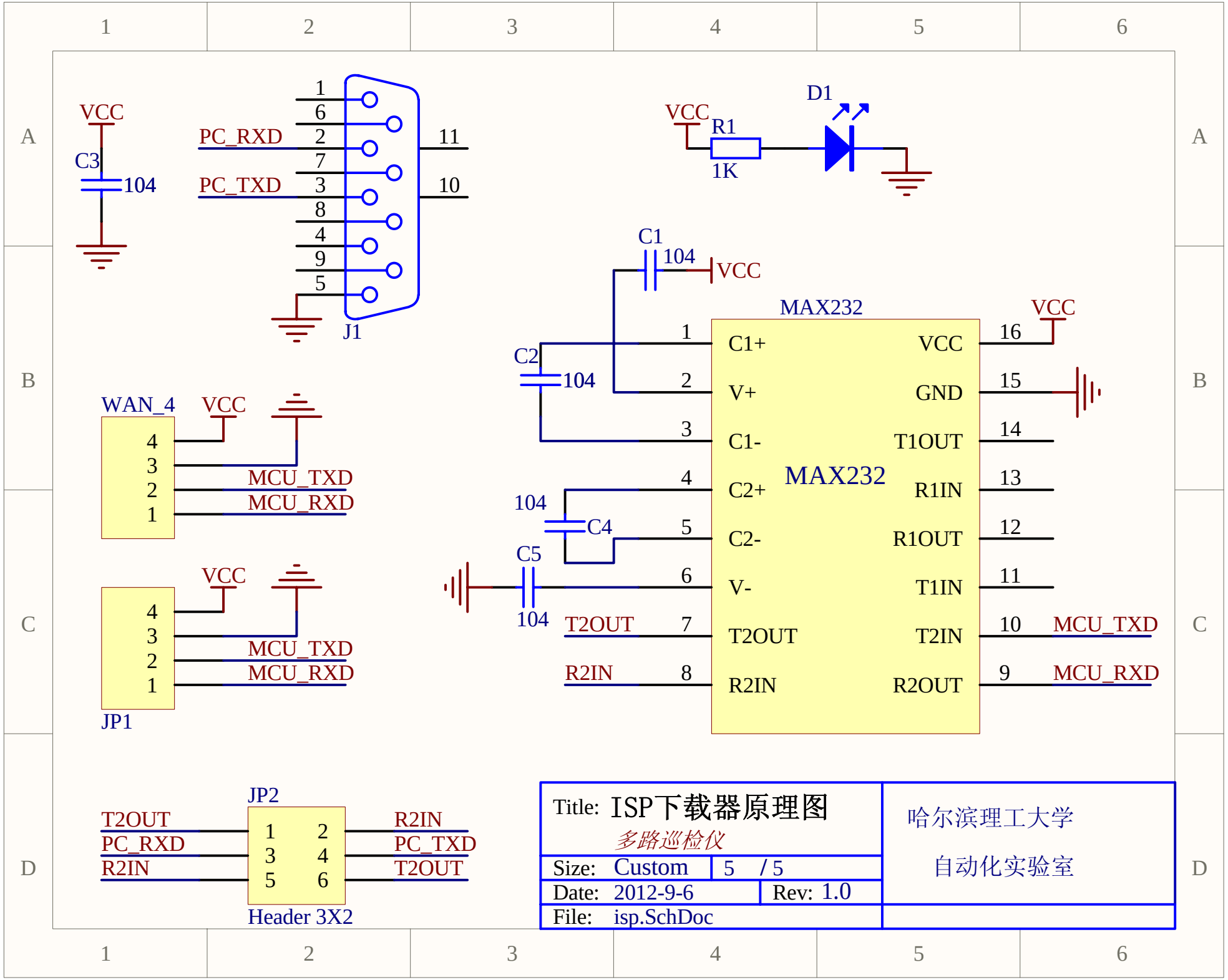
VCC
C3
104
PC_RXD
PC_TXD
1
6
2
7
3
8
4
9
5
11
10
J1
VCC
R1
1K
D1
C1
104
VCC
C2
104
MAX232
VCC
C1+
V+
C1-
C2+
C2-
V-
T2OUT
R2IN
VCC
GND
T1OUT
R1IN
R1OUT
T1IN
T2IN
R2OUT
16
15
14
13
12
11
10
9
MCU_TXD
MCU_RXD
104
C4
C5
104
T2OUT
R2IN
WAN_4
VCC
MCU_TXD
MCU_RXD
VCC
MCU_TXD
MCU_RXD
JP1
JP2
T2OUT
PC_RXD
R2IN
R2IN
PC_TXD
T2OUT
Header 3X2
Title: ISP下载器原理图
多路巡检仪
Size: Custom
5 / 5
Date: 2012-9-6
Rev: 1.0
File: isp.SchDoc
哈尔滨理工大学
自动化实验室