GENERAL TOLERANCE UNIT			
DIM \ GRD	A	B	C
1~10	±0.05	±0.1	±0.2
10~100	±0.1	±0.2	±0.3
100~500	±0.2	±0.3	±0.5
500~1000	±0.3	±0.5	±1.5

◈MTQ550-UB5L_MTQ550-UB7L(1단 1열)

REV	DATE	REASON OF MODIFY	MODIFIER
3			
2			
1			

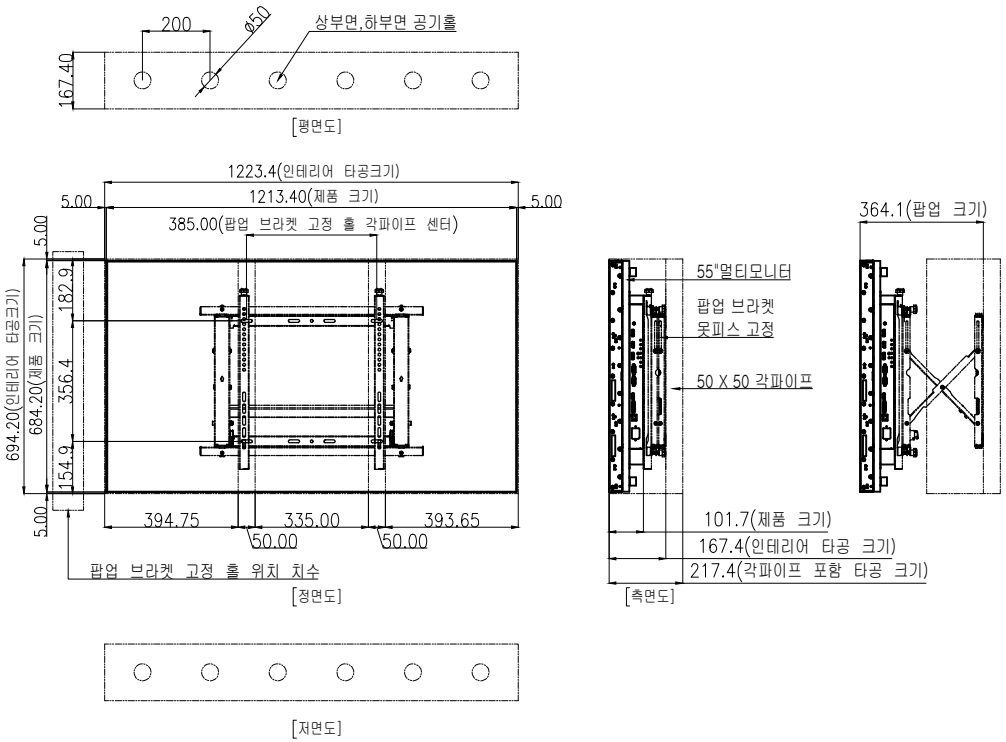

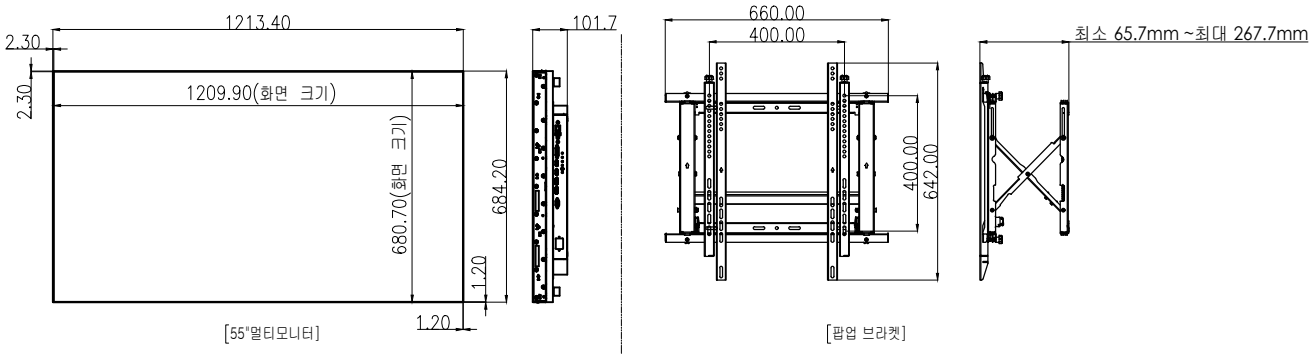

1.55"멀티모니터

품 명	규격
모델명	MTQ550-UB5L MTQ550-UB7L
사이즈(WxHxD)	1213.4 x 684.2 x 101.7
무게(kg)	20kg
소비전력(W)	MTQ550-UB5L:173.3(W) MTQ550-UB7L:176.1(W)

2.멀티 BRK

품 명	규격
모델명	MV-70
사이즈(WxHxD)	660(W) x 642(H) x 65.7(D)
무게(kg)	8kg

NOTE.
1. 타공사이즈 : 1223.4(W) x 694.2(H) x 217.4(D)mm(테두리 마감 사이즈 포함)
2. 모니터 + 브라켓 무게 : 28(kg)
3. 소비전력 : MTQ550-UB5L=173.3(W)
MTQ550-UB7L=176.1(W)

DESIGNED	CHECKED	APPROVED	SCALE	1:1	MODEL	MTQ550-UB5L_MTQ550-UB7L
			ANGLE		PART NAME	1단 1열 설치도
			UNIT	mm	DATE	ISSUE Ø
			CODE NO.		DWG NO	