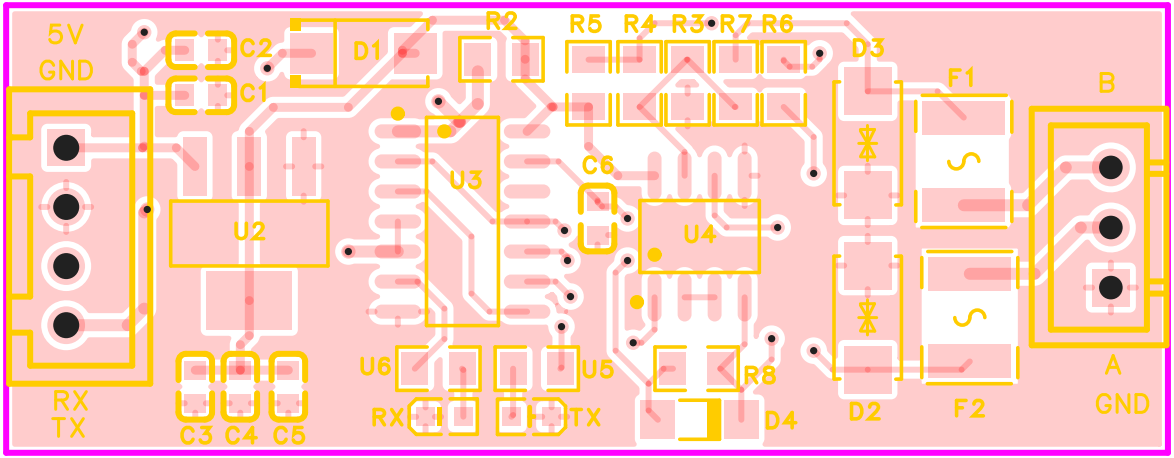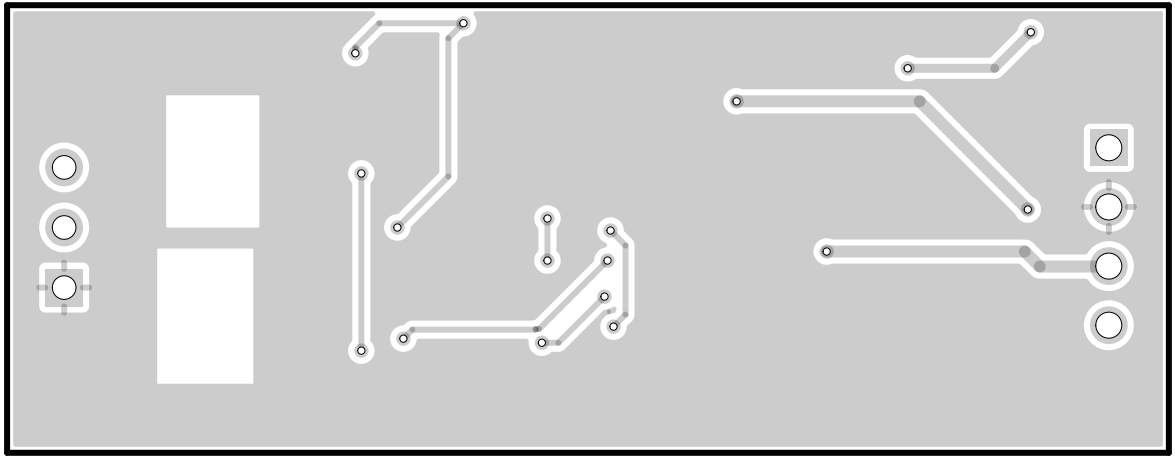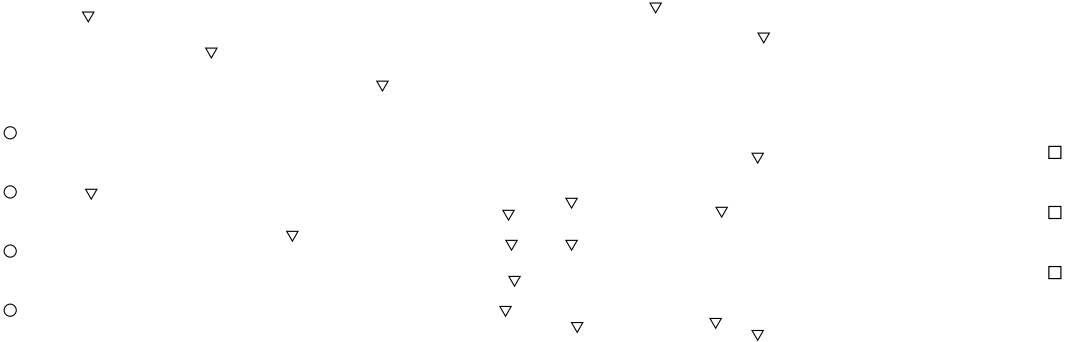
5V
GND
RX
TX
C2
C1
D1
R2
R5
R4
R3
R7
R6
D3
F1
B
U2
U3
C6
U4
U6
U5
R8
D4
D2
F2
A
GND
C3
C4
C5
RX
TX