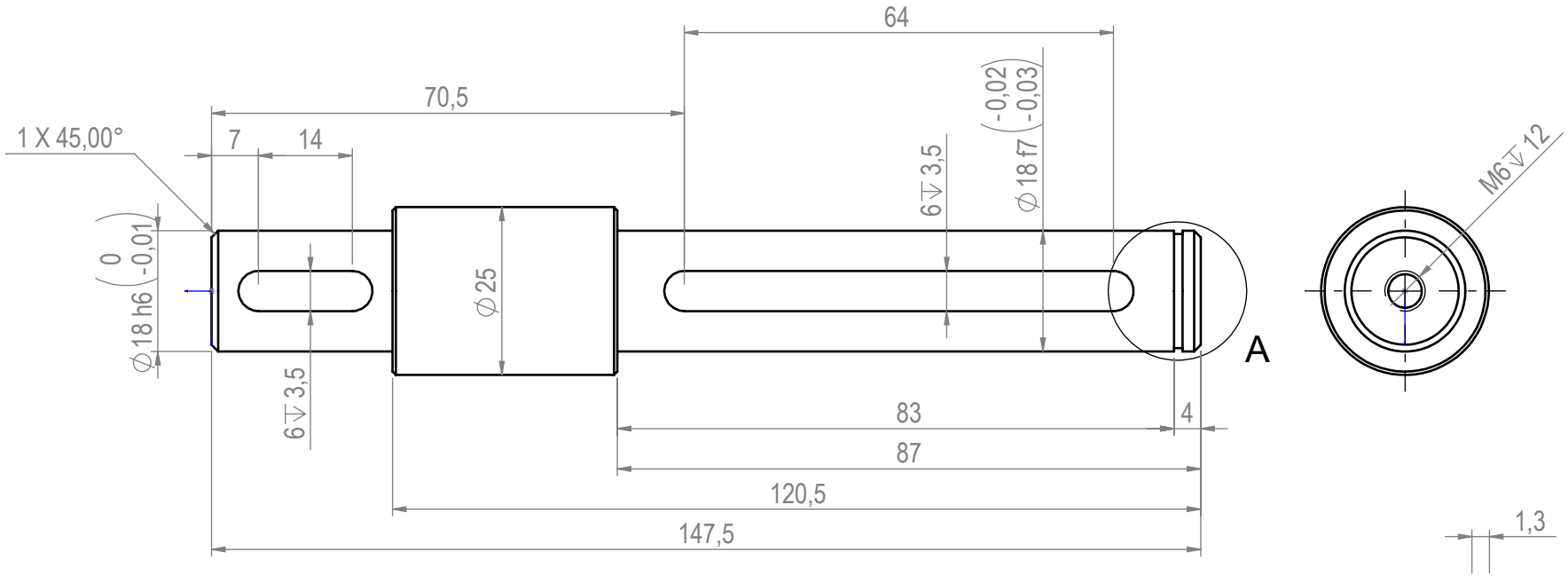

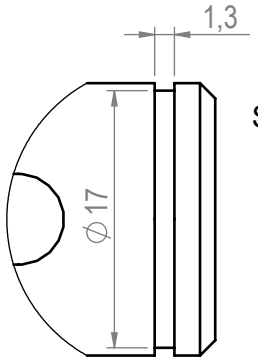

DETAIL A
SCALE 2 : 1

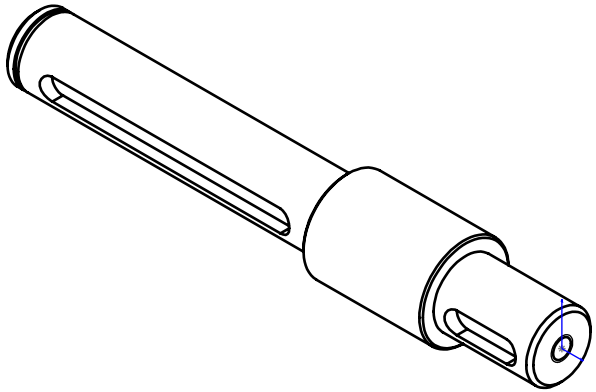

Parça Kodu:	**80470128012**	Ü.Kodu:	-	Ü.Adet:	
Parça Adı:	**ASANSÖR KONVEYÖRÜ REDÜKTÖR MİLİ**			Vers.:	
Kaplama Şekli:	/	Hammadde Adı:	**Ç-1040**	*GENEL TOLERANS*	
Isıl İşlem:	**/ HRC**	Sip. Ölçüsü:	**Ø25x155**	*DIN 7168 m T*	
SON KAYIT:	*17 Şubat 2023 Cuma 13:13:28*	Ağırlık:	**339.83**	*ÖLÇEK* 1:2	*A4*

F:\My Backups\orico_B8\ARSIV_ARGE\MAK\CAD2\4\86-MRCR_MERCURY_AMERIKA\5704\