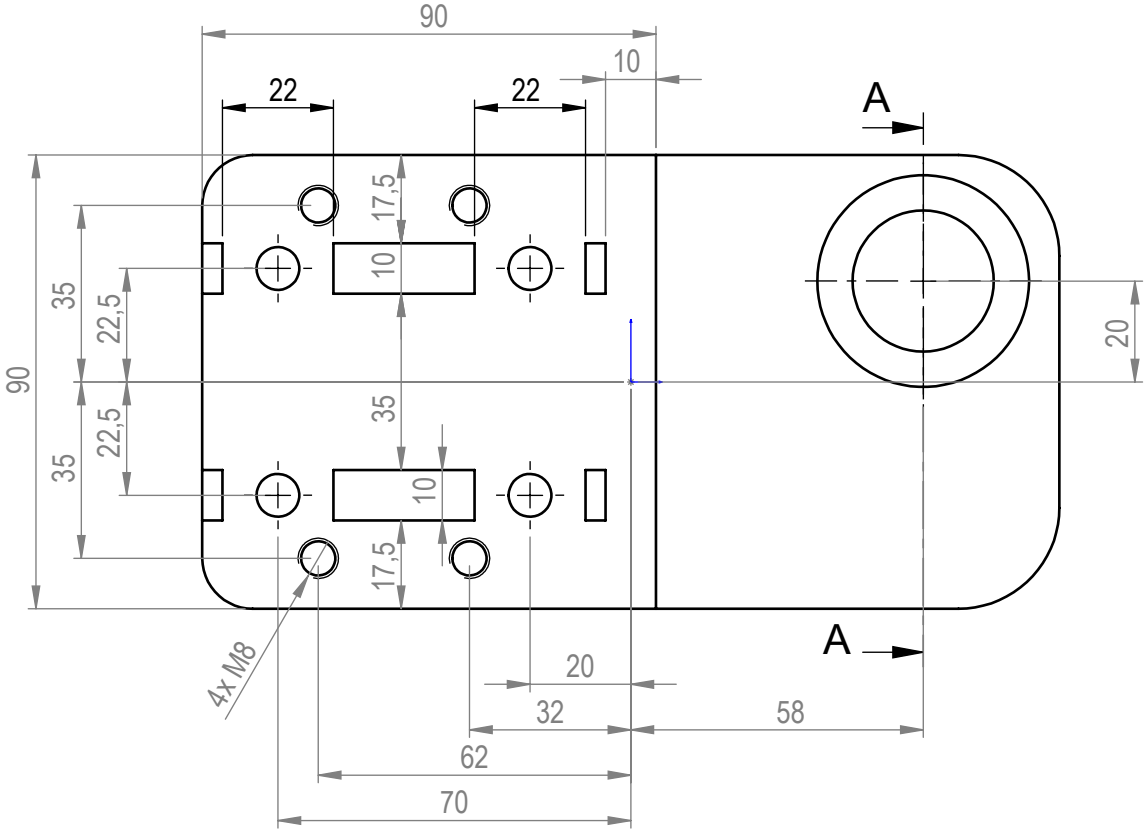

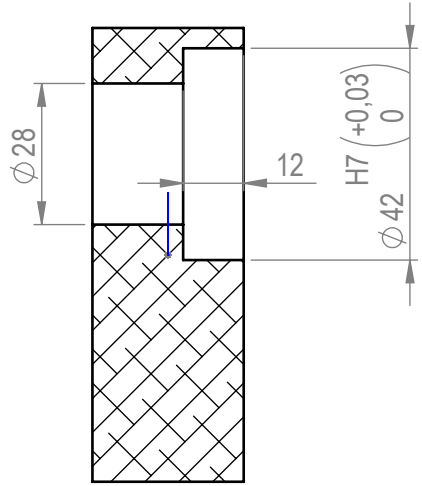

B-B KESİTİ

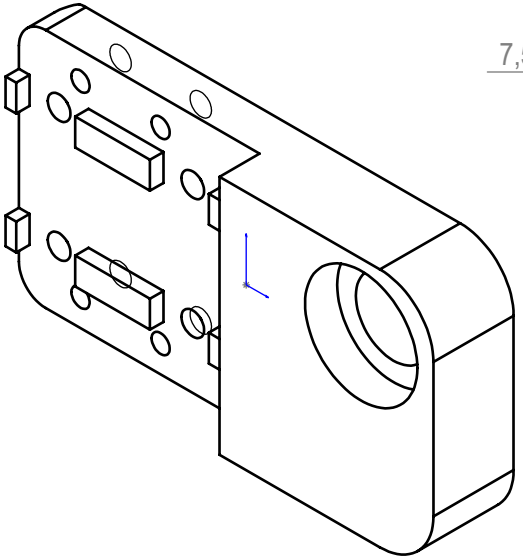

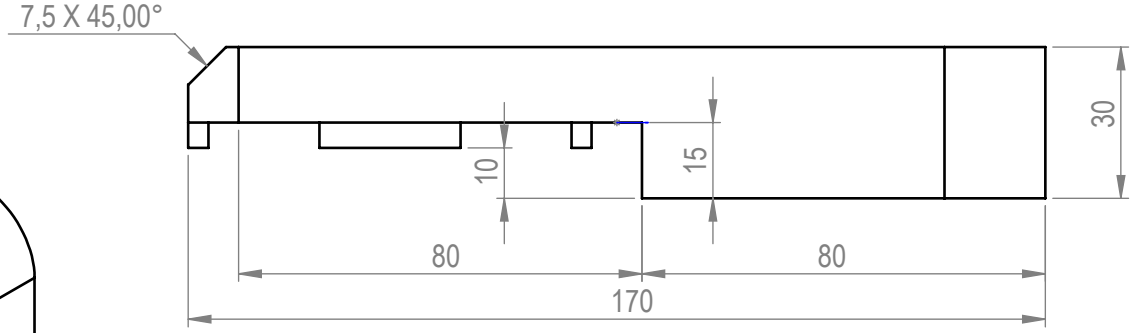

Parça Kodu:	80470128007_890genislik	Ü.Kodu:	-	Ü.Adet:	
Parça Adı:	KONVEYÖR MOTOR PLAKASI			Vers.:	
Kaplama Şekli:	/	Hammadde Adı:	Alüminyum-5000	GENEL TOLERANS	
Isıl İşlem:	/ HRC	Sip. Ölçüsü:	90x30x175	DIN 7168 m T	
SON KAYIT:	6 Eylül 2023 Çarşamba 22:43:00	Ağırlık:	793.84	ÖLÇEK 1:2	A4

C:\Users\K16-M\Desktop\Asansor_Mil\