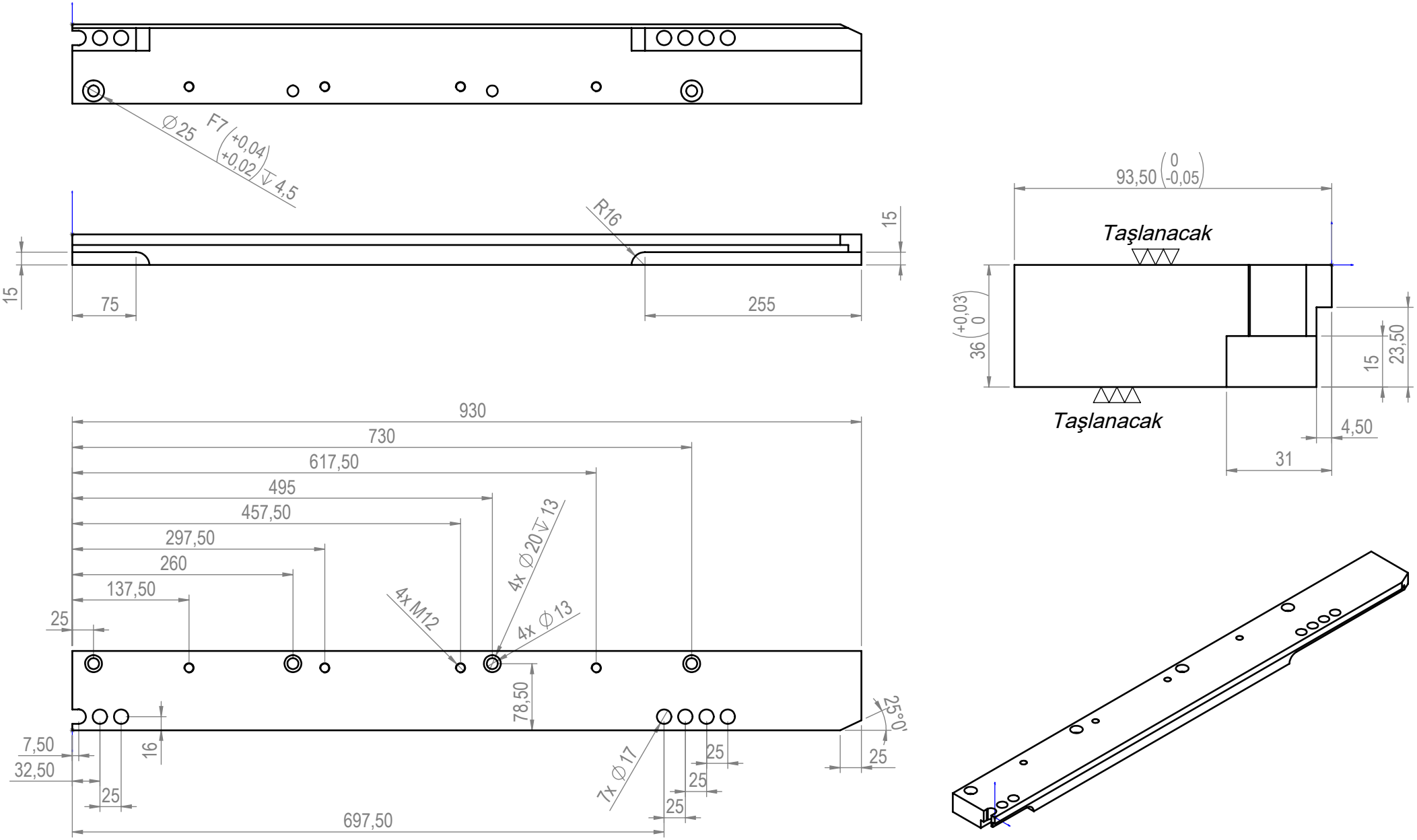

Dupatech Paketleme Teknolojileri	Parça Kodu:	1295001002	Ü.Kodu: -		Ü.Adet:
	Parça Adı:	FORMLAMA T KANAL LAMASI			Vers.: 1
	Kaplama Şekli:	YOK /	Hammadde Adı:	SICAK ÇEKME ÇELİĞİ	GENEL TOLERANS
	Isıl İşlem:	YOK / HRC	Sip. Ölçüsü:	70 x 40 x 868	DIN 7168 m T
	SON KAYIT:	9 Mayıs 2021 Pazar 22:53:27	Ağırlık:	22073.58	ÖLÇEK 1:10 A4