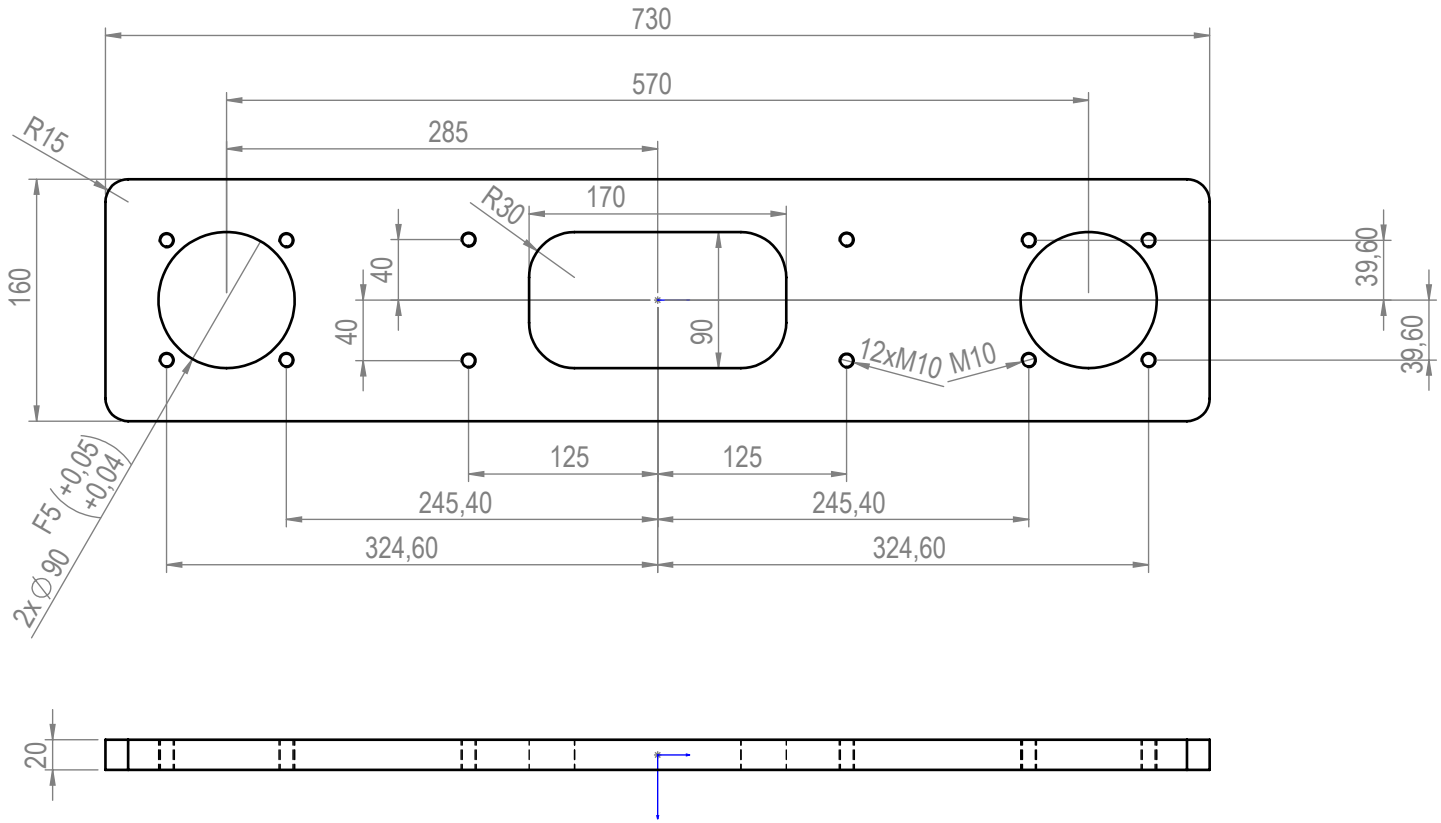

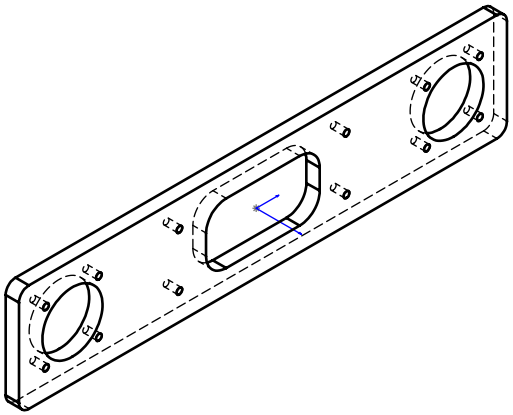

Dupatech Paketleme Teknolojileri	Parça Kodu:	1296017002	Ü.Kodu: -	Ü.Adet:	
	Parça Adı:	DİZME ÇIKARTMA YAN PLAKASI		Vers.:	0
	Kaplama Şekli:	ELOKSAL / NATUREL	Hammadde Adı: ALUMINYUM-5000	GENEL TOLERANS	
	Isıl İşlem:	- / HRC	Sip. Ölçüsü:	DIN 7168 m T	
	SON KAYIT:	28 Şubat 2018 Çarşamba 17:56:48	Ağırlık: 4752.98	ÖLÇEK 1:10	A4

C:\Users\K8\Desktop\test_pdf\