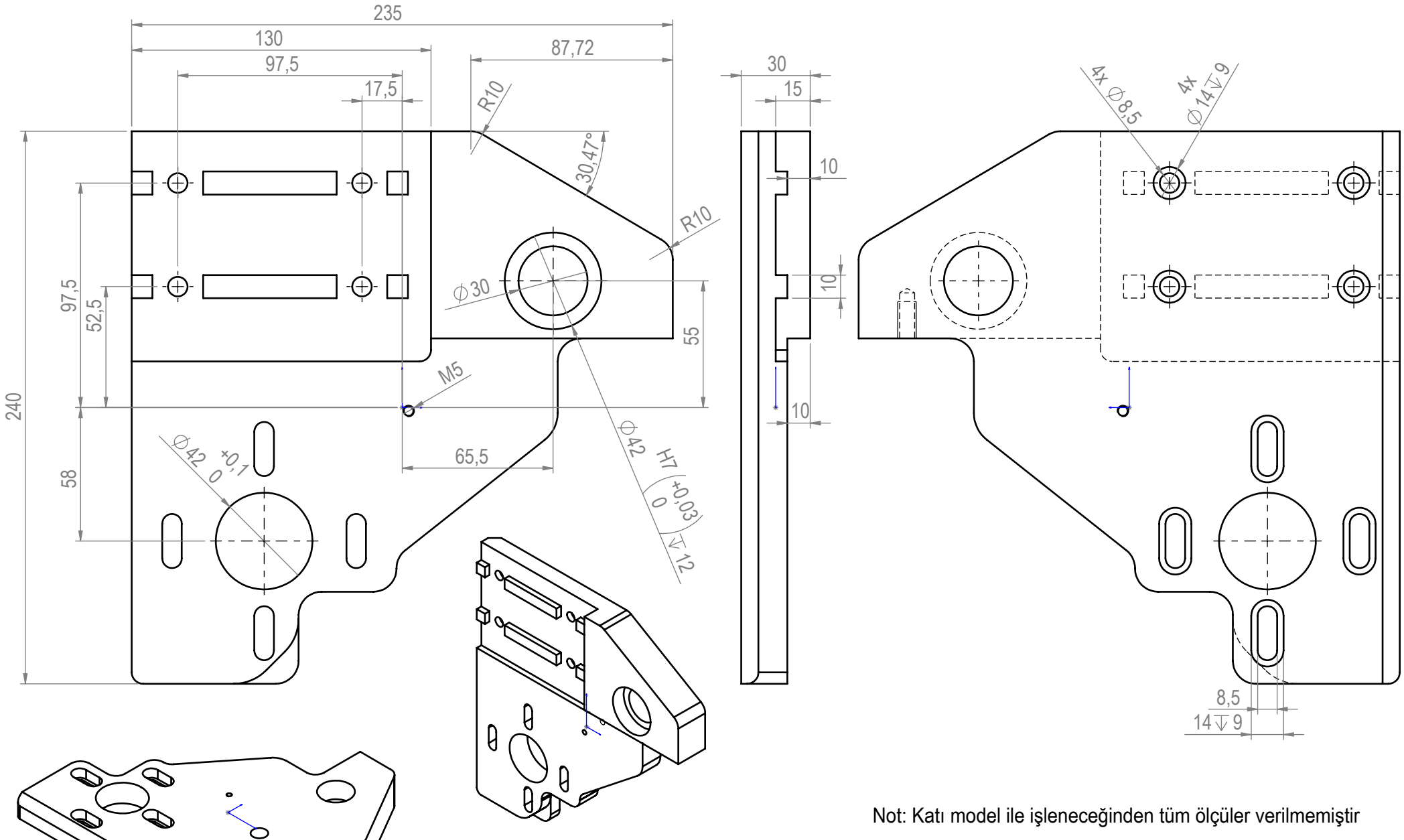

Not: Katı model ile işleneceğinden tüm ölçüler verilmemiştir

Parça Kodu:	1198004009_7XLD	Ü.Kodu:	-	Ü.Adet:	
Parça Adı:	ASANSÖR KONVEYÖR REDÜKTÖR PLAKASI			Vers.:	
Kaplama Şekli:	ELOKSAL / NATUREL	Hammadde Adı:	ALUMINYUM-5000	GENEL TOLERANS	
Isıl İşlem:	YOK / HRC	Sip. Ölçüsü:	240 x 35 x 245	DIN 7168 m T	
SON KAYIT:	4 Temmuz 2023 Salı 23:34:58	Ağırlık:	1892.17	ÖLÇEK 1:5	A4

D:\Onedrive\OneDrive - gazi.edu.tr\My_Design\Arsiv\DP70XLD_4ST_OAU\