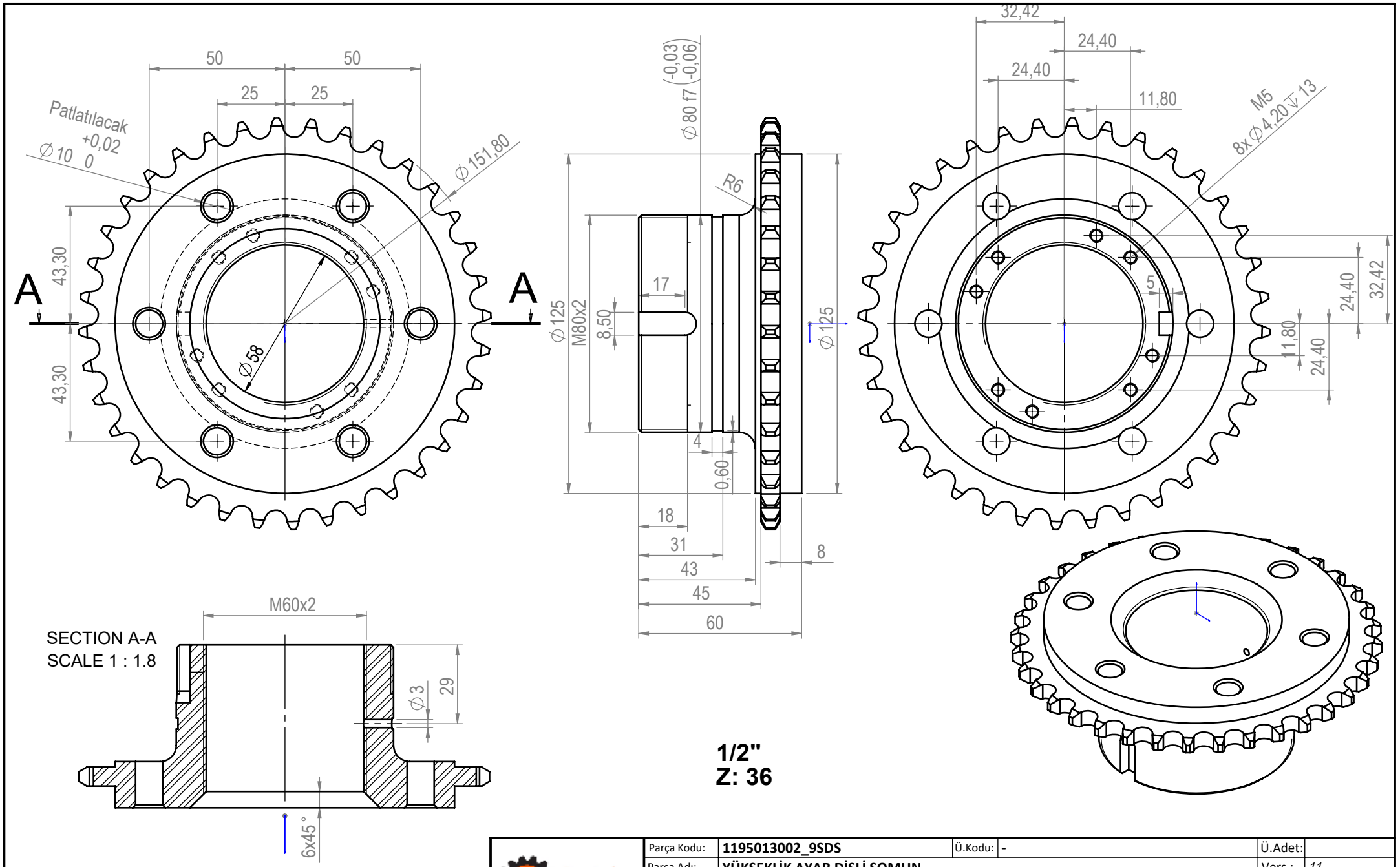

Dupatech Paketleme Teknolojileri	Parça Kodu:	1195013002_9SDS	Ü.Kodu: -		Ü.Adet:
	Parça Adı:	YÜKSEKLİK AYAR DİŞLİ SOMUN			Vers.: 11
	Kaplama Şekli:	/	Hammadde Adı:	Asil Çelik-1050	GENEL TOLERANS
	Isıl İşlem:	GAZ NİTRASYON / HRC	Sip. Ölçüsü:	Ø158 x 65	DIN 7168 m T
	SON KAYIT:	26 Eylül 2021 Pazar 12:52:34	Ağırlık:	2196.37	ÖLÇEK 1:2 A4

D:\onedrive\OneDrive - gazi.edu.tr\My_Design\Arsiv\DP909SDS_3ST\