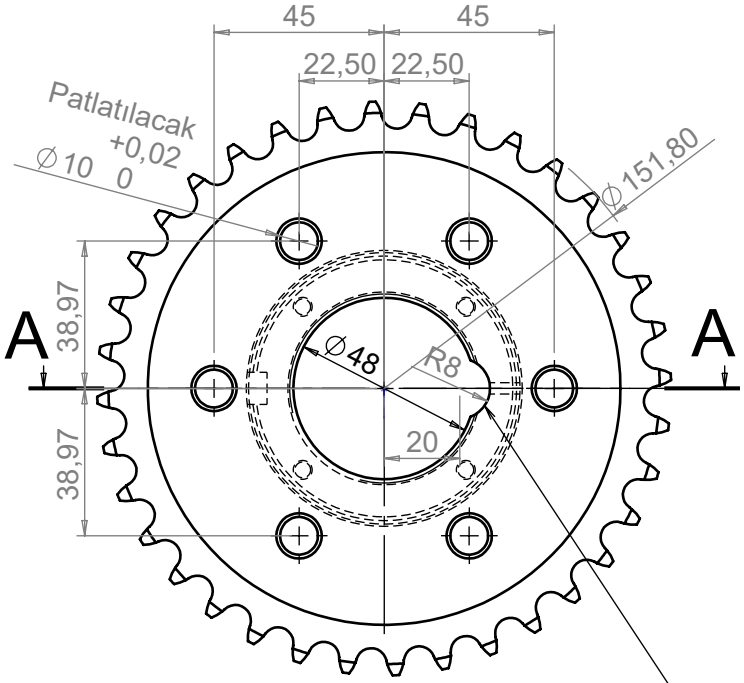

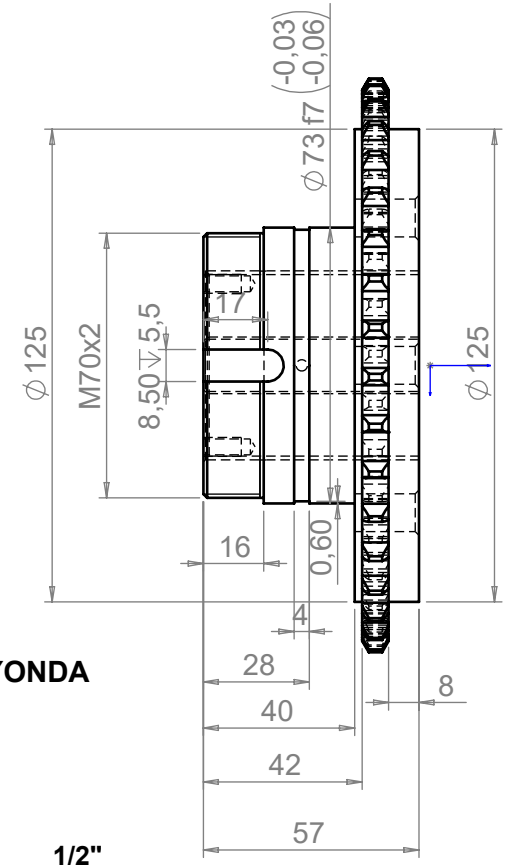

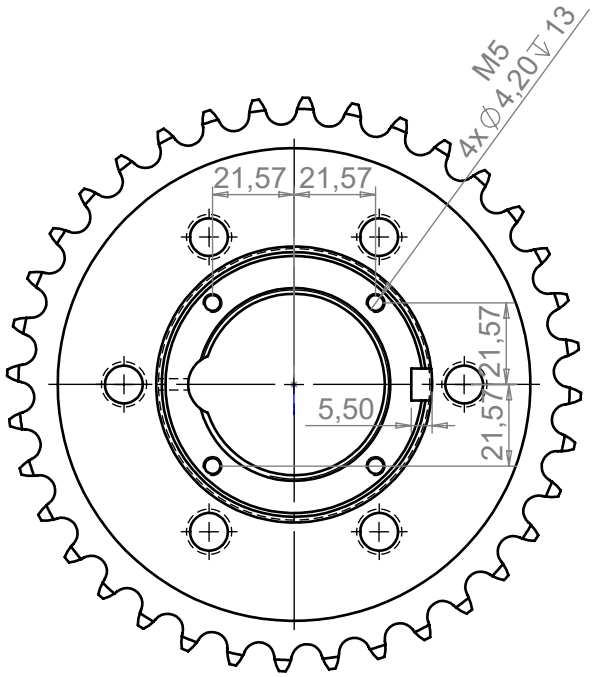

TEL EREZYONDA AÇILACAK

1/2"
Z: 36

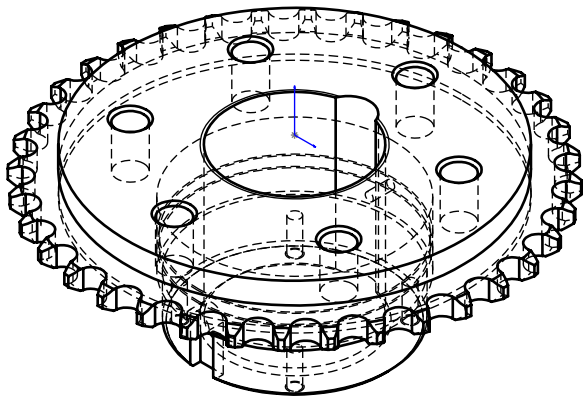

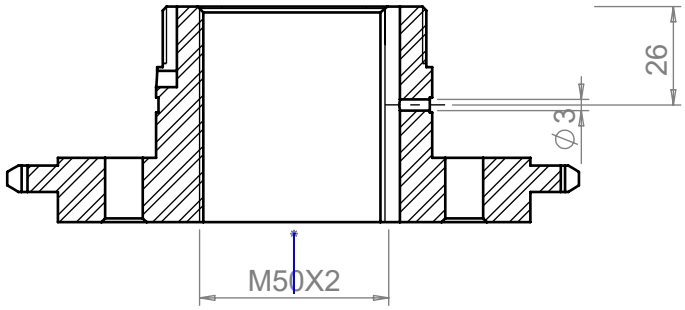

SECTION A-A

Parça Kodu:	**80220261010**	Ü.Kodu:	**-**	Ü.Adet:	
Parça Adı:	**PANÇ AYAR SOMUNU**			Vers.:	*0*
Kaplama Şekli:	**FOSFAT /**	Hammadde Adı:	**Asil Çelik-1050**	*GENEL TOLERANS*	
Isıl İşlem:	**GAZ NITRASYON / HRC**	Sip. Ölçüsü:	**-**	*DIN 7168 m T*	
SON KAYIT:	*5 Mayıs 2024 Pazar 13:46:41*	Ağırlık:	**2204.05**	*ÖLÇEK*	*1:2* *A4*

\2207\