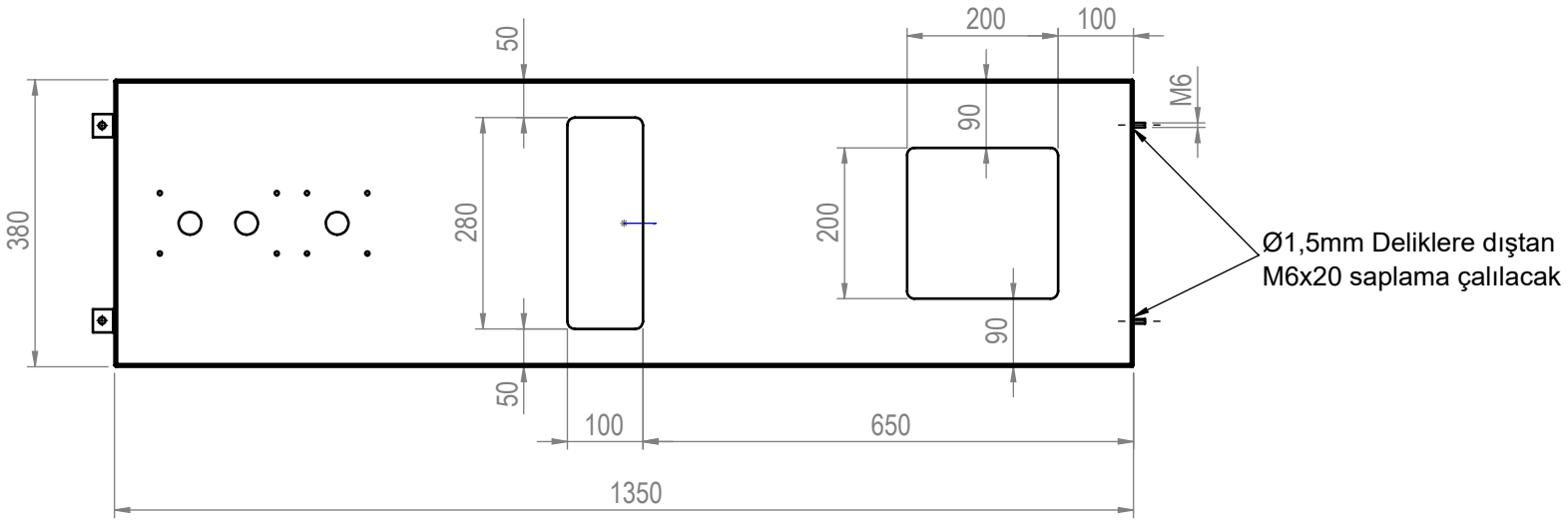

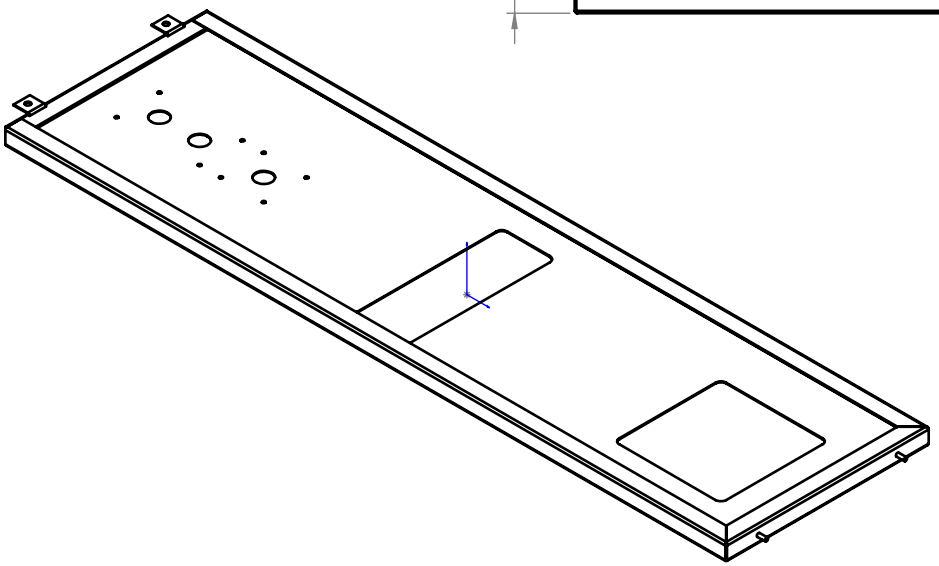

Parça Kodu:	**1294000054**	Ü.Kodu:		Ü.Adet:	
Parça Adı:	**GIRIS SAG YAN GIYDIRME SACI**			Vers.:	
Kaplama Şekli:	**BOYA / RAL 7043**	Hammadde Adı:	**DKP SAC**	*GENEL TOLERANS*	
Isıl İşlem:	**/ HRC**	Sip. Ölçüsü:		*DIN 7168 m T*	
SON KAYIT:	*16 Mayıs 2018 Çarşamba 08:42:58*	Ağırlık:	**7335.09**	*ÖLÇEK* *1:20*	*A4*

Dupatech Paketleme Teknolojileri
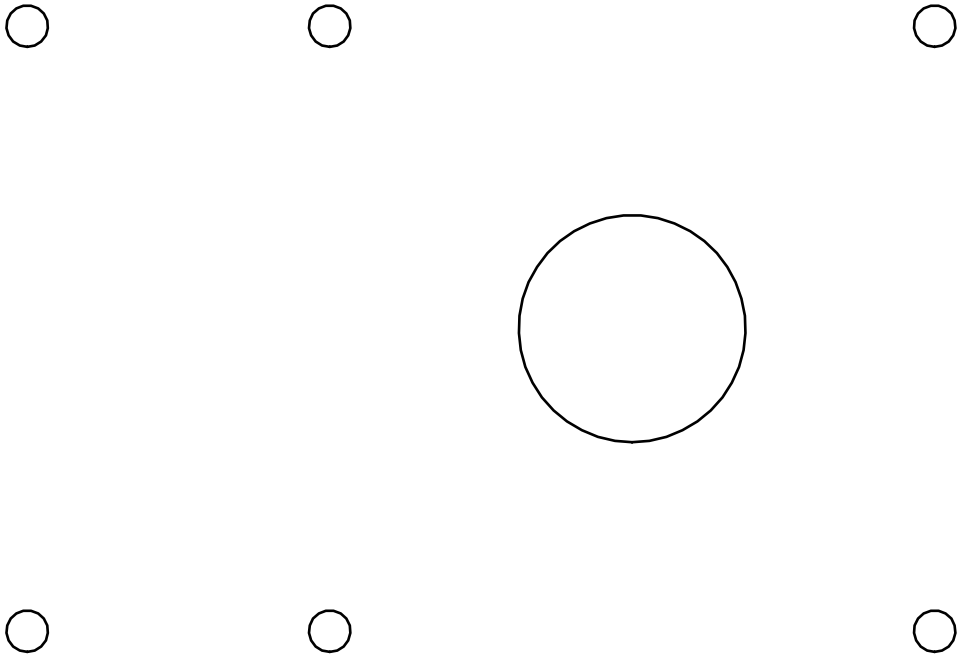
C:\Users\K8\Desktop\TEST_6\