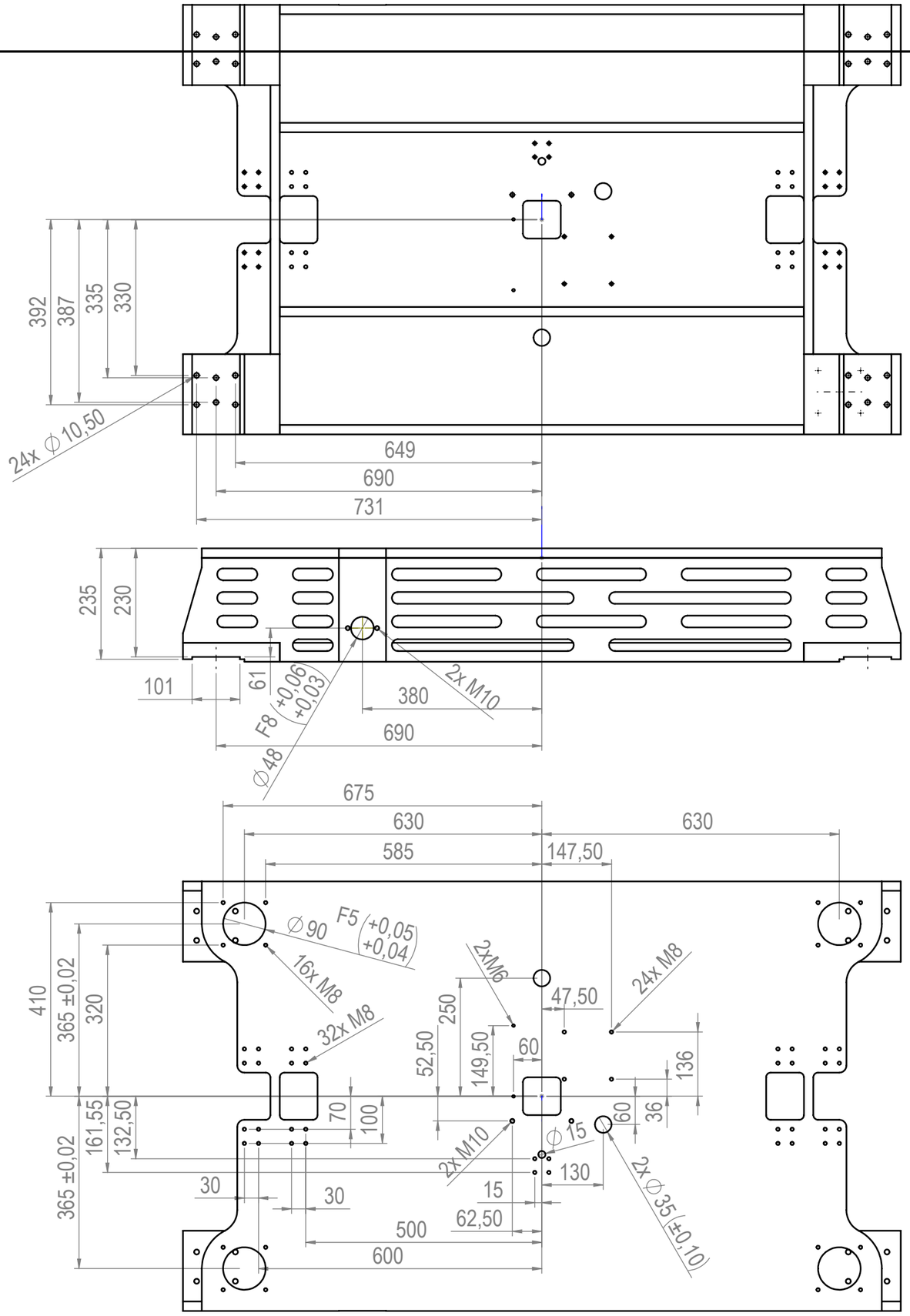

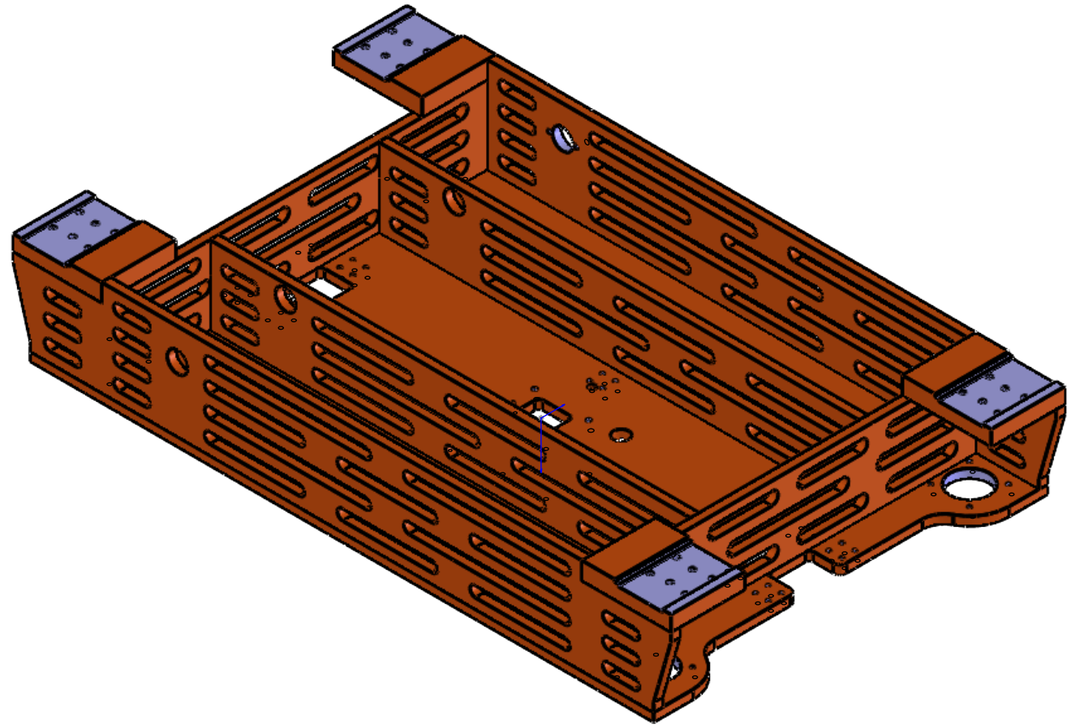

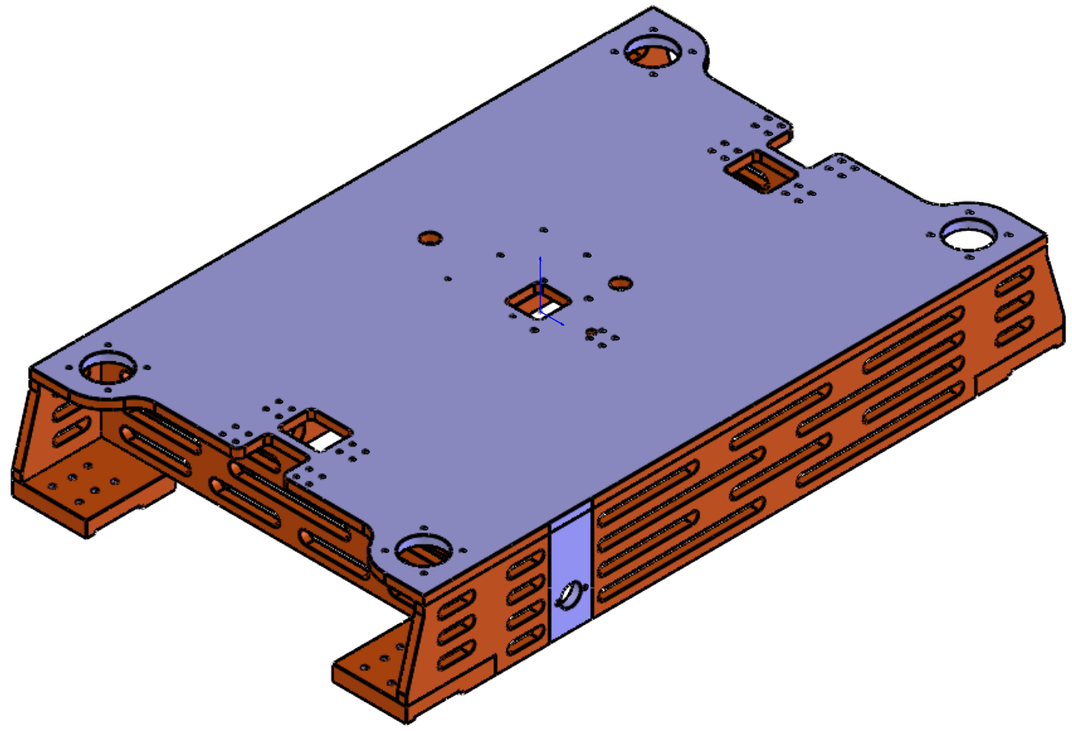

Dupatech Paketleme Teknolojileri	Parça Kodu:	1196005001_9SDS	Ü.Kodu:		Ü.Adet:
	Parça Adı:	DIZME SASE			Vers.:
	Kaplama Şekli:	BOYA / RAL 2004	Hammadde Adı:	PLATİNA SAC	GENEL TOLERANS
	Isıl İşlem:	/ HRC	Sip. Ölçüsü:	-	DIN 7168 m T
	SON KAYIT:	26 Eylül 2021 Pazar 12:55:06	Ağırlık:	359595.86	ÖLÇEK 1:20 A4

D:\onedrive\OneDrive - gazi.edu.tr\My_Design\Arsiv\DP909SDS_3ST\