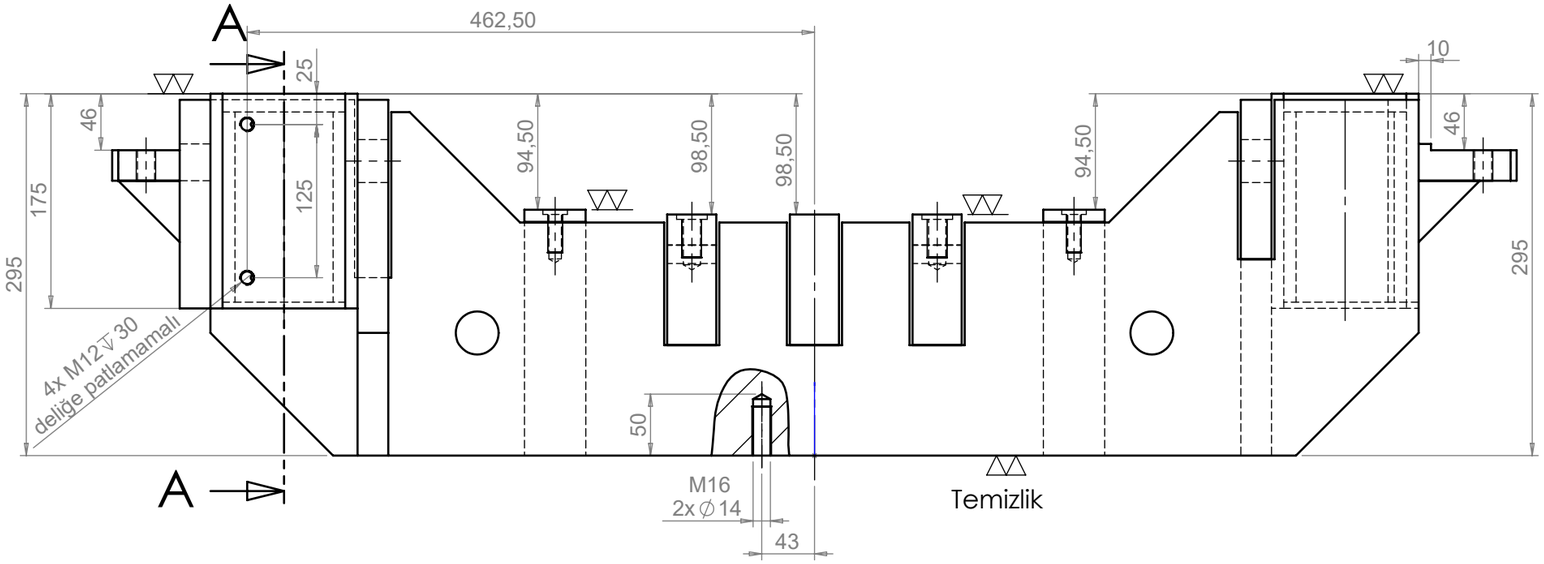


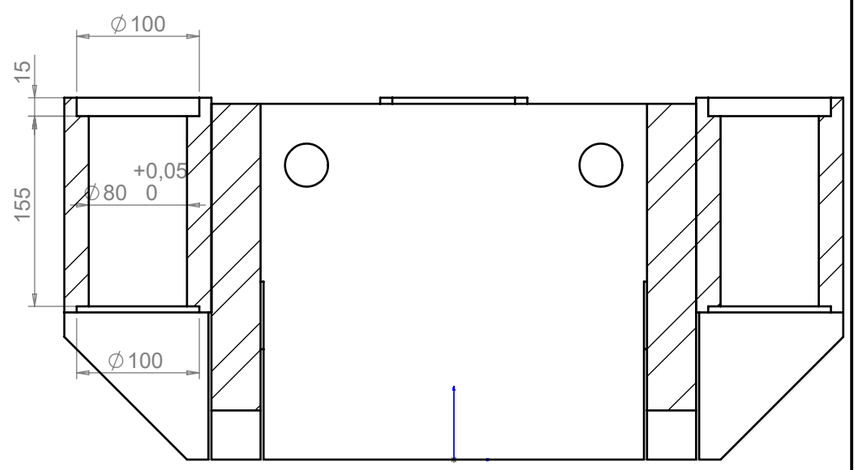


SECTION A-A
SCALE 1 : 5

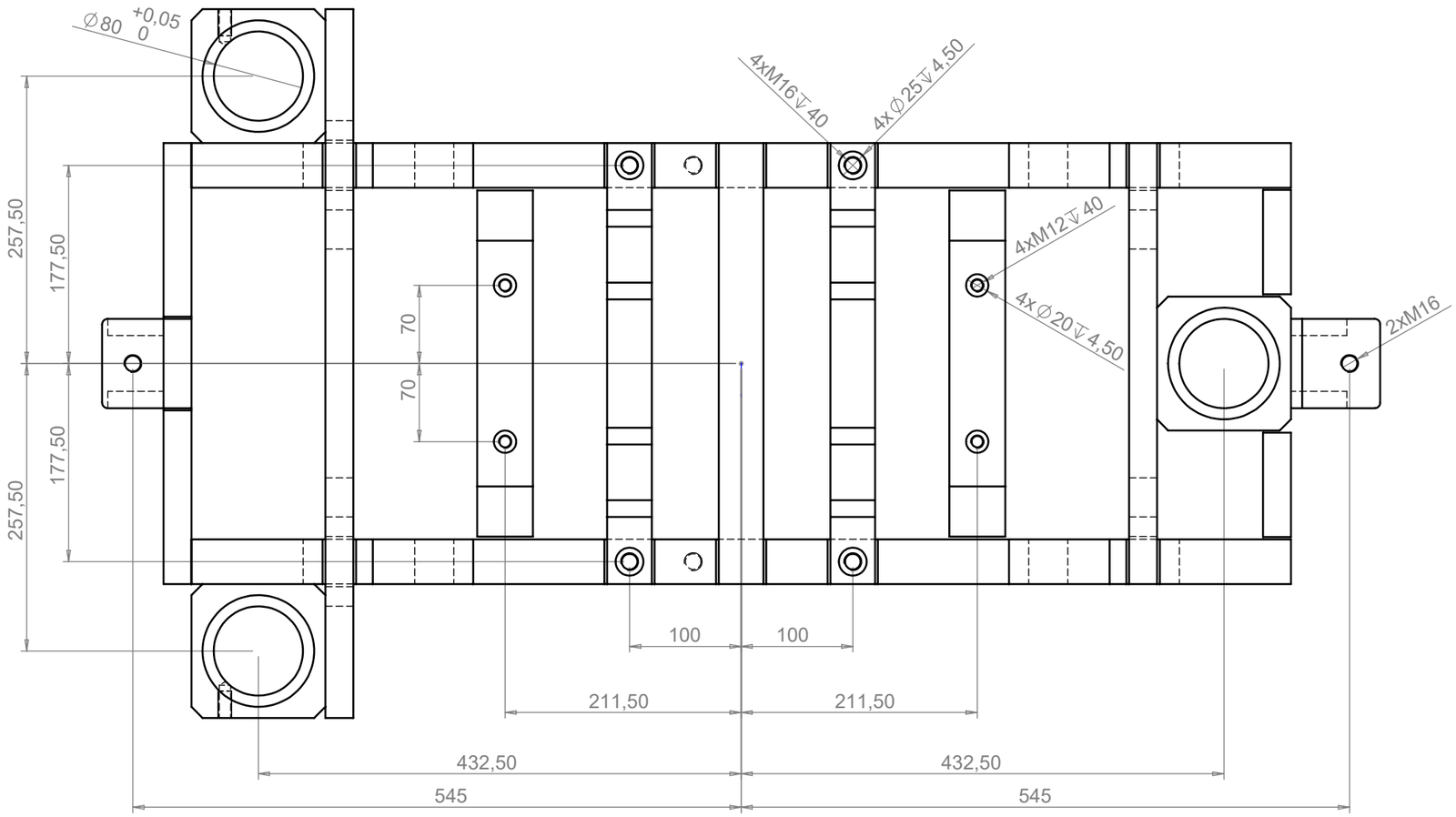


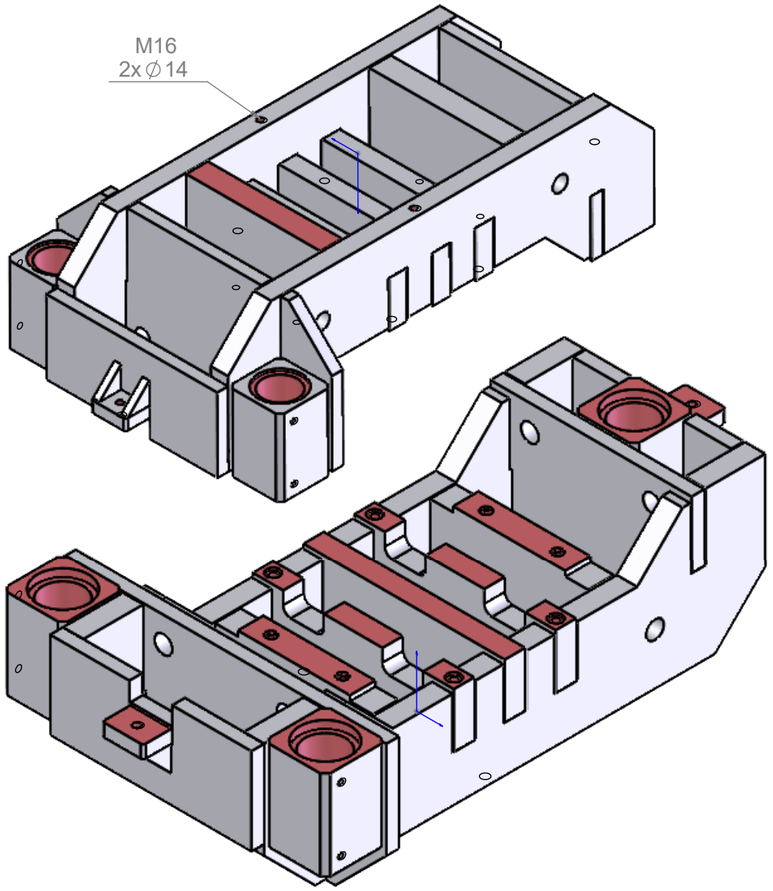


| | | | | | |
|---|---|---|---|---|---|
| Parça Kodu: | 80400300002_U6 | Ü.Kodu: | - | Ü.Adet: | |
| Parça Adı: | FORMLAMA ÜST SABİT BLOK | | | Vers.: | 1 |
| Kaplama Şekli: | BOYA / RAL 2002 TURUNCU | Hammadde Adı: | KAYNAKLI BIRLEŞTİRME | GENEL TOLERANS | |
| Isıl İşlem: | YOK / HRC | Sip. Ölçüsü: | KAYNAKLI | DIN 7168 m T | |
| SON KAYIT: | 5 Temmuz 2022 Salı 10:43:06 | Ağırlık: | 313369.40 | ÖLÇEK 1:10 | A4 |

D:\Onedrive\OneDrive - gazi.edu.tr\My_Design\Arsiv\6545_U6\