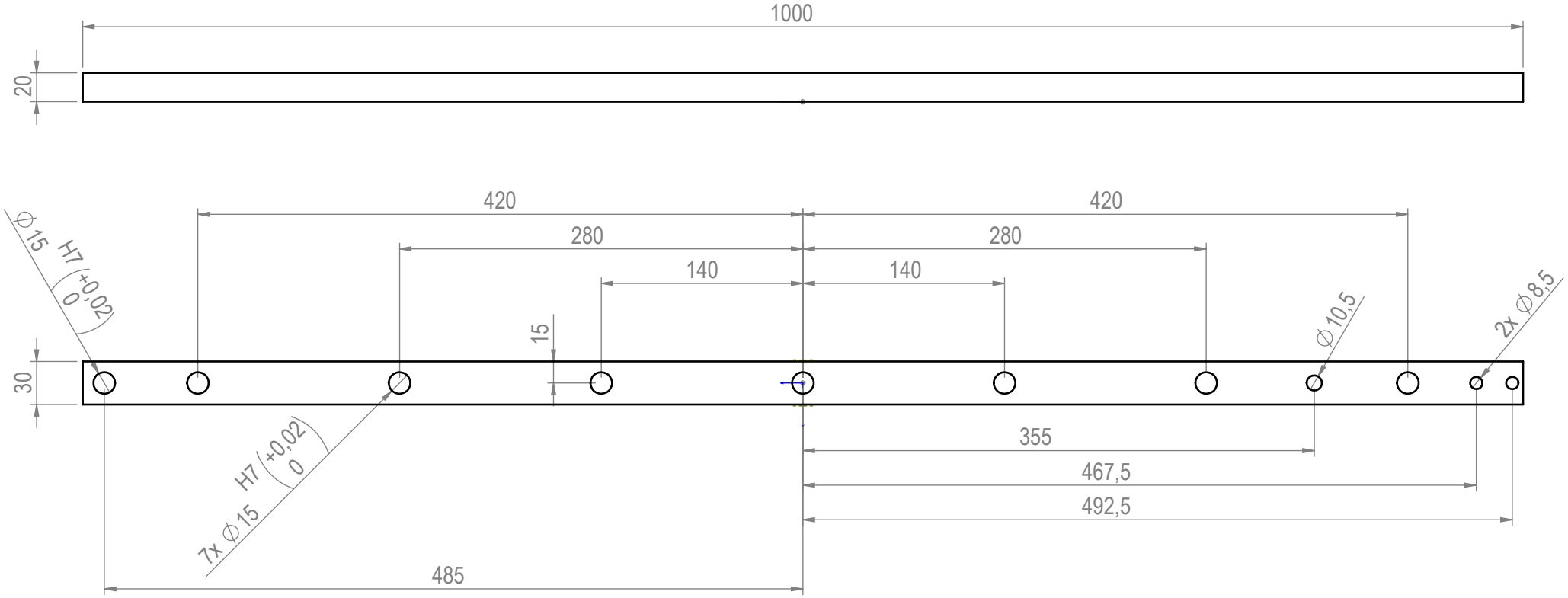

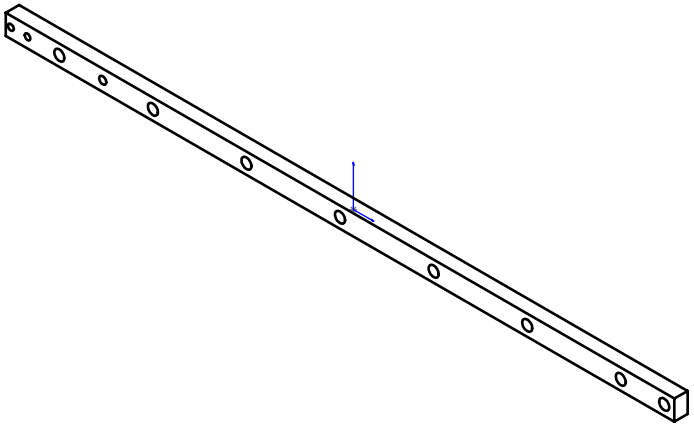

Parça Kodu:	1195068001_9SDS	Ü.Kodu:	-	Ü.Adet:	
Parça Adı:	KALIP KOYMA TASIYICI LAMA			Vers.:	
Kaplama Şekli:	FOSFAT /	Hammadde Adı:	SOGUK CEKME CELIGI	GENEL TOLERANS	
Isıl İşlem:	YOK / HRC	Sip. Ölçüsü:	30 x 20 x 1005	DIN 7168 m T	
SON KAYIT:	26 Eylül 2021 Pazar 12:53:38	Ağırlık:	4456.63	ÖLÇEK 1:5	A4

Dupatech Paketleme Teknolojileri

D:\onedrive\OneDrive - gazi.edu.tr\My_Design\Arsiv\DP909SDS_3ST\