MONTAJ NO	PARÇA KODU	TANIM	ADET
1	60205000053	SOMUN M20x1,5_80 100 PİSTON İÇİN	1
2	60502000358	PISTON CP96SDB100-250	1
3	60502000268	EKLEM BAĞLANTI D5100-A SMC	1
4	60203100007	POS-20R ERKEK SAĞ DİŞ MAFSAL	1
5	60501100004	KASINTI ALICI JAH50-20-150 SMC M20X1,5	1
6	60200810074	İmbus Civata DIN 912 M10 x 25	4
7	80220300015	Ø80 PİSTON MERKEZLEME BORUSU	2
8	60502500005	SUSTURUCU 1/2" SINTER BRONZ	1

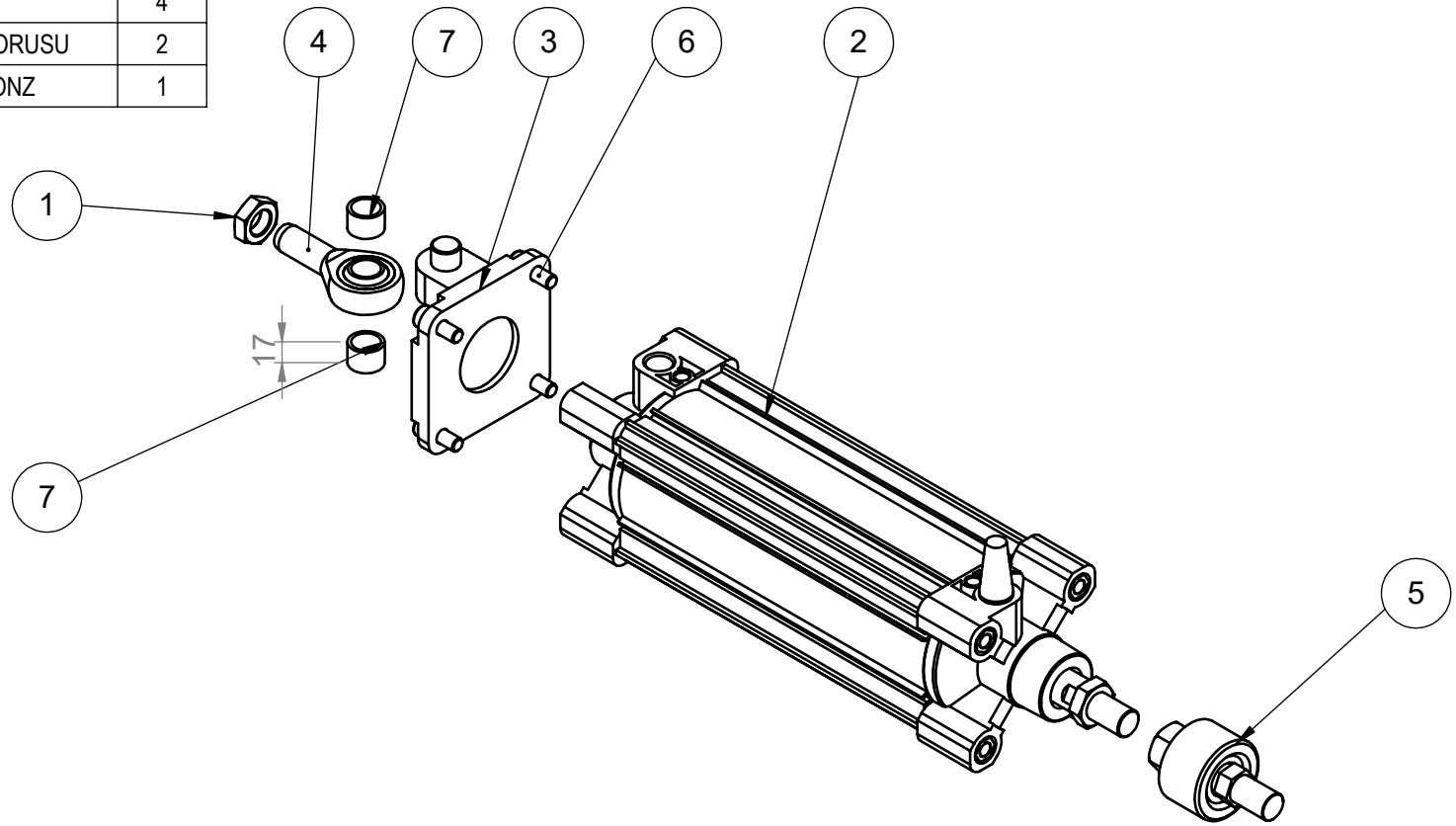

Parça Kodu:	**80221004877**	Ü.Kodu:	**CP96SDB100-250**	Ü.Adet:	
Parça Adı:	**KESME YAY PISTON MONTAJI**			Vers.:	*3*
Kaplama Şekli:	**YOK /**	Hammadde Adı:		*GENEL TOLERANS*	
Isıl İşlem:	**YOK / HRC**	Sip. Ölçüsü:	**HAZIR**	*DIN 7168 m T*	
SON KAYIT:	*Tuesday, April 1, 2025 10:24:30 PM*	Ağırlık:	**9662.30**	*ÖLÇEK* *1:5*	*A4*

D:\DATALAR\88_SNTR_SNELTRAY_HOLLANDA-8565-4\3219\