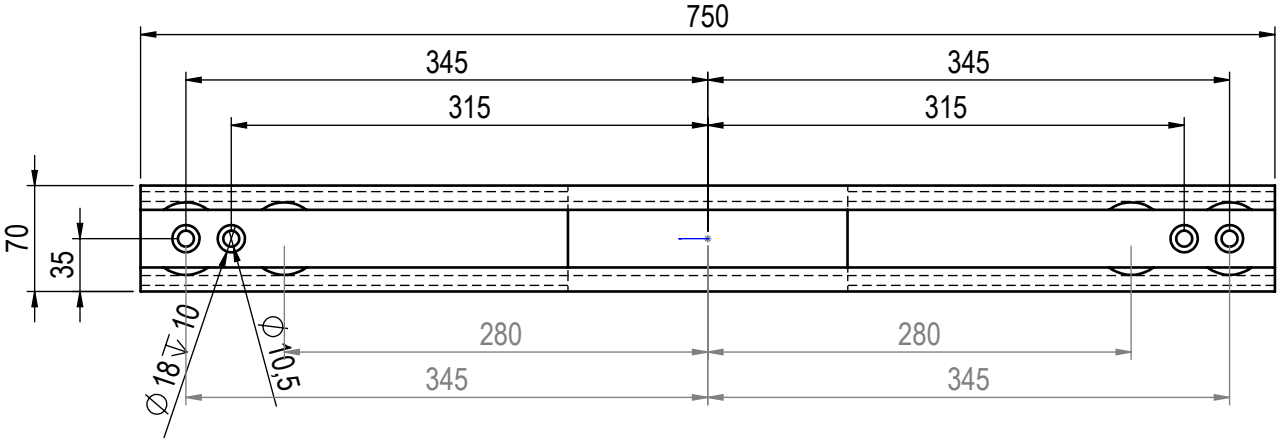

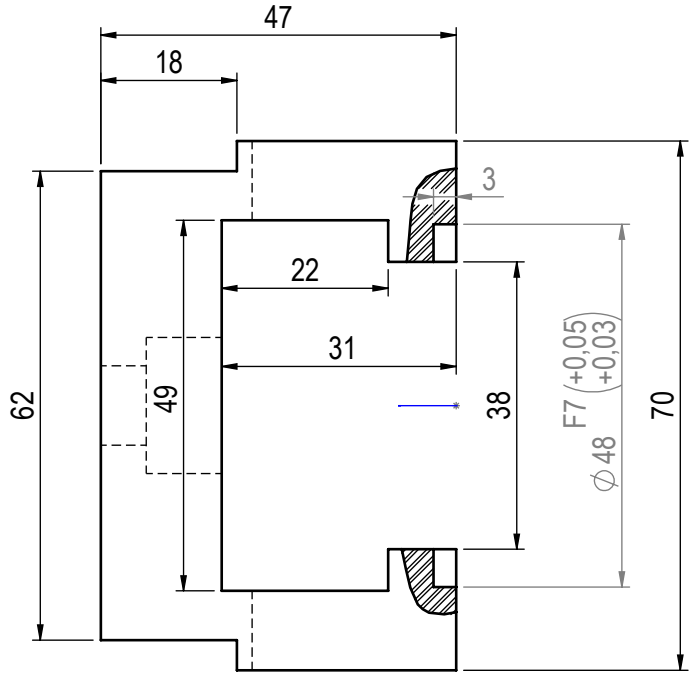

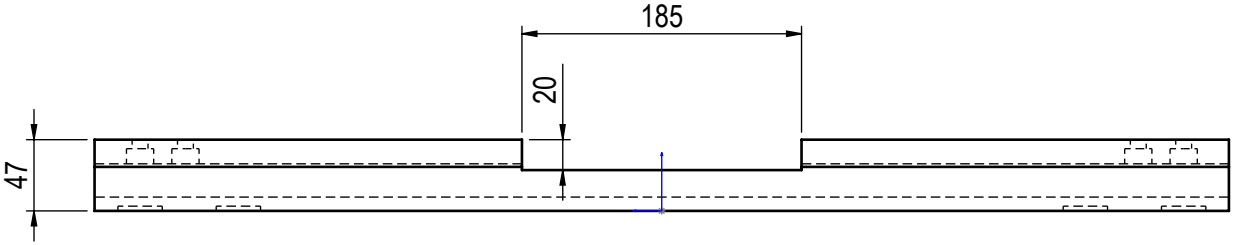

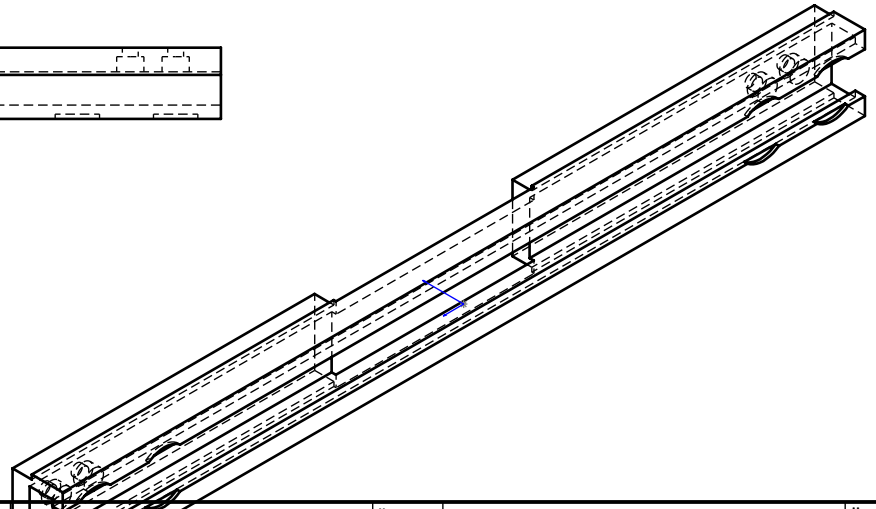

Parça Kodu:	80400309003	Ü.Kodu:	-	Ü.Adet:	
Parça Adı:	TAMPON PİSTON MİLİ PLAKASI			Vers.:	
Kaplama Şekli:	/	Hammadde Adı:	SCC	GENEL TOLERANS	
Isıl İşlem:	/ HRC	Sip. Ölçüsü:	80x60x755	DIN 7168 m T	
SON KAYIT:	2 Aralık 2024 Pazartesi 00:46:34	Ağırlık:	8507.39	ÖLÇEK 1:10	A4

F:\CAD2_TASARIM_MUSTERI (150Gb) - Backup\4\28_TMPL_TIM PLASTIK\6101\