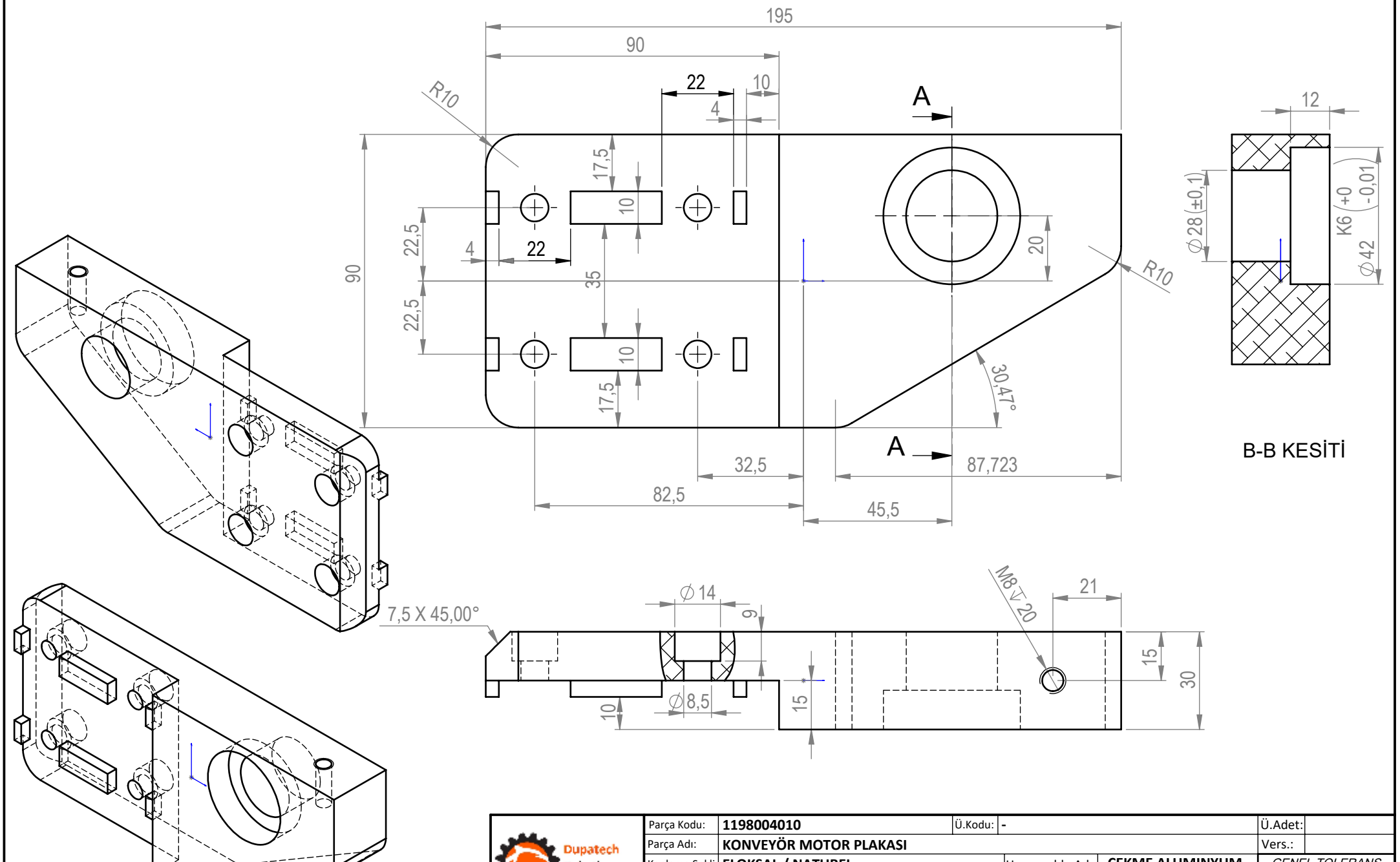

Dupatech Paketleme Teknolojileri	Parça Kodu:	1198004010	Ü.Kodu: -		Ü.Adet:
	Parça Adı:	KONVEYÖR MOTOR PLAKASI			Vers.:
	Kaplama Şekli:	ELOKSAL / NATUREL	Hammadde Adı:	ÇEKME ALUMINYUM	GENEL TOLERANS
	Isıl İşlem:	YOK / HRC	Sip. Ölçüsü:	90 x 30 x 200	DIN 7168 m T
	SON KAYIT:	10 Mayıs 2021 Pazartesi 15:27:21	Ağırlık:	821.24	ÖLÇEK 1:2 A4