ÖĞE NO.	PARÇA NUMARASI	TANIM	MİKT.
1	TD2_UCF 205 Rulman Yatağı		2
2	TD2_M10 x 30 imbus civata		8
3	TD2_M10 x 70 imbus civata		6
4	TD2_M10 x 45 imbus civata		6
5	80220905001	LEVHA YÜKLEME ŞASESİ	1
6	80220930002	LEVHA KALDIRMA MENTEŞE MİLİ	1
7	80220900015	POLYAMID BURÇ	2
8	80220900008	PİSTON BAĞLANTI ELEMANI	2
9	80220900002	POLİETİLEN YATAK 3	2
10	80220900003	POLİETİLEN YATAK	2

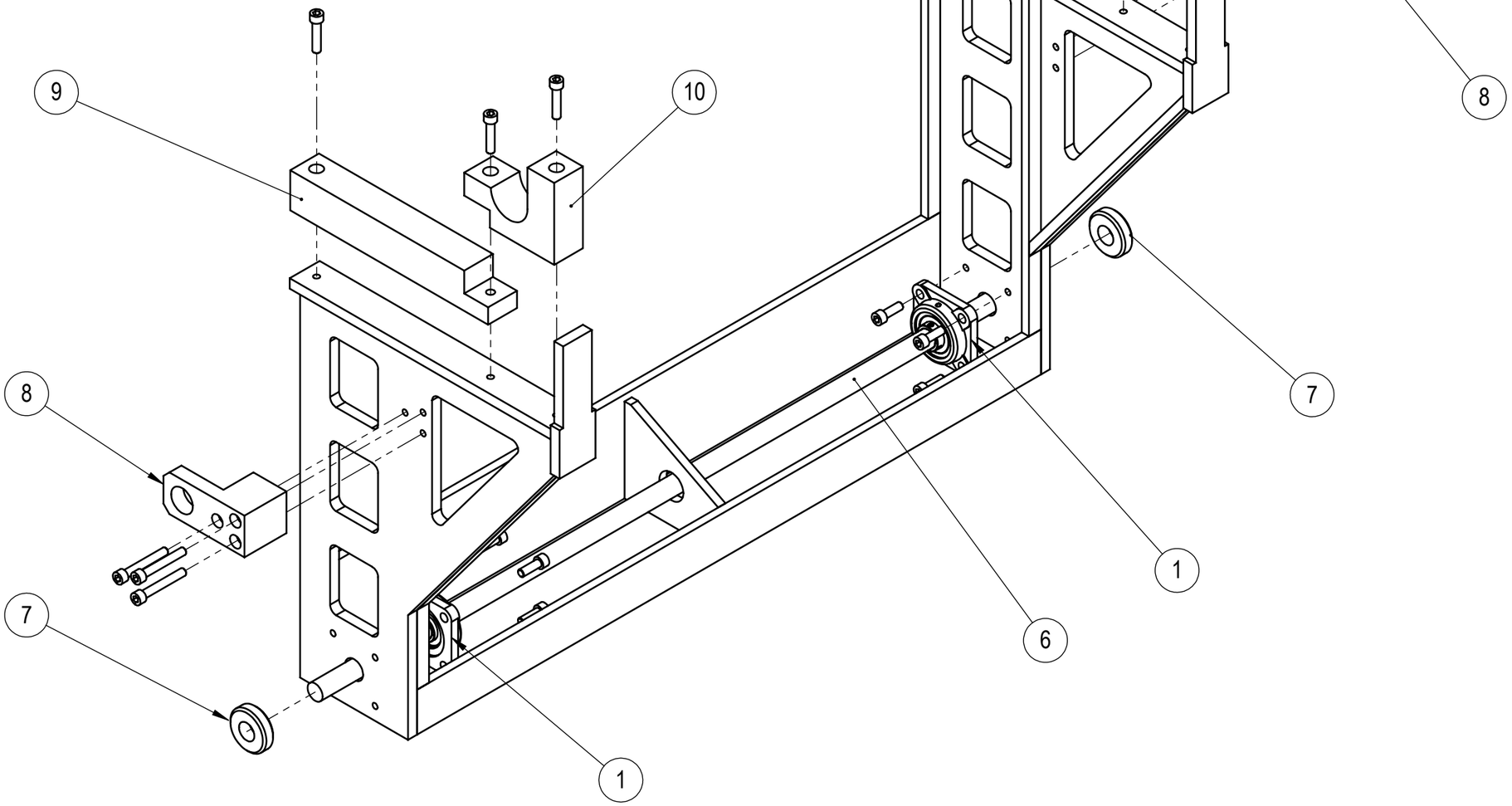

yeniyurt makina