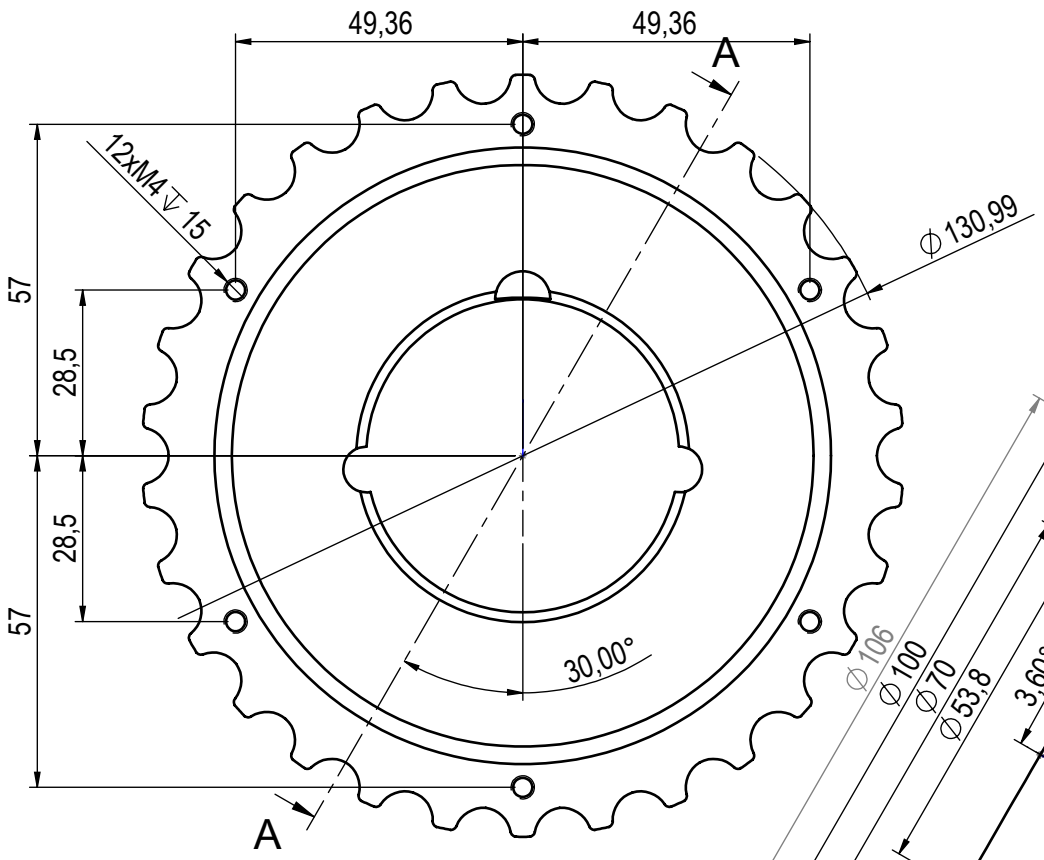

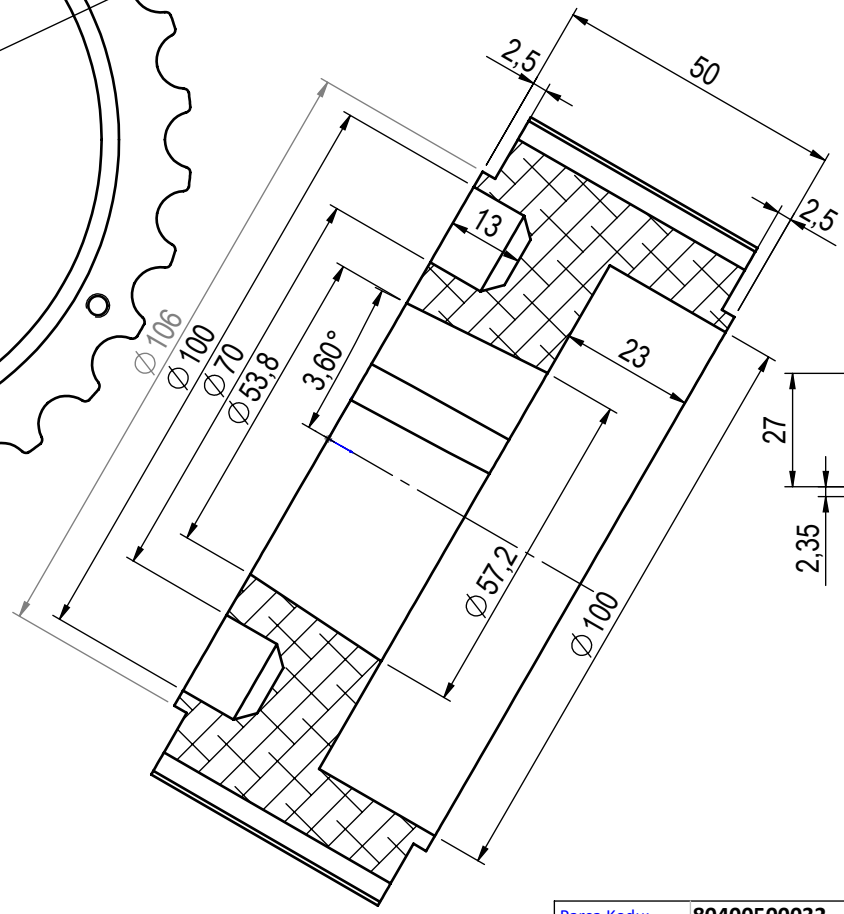

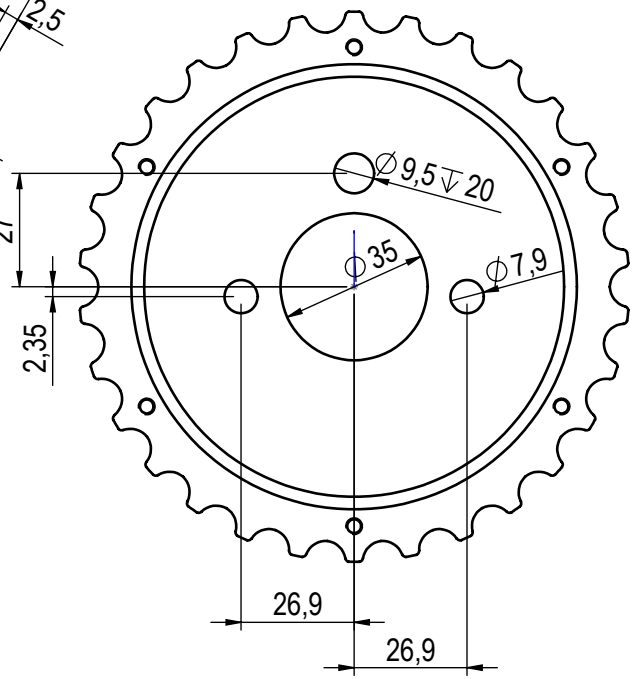

14M Z:30

SECTION A-A
SCALE 1 : 1.3

Tolerans Sınıfı	Belirtilmemiş Toleranslar(DIN 7168 m T) göredir.							
	0.5-3	>3-6	>6-30	>30-120	>120-400	>400-1000	>1000-2000	>2000-4000
F(Hassas)	±0.05	±0.05	±0.1	±0.15	±0.2	±0.3	±0.5	±0.8
M(orta)	±0.1	±0.1	±0.2	±0.3	±0.5	±0.8	±1.2	±2.0

Gereksinimler:
1.Tüm kenarlar çapaksız ve keskin olmalıdır;
2.Belirtilmemiş pah C0.2-C0.8,dir. ve radyüs R0.2-R0.8dir.
3.Belirtilmemiş toleranslar (DIN 7168) M sınıfına göredir.

Parça Kodu:	80400500032		
Parça Adı:	14M Z:30		
Hammadde Adı:	Alüminyum-7075	Sip. Ölçüsü	Cap 135 x 53
Kaplama Şekli:	YOK /	Ağırlık:	858.86
Isıl İşlem:	YOK / HRC	Ü. Kodu:	-
Çizen:		Onay:	
SON KAYIT:	8 Aralık 2020 Salı 14:02:18	Vers. : 1	Ü.Adet:

Genel Tolerans
A4
DIN 7168 m T
1:1

5002\