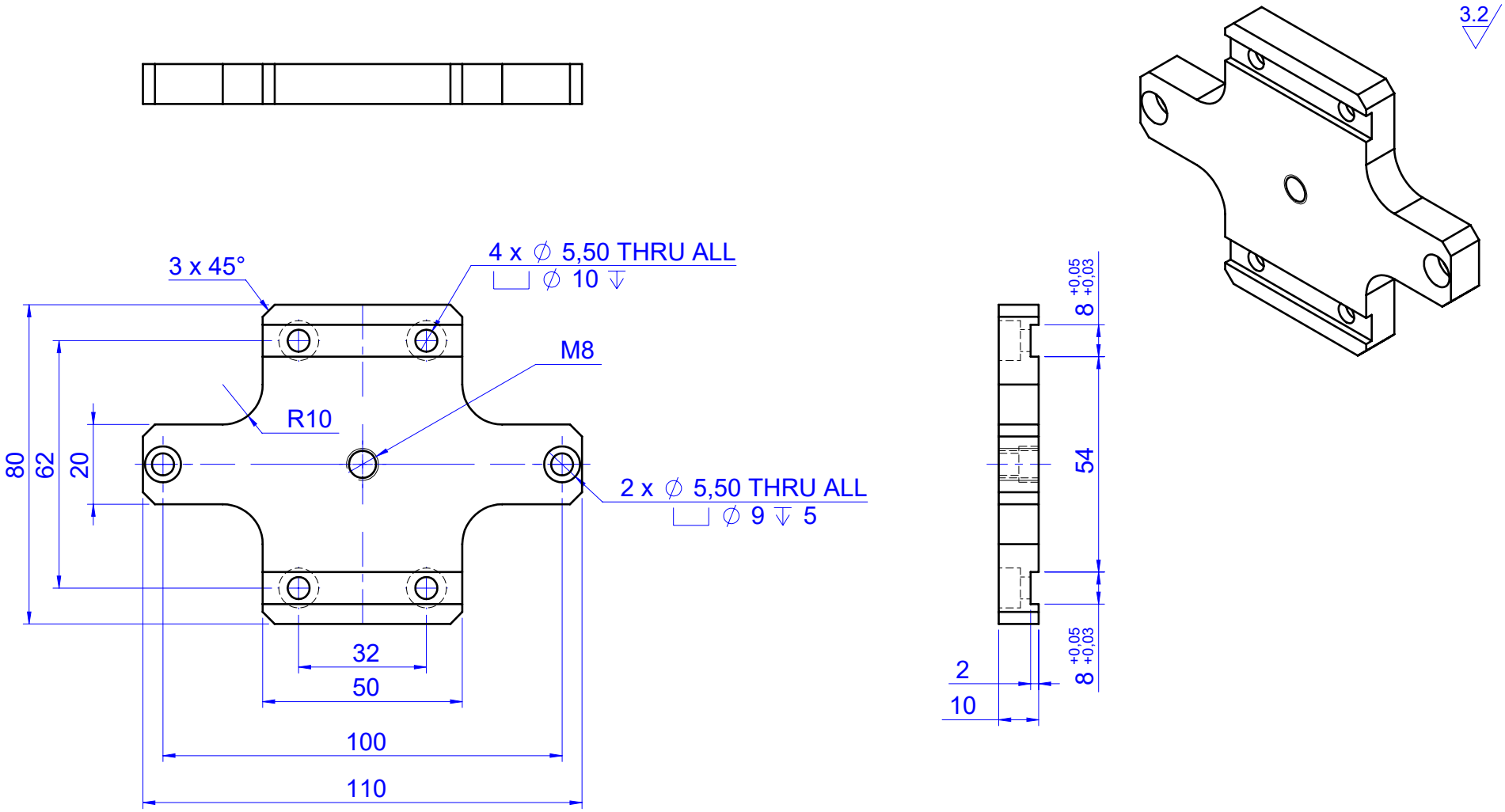

Parça Kodu:	**6298010012**	Ü.Kodu:		Ü.Adet:	
Parça Adı:	**PISTON ITME PLAKASI**			Vers.:	
Kaplama Şekli:	**KUMLAMA / -**	Hammadde Adı:	**ALUMINYUM-6061**	*GENEL TOLERANS*	
Isıl İşlem:	**- / - HRC**	Sip. Ölçüsü:	**-**	*DIN 7168 m T*	
SON KAYIT:	*10 Ekim 2020 Cumartesi 00:15:49*	Ağırlık:	**0.129**	*ÖLÇEK* *1:2*	*A4*

D:\YENİLERRr\plane-mask-making-machine-one-drag-two-production-line-1.snapshot.3\Plane Mask Making Machine(One Drag Two Production Line)\Plane Mask Making Machine(One Drag Two Production Line)\