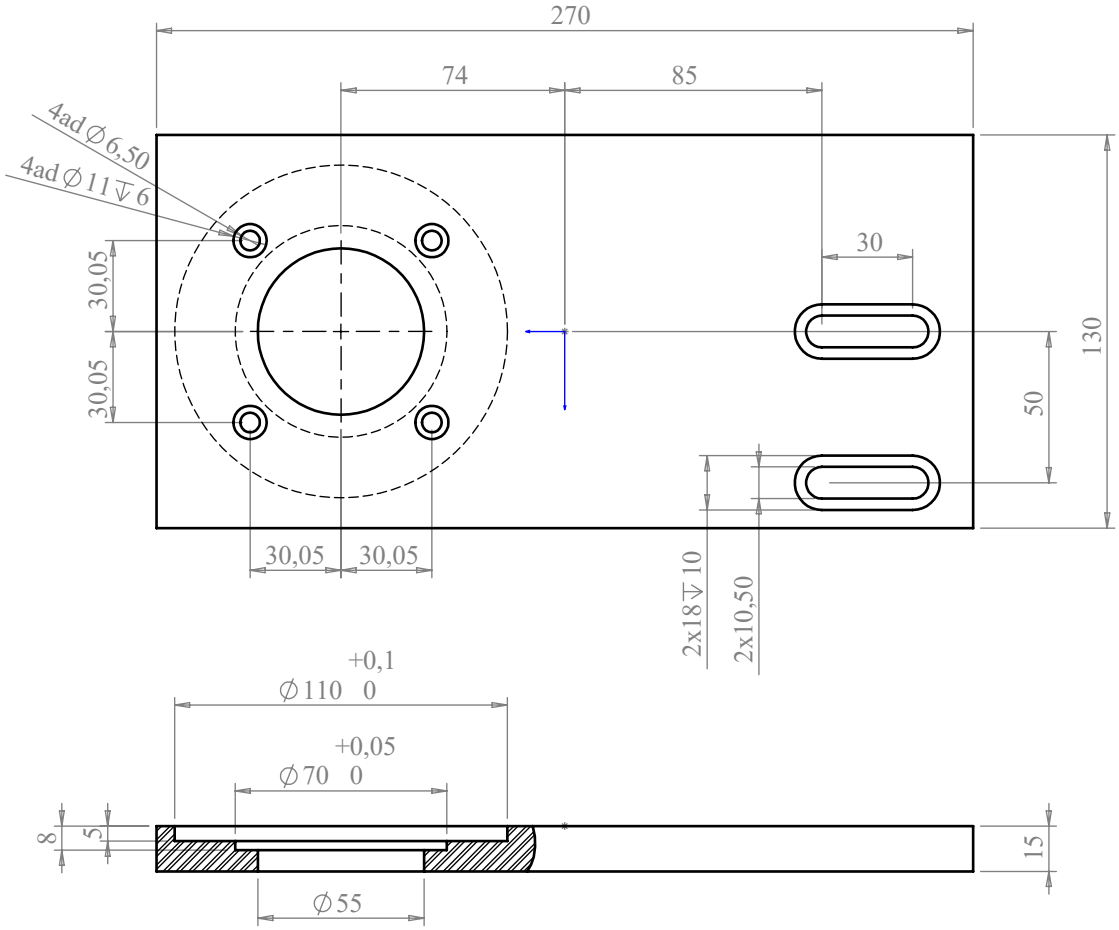

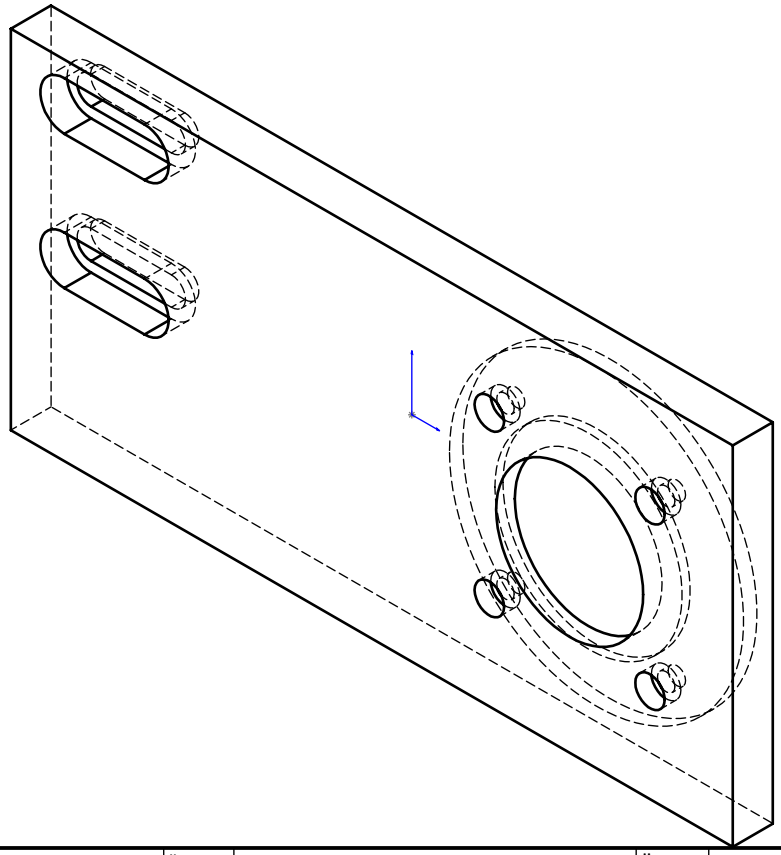

Parça Kodu:	80330820009_U6	Ü.Kodu:	-	Ü.Adet:	
Parça Adı:	SÜPÜRME REDÜKTÖR BAĞLANTI PLAKASI			Vers.:	
Kaplama Şekli:	FOSFAT /	Hammadde Adı:	SOGUK CEKME CELIGI	GENEL TOLERANS	
Isıl İşlem:	YOK / HRC	Sip. Ölçüsü:	273 x 140 x 15	DIN 7168 m T	
SON KAYIT:	30 Ağustos 2022 Salı 12:54:39	Ağırlık:	3360.51	ÖLÇEK 1:2	A4

D:\Onedrive\OneDrive - gazi.edu.tr\My_Design\Arsiv\6545_U6\