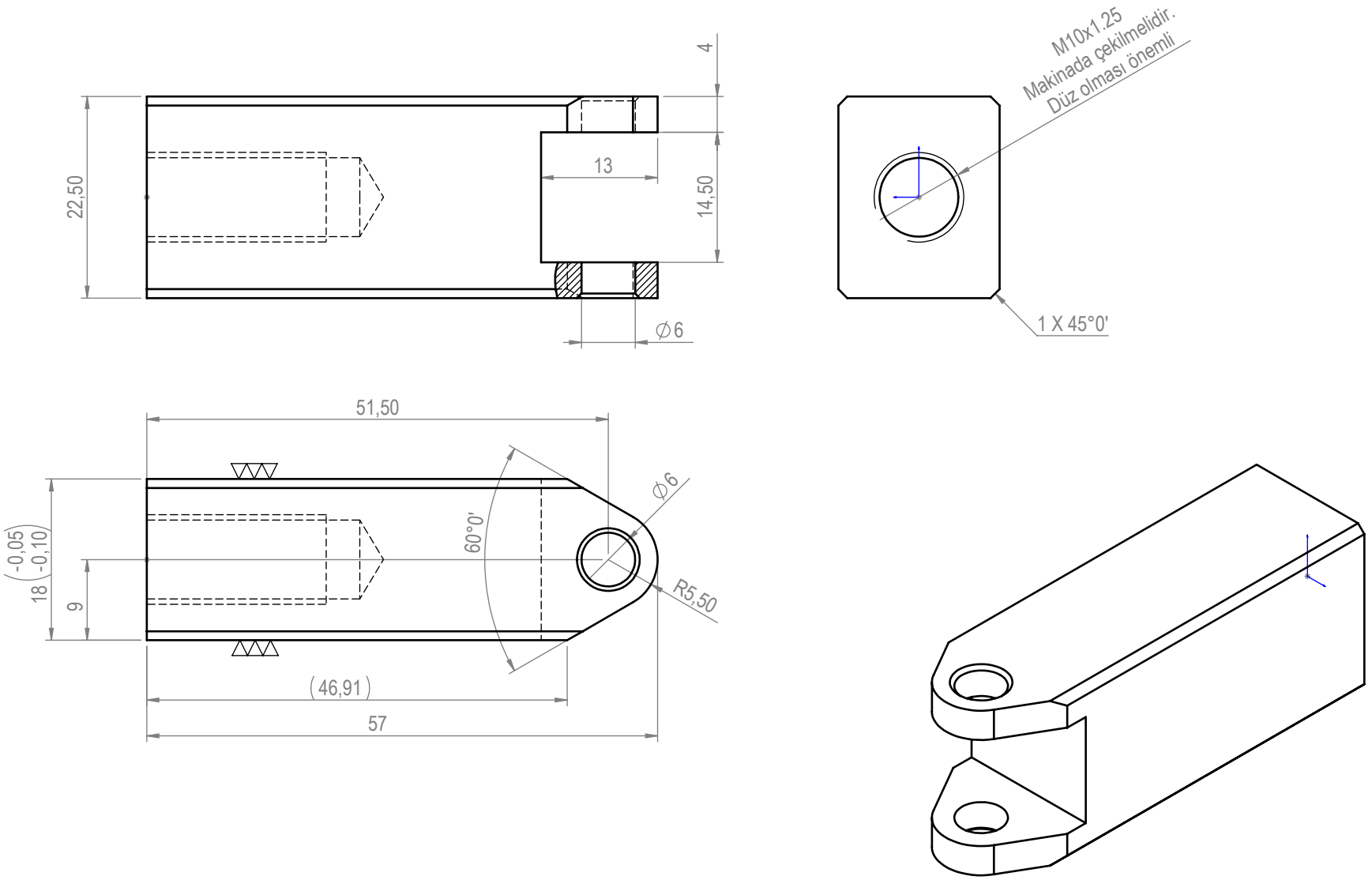

Dupatech Paketleme Teknolojileri	Parça Kodu:	1193011001	Ü.Kodu: -		Ü.Adet:
	Parça Adı:	KALIP MERKEZLEME MENTEŞESİ			Vers.:
	Kaplama Şekli:	FOSFAT /	Hammadde Adı:	SICAK ÇEKME ÇELİĞİ	GENEL TOLERANS
	Isıl İşlem:	YOK / HRC	Sip. Ölçüsü:	20 x 40 x 67	DIN 7168 m T
	SON KAYIT:	6 Haziran 2018 Çarşamba 14:09:36	Ağırlık:	136.37	ÖLÇEK 1:1 A4