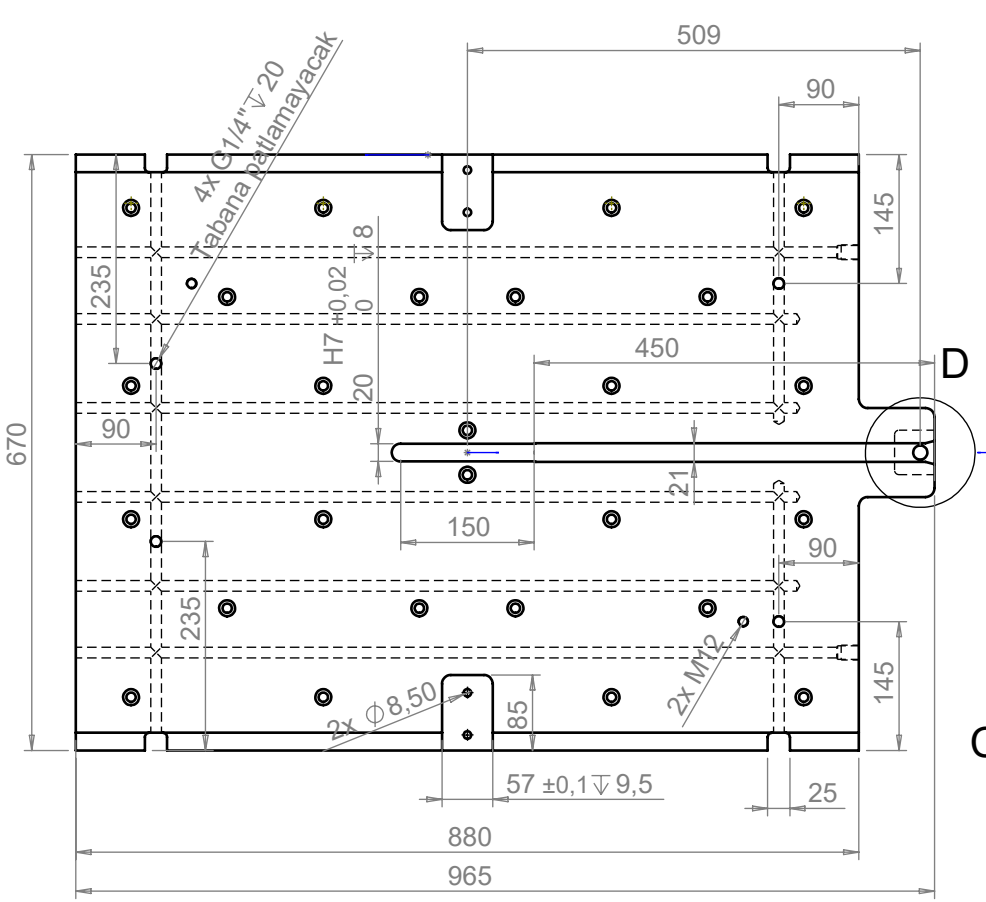

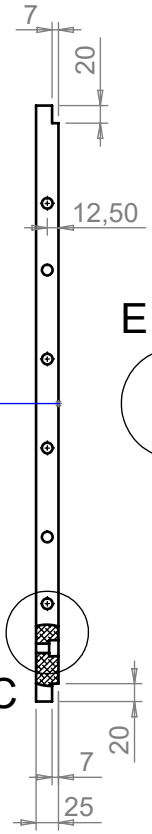

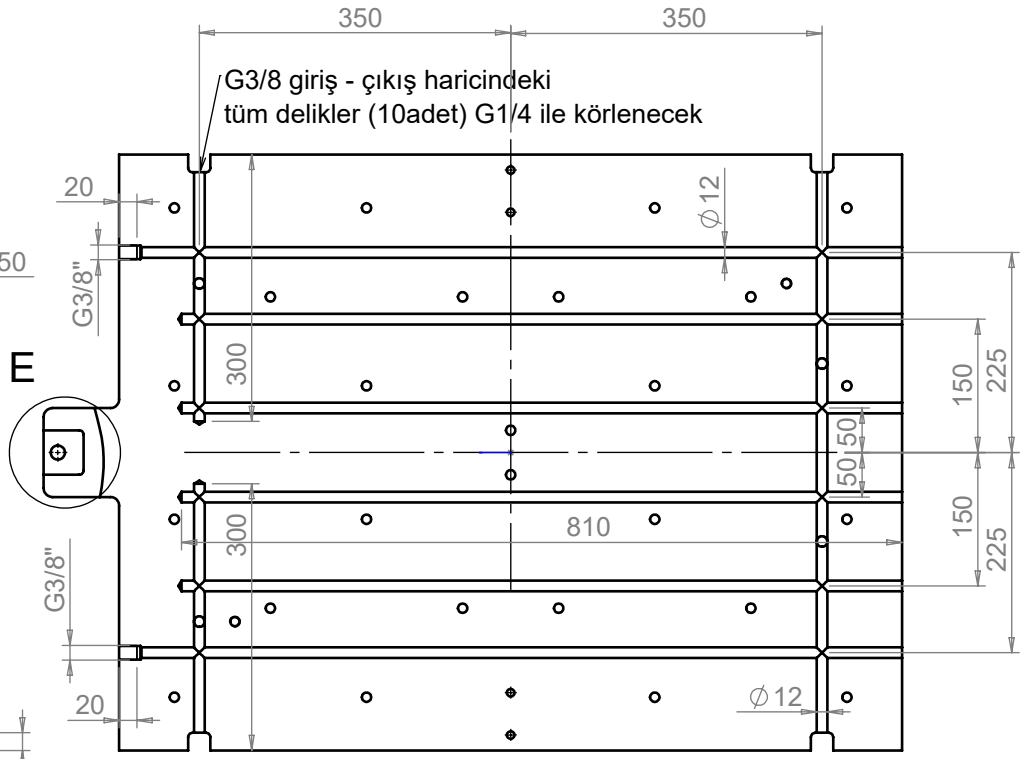

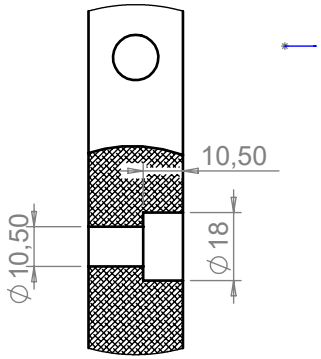

DETAIL C
SCALE 1 : 2

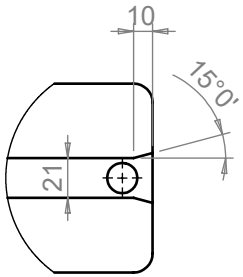

DETAIL D
SCALE 1 : 4

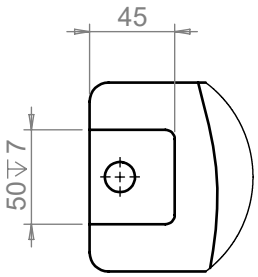

DETAIL E
SCALE 1 : 4

Parça Kodu:	80221005496	Ü.Kodu:	-	Ü.Adet:	
Parça Adı:	KALIP ÜST SU PLAKASI			Vers.:	2
Kaplama Şekli:	YOK /	Hammadde Adı:	ALUMINYUM-7050_TASLANMIŞ	GENEL TOLERANS	
Isıl İşlem:	YOK / HRC	Sip. Ölçüsü:	965 x 25 x 670	DIN 7168 m T	
SON KAYIT:	25 Ağustos 2024 Pazar 14:43:01	Ağırlık:	36915.09	ÖLÇEK 1:10	A4

5707\