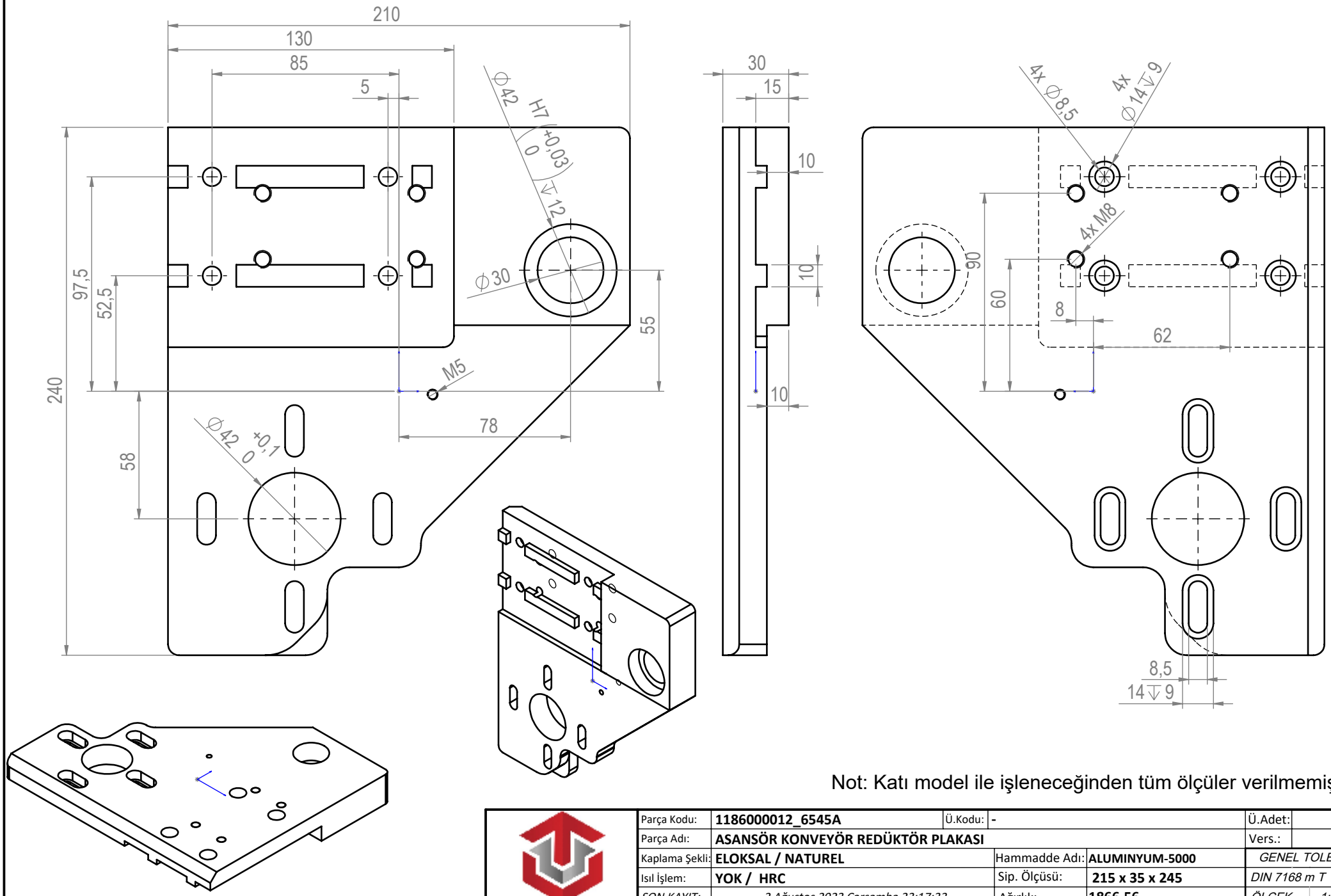

Not: Katı model ile işleneceğinden tüm ölçüler verilmemiştir

Parça Kodu:	1186000012_6545A	Ü.Kodu:	-	Ü.Adet:	
Parça Adı:	ASANSÖR KONVEYÖR REDÜKTÖR PLAKASI			Vers.:	
Kaplama Şekli:	ELOKSAL / NATUREL	Hammadde Adı:	ALUMINYUM-5000	GENEL TOLERANS	
Isıl İşlem:	YOK / HRC	Sip. Ölçüsü:	215 x 35 x 245	DIN 7168 m T	
SON KAYIT:	2 Ağustos 2023 Çarşamba 23:17:33	Ağırlık:	1866.56	ÖLÇEK 1:5	A4

C:\Users\K16-M\Desktop\D6_Asansorleri\6545_Uyumlu_Asansor\