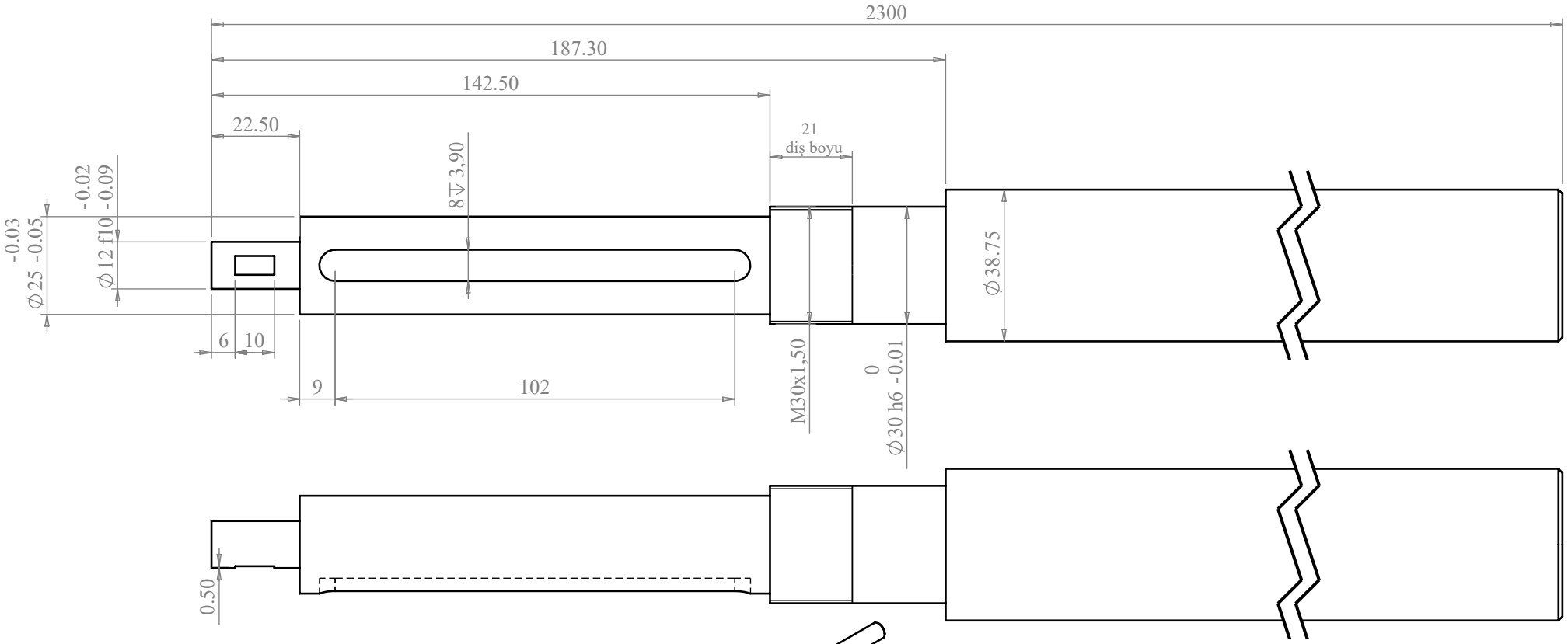

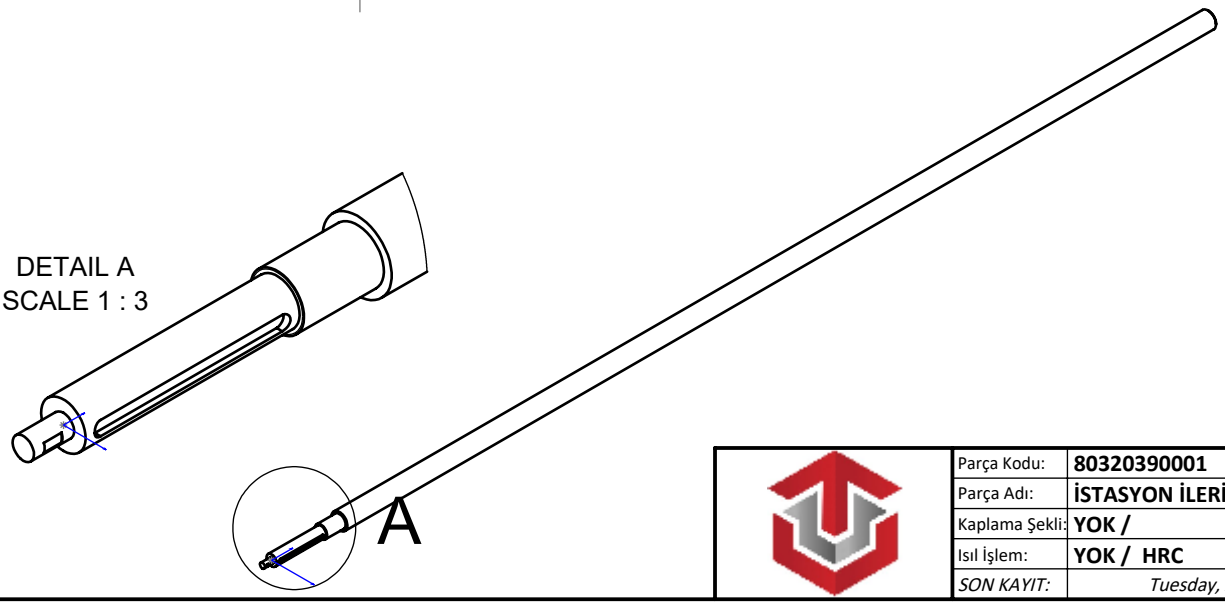

Malzeme alındıktan sonra, ovalamaya götürülecek. (Hatve 6) t=6

Parça Kodu:	80320390001	Ü.Kodu:	-	Ü.Adet:	
Parça Adı:	İSTASYON İLERİ GERİ HAREKET VİDASI			Vers.:	
Kaplama Şekli:	YOK /	Hammadde Adı:	TASLANMIS 1040	GENEL TOLERANS	
Isıl İşlem:	YOK / HRC	Sip. Ölçüsü:	Cap 35 x 2300	DIN 7168 m T	
SON KAYIT:	Tuesday, April 1, 2025 10:23:30 PM	Ağırlık:	20264.04	ÖLÇEK 1:20	A4

D:\DATALAR\88_SNTR_SNELTRAY_HOLLANDA-8565-4\3219\