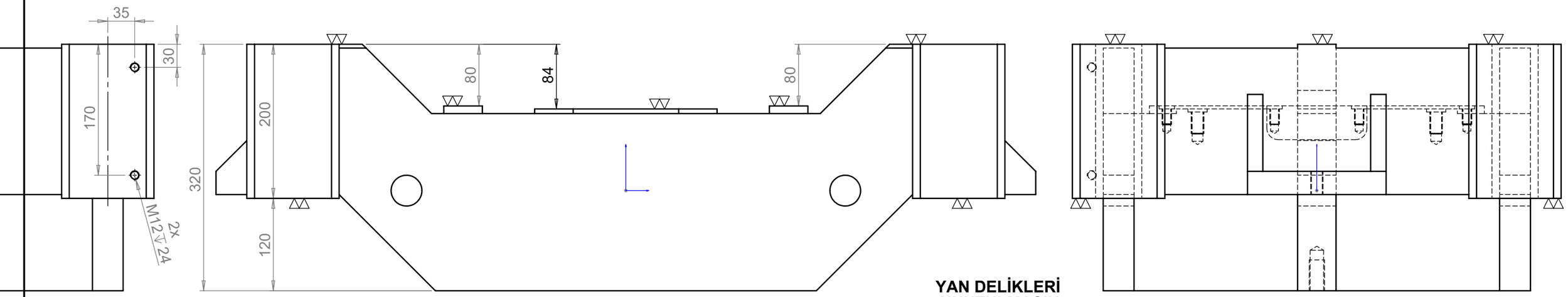

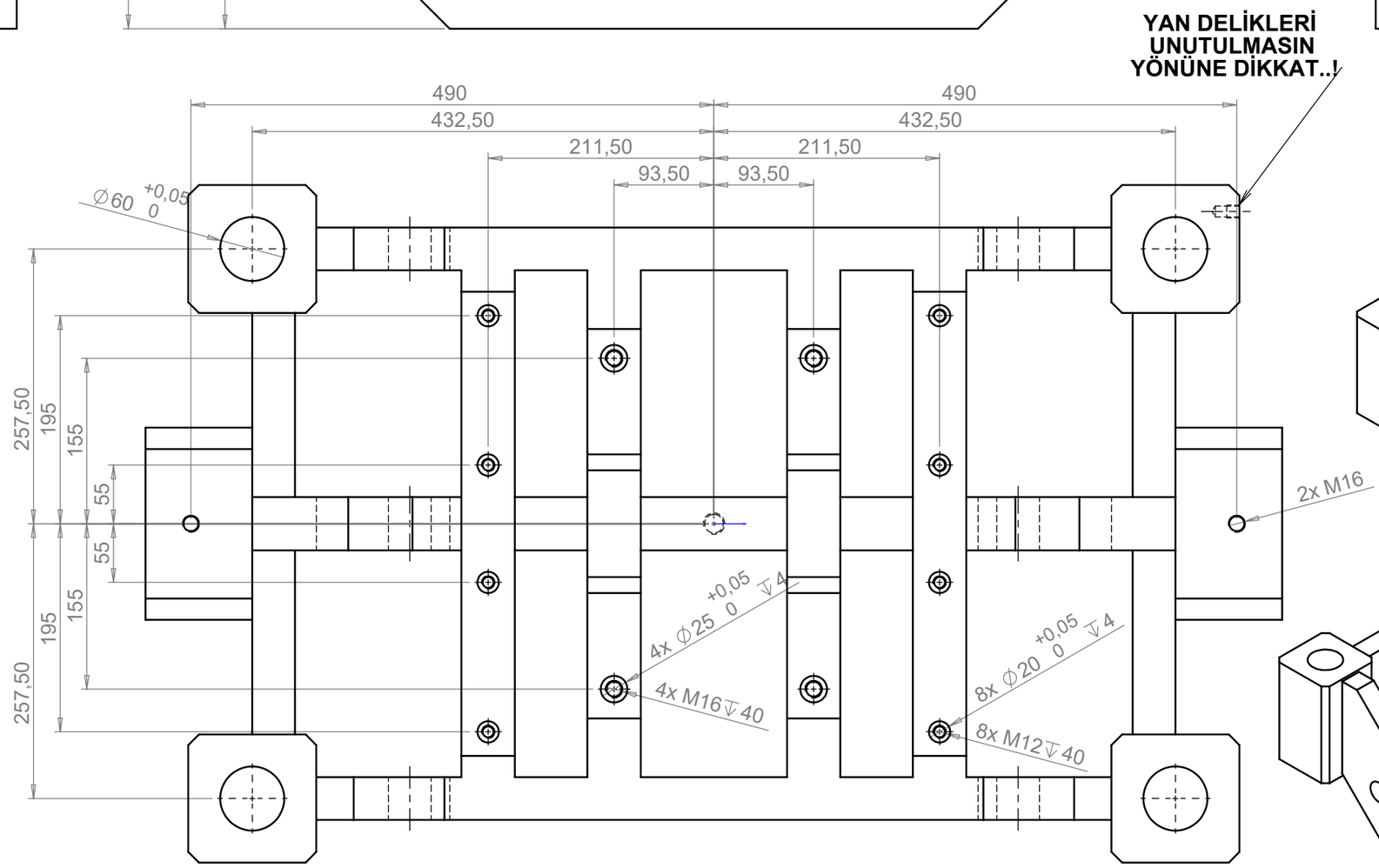

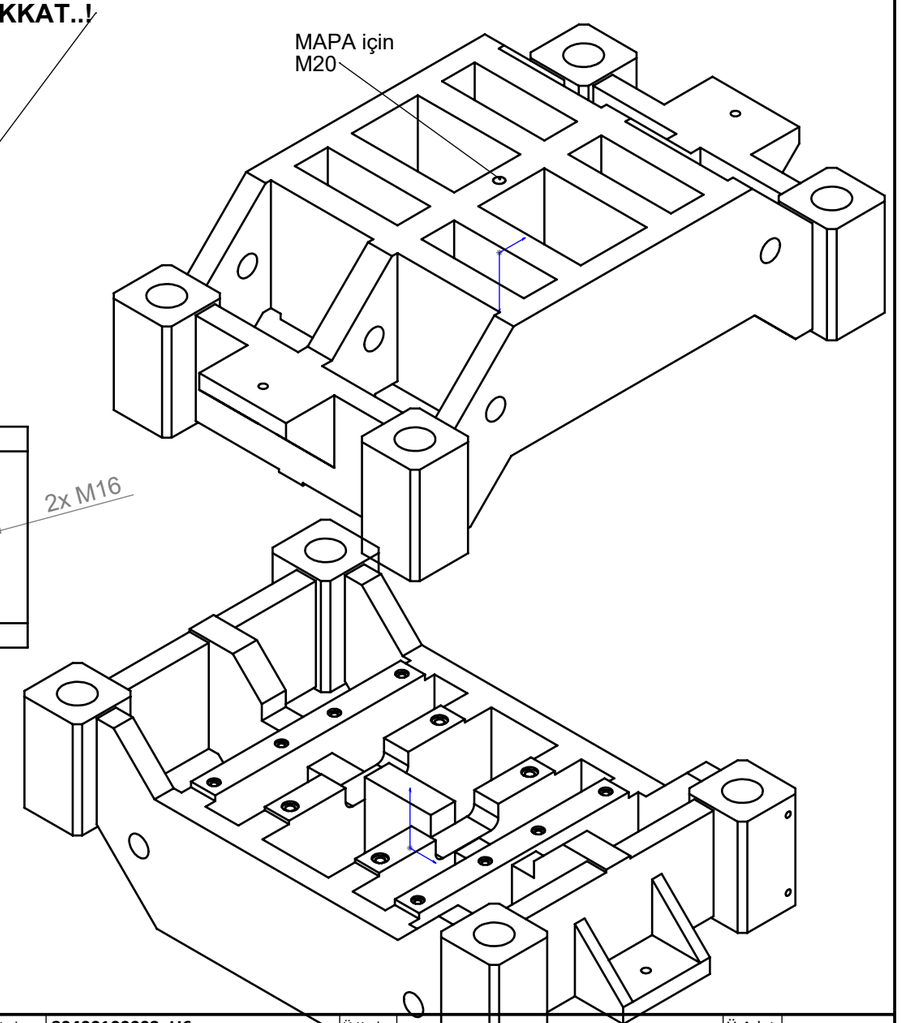

Parça Kodu:	80400100002_U6	Ü.Kodu:	-	Ü.Adet:	
Parça Adı:	KESME ÜST SABİT BLOK			Vers.:	
Kaplama Şekli:	/	Hammadde Adı:	Platina Sac	GENEL TOLERANS	
Isıl İşlem:	/ HRC	Sip. Ölçüsü:	..	DIN 7168 m T	
SON KAYIT:	5 Temmuz 2022 Salı 11:43:22	Ağırlık:	455319.89	ÖLÇEK 1:1	A4

D:\Onedrive\OneDrive - gazi.edu.tr\My_Design\Arsiv\6545_U6\