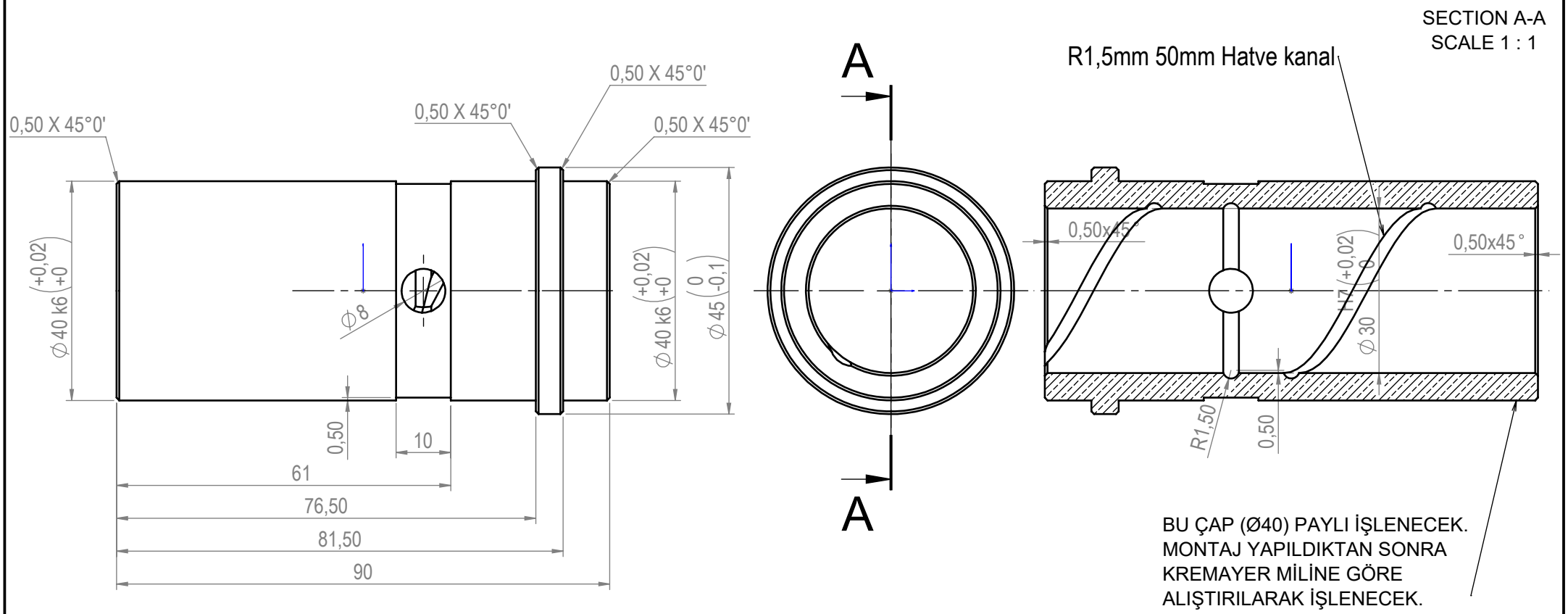

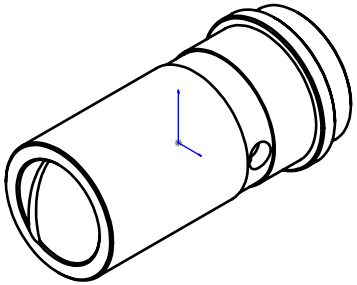

Parça Kodu:	**GRG10002003**	Ü.Kodu:	**-**	Ü.Adet:	
Parça Adı:	**GERGİ YATAKLAMA BRONZU**			Vers.:	*0*
Kaplama Şekli:	**- /**	Hammadde Adı:	**ALUMINYUM BRONZU**	*GENEL TOLERANS*	
Isıl İşlem:	**- / HRC**	Sip. Ölçüsü:	**Ø55 x60**	*DIN 7168 m T*	
SON KAYIT:	*22 Ağustos 2022 Pazartesi 15:07:29*	Ağırlık:	**367.62**	*ÖLÇEK* 1:20	*A4*

D:\Onedrive\OneDrive - gazi.edu.tr\My_Design\Arsiv\Gergi\YM_Gergi\Yatak\