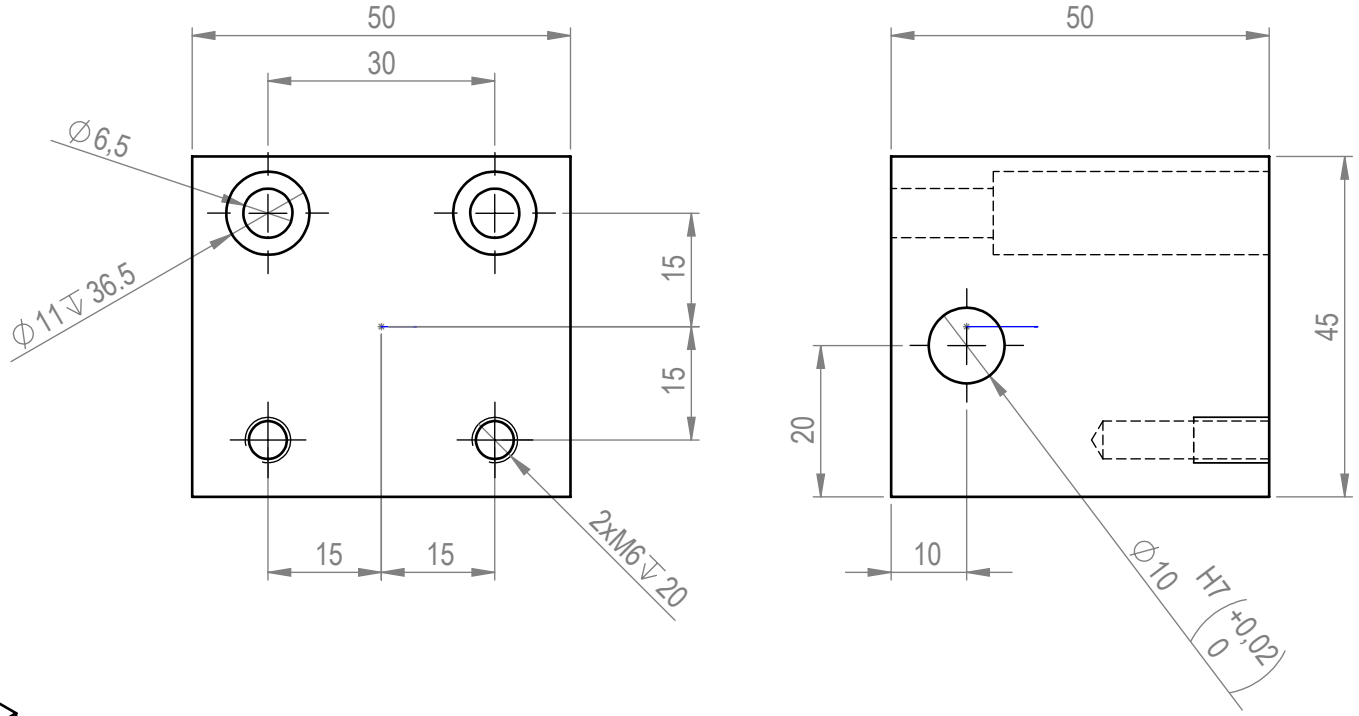

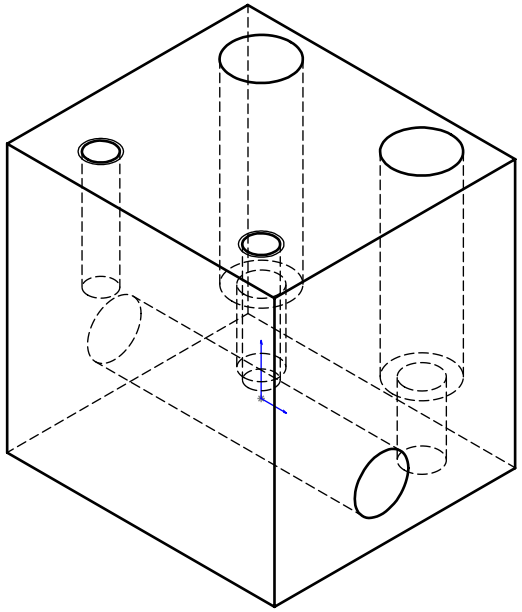

Dupatech Paketleme Teknolojileri	Parça Kodu:	1185003008	Ü.Kodu: -		Ü.Adet:
	Parça Adı:	DONDURME YATAKLAMASI			Vers.: 2
	Kaplama Şekli:	ELOKSAL /	Hammadde Adı:	ALUMINYUM-6000	GENEL TOLERANS
	Isıl İşlem:	YOK / HRC	Sip. Ölçüsü:	50 x 50 x 48	DIN 7168 m T
	SON KAYIT:	2 Mart 2017 Perşembe 16:13:24	Ağırlık:	267.61	ÖLÇEK 1:1 A4

E:\My Backups\server yedek\ARGE\TASARIMLAR\PROJELER_01\