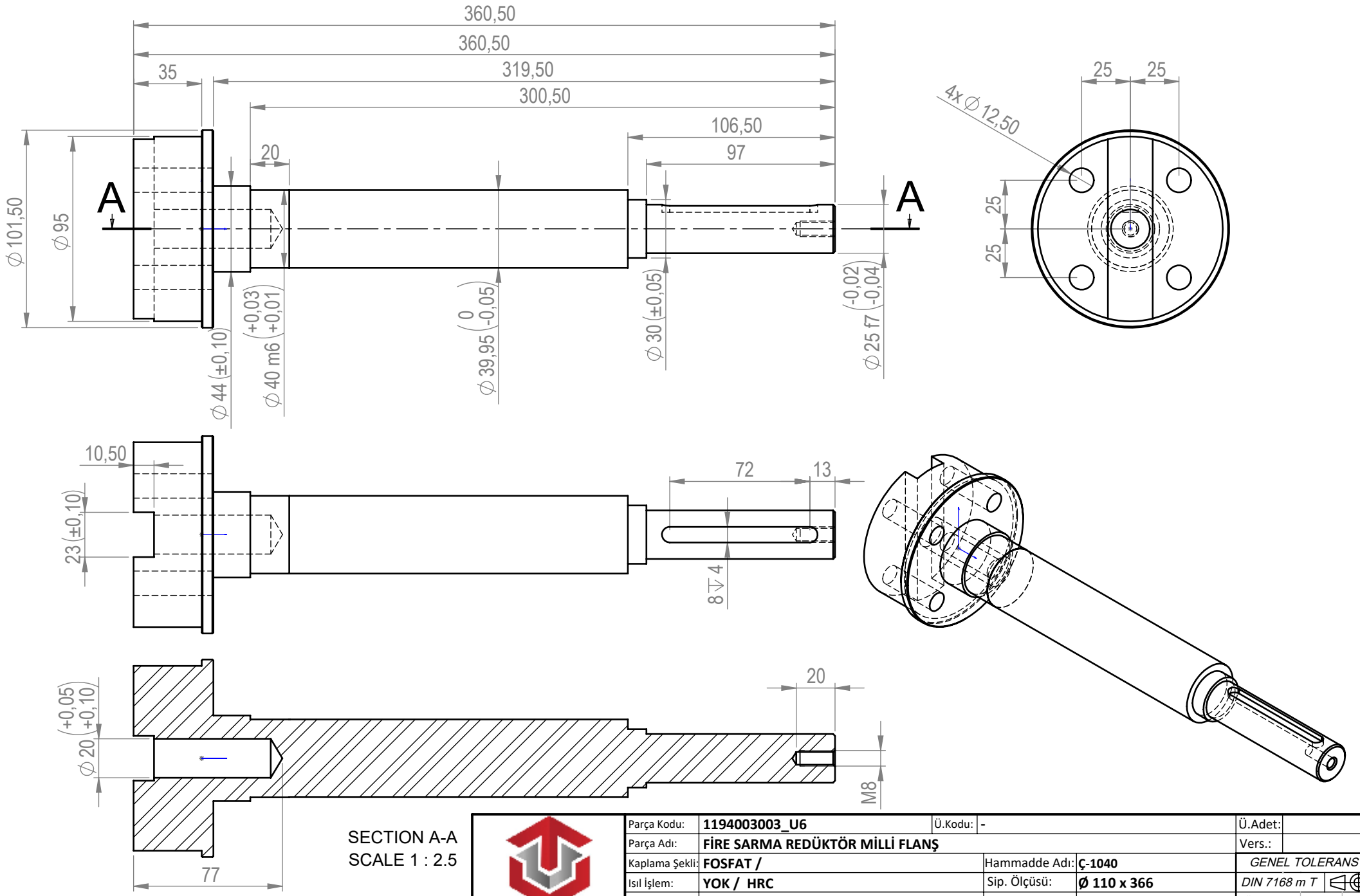

Parça Kodu:	1194003003_U6	Ü.Kodu:	-	Ü.Adet:	
Parça Adı:	FİRE SARMA REDÜKTÖR MİLLİ FLANŞ			Vers.:	
Kaplama Şekli:	FOSFAT /	Hammadde Adı:	Ç-1040	GENEL TOLERANS	
Isıl İşlem:	YOK / HRC	Sip. Ölçüsü:	Ø 110 x 366	DIN 7168 m T	
SON KAYIT:	30 Ağustos 2022 Salı 13:19:59	Ağırlık:	4377.08	ÖLÇEK 1:20	A4

D:\Onedrive\OneDrive - gazi.edu.tr\My_Design\Arsiv\6545_U6\Kasa\