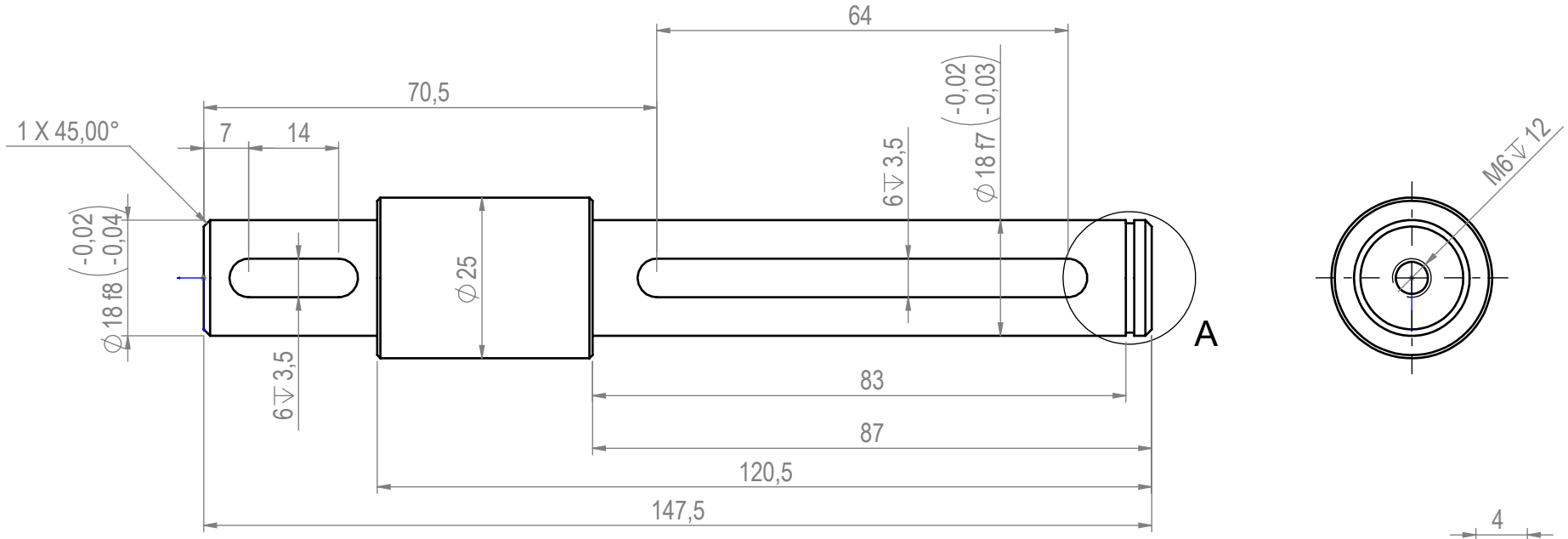

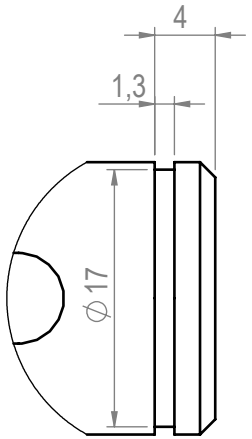

DETAIL A
SCALE 2 : 1

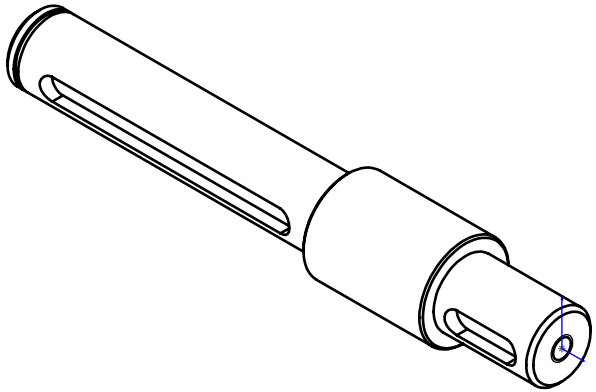

Parça Kodu:	1186000014_TM900	Ü.Kodu:	-	Ü.Adet:	
Parça Adı:	ASANSÖR KONVEYÖRÜ REDÜKTÖR MİLİ			Vers.:	
Kaplama Şekli:	FOSFAT /	Hammadde Adı:	OTOMAT ÇELİĞİ	GENEL TOLERANS	
Isıl İşlem:	/ HRC	Sip. Ölçüsü:	Ø25x155	DIN 7168 m T	
SON KAYIT:	2 Ağustos 2023 Çarşamba 23:05:58	Ağırlık:	339.83	ÖLÇEK 1:2	A4

C:\Users\K16-M\Desktop\D6_Asansorleri\TM900_Uyumlu_Asansor\