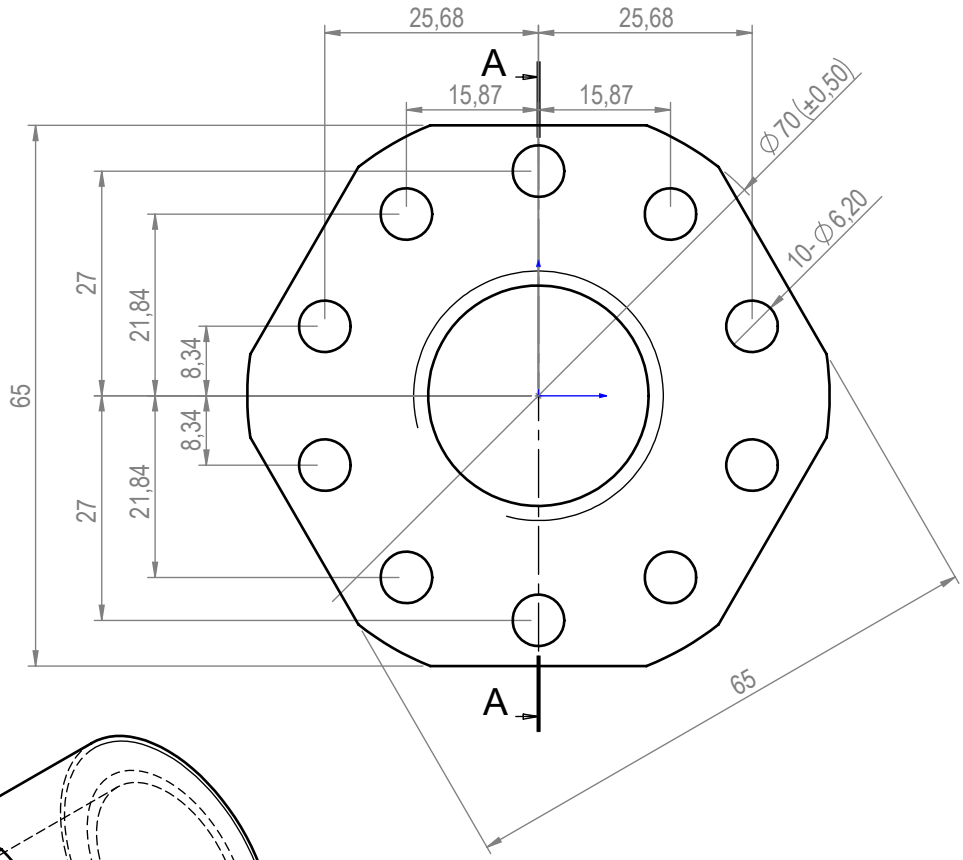

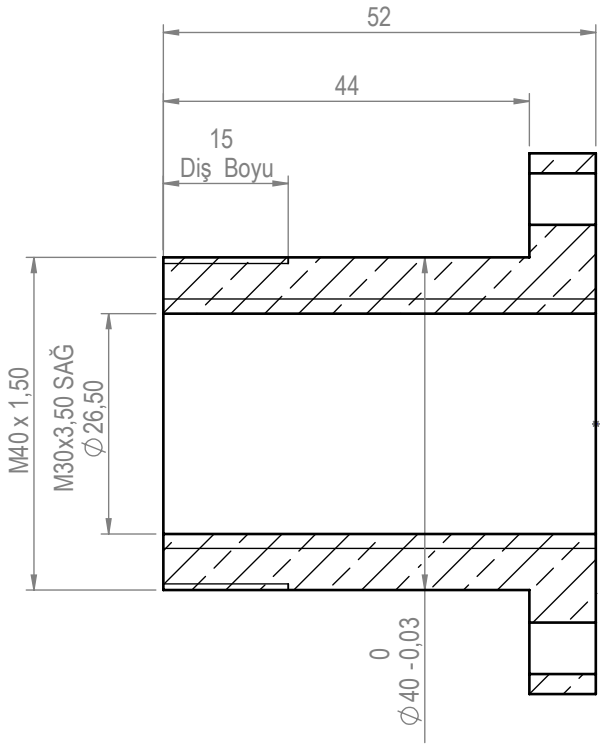

SECTION A-A
SCALE 1.1 : 1

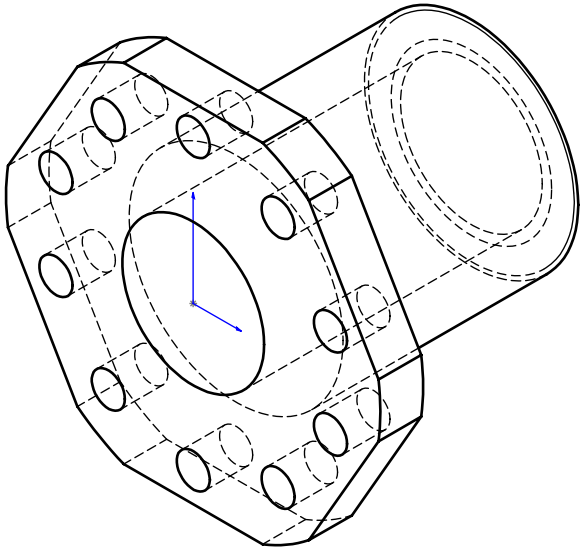

Parça Kodu:	1199009004_9SDS	Ü.Kodu:		Ü.Adet:	
Parça Adı:	SARI GERME AYAR SOMUNU			Vers.:	
Kaplama Şekli:	YOK /	Hammadde Adı:	BRONZ	GENEL TOLERANS	
Isıl İşlem:	YOK / HRC	Sip. Ölçüsü:	Cap 70 x 55	DIN 7168 m T	
SON KAYIT:	1 Mart 2022 Salı 13:02:17	Ağırlık:	438.99	ÖLÇEK 1:1	A4

D:\onedrive\OneDrive - gazi.edu.tr\My_Design\Arsiv\DP909SDS_3ST\