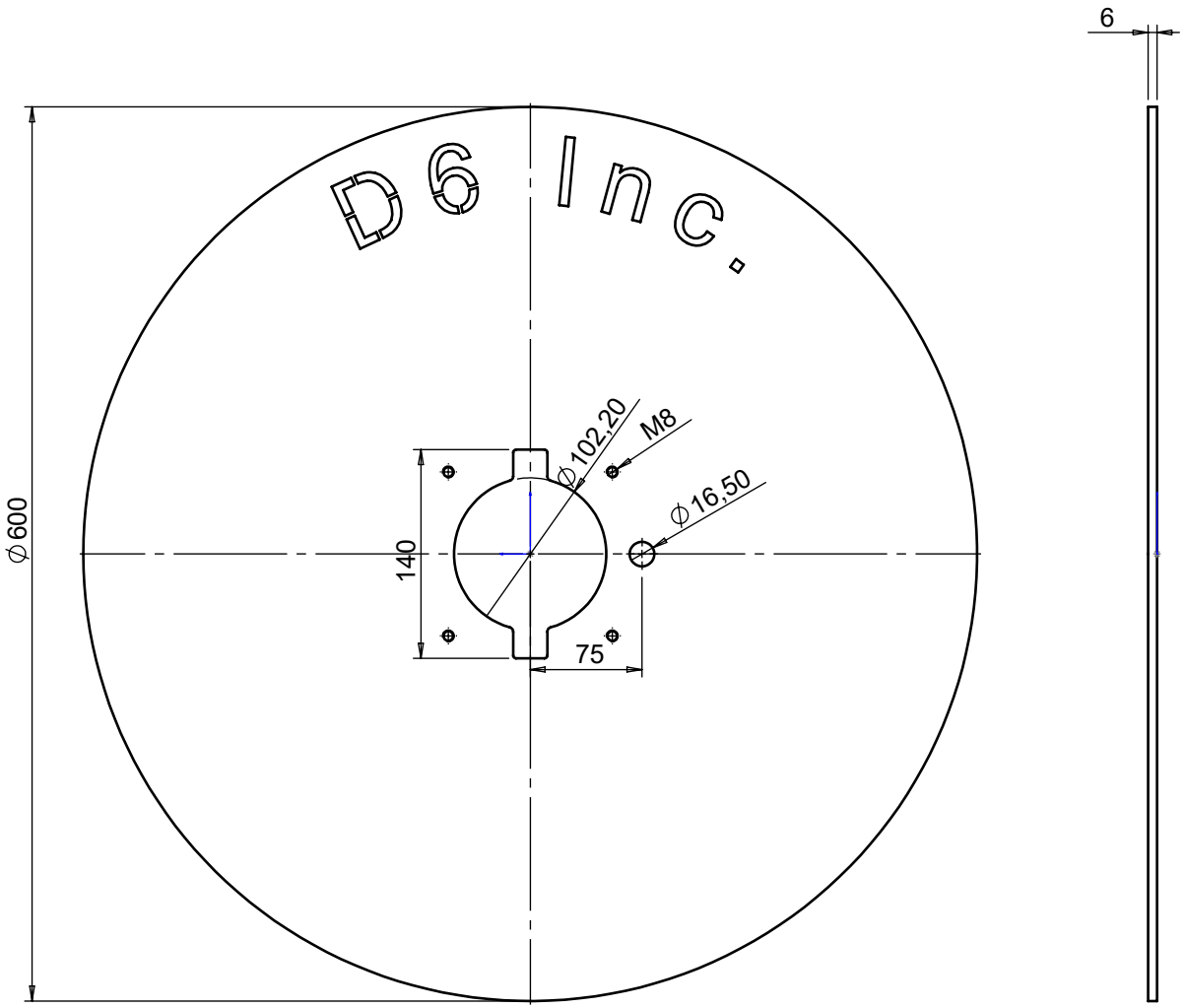

Parça Kodu:	**80220125006-**	Ü.Kodu:		Ü.Adet:	
Parça Adı:	**FİRE SARMA RULO FLANŞI**			Vers.:	
Kaplama Şekli:	**/**	Hammadde Adı:	**DKP Sac**	*GENEL TOLERANS*	
Isıl İşlem:	**/ HRC**	Sip. Ölçüsü:	**-**	*DIN 7168 m T*	
SON KAYIT:	*13 Ağustos 2023 Pazar 15:11:30*	Ağırlık:	**12789.33**	*ÖLÇEK* *1:10*	*A4*
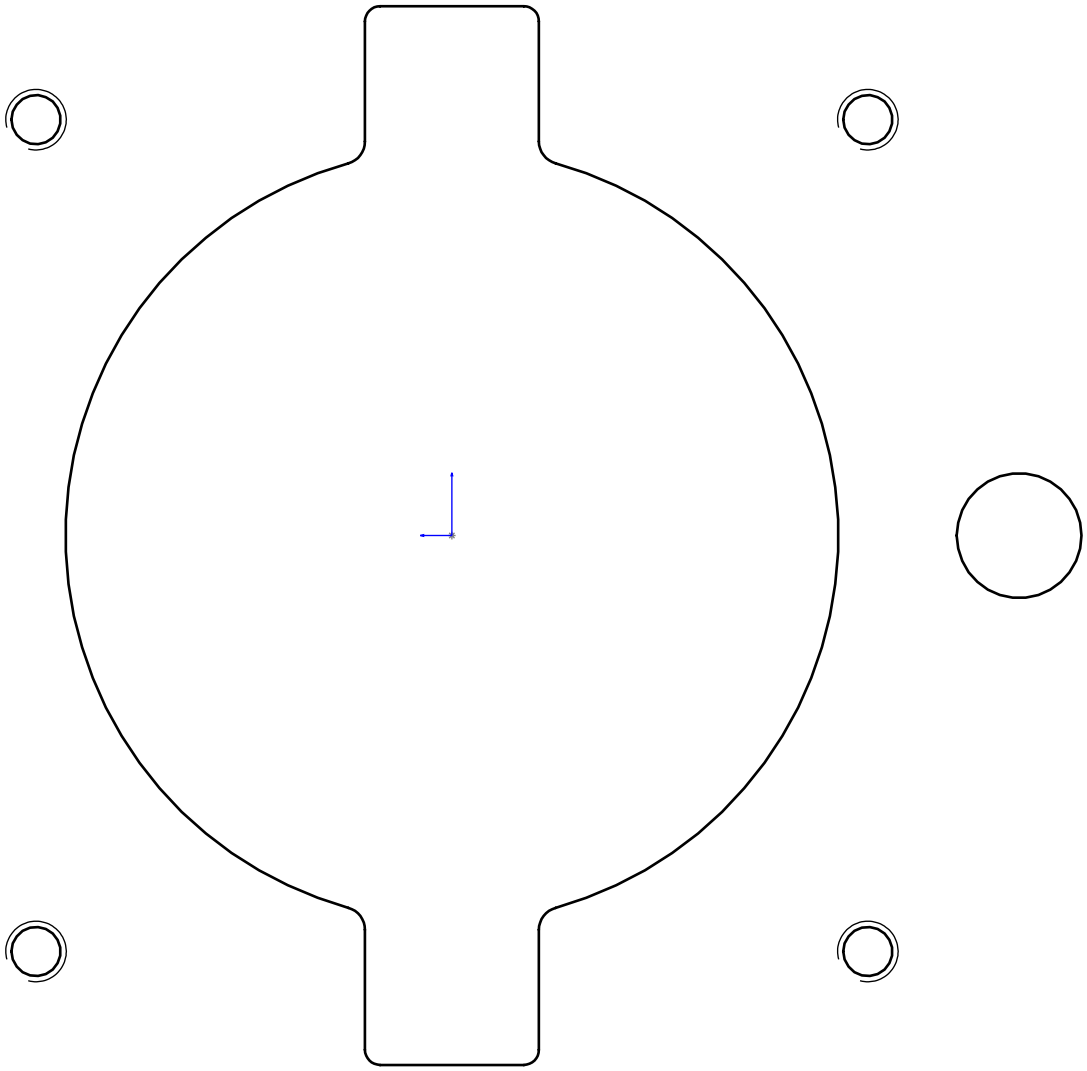
D:\Onedrive\OneDrive - gazi.edu.tr\My_Design\Arge\d6 fire sarma\