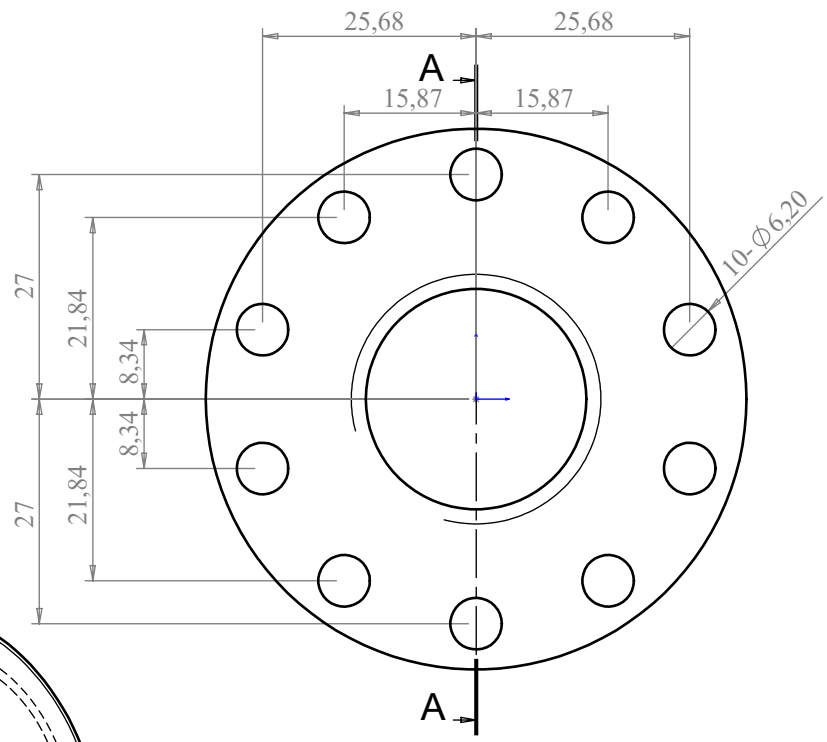

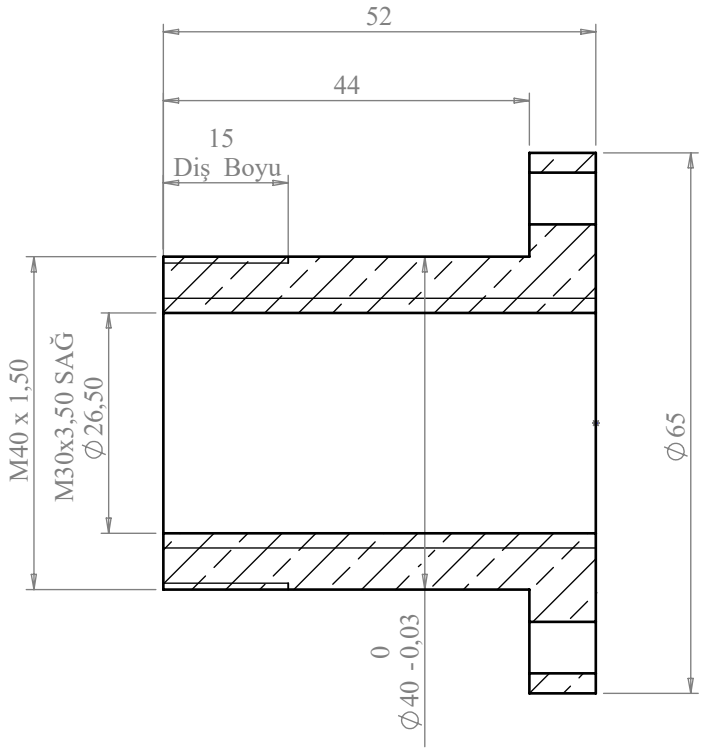

SECTION A-A
SCALE 1.1 : 1

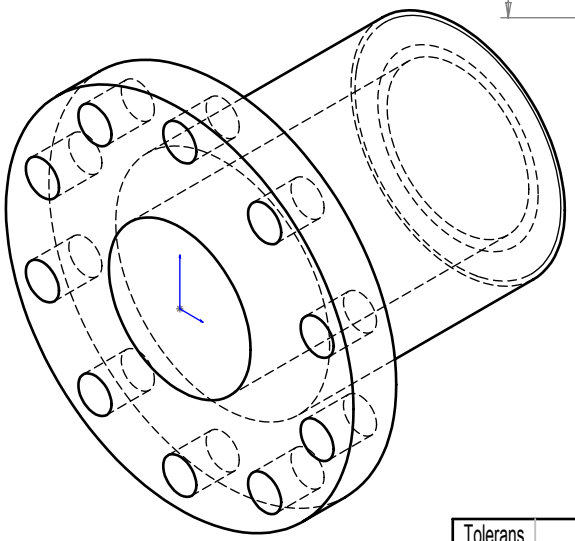

Gereksinimler:
1.Tüm kenarlar çapaksız ve keskin olmalıdır;
2.Belirtilmemiş pah C0.2-C0.8,dir. ve radyüs R0.2-R0.8dir.
3.Belirtilmemiş toleranslar (DIN 7168) M sınıfına göredir.

Tolerans Sınıfı	Belirtilmemiş Toleranslar(DIN 7168 m T) göredir.							
	0.5-3	>3-6	>6-30	>30-120	>120-400	>400-1000	>1000-2000	>2000-4000
F(Hassas)	±0.05	±0.05	±0.1	±0.15	±0.2	±0.3	±0.5	±0.8
M(orta)	±0.1	±0.1	±0.2	±0.3	±0.5	±0.8	±1.2	±2.0

Parça Kodu:	80300510007		
Parça Adı:	SARI GERME AYAR SOMUNU		
Hammadde Adı:	BRONZ	Sip. Ölçüsü	Cap 70 x 55
Kaplama Şekli:	YOK /	Ağırlık:	421.17
Isıl İşlem:	YOK / HRC	Ü. Kodu:	
Çizen:		Onay:	
SON KAYIT:	15 Nisan 2021 Perşembe 17:42:55	Vers. :	Ü.Adet:

Genel Tolerans
DIN 7168 m T
A4
1:1