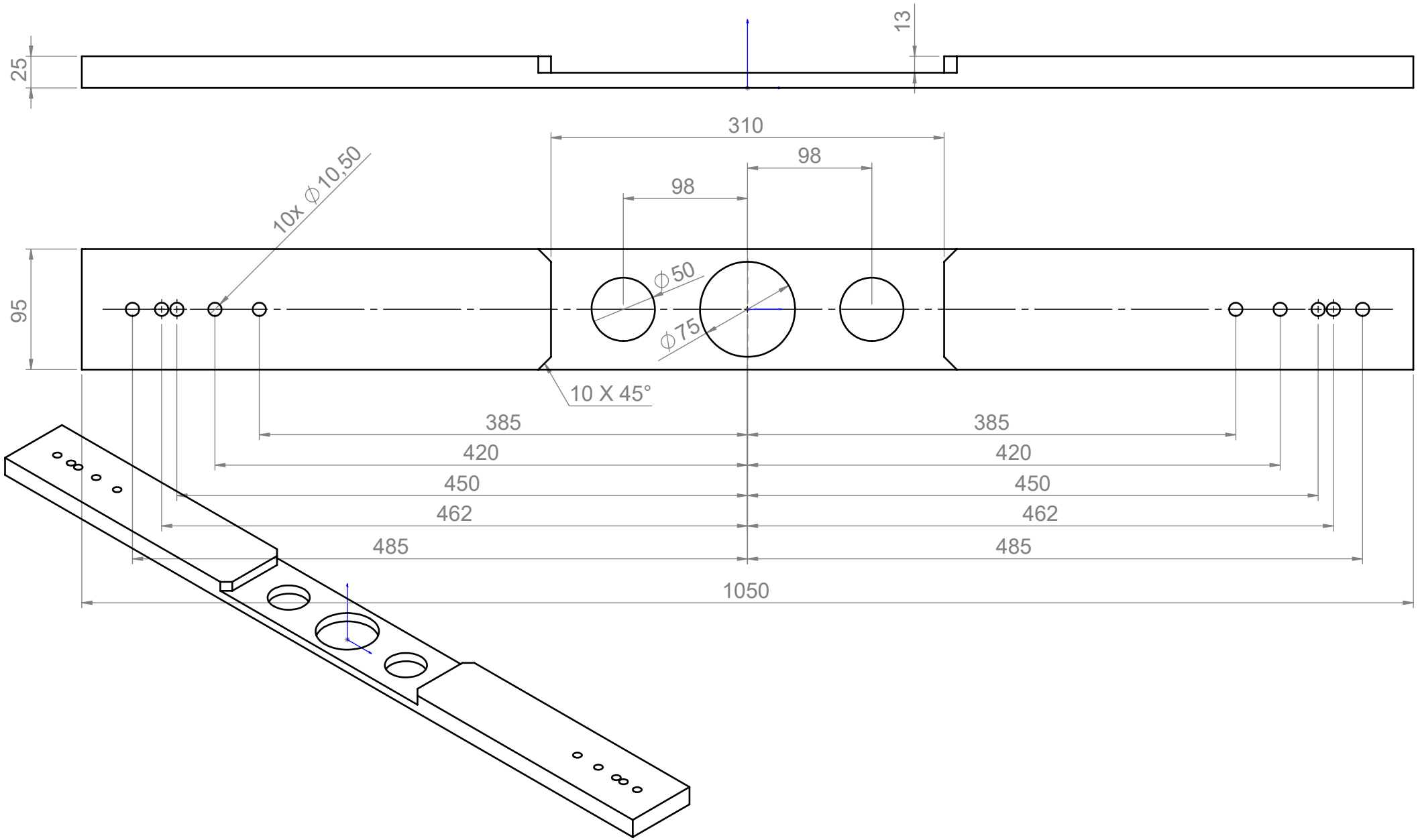

Dupatech Paketleme Teknolojileri	Parça Kodu:	1195019016_9SDS	Ü.Kodu: -		Ü.Adet:
	Parça Adı:	DP90 YUKSEKLIK FARKI ADAPTORU TAMPON LAMASI			Vers.: 2
	Kaplama Şekli:	FOSFAT /	Hammadde Adı:	SICAK ÇEKME ÇELİĞİ	GENEL TOLERANS
	Isıl İşlem:	YOK / HRC	Sip. Ölçüsü:	100 x 30 x 1055	DIN 7168 m T
	SON KAYIT:	26 Eylül 2021 Pazar 12:50:53	Ağırlık:	15594.14	ÖLÇEK 1:10 A4

D:\onedrive\OneDrive - gazi.edu.tr\My_Design\Arsiv\DP909SDS_3ST\