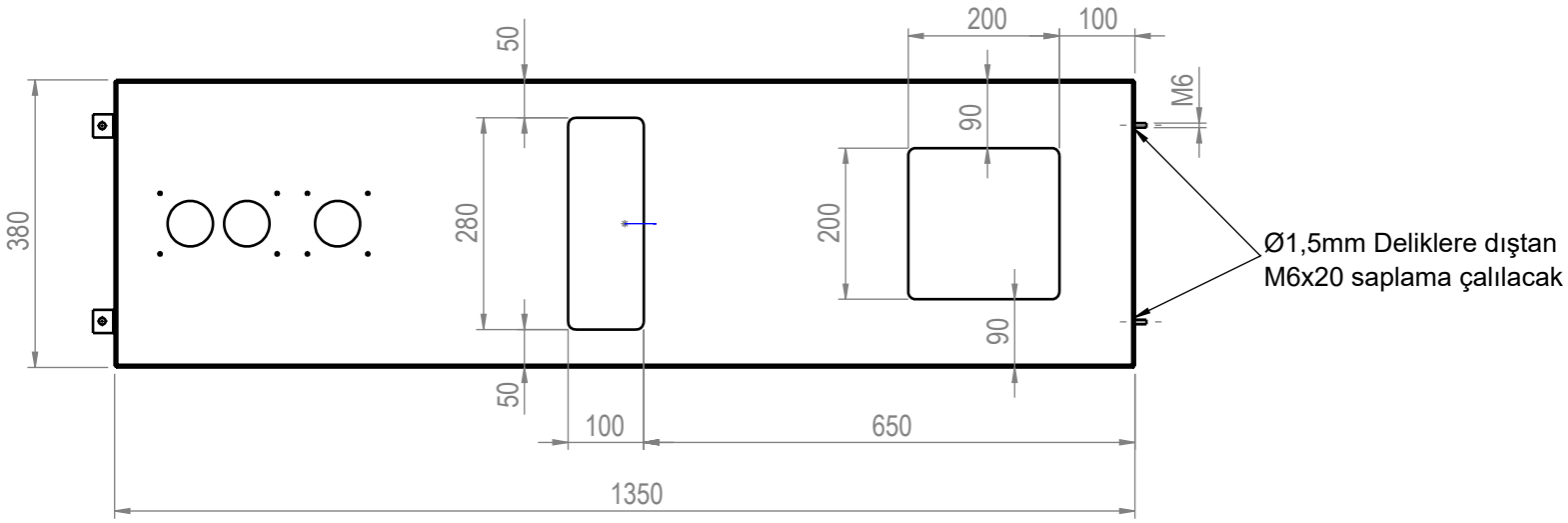

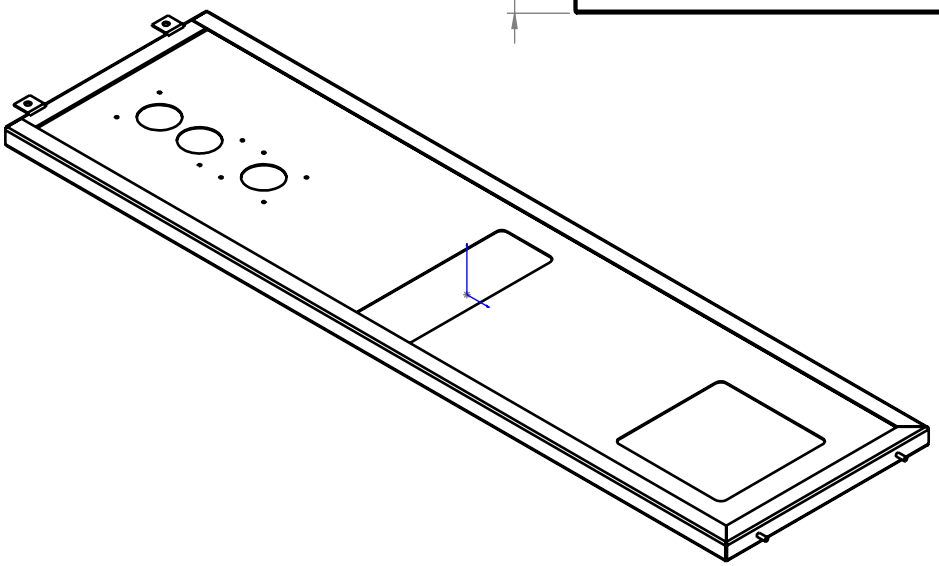

Parça Kodu:	**1294000054_U6**	Ü.Kodu:		Ü.Adet:	
Parça Adı:	**GIRIS SAG YAN GIYDIRME SACI**			Vers.:	
Kaplama Şekli:	**BOYA / RAL 7043**	Hammadde Adı:	**DKP SAC**	*GENEL TOLERANS*	
Isıl İşlem:	**/ HRC**	Sip. Ölçüsü:		*DIN 7168 m T*	
SON KAYIT:	*17 Eylül 2022 Cumartesi 16:32:18*	Ağırlık:	**7260.92**	*ÖLÇEK* *1:20*	*A4*
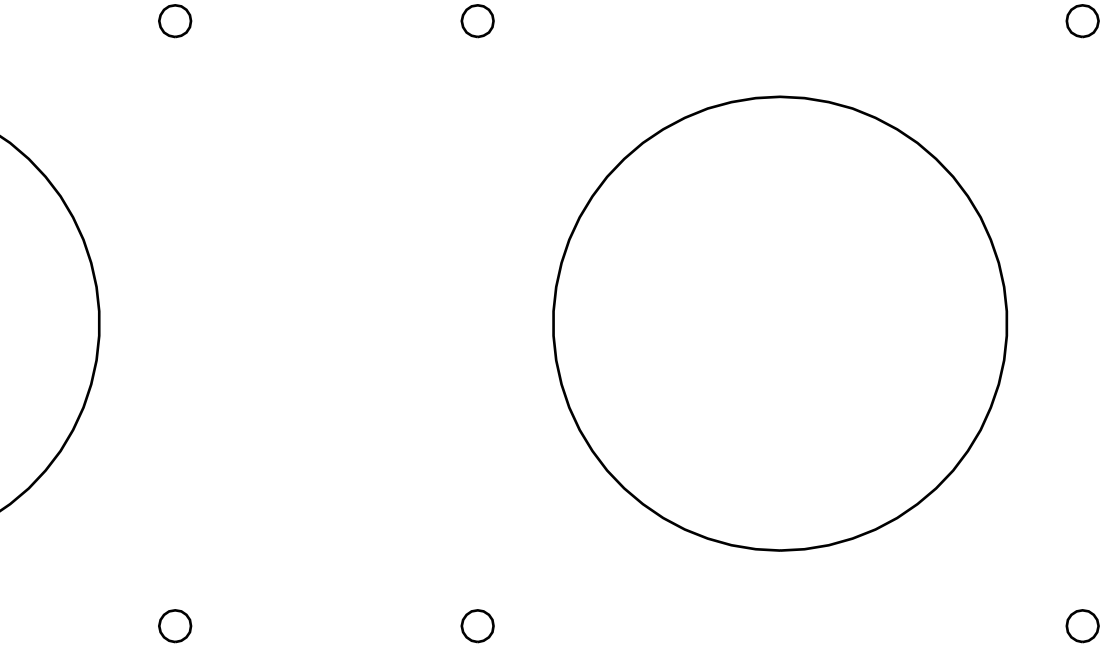
D:\Onedrive\OneDrive - gazi.edu.tr\My_Design\Arsiv\UTS_Thermoform_Datalar\6545_U6\Kasa\