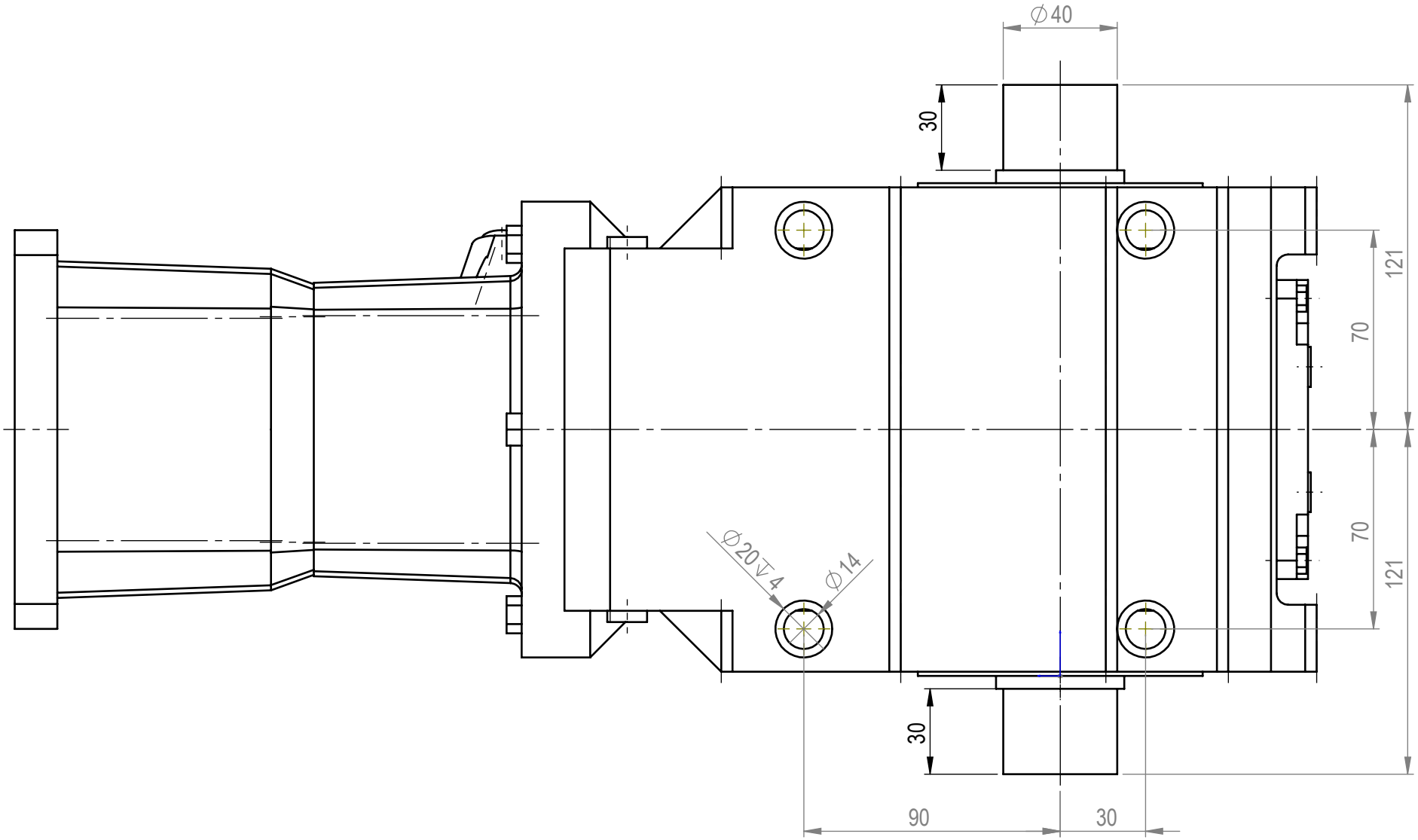

Parça Kodu:	**80400107067**	Ü.Kodu:	**SEW K67 AQH 140-3 M1-M3-AB i48,77**	Ü.Adet:	
Parça Adı:	**REDÜKTÖR**			Vers.:	
Kaplama Şekli:	**YOK /**	Hammadde Adı:		*GENEL TOLERANS*	
Isıl İşlem:	**YOK / HRC**	Sip. Ölçüsü:	**HAZIR**	*DIN 7168 m T*	
SON KAYIT:	*5 Mayıs 2024 Pazar 13:06:53*	Ağırlık:		*ÖLÇEK* 1:5	*A4*

4009\