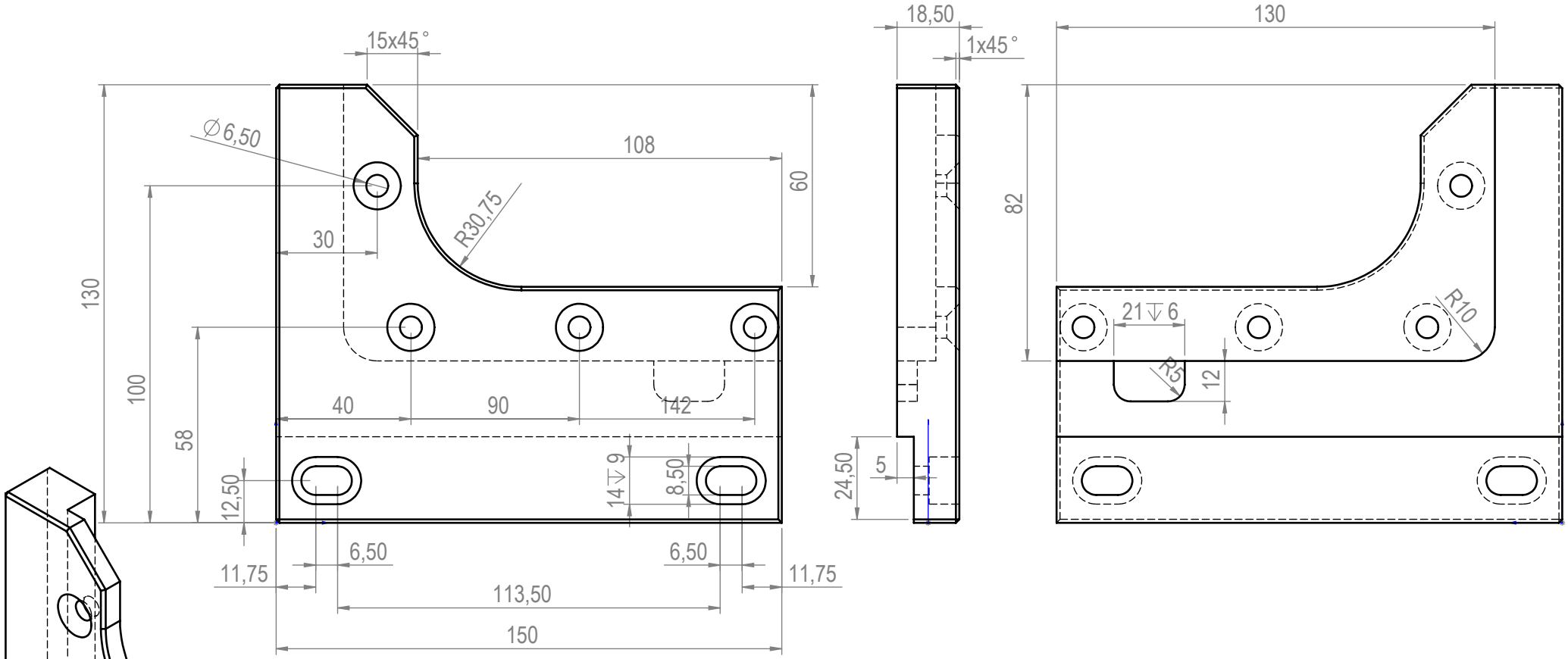

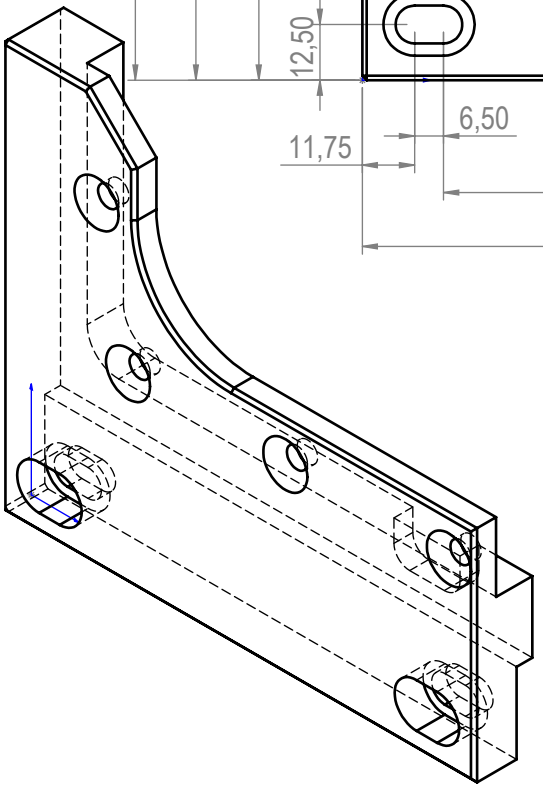

Dupatech Paketleme Teknolojileri	Parça Kodu:	1197016001_9SDS	Ü.Kodu: -		Ü.Adet:
	Parça Adı:	RULO KALDIRMA YAN PLAKA			Vers.: 0
	Kaplama Şekli:	FOSFAT / -	Hammadde Adı:	PLATİNA SAC - ST37	GENEL TOLERANS
	Isıl İşlem:	- / HRC	Sip. Ölçüsü:		DIN 7168 m T
	SON KAYIT:	26 Eylül 2021 Pazar 12:53:26	Ağırlık:	1292.33	ÖLÇEK 1:2 A4

D:\onedrive\OneDrive - gazi.edu.tr\My_Design\Arsiv\DP909SDS_3ST\