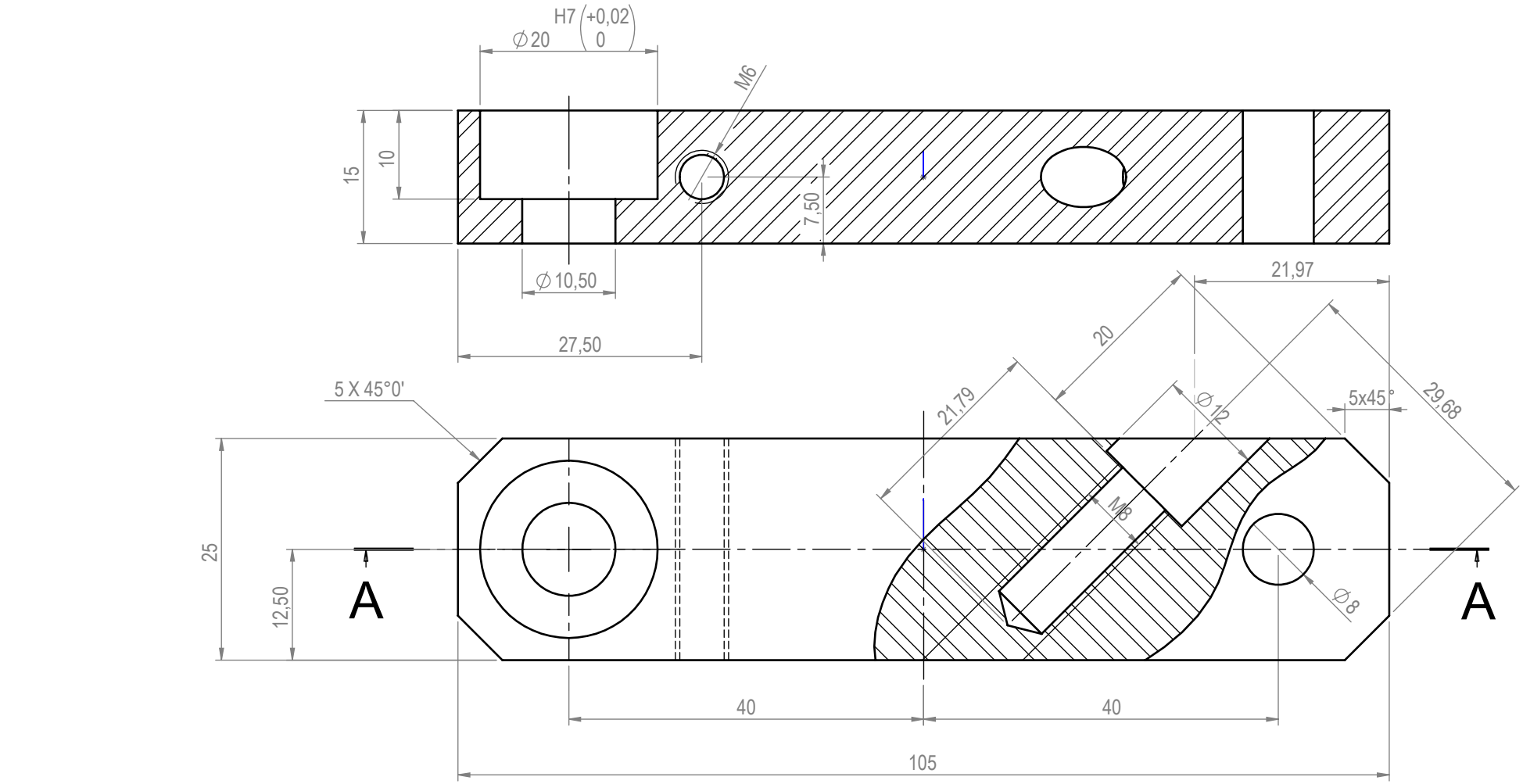

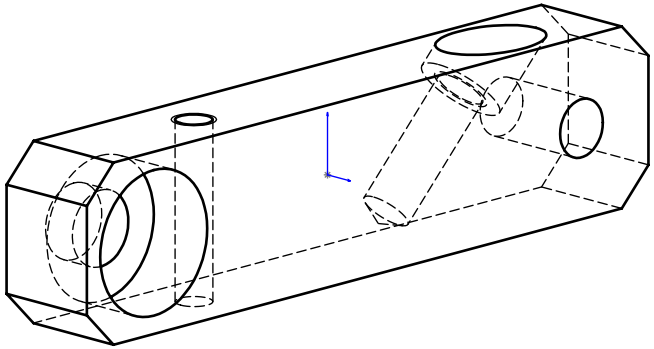

Dupatech Paketleme Teknolojileri	Parça Kodu:	1185010001	Ü.Kodu: -		Ü.Adet:
	Parça Adı:	MAL GIRIS MERDANE MIL LAMASI			Vers.: 0
	Kaplama Şekli:	FOSFAT /	Hammadde Adı:	SOGUK CEKME CELIGI	GENEL TOLERANS
	Isıl İşlem:	YOK / HRC	Sip. Ölçüsü:	25 x 15 x 110	DIN 7168 m T
	SON KAYIT:	10 Mayıs 2021 Pazartesi 13:23:50	Ağırlık:	252.44	ÖLÇEK 1:2 A4

F:\My Backups\server yedek\ARGE\TASARIMLAR\PROJELER_01\