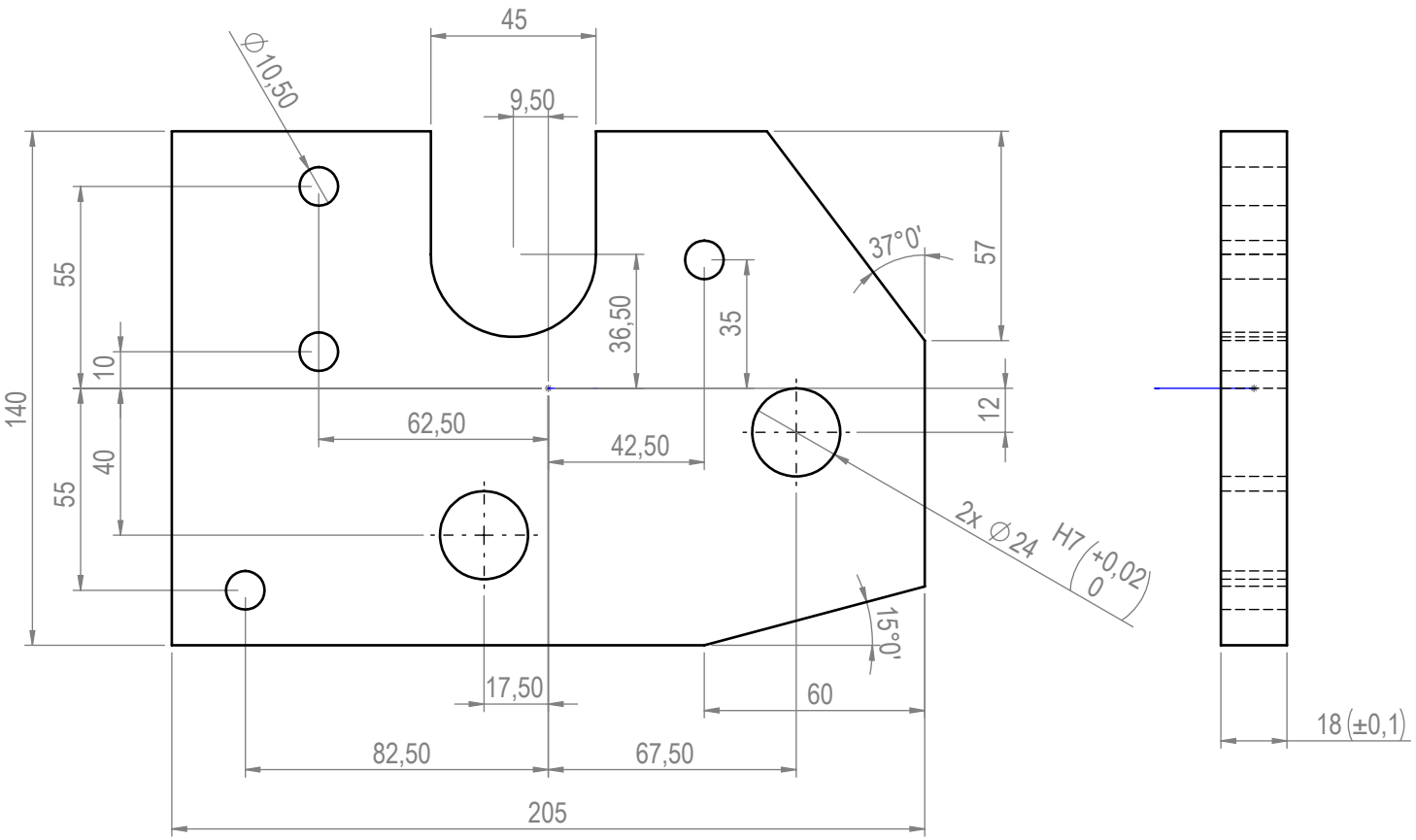

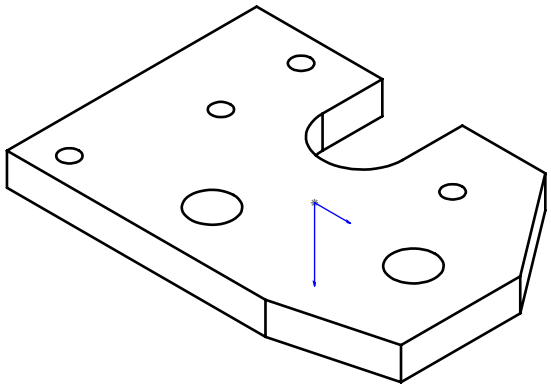

Dupatech Paketleme Teknolojileri	Parça Kodu:	1185013012_9SDS	Ü.Kodu: -		Ü.Adet:
	Parça Adı:	GİRİŞ GERME KARŞI PLAKA			Vers.: 0
	Kaplama Şekli:	- /	Hammadde Adı:	PLATİNA SAC - ST37	GENEL TOLERANS
	Isıl İşlem:	- / HRC	Sip. Ölçüsü:		DIN 7168 m T
	SON KAYIT:	26 Eylül 2021 Pazar 12:50:49	Ağırlık:	3290.93	ÖLÇEK 1:2 A4

D:\onedrive\OneDrive - gazi.edu.tr\My_Design\Arsiv\DP909SDS_3ST\