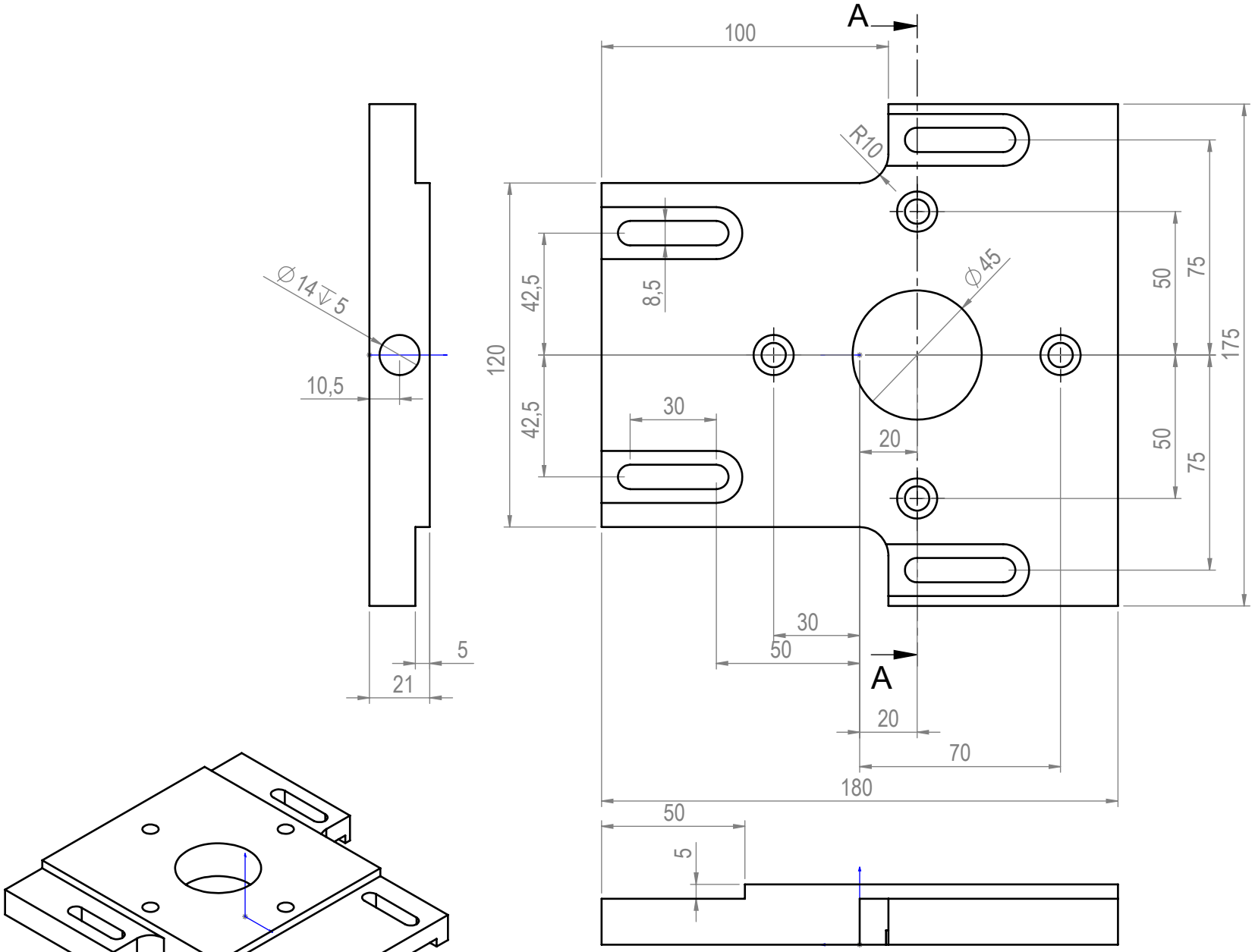

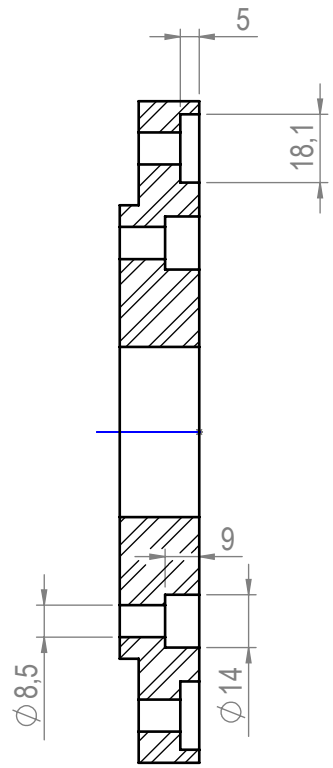

SECTION A-A
SCALE 1 : 2

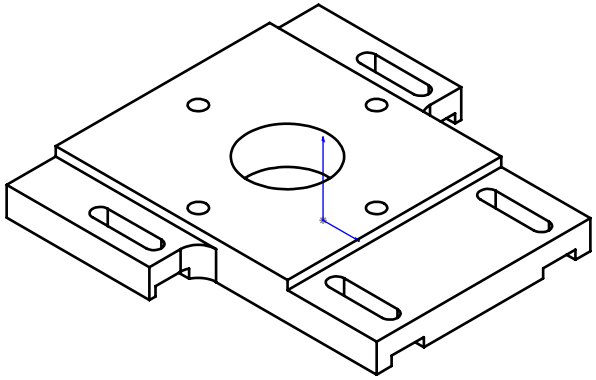

Parça Kodu:	1195013014_9SDS	Ü.Kodu:	-	Ü.Adet:	
Parça Adı:	FORMLAMA REDÜKTÖR BAĞLAMA PLAKASI			Vers.:	1
Kaplama Şekli:	FOSFAT /	Hammadde Adı:	PLATİNA SAC	GENEL TOLERANS	
Isıl İşlem:	YOK / HRC	Sip. Ölçüsü:	PLAZMA	DIN 7168 m T	
SON KAYIT:	26 Eylül 2021 Pazar 12:50:51	Ağırlık:	3287.48	ÖLÇEK 1:5	A4

Dupatech Paketleme Teknolojileri

D:\onedrive\OneDrive - gazi.edu.tr\My_Design\Arsiv\DP909SDS_3ST\