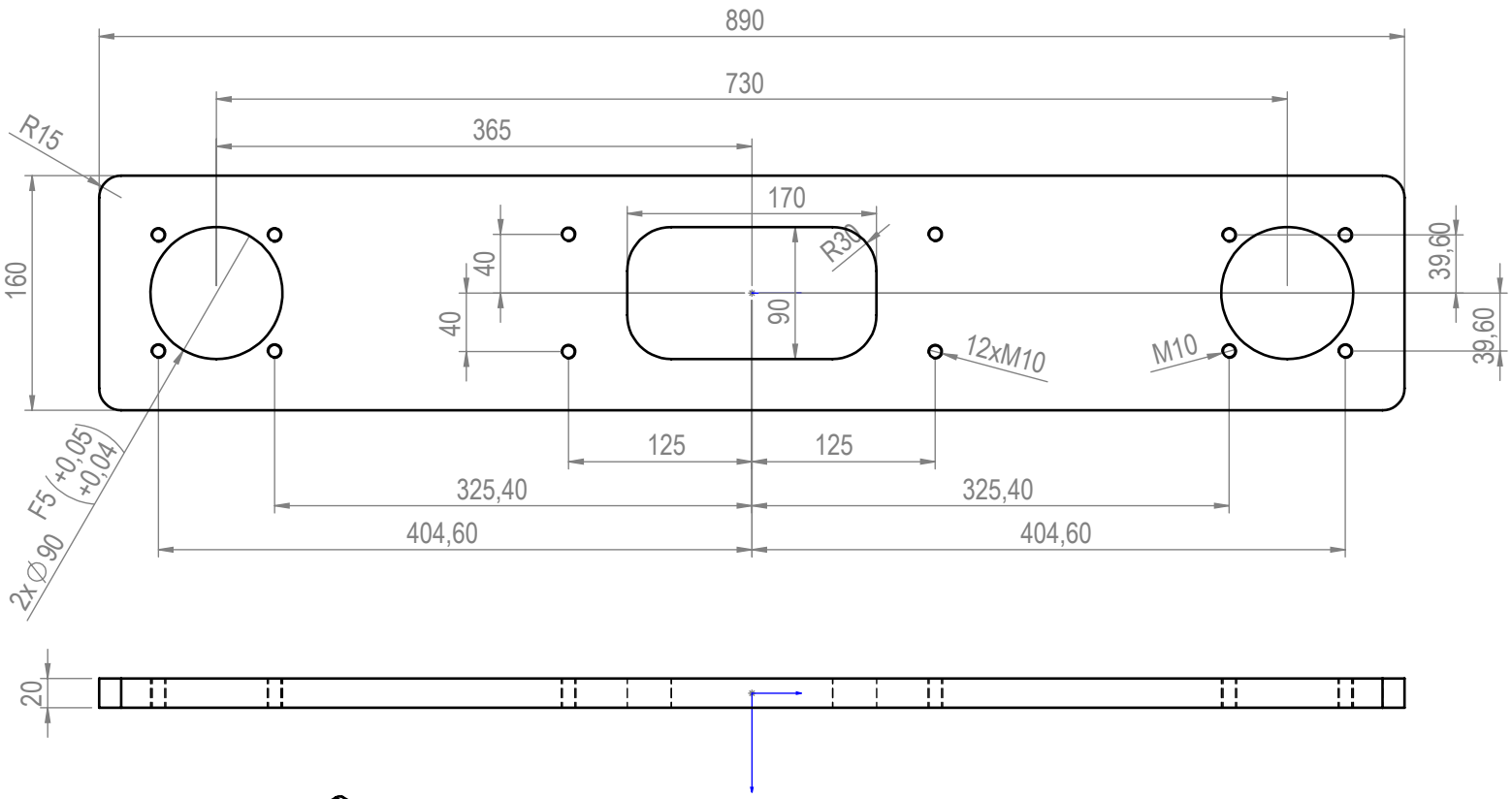

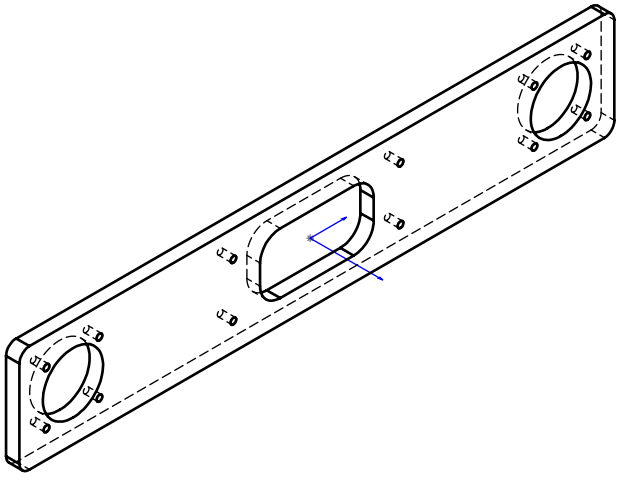

Dupatech Paketleme Teknolojileri	Parça Kodu:	1196017004_9SDS	Ü.Kodu: -		Ü.Adet:
	Parça Adı:	DİZME ÇIKARTMA YAN PLAKASI			Vers.: 0
	Kaplama Şekli:	ELOKSAL / NATUREL	Hammadde Adı:	ALUMINYUM-5000	GENEL TOLERANS
	Isıl İşlem:	- / HRC	Sip. Ölçüsü:		DIN 7168 m T
	SON KAYIT:	26 Eylül 2021 Pazar 12:53:25	Ağırlık:	6125.14	ÖLÇEK 1:10 A4

D:\onedrive\OneDrive - gazi.edu.tr\My_Design\Arsiv\DP909SDS_3ST\