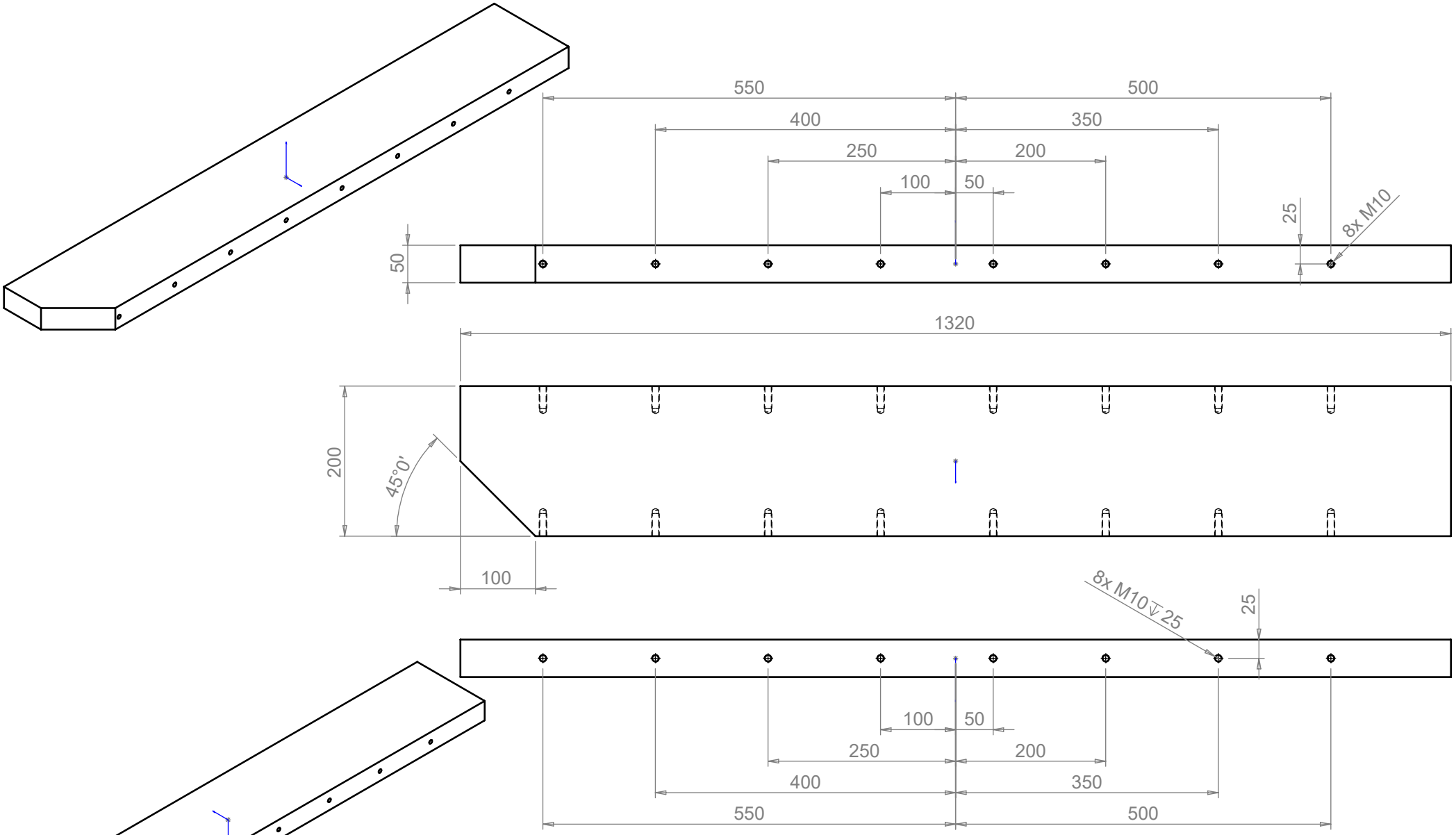

Parça Kodu:	**80591004312**	Ü.Kodu:	**-**	Ü.Adet:	
Parça Adı:	**KALIP KOYMA ARABASI APARATI YAN YUKSELTME**			Vers.:	
Kaplama Şekli:	**YOK /**	Hammadde Adı:	**ALUMINYUM-5000**	*GENEL TOLERANS*	
Isıl İşlem:	**YOK / HRC**	Sip. Ölçüsü:	**200 x 50 x 1323**	*DIN 7168 m T*	
SON KAYIT:	*6 Ekim 2022 Perşembe 16:34:30*	Ağırlık:	**34619.98**	*ÖLÇEK* *1:20*	*A4*

D:\Onedrive\OneDrive - gazi.edu.tr\My_Design\Arsiv\Kalıp Arabası\