ÖĞE NO.	PARÇA NUMARASI	TANIM	MİKT.
1	60204600023	FAG 3206 BTHV EGIK BILYALI	1
2	60200810060	İmbus Civata DIN 912 M8 x 25	4
3	80320590003	VİDA REDÜKTÖR FLANŞI	1
4	60206110208	Altıköşe Baş Civata ISO 4017 M10 x 35	4

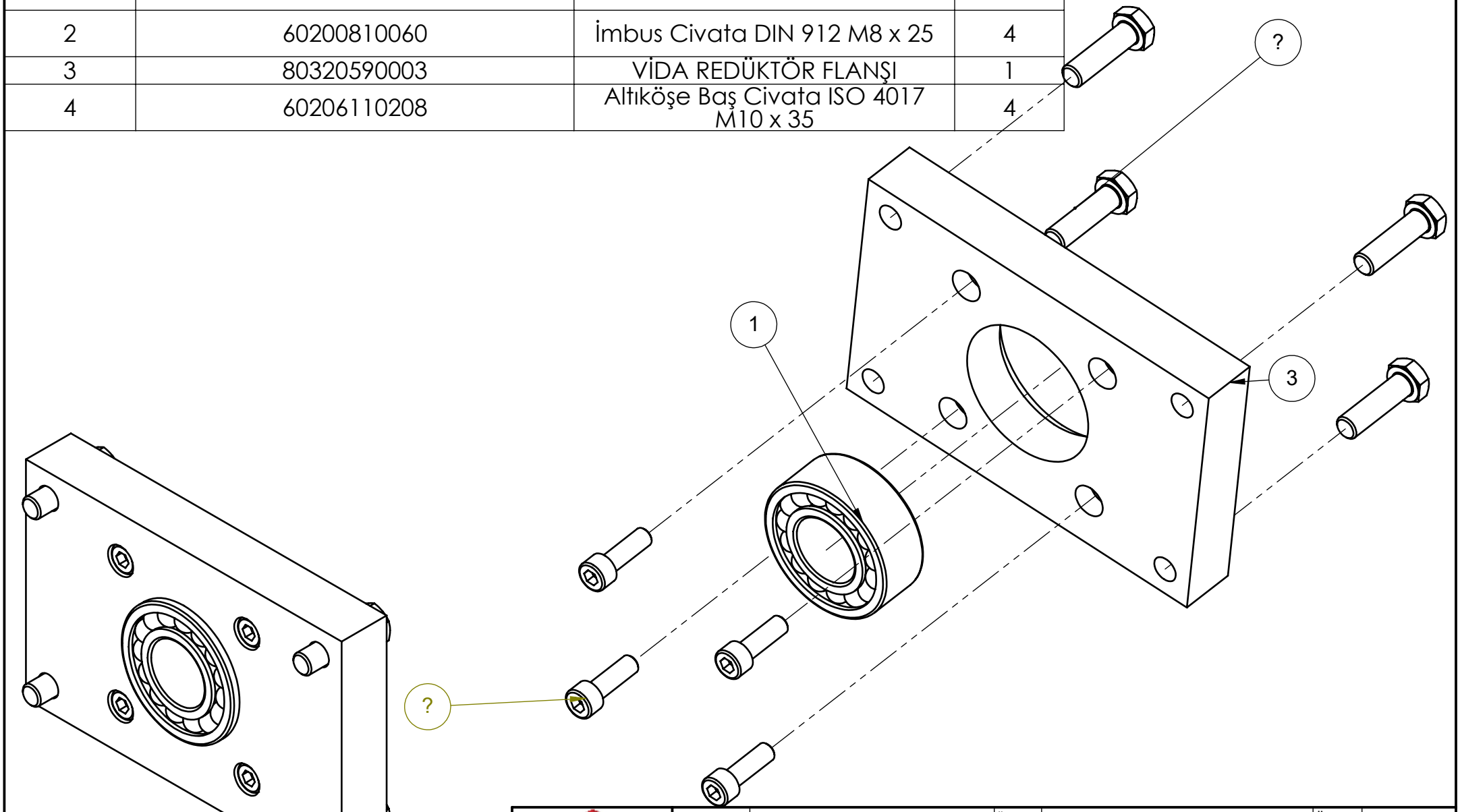

Parça Kodu:	**80220308200**	Ü.Kodu:	-	Ü.Adet:	
Parça Adı:	**VİDA REDÜKTÖR FLANŞI MONTAJI**			Vers.:	
Kaplama Şekli:	/	Hammadde Adı:	**Material <not specified>**	*GENEL TOLERANS*	
Isıl İşlem:	**/ HRC**	Sip. Ölçüsü:	--	*DIN 7168 m T*	
SON KAYIT:	*Tuesday, April 1, 2025 10:23:19 PM*	Ağırlık:	**3696.93**	*ÖLÇEK* 1:5	*A4*

D:\DATALAR\88_SNTR_SNELTRAY_HOLLANDA-8565-4\3219\