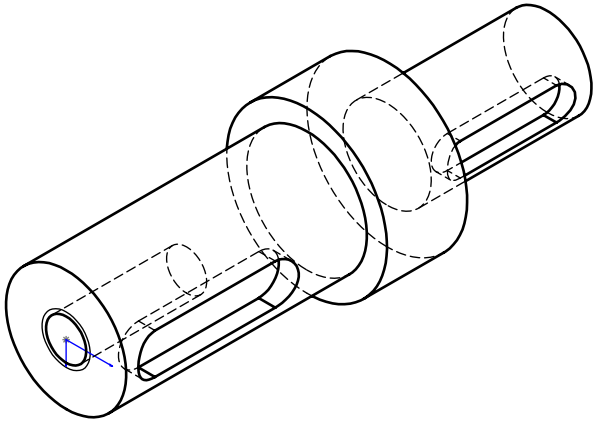

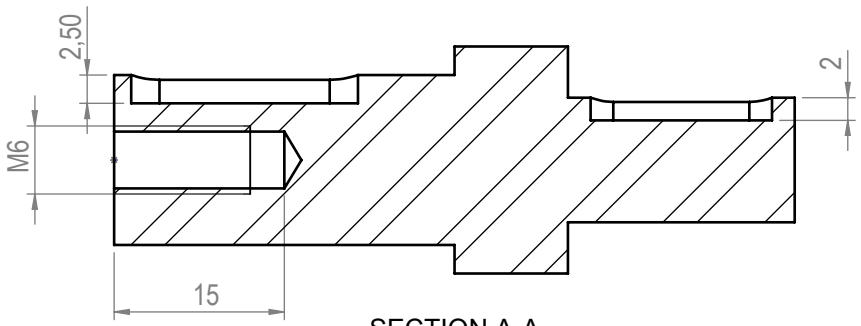

SECTION A-A
SCALE 1.5 : 1

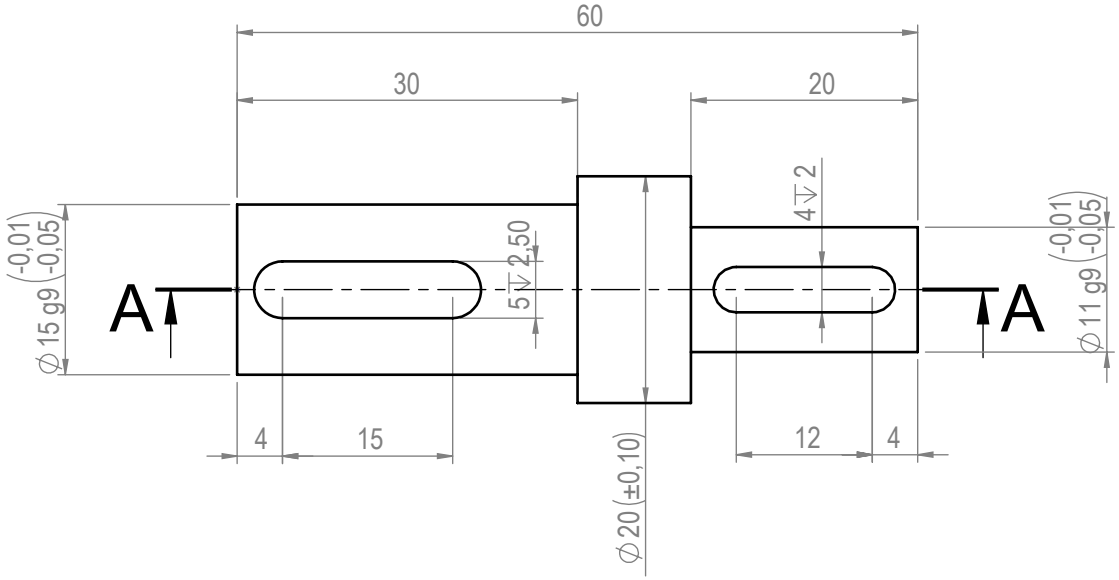

Dupatech Paketleme Teknolojileri	Parça Kodu:	1196007013	Ü.Kodu: -		Ü.Adet:
	Parça Adı:	KONVEYÖR KALDIRMA REDUKTOR MİLİ			Vers.: 0
	Kaplama Şekli:	FOSFAT /	Hammadde Adı:	OTOMAT ÇELİĞİ	GENEL TOLERANS
	Isıl İşlem:	- / HRC	Sip. Ölçüsü:	Ø 20 x 65	DIN 7168 m T
	SON KAYIT:	10 Mayıs 2021 Pazartesi 13:13:59	Ağırlık:	76.16	ÖLÇEK 1:1 A4

F:\My Backups\server yedek\ARGE\TASARIMLAR\PROJELER_01\