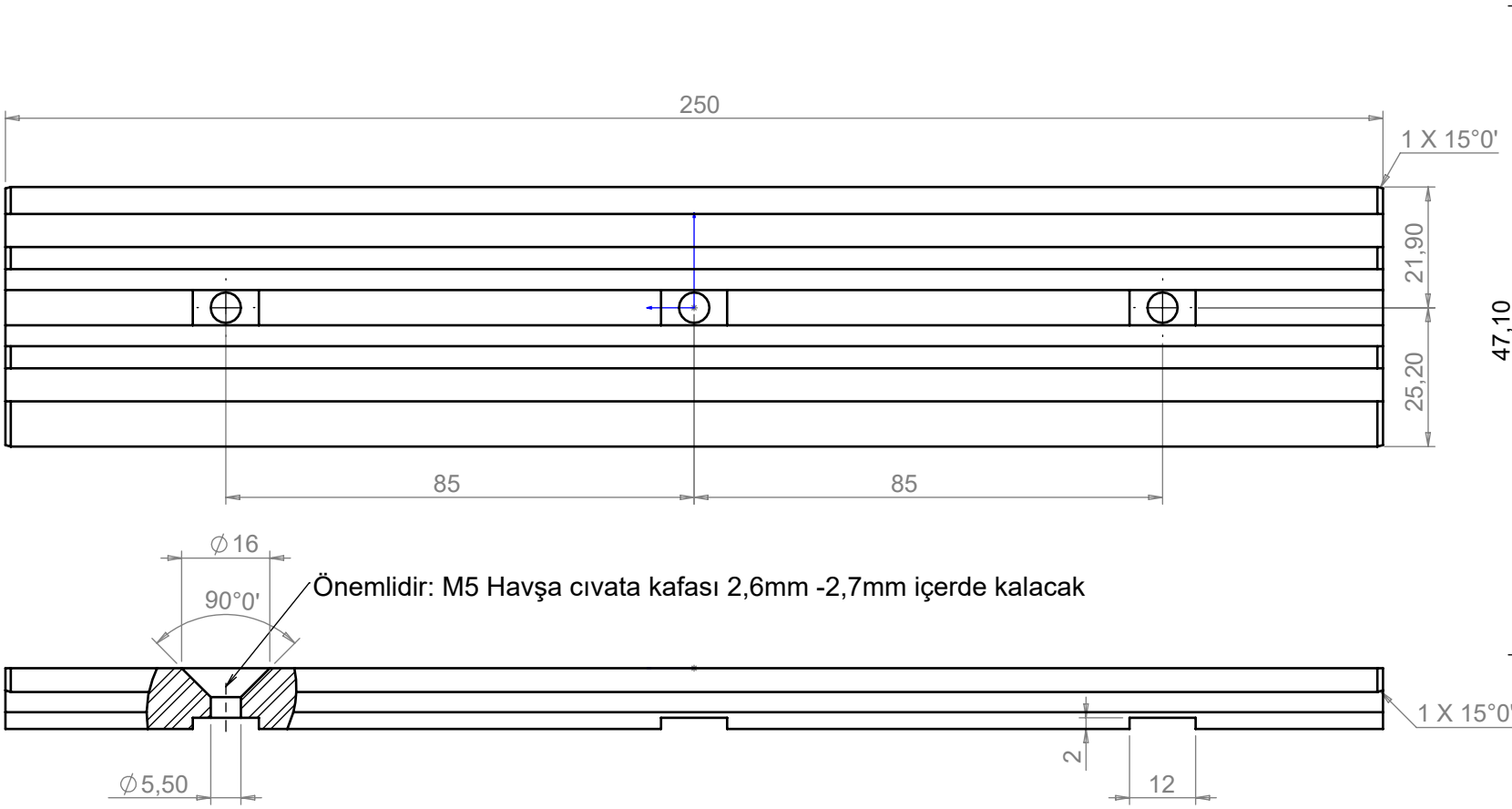

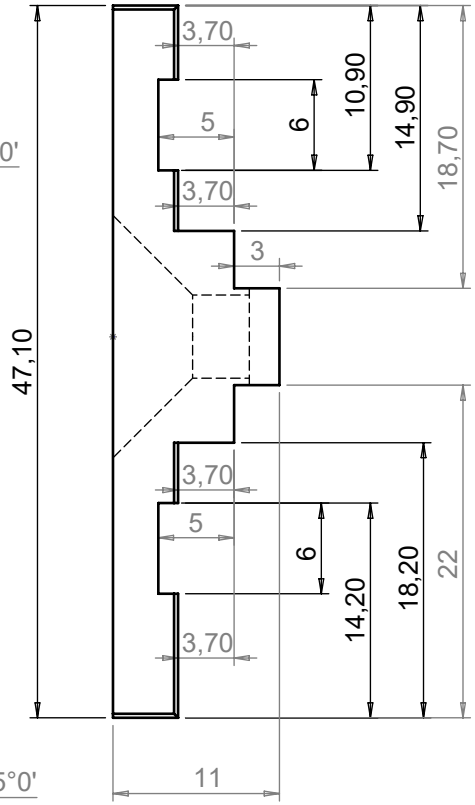

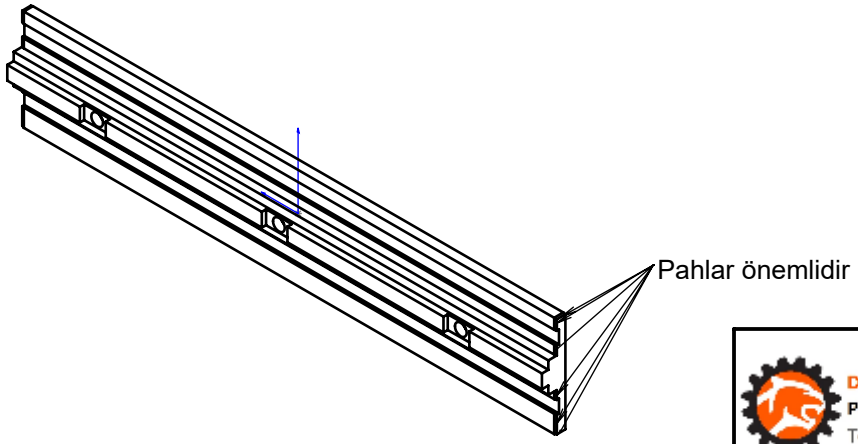

DİKKAT:
Ölçüsünde işlenecek
Pahları kırılacak
Havşa derinliği kontrol edilecek
Sementasyon yapılarak karbon emdirilecek (1mm derinlik), Sertlik 50-55 HRc

Dupatech Paketleme Teknolojileri	Parça Kodu:	1185005003_9SDS	Ü.Kodu: -		Ü.Adet:
	Parça Adı:	ZİNCİR KIZAĞI YAN KAPAK			Vers.: 2
	Kaplama Şekli:	FOSFAT /	Hammadde Adı:	CK45	GENEL TOLERANS
	Isıl İşlem:	YOK / HRC	Sip. Ölçüsü:	50 x 15 x 255	DIN 7168 m T
	SON KAYIT:	26 Eylül 2021 Pazar 12:54:33	Ağırlık:	488.30	ÖLÇEK 1:20 A4

D:\onedrive\OneDrive - gazi.edu.tr\My_Design\Arsiv\DP909SDS_3ST\