ÖĞE NO.	PARÇA NUMARASI	TANIM	MİKT.
1	60200810087	İmbus Civata DIN 912 M12 x 20	2
2	80220309004	KOLON MİLİ BASKI PLAKASI	1

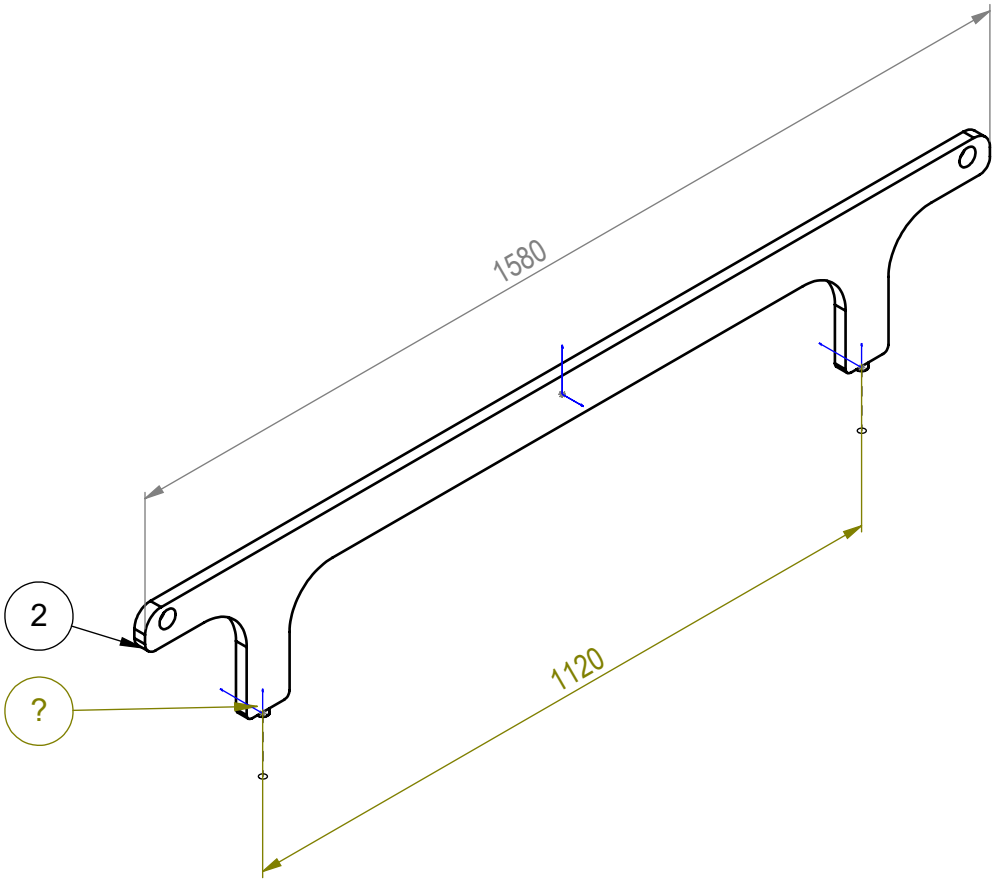

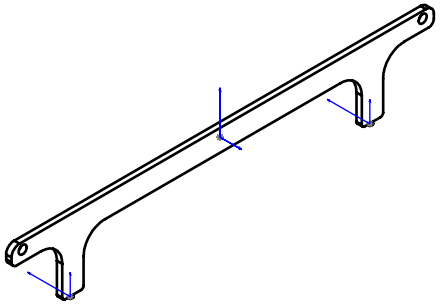

Parça Kodu:	**80220309115**	Ü.Kodu:	-	Ü.Adet:	
Parça Adı:	**KOLON MİLİ BASKI PLAKASI MONTAJI**			Vers.:	
Kaplama Şekli:	/	Hammadde Adı:	**Material <not specified>**	*GENEL TOLERANS*	
Isıl İşlem:	/ **HRC**	Sip. Ölçüsü:	--	*DIN 7168 m T*	
SON KAYIT:	*Tuesday, April 1, 2025 10:29:23 PM*	Ağırlık:	**24225.60**	*ÖLÇEK* 1:20	*A4*

D:\DATALAR\88_SNTR_SNELTRAY_HOLLANDA-8565-4\3219\