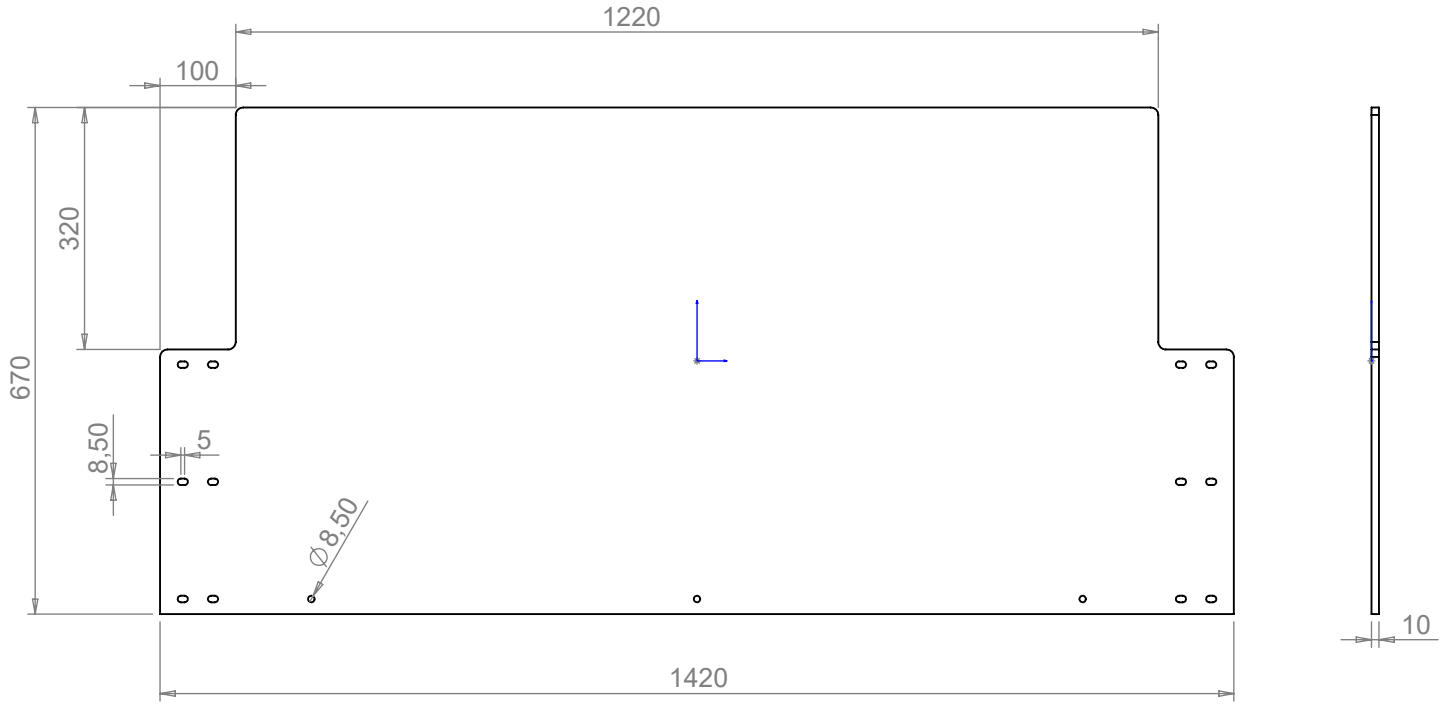

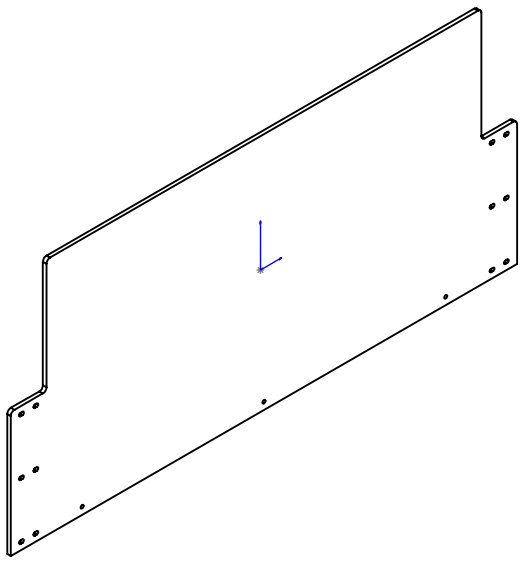

RENK : ŞEFFAF

ÇİZİKSİZ OLMASI GEREK

Parça Kodu:	**1298005006_7XLD**	Ü.Kodu:	**-**	Ü.Adet:	
Parça Adı:	**ASANSÖR ARKA KAPAMA CAMI**			Vers.:	
Kaplama Şekli:	**- / ŞEFFAF**	Hammadde Adı:	**PLEXIGLASS**	*GENEL TOLERANS*	
Isıl İşlem:	**YOK / HRC**	Sip. Ölçüsü:	**ROUTER KESİM**	*DIN 7168 m T*	
SON KAYIT:	*4 Temmuz 2023 Salı 23:32:14*	Ağırlık:	**21774.24**	*ÖLÇEK* *1:10*	*A4*

D:\Onedrive\OneDrive - gazi.edu.tr\My_Design\Arsiv\DP70XLD_4ST_OAU\