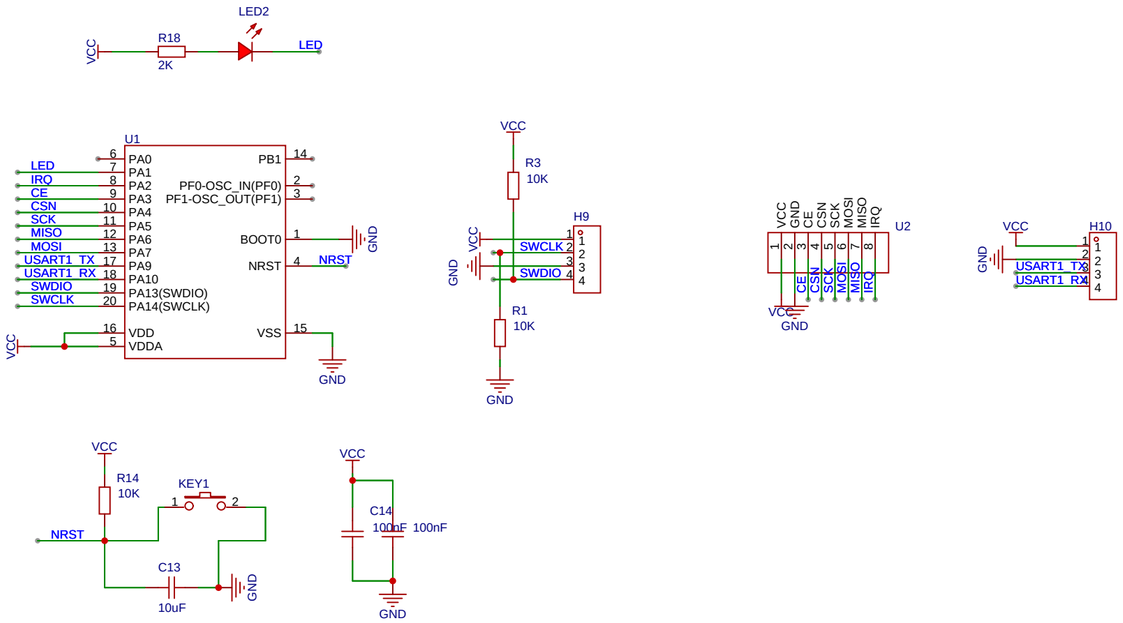

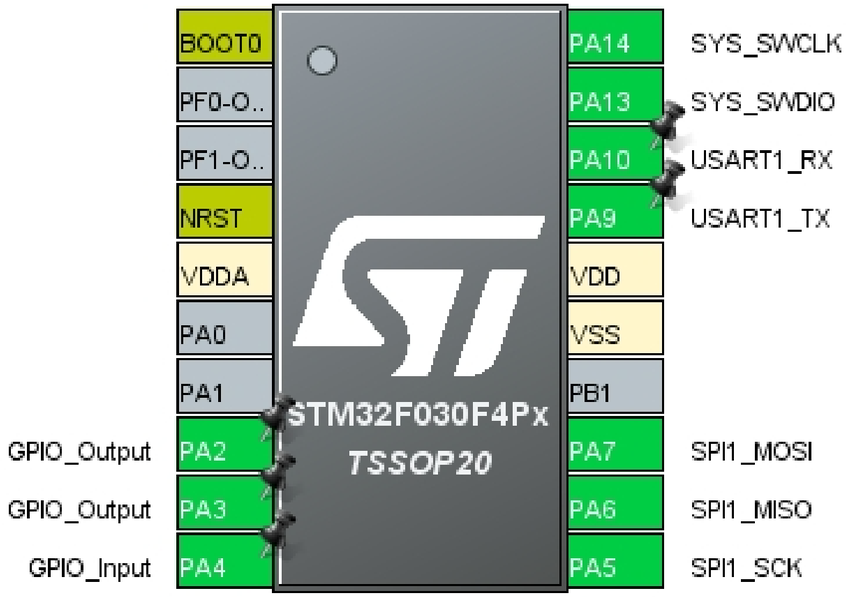

原理图	Schematic2	更新日期	2023-12-12
		创建日期	2023-12-12
图页	stm32最小系统	物料编码	
绘制	遥控器设计		
审阅			
	版本	尺寸	页 1 共 1
嘉立创EDA	V1.0	A4	嘉立创EDA