形式。而主语是“cycles”为复数，即便听的时候没注意，为保险起见，还是加上“s”吧。

(3) 第五空，若按记的笔记来写，有两项：“town riding”和“going to shop”(并列)，显然，受字数限制，故任选一项即可。

正确答案： (1) mountain；(2) quality；(3) $2,000；(4) shot/casual rides；(5) town riding/shopping；(6) serious touring；(7) similar/almost the same；(8) better quality；(9) buying clothes；(10) frame

第五步：总结。

这道题不难，除了第七、八题有点绕，第十题拐了个弯外，没有什么大不了的。我们应吸取什么教训，总结什么经验呢？第一，心要静，沉下来，以不变应万变，心急吃不了热包子；第二，训练有素的预测是圆满完成任务的关键！

www.TopSage.com

大家网 TopSage.com

Day 54

地图题

地图题是指雅思听力考试中将地图与填空、选择或搭配题结合，要求考生得出某建筑物的方位或去往某地的路线的题型。在地图题中，无论是填空，还是选择，搭配都只是一种形式，其核心还是地图本身，做地图题的关键也应是通过地图而获得尽可能多的信息，从而做出更准的判断，预测更多的听力信息。相比之下，地图题以其鲜明的实践性和可操作性，受到许多考生们的"爱戴"与"拥护"。然而，对于广大的考生来说，地图题依然还是有相当难度的。这主要体现在以下两个方面：第一，地图上信息太多，在短时间内无法面面俱到。在眼花缭乱之中，放音已开始，结果，往往是顾此失彼，全盘皆输。第二，即使做好了准备，但如果跟不上说话人的节奏，判断不好方位，左右不分，前后颠倒，左拐右拐，向南向西，楼上楼下，一步没跟上，也会像多米诺骨牌——全盘皆塌。

怎样克服这些考试中碰上的实际问题呢？要分两步走：

首先，考生应尽可能多地搜集一些方位名词，了解英语对于地图阐述的表达法，扩大自身相关的词汇库。

其次，训练反应速度，熟练掌握地理方位名词，使自己所掌握的名词与具体所代客观事物之间的链接反应距离尽量短。不要放弃日常生活中任何一个锻炼自己英语方向感的机会。考生之间也可互相做问路与回答的练习。

地理方位词概略

go on / along…till you meet　沿着…一直走到，直到

go east/south/west/north　朝东/南/西/北走

go straight across/to/through　往直走过/走到/穿过

turn right/left　往右/左拐

go up /down　向北/南走

go back　往回走

be located behind /in front of /beside /next to …　坐落在…的后面/前面/旁边/隔壁

directly opposite…　和…正相对

be near to…　与…很近

be far away from　离…很远

be the first/second/third form the left/right　从左/右数第一/第二/第三个

in a row　排成一列

on sb.'s left/right-hand/side　在某人的左手/右手边

be in corner of　在…的拐角处

be on the corner of A street and B street　在AB街交汇的拐角处

at the first /second/third crossing　在第一/第二/第三个十字路口处

intersection/crossroad　十字路口

www.TopSage.com

T road 丁字路	aisle 走廊
entrance 入口处	step 台阶
rear/side/front entrance 后/侧/前门	stair 楼梯
Ground floor 一层(英)	lift/elevator 电梯
Basement 地下室/首层	escalator 手扶电梯

解题思路

(1) 地图上的建筑物均按大小成比例分布,根据常识,推测出其分布情况。

(2) 看图例、指向标。判断起始点或说话人位置,注意大门位置。

(3) 边听边扫描建筑名、街区名和街道名。

(4) 边听边画路线。

(5) 左右以前进的方向来确定。

解题流程示范

Question 1–4 Listen to the directions and match the places in questions 1 – 4 to the appropriate letter A–H on the plan.

1. Reception area, admissions_____
2. Fees office _____
3. Book and stationery supply _____
4. Travel agency _____

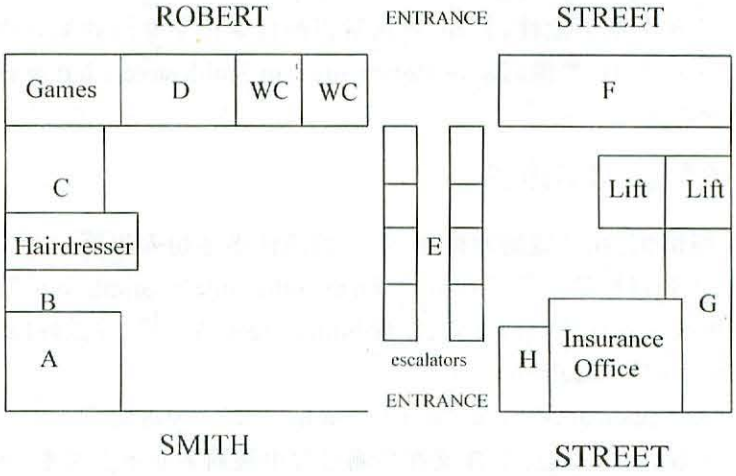

www.TopSage.com

第一步：看图，熟知地形。

(1) 从大的方面我们判断，这是一个建筑物的内部结构图。它的大体位置在 Robert Street 的南面，或 Smith Street 的北面。(因为地图上没有指向标，南北方向只是初步判断)。注意建筑物邻接两条街的两面均有 entrance(大门)且不分前后，这一点很重要！(从哪条街的门进？)

(2) 可能对于部分考生来说，进门第一个东西就卡住了。不知道"escalators"是什么意思。在这里，它是什么意思都无所谓，它只是作为一个已知数在地图里出现，而且是名词。我们所需做的仅仅只是根据发音规则判断一下它的读音。顺便提一下，对于大部分考生来说，每一套题中都多多少少会有一些不定的生词出现，有一些是比较关键的雅思基本词汇，有一些是高难词汇，还有一些更是过眼烟云，用之甚少。无论是何种词汇，考生一定不要养成做题之前把所有的生词全部先查出来的坏习惯，因为过于依赖词典，必定造成临考心慌，发挥不稳定。这是对你的雅思成绩极有杀伤力的自我毁坏性行为。在做完题之后，可以查阅词典，查漏补缺。

(3) 扫描建筑物内部的各个部分。联想一下关键词的同义近义词，例如：WC(公厕)，全名为 Water Closet，还可称为 toilet，wash room，restroom，lavatory，bathroom 等等。Lift(升降电梯在英语中还可称为 elevator moving staircase)。经过观察，你还会发现有 Games room(游戏厅)，还有 hairdresser's (美发店) for hairdressing，还有 insurance office (保险办公室)。

(4) 用简单的英语判断联想一下未知部分(A—H)的相对位置。比如说：A is on the left side if you enter from (the entrance to)Smith street; A is on the corner next to B; B is between the hairdresser's and A (以下的关系只写出关键词了，更符合思维的跳跃性); C between Games and hairdresser; D between Games, WC; From Robert street, F left corner, next to lift; H right, from Smith street; G is on the corner, next to insurance and lifts; E between escalators.

(5) 看题目，初步强化重点项，弱化次点项。Reception(前台)，Fees office(收费处)，Book and stationery supply(书和文具店)，travel agency(旅行社代办处)，均应为封闭式办公，所以，可先放松对 B、E 的警觉性，另外，根据常识前台应位于靠门的某一边，所以在做第一题时，可集中注意 F、A、H，关键词就在 Robert street or Smith street; left or right，余下三个不好判断的，随录音再做。

第二步：放录音，边听边做。

(1) 还是按照惯例，在简短的寒暄后，双方的谈话迅速切入正题。在"what else I had to do"后，我们应意识到目标接近了。在听到"on the other side of Smith street"(在街的另一边)后，我们应该把视线锁定在地图的下方，靠近 Smith street 的一端，并做好向左、向右、向前的准备，并且注意陌生词汇 escalators。

(2) 目标 1"Reception area"出现，"it's ×× on the left"。关键时刻千万不要左右不分，左边只有 A、B，C 太远，不太可能，而 B 又在预测过程中被列为非重点对象，集中力量，重点对

付 A 便是了(瞬间行为)。紧接着"as you enter from Smith street"(当从史密斯街进来时),当然是 A 无疑。只不过一般正常的考生做到这里都会犯嘀咕,因为 A 离门口太远了,不符合常规。有这种嘀咕是正常的。不妨在试卷上先写上一个 A,打个问号,再留个心眼,随时准备听到修改信息,再修改答案。倘若听完全篇,再无"Reception"出现的话,那只有"A"是正确的,毕竟"something is better than nothing"嘛!

(3) 其实,听完"OK"后,就应该确定第一题是"A"无疑。因为从语意和语气上都可判定任务已经完成了,也就是说已无修改的余地了。在随即听到"fees"这个关键词后,应该警觉第二条鱼"fees office"不远了。

(4) "the fees office is in""the same""building"在这一句中有三个语意点。第一个可以让考生确定目标。第二个极易让考生产生错觉,以致"building"还没出来或是在没听清的情况下,就匆匆地把重点放在 B、C 上,以为"fees office"与"reception"在同一边或同一区域。殊不知是说二者在同一栋建筑里,其实这句话是废话。"go past the escalators"穿过手扶电梯,这句应该不难,不过即便没有听出来也没有关系(实在不应该!做了预测的!),在"you'll see a games shop" 后马上锁定在角落里的 "Games"。哦,"the fees office""between""games"and "toilets", 还好, 预测时就想到了 WC 还可以说成是 toilet, 所以不会反应太慢, 那"Fees office"肯定是 D 无疑了。

(5) "buy books",好! 又一个关键词出现了,买书当然是到"Book and Stationery supply"里去买,难道还到卖保险的地方? "the book shop""opposite""lifts",在电梯的对面,到底是 F 还是 G 呢? F 和 lifts 之间有条过道,应该算是"opposite"(注意修正预测时相对轻率的推断),G 和 lifts 应该叫相邻(next)。是 F? 不要着急,慢慢再来。"next""Robert street"它与罗伯特街相邻,那必定是 F 了,G 应该说与 Smith street 相邻。

(6) 刚说完"book shop",马上又来了一句"××× offices are ×××",对一些同学来说,在高度紧张时,会不管三七二十一,把这个当成"insurance office",而后面的"spread out"又少见,可能听不明白,于是满头大汗,失去信心。其实大可不必,一般在雅思听力中,对有用的信息会有至少两句话来包含,不会只用一句话匆匆带过,这不是花招式诀窍,而是因为无论任何题目,都必须符合一般说话的规律,要有逻辑重点,而重点一般会多用两句话来重复,重点也常是考点。沉下心吧,继续听。

(7) 在接下来几句中出现了"travel rates"一关键词,无所谓"rates"听见没有,有"travel"就应该竖起耳朵了。果不其然,"travel agency""smith""end""corner""next to""insurance"足够确定第四空的答案就是 G。舒口气吧,做完了。

第三步:检查。

地图题一般需检查,看看有没有弄混了的,或是没有填出来的。倘若还有空儿未做出回答,则根据印象,再结合常识,赶紧选一个拉倒吧。千万别左思右想,做雅思听力最忌讳优柔寡断,朝秦暮楚,不但很费时间,更松散心神。

正确答案: A;D;F;G

www.TopSage.com

总结经验教训

地图题一般不会太难，题量也不会太大，总而言之，充分预测和判断为重中之重，在地图中遇到生词不必害怕，估摸其读音，默读一遍即可。注意一切关键部分的同义近义词的联想与替换。

大象网 TopSage.com

Day 55

一般表格题

所谓的一般表格题，即出题的形式为一张表格，而表格分横项与纵项，在横项、纵项中有缺省的部分需要考生根据录音自行填充。其实，一般表格题也可以看成是一种特殊的填空题，只不过填空题的上下文到这里变成了横项与纵项。相比之下，一般表格题更加容易推测，更加容易判断填项内容。

一般表格题的题量都在3~5个以上，听力材料也很长，所以考生应该做好打持久战的准备，总之，沉下心来，采取迅速、简单的记录方式，有遗漏处应拿得起放得下。

通过统计，我们得知一般表格题常考的项目也无非就是人名、地名、时间、人口、国籍、气候、语言、名胜等。对于一些特定的话题，还会有一些特定的考点，例如，在考到租房这一场景时，除了考价格、居住条件外，还可能会考地理环境，或是附加要求。这就要求我们对一些常考的话题要熟悉，并针对不同的话题建立不同的词汇库。

考到人口与价钱方面，数字当然难不倒我们，但要注意在表示巨大数字时，用数字带单位较省事，例如：3,000,000可直接写成3 million。在表示金额时，别忘了看看有没有必要加货币单位。

在时间方面，一定要注意英式与美式的表达法。例如，3:15，英式表达法是“a quarter past three”，美式可直接说成“three fifteen”；“5:45”英式为“a quarter to five”，而美式英语依然可直接说“four forty-five”。

在国籍方面，一定得注意所要填写内容为国名还是该国语言，对一些主要国家名词与其物主代词或该国语言，在具体拼写上一定得分清楚。

另外，天气气候的不同表达也应注意积累。

在一般表格题中也许会遇见比其它题型更多的生词，没有关系，只需将它简单发音，当成一个已知数就行，录音中提及时，你能反应过来即可，并不一定需要你了解其意思。集中精力用在所需内容的填写上，取我所需——好钢要用在刀刃上。

天气、气候常用词汇

sunny（晴天） **cloudy/thick weather**（阴天） **rainy**（下雨） **windy**（多风） **snow**（下雪） **wet**（潮湿） **humid**（湿润） **dry**（干燥） **mild**（温和） **hot**（热） **cold**（冷） **cool**（凉爽） **warm**（温暖） **shower**（阵雨） **severe weather**（恶劣天气）

www.TopSage.com

解题思路

(1) 扫描表格。先看横栏,后看纵栏,横栏一般为大的分类,纵栏为小的分项。

(2) 根据对等原则,判断需填内容的特征:数字? 行为? 还是语言种类?

(3) 注意一般表格题有时会不遵循顺序原则,发生次序混乱现象。一般来说,如果题中有例子,而例子又不在表格的起始栏中,则信息的次序有可能会混乱。在做题中,目光有时需跳跃扫视。

解题流程

Question 1–6 Complete the table with information about the festival program. Write NO MORE THAN THREE WORDS OR NUMBERS for each answer.

Name	Type of act	Stage	Time
Brazilian Drum Band	drum band	(1).....	7:00
Claude and Jacques	mime artists	3	8:00
Great Grapefruit	(2).....	2	7:00
Crossed Wires	jazz fusion	1	(3).....
Tom Cobble	comedian	1	10:30
Flying Barite Brothers	acrobats	(4).....	9:00
Winston Smiles	reggae singer	3	(5).....
Great Mystery	magic and illusion	2	9:30
Blue Grass Ben	(6).....	2	12:00
The Proffers	music group	1	12:00

第一步:预测阶段。

(1)扫描表格。我们先扫描表头,有 name(名字),type of act(表演类),stage(舞台),time(时间)。可以大致推断这是一张演出名细单,我们将要听到的录音很可能是宣布什么时候在什么地方由谁进行什么样的演出。

(2)当我们扫描纵栏时,就可以根据对等原则,做出一些指向性的判断了。第一栏中是不同的名字,无填写内容,具体准备工作在第三步完成,暂且略过。第二栏是一些具体的演出项目,有敲鼓类乐队、爵士、杂技等等。相关词汇应在脑海中不时闪现出来,例如,音乐的几种类

www.TopSage.com

型:classical(古典的), country(乡村的),rock and roll(摇滚),rap(说唱),jazz(爵士),modern(现代的)等等。第三栏的演出地点,只需填数字,代表几号舞台,数字简单,至此,信心应大增。(白拿白吃岂不快哉?)第四栏填写的是具体的时间。上文已说过,只需把几种时间表达方式熟记于心即可。

(3)具体的横竖栏结合。通过分析题号,我们发现,题目的顺序是以每一横排为单位向下进行,这就需要我们在每一个未知栏的前后找一些关键词。同一横排栏中的单词均为相关的一套关键词。尤其值得注意的是,第一竖栏的名字都较复杂,同学们一定得耐着性子(其实最多也就30秒)快速默读一遍,不至于当录音说到某一演出者时,咱们还云里雾里,似大海捞针。其次,在时间栏上,由于这里是连续的行为,极有可能出现累加的现象,这样的话,就需要我们随时记一些时间量词,以便进行一些简单的运算。此外还得注意,时间题目最怕玩花招,随时得注意信息修正,又不能随便修正。总之,仔细辨别后再改,切不可鲁莽冲动。

第二步:放音做题。

(1)第一题需要填的是"3号"舞台,一个鼓乐队的表演场所。对数字敏感吧!关键词"Brazilian""Drum""will""on 3"。写上吧,初战告捷。

(2)不要掉线,谨防它出现数字叠加,以后录音一直在说乐队表演。"This""be""followed"来了个被动语态,有情况了,果然,马上"Clande and Jacques"粉墨登场了。喔,原来这一栏没有要填的,没关系,把它当作积累信心的一块跳板吧!

(3)"During"这两个家伙表演时,"Meanwhile""stage 2"——第二题的关键词出现了。2号舞台上有一个"modern ballet",芭蕾舞应是一个表演形式。在第二空的竖排上下,只有第六个空还空着,太远了,不可能,所以写下BL吧,继续跟上。在后来的名字介绍时,验证了答案。

(4)在抑扬顿挫的语调中,我们再次迎来了第三空的关键词——"stage 1","at 9:00",先填上吧,管它呢,"with the jazz",没错,又有一道题入账。

(5)吃一堑,长一智,下一栏没有什么要填的内容,我们可以稍缓一口气,大可以用一种超然脱世的目光去审视这一栏,看看这个老外的英语流不流利,标不标准,合不合你胃口。当然,玩笑归玩笑,这时你可以缓解一下精神的紧张,但不要脱离主线。总之,时刻密切关注着事态的发展,无须求解,但求了解。

(6)在简短的停顿后,提起了第二栏的两个人"at 9:00"(关键词),"stage 3",但别忘了句前还有一个"after"。随即来了第四个空的关键词"Flying""acrobats"——杂技出场了。听完很长的一句,似乎都在介绍杂技怎么个独一无二,偏偏没有我们所需的简单的1、2、3。这时,应该醒悟,既然是"after"的话,舞台应该不变。将信将疑地写上"3"吧,谁叫咱没有别的选择呢?

(7)又来一个时间"11:15",先记下来吧,后面出现了第五空的关键人名。应该不会太远了,这道题难在后面又来了一个时间"1:30"。但只要你听见了"1:30",前有一个"until",再稍加分析,便能判断出这道题应该填11:15。因为"Time"这一栏都是开始的时间,"until"是"直到…"的意思,应该是结束的时间。何况在"11:15"之前就有一个"from",只不过很可能大多数人没听见。

www.TopSage.com

(8) 就剩下一道题了，坚持！"Blue""2""12:00"来一个就逮住你！送走了9:30开始的"magic and illusion"，出现了一个时间"11:30"，不管有用没用，先记下来吧(其实没用)。"be ready for"应该很醒耳，"country and western music"of"Blue""12:00"没有错，就是这个。而问题又来了，题目要求"no more than three words"，而这儿有四个词。怎么删除呢?首先当然应把and删去，用顿号代替。有人把"music"删去，其实就是把中心词删去了，是不可取的。

第三步：检查阶段。

回头把因时间原因未填全的空儿完成，看看有没有拼写错误，尤其是"芭蕾舞"。顺便再欣赏一下自己的杰作。完成了！

正确答案： 3；(modern) ballet；9:00；3；11:15；(country)、(western) music

经验教训

(1) 注意看题目要求，看规定字数限制，切勿画蛇添足。

(2) 掌握好用耳节奏，稍放松一会儿是科学的，也是人道的。

Day 56

问答题

雅思中的问答题被称为 Short-answer questions。顾名思义，就是用简要的答案来回答问题。一般情况下，答案的长度不超过三个单词。问答题在全部听力题中所占比例不大，却相对容易失分。**在近几年的 IELTS 考试中，问答题有逐渐减少的趋势**，甚至多次在试题中根本没有出现问答题，取而代之的是与其题型类似的填空题和表格题。

解题思路与技巧

(1) 题干大多是特殊疑问句，因此要紧抓疑问代词和疑问副词；若为一般疑问句（即答案为 YES or NO），则多猜积极的方面。

(2) 答案字数要求一般为 **No more than three words** 或 **No more than two words**，有时也会是 one word or number。因此有时要对已找到的答案信息进行修改，提取关键词，例如，A of B 的形式可改写为 BA，以确保绝不超过字数限制。另外还应注意一点，不要用缩略形式，如"isn't"，应写为"is not"。

(3) 此题型常考时间及数字信息题，因此要对录音中 Speaker 提到的时间词和数字高度敏感。另外在写数字时，最好用阿拉伯数字而不用英文字母，这样既省时间，又不易在拼写问题上出错。如写"eighty-six"不如写为"86"。但如果数字过大，例如 34,000,000，不如写成 34 million。因此 hundred, thousand, million, billion 的拼写方式应记牢。

(4) 通常情况下，听力中 Section 1 和 Section 3 为对话形式，Section 2 和 Section 4 为一人独白形式。若问答题出现在 Section 1 or 3，要注意说话人的问题与试卷中所提问题的契合；若出现在 Section 2 or 4，则应注重说话人的反问句、设问句与试卷问题的契合。

(5) 可以把题干的疑问句结构还原成陈述句结构，然后在录音中寻找相同或相近的句子。

解题流程

Question 1–3 Write NO MORE THAN THERE WORDS for each answer:

Q1. When is the accommodation available?

Q2. Where is the telephone?

Q3. How is the flat heated?

大家网 TopSage.com

第一步：注意大写黑体字。

如本题中"NO MORE THAN THREE WORDS"，弄清答案字数，并记于心。

第二步：浏览问题，并划出关键词。

划线部分为关键词：

When is the accommodation available?

Where is the telephone?

How is the flat heated?

第三步：根据关键词，预测将要搜寻的信息。

Q1 中，"When"提示考生要听的是表示时间的词或短语，因而考生要对表示时间的词或短语敏感。但如何锁定正确答案呢？就要靠另两个关键词 "accommodation"和"available"来限定了。那么含有"available""accommodation"或其近义词的句子中表示时间的词或短语就是正确答案。

Q2 中，"Where"提示考生要听出表示位置的词或短语，"telephone"则确定了具体位置。对"telephone"敏感吧！

Q3 中，"How"和"heated"提示考生要听表示供暖方式的词或短语，有些什么方式呢？联想：中央供暖(central heating)，空调(air conditioner)，暖气炉(radiator)，暖气管(caliduct)？而"heated"则让考生锁定带有"heat"或与之相似词的句子中表示方式的词或短语。

第四步：边听录音边做题。

(1) 确定本段是对话后，就要开始留意说话人的问题，若问题与试卷的问题相同或相近，另一个说话人将要告诉你本题的正确答案。(如果本段是一人独白，则留意反问句，设问句，或把试卷中的问题还原成陈述句结构，然后在独白中搜索相同或相近的句子，正确答案必在其中。)当学生问道："Is the accommodation still available?"的时候，应该警惕房东的回答极有可能包含正确答案，果不出其然，"will""ready""two weeks"，原来是两个星期后才能用。学生再一次提问，有没有"Phone"，房东的回答要了个花枪，在他们要租的房子里没有，但是——"pay phone" "in the entrance hall"。学生第三次提问问及"heating"，房东的回答已尽在掌握中——"radiator"，有人也许反应过来了"radiate"——辐射，不知道"radiator"是什么意思，想一想，辐射的东西肯定与加热有关，就是它了。

(2) 对某些搜索到的信息进行必要的修改，这里要明确以下几条规则：

第一，答案要对应特殊疑问词，并注意介词搭配。如对 Q3，我们听到的信息是"there is a radiator in every room"，有的考生会填上 radiator 或 radiator in room，这显然不能与问题中的特殊疑问词 how 对应，因此应写为 by radiator。凡表示方式方法的短语，大多用 by。

第二，涉及数字时，尽量用阿拉伯数字，切勿忘写单位，如数字单位 million，thousand；货

www.TopSage.com

币单位 dollar,pound(符号更好);距离单位 mile,kilometer 等等。

第三,若答案字数过多,则保留中心词,或改变构词方法。例如在 Q1 中,我们已锁定了答案为"in two weeks time",但这并不符合正确答案的标准。根据上述规则,"in"是与疑问代词"when"相对应的介词,表示一段时间之内,必须保留。"two weeks"可以写成"2 weeks"。"in 2 weeks"已经是很完善的答案了。因此"time"一词可以省略。那么标准的正确答案为"in 2 weeks"。再如,"the class of writing"这样的 A of B 形式,可改为"(the)writing class",即 BA 的形式,以符合"NO MORE THAN THREE WORDS"的要求。

正确答案: in 2 weeks;the entrance hall;by radiator

www.TopSage.com

Day 57

图画题

图画题通常出现在选择题中，通过一人独白或两人对话来描绘某个人或物的外表，或者描述某个建筑物的位置(区别于地图题)。通常题干提出问题，即确定描述对象，四个选项为四幅既有区别又较类似的图片。**此种题型出现的几率并不高**，且难度不大，因此一旦出现此题型，考生应稳稳拿下。但是事实上，考生往往陷入以下几种误区：

(1) 图画题较有趣味性，且看似简单，考生看到这里，会有暂时的精神松懈，从而没注意或漏听重要信息。在四个选项图中，正确选项与干扰选项之间往往只有一个微小区别，一旦遗漏，便无补救的机会。

(2) 注意力完全被图片所吸引，而没有注意题干要求，找错了描述对象。

(3) 词汇量不够，关键词混淆。例如，有的考生把“beard”记成“上唇上的小胡子”，而把“mustache”认为是络腮胡子，混淆了“beard”与“mustache”，结果把送分题白白丢掉了。

解题技巧

(1) 先看题后看图，带着问题去看图，弄清描述对象。

(2) 看图看出差别，联想差别词；听录音听关键词。

考前背记常用描述性关键词：

人物特征常用词

tall	高的	suit	(男)西服；(女)套装
short	矮的	jacket	夹克衫
slim	苗条的	jeans	牛仔裤
stout	结实的，矮胖的	skirt	裙子
bald	秃顶	leather shoes	皮鞋
curly hair	卷发	sneakers	平底胶鞋
pony hair	马尾辫	tie	领带
pig hair	麻花辫	be in red/green	身着红/绿色衣服
beard	络腮胡子	blond	金发碧眼的
mustache	上唇上的小胡子	T-shirt	T恤衫
glasses	眼镜	pullover	套头毛衣
sweater	毛衣，套头衫	top	上衣

www.TopSage.com

(3) 认真聆听说话人的每句话，不放过任何一条信息。也许说话人会说出好几条特征，请记住，每条特征都很重要，都是关键信息。

(4) 采用排除法，随着新特征的不断出现，逐一排除干扰图片。

解题流程

Choose the letters corresponding to the correct people.

Q1. Which person is Bruce Chandler?

Q2. Which person is Donna Wilcox?

第一步：阅读题干，以明确描述对象并作预测。

Q1 和 Q2 问谁是 Bruce Chandler，谁是 Donna Wilcox，那么描述对象就是这两个人。由于英语人名中，名在前姓在后，观察人名时重点看名。Bruce 是男人的名字，而 Donna 则是女人的名字，那么至此我们可以预测出，试题要求我们寻找一男一女。

第二步：带着心中的描述对象去看图，找出差别和明显特征。

既然要找一男一女，那么要马上分类观察。图中有许多人，男男女女，于是要将一些基本区别特征马上映入脑海：男人中有高有矮，有的戴眼镜，有的系领带，有的有络腮胡子，有的是上唇有小胡子，有的穿平底胶鞋，有的穿皮鞋，有的穿衬衫，有的穿夹克；女人中也是有高有矮，有胖有瘦，有人长发，有人短发，有人戴眼镜，有人手里拿着东西，还有她们穿着不同款式、不同颜色的衣服。这些发现都是刹那间闪现在头脑中的，只需做到心中有数，无须占用太多时间去琢磨、揣测，而且表示这些特征的关键词也要活跃起来。因此，再一次提醒大家：务必背熟关键词，只有熟练，才能反应灵敏。

www.TopSage.com

第三步：听录音。

随着关键词的出现，排除错误对象或直接找到正确描述对象。

通常，说话人会说一些与问题无关的话或是在描述对象的过程中插入一些具有干扰作用的语言或描述。这种情况尤其经常发生在对话式的描述之中。比如第一个人问："那个高个儿的人是 Mike 吧？"第二个人回答："高个儿的是 Jack，Mike 是那个矮个儿的。"

在本题中，说话人以独白的形式介绍了 Bruce 和 Donna，她着重介绍了他们的职务，只用非常简短的语言描述了一下他们的外表。如果考生听到说话人在介绍与描述对象的外表特征无关的内容时并不在意甚至忽略不听的话，就会很容易错过那简短的外表介绍。因此考生应该在听到描述对象的名字时就开始高度敏感，认真听说话人的每句话，直到下一话题出现。

对 Q1，说话人是这样说的：Bruce is the short man with the beard and glasses.这话句虽短，却包含了三个明显特征——short，beard 和 glasses。图片中只有三个男人，其中两个都很高，那么只凭一个 short 就已经可以确定是"E"了。但也不能大意，看看 E 是否有 beard 和 glasses，果然有，那么可以完全确定 E 就是 Bruce 了。

对于 Q2，图片中女人较多，特征也就相应更多一些，难度比找出 Bruce 要略大。说话人说：She's the one with the white top and dark skirt. 这里有四条特征信息，那就是 top，skirt，white 和 dark。虽然 skirt 是最后出现的特征，但却是最引人注意的，考生往往对一个句子中的最后一词非常敏感。那么 skirt 一词排除了两人，还剩三人。而紧挨着 skirt 的是 dark，也就是说是黑色的裙子，这也可以确定正确答案了。white top 连续时相对不易辨认，再加上有的考生对 top 的意思不甚了解，因此很多考生容易丢失这两点特征。但是由于后两个特征此较鲜明，而且起决定性作用，因此正确答案还是可以找出来的。当然能够听到所有信息是最好的，但要提醒大家的是，一旦落了信息，千万别慌，认真听后面的信息，往往有补救的可能，所以千万不要为了一棵大树而放弃整个森林。

正确答案： E；H

雅思全真听力——故事版

一个病人看病，与医生的谈话：

D：你感觉哪里不舒服？

P：就是有些咳嗽(cough)。

D：有多长时间了？

P：大概两个星期了。

D：让我来仔细看一下。从听诊器听到的声音看，你的胸部已经有些感染(infection)。为什么不早一点来看？

P：最近实在太忙，好不容易今天有时间。

大家网 TopSage.com

D:还不算太严重,我先给你开一点抗生素(antibiotic),你按说明服用。还有这些药。

P:要吃这么多药!

D:你的炎症已经很长时间,不马上治愈的话,有可能引发其他的并发症。这些药每天三次,连续吃五天。吃完了如果还不好的话,再来找我。

P:是饭前吃还是饭后吃?

D:饭前(before the meal)。对了,这药有些副作用(side effect),吃完之后一小时内会有些困(drowsiness),最好不要驾车、高空作业或从事其他危险的活动。

P:谢谢。您能否给我开一点儿止咳的药?

D:给你一点青霉素(penicillin)吧。记得下次生病一定要及时看。

P:谢谢。再见。

D:再见。

www.TopSage.com

Day 58

搭配题

所谓搭配题，就是试题给出多个题干和多个选项，让考生把相配且与题目要求相符的题干与选项联系起来。搭配题方式比较灵活，一般有以下两种类型：

(1) 文章摘要(Summary)。

试卷上会给出一段 Summary，挖去一些重要信息的词或短语，并在 Summary 上方把这些词和短语连带一些干扰性的与本题无关的词或短语列出来。

此种类型的搭配题，选项通常大大多于题干。

(2) 表格。

此种题型是把所有题干列成表格，把各个选项用几个字母来代表，考生在联系相配的题干与选项时，不用把选项的内容写入表格，而只要写入它们的代表字母就可以了。

此种题型往往没有多余选项，且某些选项不只使用一次。

◇ Summary 形式的搭配题 ◇

Questions 1–10

Complete the summary. Use words from the box. There are more words in the box than you need. Some words may be used more than once.

rest	relaxed	angry	warm
stress	work	hunger	45 degrees
chew	exhaustion	desk	40 degrees
noise	tense	study	crowded
speak	smoky	relaxation	tired
exercise	raised		

The most usual cause of headaches is (1)_____. Headaches can also come as a result of excessive (2)_____. Some people say they get a headache when they (3)_____. This probably because they get very(4)_____. It may also be because they are working in poor light which makes them very (5)_____. It is helpful if your reading material is on a bookrest at (6)_____ to the desk. It is also important to be(7)_____ in bed. You may even get a headache because you (8)_____ too hard. The best advice is to try to eat regular meals, get enough (9)_____ and avoid (10)_____ places.

www.TopSage.com

第一，此种题型的题干就是一篇短文，因此了解大意是十分必要的，甚至有些Summary题，考生在了解其大意后，即便不慎漏听了一些重要信息，还是可以推测出来。所以要在录音播放之前的读题时间里尽可能地了解大意，千万不可占用太多时间去揣摩某个句子。此篇Summary的大意为引发头痛的原因及预防头痛的几点建议。

第二，大致浏览一下空格处，尤其是前三空(因为如果有一个好的开头，考生就可以在后几道题中发挥得更好)，推测一下需填单词或短语的词性和时态。注意，做Summary题时，单词的词性和时态具有区别干扰词的重要作用。

Q1需填词在"is"之后，因此可能是单数名词或形容词。

Q2需填词在"of"(形容词可忽略不看)之后，因此一定是名词。

Q3需填词在句子末尾，又在代词之后，因此应为动词。

那么，现在对前三空可以做到心中有数了。

第三，听录音时需重点听空格前的关键词。

由于此题为浓缩或改写后的摘要，而不是说话人说话的全部内容，那么如何提示考生需填信息即将出现呢？不要忘了空儿附近的关键词。如Q1中的"cause"，Q2中的"as a result of"。注意，能够跟着录音写下来的，应尽量写，等全部写完后，对照给出的选项，检查一下是否误听或单词拼写错误；不能跟上录音而漏听的，可以根据词性、时态及大意等信息，再对照选项，推测出答案。

第四，可以用排除法确定漏听信息。

由于列出选项是由"正确选项＋干扰选项"构成的，所以在全篇听完后，检查时，应把已确定的选项及其干扰选项划去，在剩下的选项中做出对比判断，这样得出的答案也就有较高的正确率。假设Q8的信息被漏听，我们可以马上发现Q8的空应该是一个动词，扫描一下列出的选项，有六个动词：rest，chew，speak，study，work，exercise。其中study和exercise已经用过，可以划掉。另外work与study的信息是一样的，虽然它们的意思不同，但性质是完全一样的，同性质的信息在文章中的前后部分出现两次是没有意义的，因此work也不作考虑。这样，就只剩下rest，chew和speak。"Rest too hard"？典型的中国式英语，排除！最后就在chew与speak中比较选择了。这时没有别的办法，只能用常理去推测。以我们平时生活的经验来看，说话多了就会头痛的人很少，但是咀嚼太使劲引发头痛的情况却不少。因此，确定答案为chew。注意，这种办法是不得已而为之，只是推测，所以正确几率只有80%。不漏听当然是最理想的。

第五，检查。注意选项填入空格中时，词性不能改变。如若你选的某个词不符合空前空后的语法环境，则必须得忍痛割爱。根据意思，再在选项中找一个符合语法的同义词。

正确答案： 1. hunger；2. noise；3. study；4. tense；5. tired；6. 45 degrees；7. relaxed；8. chew；9. exercise；10. smoky

www.TopSage.com

◇ Table 形式的搭配题 ◇

Question 1–6

Complete the table below by writing the appropriate letter A–E in each blank box. Link each task below to the appropriate global responsibility.

Facilitator's global responsibilities:

Blueprinting	A
Pro-integration	B
Focusing	C
Prompting	D
Friction management	E

Tasks

Writing an agenda	Example A
Defining technical terms	(1)
Maintaining harmony	(2)
Guiding discussion	(3)
Getting to know participants	(4)
Promoting agreement	(5)
Encouraging everyone participation	(6)

表格题与 Summary 题相比，较容易一些，因为它的选项并不是很多，且通常没有干扰选项，但是要注意几个问题：

第一，看题目要求，是每个选项只能用一次，还是可以重复使用？是每题干有多个选项，还是只有惟一选项？

第二，这些题干在录音中的出现顺序，即要明确说话人的说话顺序是以选项还是以题干顺序展开。这一点很重要，如果没有弄清顺序就匆忙选择选项，会造成一错错一串甚至全错的可怕后果。

例如录音中，说话人说"I next want to outline what are commonly known as the five global responsibilities of a facilitator"，概括介绍一下协调员通常的五种职责，然后开始分别介绍。在录音中明确地说出这五个职责的名称，而这五个名称正好是我们题中的五个选项。其实当说话人说要 outline 五个职责时，我们就已经知道是按选项的顺序了。因为选项正好有五个，而题干却有七个(包括 Example)。

第三，不要在题干与选项之间来回看，也不要试图记住哪个选项的代号是哪个字母，因为时间不允许，你也根本记不住。所以如果是以题干顺序展开的问题，就写下选项内容的前两个字母。如果是以选项顺序展开的问题，则边听边看题干，碰到与录音内容相近的题干，

www.TopSage.com

就做上标记，最后再根据表格和选项的代表字母，整理好答案，填入空格中。

例如当说话人介绍 Blueprinting 这项职责时说了 Creating an agenda，clarifying rules for meeting 和 leaning about each of the participants 等三项内容。当说话人提到 agenda 时，你发现题干中也有 agenda，那么这个题干就应对应 Blueprinting，由于这个题干是例题，也就不用写了。说话人又马上提到 Clarifying rules for meeting，可是题干中没有与之近似的，就不作考虑了。然后又提到 learning……participants，正好题干中有与之同义的 getting to know participants，那么这两部分是相配的，可以写下选项内容的前两个字母，以作标记。

最后，全部填妥后，再仔细检查一遍所填代表字母是否与选项相符。听对却写错是考试中最令人痛心疾首的失误了。

正确答案： B；E；A；C；E；D

www.TopSage.com

大家网 TopSage.com

Day 59

判断题

一提及判断题，许多同学便如谈虎色变，的确，在很多时候，我们丢分就丢在判断正误的题上。在这方面，我们的教训是惨重的，经验也是丰富的。可是一做起判断题来，还是执迷不悟地错下去。在痛定思痛之后，也许有些人干脆就放弃了拿满分的幻想，还有些同学干脆得出了一个结论，那就是要不咱们脑子里少一根筋，要不然就是英国佬脑子里多了一根筋。提醒大家一下，这里是听力中的判断题，而并非是阅读题中的判断题杀手。在雅思听力中的判断题相比在阅读题中的判断题，少了很大的思辨性，因此相对来说应该是较容易的。它不像在阅读题中那样较劲，一般只是对录音中的一些陈述做一些小的修改，让考生判断其正误，有时要求简单改正，不会有太多的弯路让考生走。这也是由听力本身的特征所决定的，它把一部分难度转到接受信息这一环节上，因此降低了题目本身的难度。所以考生大可不必害怕，不必有恐判症。一般来说，只要做好听前准备，简单预测，听力推进时能跟得上速度，就能做出大部分题目。

回过头来，一些在阅读判断题中的规则技巧也适用于听力中，换句话说，只要考生在阅读判断题中掌握了正确的分析方法，再来分析听力判断题，何患做不出？

举个例子来说，有个技巧——凡是在原文中对于一个目的事件有多种并列充分条件，而在题目中只出现了部分的并列充分条件，并且在其之前加以 only 或 must 修饰，此题就应判为错。这在阅读判断题中应是一个中等难度的题类，而到了听力中，这已经算是一个较难的题了。

判断题型一旦在听力中出现，所占的题量一般不少于五六个，又是一个持久战。大家一定不能掉以轻心。丢了一个小小信息，就极有可能导致错误的判断。

解题思路

(1) 看清楚题目要求。

①看题目要求是用哪种方式填写在答题纸上。表示正误有好几种方法：Yes or No；True or False；Accurate or Inaccurate。一般来说，情况不明都是 Not Given 或 No Information.

②看清是要求简写答案(T for true，F for false)还是写全称。

③是否要修改。

(2) 快速扫描各个陈述句，并划出其关键词、核心词组，联想其同义近义词。

(3) 注意句式变换，特别注意时间、地点状语，碰到数字速记下来。

(4) 注意听力中出现二者对比，以及上下文转折，一般出现转折时会有一个转折词，并

www.TopSage.com

稍作停顿。

(5) 把握好顺序原则,对于没听着的题目,要勇于放弃,回头检查时再根据常识原则推断答案。

做题流程

Question 1–10

You will hear part of the student orientation to the computer laboratory.

Circle: A if the information in the statement is Accurate

I if the information in the statement is Inaccurate

N if the information in the statement is Not given

The first one has been done for you as an example.

Your Answers

Example: There are over 100 computers in the laboratory. A I N

Q1. Students only need to enter their name to log on to the machines. A I N

Q2. If something goes wrong on a computer, you should not turn the machine off. A I N

Q3. Student computer disks are sometimes allowed in the laboratory. A I N

Q4. You may make copies of programs in use at the college. A I N

Q5. The Macintosh computer network can only be used by second and third year students. A I N

Q6. After class hours then is a charge per page for the use of all computer printers. A I N

Q7. The computer laboratory is open at 8:00 am during the week. A I N

Q8. The laboratory instructor mentions three ways to obtain help with use of a program. A I N

Q9. The computer lab card show a student's name, course and log on number. A I N

Q10. Students are expected to follow 5 computer laboratory rules. A I N

第一步:浏览全题,读清题目。

在浏览过程中,电脑房中相关的电脑配件、软件、操作方式及学校机房的管理条例都应不时闪现于脑海,并且应是英文概念。注意此题是要求 Circle(画圈)于 A(for Accurate),I(for inaccurate),N(for not giver)上,然而在答题纸上只需写上 A, I 或 N。

www.TopSage.com

第二步：在划记关键词的同时，对一些题目做出预测。

在 Example 中划记“100”。有人主张不看 Example，笔者认为，为了保持思维的连续性，且为了做好预热，应该看看 Example，

Q1：首先注意到“only”，经验告诉我们：凡是判断题中有 only 时，一般不会选对（即 A）！不是错（I）就是不明（N）。“enter”“name”“log”。很有可能这道题故意丢掉了一个充分条件，听的时候一定要注意原文中有没有“only”，有没有“and”连接两个并列相等项。

Q2：“goes wrong”可以换成更恶劣的后果“breakdown”，注意“not”是否定，这应是个难点。因为在口语中，“not”往往不易发觉。“turn off”的反义词为“turn on”，小心“负负得正”的情况出现，另外从常识上分析，这道题应是对的。出现问题后，应该去叫管理员，而并非私自操作并关机。

Q3：“student”“disk”“allowed”“in”，尽管句中还有一个“sometimes”，但从常识上分析，为了防止病毒的侵入，私人的磁盘应禁止带入。有人会想：也许有什么特殊情况或特殊从句呢？这种想法是值得鼓励的，是全面的，所以留个心眼吧。若没有“exception”，这道题就应该是算错。毕竟宁可枉杀三千，不可放走一个。

Q4：应与 Q3 息息相关，关键词为“copy”。

Q5：遇见生词“Macintosh”，默读一遍完事，不就是一种电脑嘛。这里又出现了“only”，一般不会是对的！“by second”and “third”，一年级的学生和更高年级的同学能不能使用这种电脑成了解答这道题的关键。

Q6：“after”“charge”“use”“printers”为关键词。在课后使用公共财产应该是要交费的，但应注意在此句中有一个“all”字。但凡遇见这种特别“绝”的词，考生一定要长两个心眼。只要有一个小小的例外，就不是“all”了。

Q7：“Open”“8:00”这道题相对比较容易，焦点肯定是在几点钟开门。但应注意，句中是“during the week”（在整个星期里），在 Weekend 是不是会开门晚一点，关门也晚一点呢？大家还得睡懒觉，还得熬通宵打联网游戏呢？然而这毕竟是推测，听听再说，只需对时间敏感。

Q8：“mention”“three”“help”。这道题是客观评述句。虽然咱们把“three”划成关键词，但不要奢求录音中有“three”出现。因此诸如此类的客观评述总结句一般要你去 count（数）。一条一条数出来，这就要求咱们对“first”“second”这类序数词敏感，还得从停顿中判断它的重点。

Q9：“lab card”“show”了好几项东西，有点像咱们前面提及的关于几个并列充分条件的规则。看看有没有“only”——没有！那就一定对吗？未必，它不少东西，可它多东西怎么办？反正都是用来迷惑我们的。

Q10：“5”“rules”看起来有点像总结题，所以也不要奢求听力中会出来个“5”，一定得从一开始就得竖着耳朵，一条一条记着。

第三步：放录音，做题。

（1）在第一个人介绍完后，第二个人出来马上就提到了 example 中的“over 100”“PC”，

还有“20”台 Q5 出现的“Macintosh”。

(2) 好不容易进入正题，逮住了个“rule”，从现在就开始计数吧——为了能做出 Q10。

(3) 停顿后，“First of all”(一个了)，还出现了“enter”“name”“and”“number”。原来，要把名字和号码输进去，不仅仅是 name 了，所以 Q1 选“I”。

(4) 当 Q1 所在的原文刚过去，突然“goes wrong”杀了出来，然而一段过去了，却得不到下半句，于是有人心慌了，选了个“N”。别慌，不经意中，“the second rule”(第二个)来了，又提到了“if goes wrong”，“you mustn't”“walk away, or turn it off”，实践证明，耐得住性子的才是好汉，Q2 选“A”。

(5) 在一段解释和“恐吓威胁”后，“the third”出现了，做到这儿，我们应该适应节奏了，基本每个“rule”都有一个题目，注意听吧，第三个了。“disks”关键词出现了。“At no time”——注意这里是否定，后面没有出现否定词，那就是任何时候都不允许带自己的 disks，后面又提到“we don't want you to bring”的两个原因，验证了我们的预测。Q3 选“I”。

(6) 在不许带 disks 的“second reason”后(注意不要和主线混淆)，有个“so”，这类连词一定得注意——又要下结论了，“no student disks in the lab” 再次证明 Q3 是 “I”，紧接着“therefore”，又得注意了，“insist”“leave”“bags”“out side”“number four”，连书包都不许带入机房，又怎样“copy”呢？所以 Q4 应为“I”。

(7) Q5 说的是电脑的使用人群。提醒大家注意“年级”。很快“the fifth rule”出笼，说的就是不同的使用人群，于是我们等到了“Macintosh Computer”for“second and third”“only”，就在我们欣喜地划上“A”时，来了个“unless”(除非)，改吧，肯定是错的了，不管除非什么，有了除非就肯定有特例。有特例就不是“only”了。第五题选“I”——除非是设计系一年级学生。

(8) 马上“printer”——Q6 关键词出现，有“charge”(40 cents 不用记，因为题目没涉及金额多少)，但它只是“on the laser”(激光的)，那还有别的吧？往下听，我们判断还有另一种打印机“not give good quality”，“free”“during class hours”，别着急，继续听，“After hours”“a charge”——好了，我们可下结论了，无论好坏打印机，课后肯定收钱，选“A”。

(9) “class hours”提醒大家进入 Q7 状态。“from 9”(选错吧！)“until 3:30”。不对！后面又补充“the computer lab”“however”“an hour”“before”“class”，原来是个减法构成的陷阱，机房比上课早一个小时，也就是 8 点，选“A”。注意不要受后面的影响，“Except for Fridays”是指的关闭时间的例外。好险啊！

(10) 在停顿后，“if”“need”“assistance”应马上警觉这是 Q8 中“help”的同义词。“you can either or”那自然是两个办法了，但别忽略了，录音中有个“in addition”(另外)，再加一个吧！这道题是三个办法，选“A”。

(11)老外爱装糊涂打马虎眼。你看，听他说了个“I forgot”，又是一个重点！“lab card”Q9 的关键词！“which”“your log”“on number”紧随出现。可是，并没有出现题目中的“name”和“course”，所以选“N”。

(12)Q10，选“A”，咱们只数到了“the fifth rule”，还记得吗？

正确答案： I;A;I;I;I;A;A;A;N;A

www.TopSage.com

经验教训

怎么样？一套题做下来是不是汗流浃背呢？

(1) 千万不要忽略转折连词。but；however；in fact；to tell the truth；nevertheless；whereas；at the same time；but；yet 等很有可能是陷阱。只要出现了上述词，不管后面是什么，肯定与前面相反，或是例外。

(2) 在听力判断题中，一般选"not given"的少。

(3) 还是得沉住气，注意听关键词。

(4) 注意检查，漏选的用常识原则补上。

www.TopSage.com

大家网 TopSage.com

Day 60

图例题

图例题指的是出现一个具体的事物的图形，然后根据录音，要求考生写出此事物各个部分的名称。图例题一般出现得较少，而图例本身提供的信息也相对较少，以供推断的材料也较少。遇见图例题，一般看个人的常识积累了，如果对该事物比较熟悉，做起来也许会比较得心应手；如果不熟，那就只能凭听力真功夫了。有些图例题是选词填空，相对会容易些。

在预测阶段，针对该事物不同的部分，我们可以参照地图题与图画题。预先熟悉各个部分的相对位置，并判断有可能出现的词汇。

在这一题中，我们不再做解题示范了，有一套例题，供同学们练习。

解题思路

(1) 看题目要求，图例题一般与其他题型混合出现。

(2) 常识原则。

(3) 顺序原则。

Question 1–5

Label the parts of the Lawn sprinkler. Choose words from the box below. There are more words in the box than you will need. Write the appropriate words on the diagram.

holes	base	crank	spray tube
handle	gears	hinge	hosepipe
water wheel	guide	chain guard	pulley

www.TopSage.com

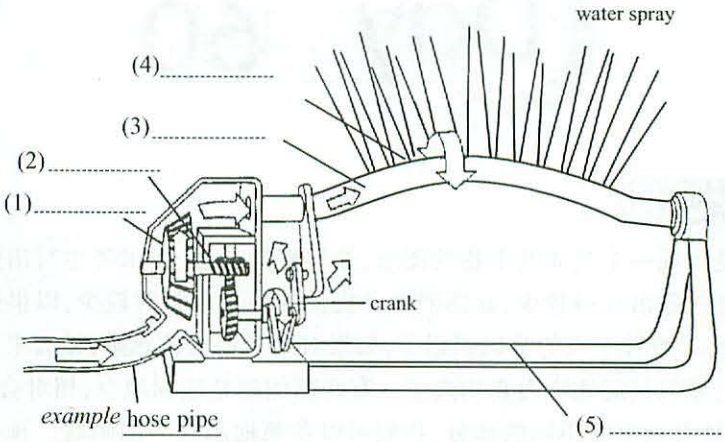

正确答案：water wheel；gears；spay tube；holes；base

www.TopSage.com

IELTS 听力

Day 61–70

雅思听力十大场景

词汇总结

www.TopSage.com

Day 61–70 快乐指南

Hi, what's up, my friends? Don't forget to email me!

接下来的10天很轻松啦！编者们搜集了在雅思考试中常考的十大场景的词汇，大家每天看一个场景就好了。这当然不是最详尽的，日子一天天过，场景一天天在增多，想了解最新出现的词吗？给我发邮件好了！

编者们没有把音标和中文意思给出来，这是别有用心的。很多人只随意翻一翻就过去了，别偷懒！学英语怎么可能不用词典呢？自己动动手吧，你会记得更深的。再有，别忘了朗读朗读，在日常生活中，碰到了这些东西，也别忘了告诉你周围的朋友怎么用英语表达。

最后，出几个思考题给大家做一做：

① 灭火器怎么说？

② 香烟盒上的King是什么意思？

③ WTO，WHO分别是什么意思？字母分别代表哪几个词？

不知道的话，到你的生活周围找一找吧！

记住，在生活中学习，其乐无穷！

www.TopSage.com

Day 61

选课场景

学 科(Subject)
arts_____(humanities_____/social Science_____) science_____ literature_____ history_____psychology_____philosophy_____ anthropology_____sociology_____linguistics _____computer science_____ engineering_____programming_____architecture_____biology_____ biochemistry_____business_____law_____ economics_____finance_____accounting_____banking_____
课 程(Course)
reading_____writing_____vocabulary_____ grammar_____pronunciation_____scuba diving_____ cycling_____climbing_____
级 别(Level)
elementary_____(fundamental_____ primary_____) intermediate_____(secondary_____) advanced_____
类 型(Type)
full-time_____/part-time_____ (required_____/compulsory_____)course selective_____/elective_____/optional_____course specialized_____
语 言 课 程(Language Course)
Portuguese_____ Italian_____Russian_____Arabic_____Mandarin_____ (standard Chinese_____) Cantonese_____Spanish_____French_____
地 点
admission office_____ foreign/international/overseas student office_____
其 他
applicant_____application form_____enrolment_____course arrangement_____

www.TopSage.com

大象网 TopSage.com

Day 62

图书馆场景

借还书等行为
borrow_____ check out_____ charge out_____
due_____ renew_____ overdue_____ return_____
borrow books (under titles_____ under authors_____ under subjects_____)
pay a fine_____
书的状态
available_____ out on loan_____ reserved in circulation_____
out of circulation_____ not for circulation_____ closed reserved _____
可借的东西
books_____ newspapers_____ video tapes_____
journal_____ periodicals_____ current issue_____
reference books_____ category_____ magazine_____
back issue_____ bound volume_____
借书需要证件
library card_____ admission card_____ driving license_____ student card_____
call slip_____
图书馆各部分名称
information desk_____ delivery/circulation desk_____
reference stacks_____ open/closed shelf_____
图书馆规定
must return in time_____ mustn't lend it to others_____
其他
librarian_____ date of expiration_____
due date_____ classification_____
interlibrary service_____ bibliography_____

www.TopSage.com

Day 63

新生入学

入学后的活动
register/enroll_____ opening ceremony_____
orientation meeting(by counselors or officers from the Student Union)_____
history of the university buildings/facilities_____
tutorial_____ lecture_____
大学结构
university_____ college/school_____ faculty_____
division_____ department_____
头 衔
president_____ chancellor_____ dean_____
head of faculty/division_____ principal_____
headmaster_____ headmistress_____
建 筑
administration building_____ main building_____ wing/annex_____
teaching building_____ dormitory_____ auditorium_____
lecture hall_____ assembly hall_____ medical centre_____
laboratory_____ computer lab_____ dormitory/dorm_____
dining hall_____ canteen_____ cafeteria_____
娱 乐
fitness center _____ cinema_____ theatre_____
ice-rink_____ club_____ swimming pool _____
bookstore_____ travel agency_____ shopping center _____
shopping mall_____ supermarket_____ badminton_____
squash _____ ice-skating_____ disco _____water skiing_____
学生会(Student Union)
legal service_____ catering service_____(restaurant_____, cafeteria_____)
sell (newspapers_____/tickets_____/stationery_____/sweets_____)
fund_____(raise money for good cause_____)
financial service_____(grant _____loan_____)
solve other problems_____

www.TopSage.com

经验分享(Experience Sharing)
record lectures_____ make plans_____
learn to study on your own/independently_____
study in a systematic way_____
share rooms with native speakers/local residents_____
be familiar with how to use library_____
生活用品(Things you need)
dictionary_____ cassette recorder/tape recorder_____ computer_____

雅思全真听力——故事版

一个日本女生到英国就读短期的语言课程,在开学前打电话到校方代理机构(Agency)联系家庭寄宿(homestay)的情况:

S:您好!我想联系一下两个月后在英国读书期间的住宿(homestay)。

A:您的姓名?

S:Keiko

A:护照号码?

S:J06337 BM276

A:您申请了什么课程?

S:高级英语(Advanced English)。

A:学习多长时间?

S:4个月。

A:住4个月吗?

S:不,5周就可以了,之后我会自己找住处。

A:对居住的家庭有什么要求吗?

S:不吸烟(non-smoker)、不喝酒(non-drinker)、没有宠物(pet)。

A:饮食方面有什么要求?

S:我最喜欢吃海鲜(seafood)。

A:喜欢什么体育运动吗?

S:网球(tennis)。

A:我们会尽快为您联系。

S:请问我什么时间可以得到确定的答复?

A:今天下午(This afternoon)。

S:谢谢。再见。

A:再见。

www.TopSage.com

Day 64

校园学习场景

称 谓
undergraduate_____ graduate_____ postgraduate_____ professor_____ associate professor_____ assistant professor_____ lecture_____ counselor_____ advisor_____ mentor_____ tutor_____ faculty_____ coordinator_____ student welfare officer_____
学生类别
full-time/part-time_____ auditor_____ guest student_____
上课的类别
course_____ class_____ lecture_____ tutorial_____ seminar_____ program_____
作 业
assignment_____ paper_____ essay_____ journal_____ thesis_____ dissertation_____ research_____ project_____ (field research_____ social investigation_____ survey_____ questionnaire_____interview_____) speech_____ (presentation_____) title_____ word limit_____ deadline_____ due date/time_____ bibliography_____ draft_____ outline_____ research _____ write up_____ hand in_____
考 试
examination_____ test_____ quiz_____ oral test_____ final exam(finals)_____ mid-term exams_____ open-book exam_____ pop-test_____ blue book_____ plagiarism_____
成 绩
mark/score/grade_____ credit_____ assessment_____ appraisal_____
学 位
degree_____ diploma_____ graduation certificate_____ BA(bachelor of arts)_____ MA(master)_____Ph. D(doctor of philosophy)_____

www.TopSage.com

上课出勤情况
(attend_____/miss_____/cut_____)a class
attendance/participation is required_____ school discipline_____
expel sb. from school_____
花 费
expense_____ tuition_____ miscellaneous expense_____ fee_____
assistantship_____ scholarship_____ fellowship_____ grant_____
loan_____ grant-aided student_____ drop out_____ quit school_____
其 他
teaching facilities_____ vice-monitor_____ schedule_____ semester_____
school timetable_____ school period_____ credit system_____
office hour_____ graduation ceremony_____ term_____
report card/mark sheet_____ transcript_____

雅思全真听力——故事版

一男一女两个学生关于课程的讨论：

F：嗨，好长时间没看见你了。最近你在忙什么呢？

M：学习呀。其实我哪里有时间学习，整天飞来飞去参加训练(training)。

F：你上周末干什么去了？

M：给一场足球赛当裁判。

F：你?！我觉得裁判虽然未必都是50多岁的老头子，但也不像18岁的小伙子能干得了的。

M：其实我是参加了裁判课程(referee courses)的学习。要知道，当裁判未必要有多少经验，而是必须参加裁判课程才可以。

F：你参加的是什么课程？

M：周末强化(intensive)班，从周六上午8:00到周日下午6:00。

F：太紧张了。

M：我主要是想早点结束课程。而且这课也挺没意思的，不过考试挺难的。

F：你们班上总共有多少人？

M：我们分成了三个班，每班20个人。不过其中很多人是原来的足球运动员退役后来参加学习的，因为他们想从事与足球有关的职业，这可能是最好的选择了。

F：你呢？难道你真的要做足球裁判？

M：我才不会呢，裁判的收入那么低(low pay)，工作又很累。我只是为了考大学容易一点，因为我要考体育院校。有了这个教练资格，更容易被大学录取。

www.TopSage.com

TopSage.com

Day 65

校园生活场景

食
canteen_____ dining hall_____ cafeteria_____ café_____ snack bar_____
restaurant_____ coffee shop_____ pizza_____ bread_____ cake_____
cheese_____ hot dog_____ sandwich_____ hamburger_____
fried rice_____ onion_____ coke_____ soda_____ juice_____
ice water_____ orangeade_____ lemonade_____ beer_____
wine_____ brandy_____whisky_____
住
lodging_____ accommodation_____ dorm/dormitory_____
dormmate_____ roommate_____ flatmate /housemate_____
rules：no smoking_____ no noise_____ open/close time_____)
laundry_____ balcony_____ bathroom_____
residential_____ corridor _____
行
bus_____ shuttle bus_____ car_____ subway(metro/underground)_____
parking lot_____ parking regulation_____ parking permit_____
parking sticker_____ fine_____ clamp your wheels_____ tow your car_____
购 物
jacket_____ suit_____ dress_____ on sale_____ discount_____
bargain_____ percent off_____
机房(Computer lab)
mouse_____ keyboard_____ screen_____
hardware_____cat internet _____ disc_____

www.TopSage.com

Day 66

课外场景

社交方式
investigation_____ interview_____ questionnaire_____ survey_____ research_____ poll respondent/ interviewee_____
社会活动内容
hypothesis_____ analyze data_____ data/datum_____ statistics_____ interpretation_____ result_____ make/draw a conclusion_____ opinion_____
其 他
instant coffee_____ real coffee_____ espresso_____ cappuccino_____ brewed coffee_____ fish and chips_____ value for money_____ accident_____ coke can_____

雅思全真听力——故事版

Helen 要到国外旅游,向朋友Ann 咨询有关注意事项:

H:我计划下月去非洲旅游,顺便看看在那里工作的几个朋友。你刚刚去过,给我介绍点经验吧。

A:好啊。

H:旅游签证(visa)要多长时间办好?

A:一般不会超过7天,快的话,2天就可以了。

H:听说还要进行防疫注射(injection),有必要吗?

A:当然,最好注射黄热病(yellow fever)疫苗。另外,要带点儿随身药品(tablet),可以直接从药店(chemit's shop)里买一些常用药。

H:要准备什么特殊的衣物吗?

A:带一双方便步行的靴子(walking boots)吧。

H:对了,我想给朋友们带些礼物,什么比较好?

A:买一些流行的CD吧,那里不容易买到。

H:那里可以直接用美元买东西吗?

A:美元的旅行支票(Traveler's check)或信用卡(Credit card)在当地都可以用。

H:路上这么长的时间可怎么打发啊?

A:你可以带本书在路上看,我刚看过一本书叫做Silent Island,挺适合在路上消遣的。对了,新出的VCD《热带雨林》(Rain Forest)不错,你可以买了带去。

www.TopSage.com

Day 67

租房场景

房子类型
flat/department_____ dormitory_____ student hotel_____
basement_____ semi-basement_____ homestay_____
single room apartment _____double bedroom apartment_____
two-bedroom apartment_____
结构
bedroom_____ bathroom(toilet)_____ living room(sitting room)_____
kitchen_____ dining room_____ balcony_____ storage_____
lobby_____ porch_____ entrance hall_____square_____ rectangle_____
设施
utensil_____ stove_____ electric stove(cooker)_____microwave oven_____ fridge (refrigerator)_____ sink_____ washing machine_____ filter_____ air conditioner_____electric fan_____ radiator_____ heater_____ floor_____ carpet_____curtain_____ television_____ stereo_____ cleaner_____bookshelf_____furniture_____furnished_____/unfurnished_____
床上用品
pillow_____ pillow case_____ bed linen_____ sheet_____
spread_____ mattress_____ blanket_____ towel _____quilt_____
位置
Road(Rd.)_____ Street(St.)_____ Lane(Ln.)_____rural area_____
suburb_____ downtown_____ countryside_____
日常生活/问题
garbage/rubbish/waste_____ gas meter_____ insect_____
repellent_____ no privacy_____ burglar alarm_____
leaking/leakage_____ noisy_____
broken window_____ torn curtains_____
flickering lights_____ lost key_____ break in_____
get insurance for personal possessions/property/belongs_____
其他
rent_____ lease_____ landlord_____ landlady_____ rent_____
border_____ lodger_____

www.TopSage.com

Day 68

度假 / 旅游场景

综 合
recreation_____ relaxation_____ unwind yourself_____
appreciate the world_____ travel agency_____ plan the route_____
itinerary_____
交 通
(make_____ confirm_____ cancel_____)a reservation
first come_____ first serve_____ saver ticket_____ open/close ticket_____
(one way_____/round-trip_____/return_____) ticket
airport tax_____ direct/non-stop flight_____ connecting flight_____
flight number_____ destination_____
first_____/business_____/economy_____ class
airport limousine_____ berth_____ Pullman_____
extra charge/ surcharge/excess charge_____
E.T.A.(estimated time of arrival)_____
E.T.D.(estimated time of departure),_____ hitch hike_____
住
hotel_____ motel_____ youth hostel_____ inn_____ lodge_____
cabin_____ tent_____ reserve/book a room_____ check in/out_____
随身携带物品
visa_____ passport_____ diving/diver's licence_____
credit card_____(visa, master, American Express),
traveler's cheque/check_____ walking boots_____
socks_____ long trousers_____ tent_____
mosquito net_____ map_____ match_____ lighter_____ rope_____
knife_____ repellent_____ tablet(medicine)_____ bandage_____
video_____ CD_____ books_____
货 币
Canadian dollars_____ Australian dollars_____ Pound_____
Japanese Yen_____ Euro_____

www.TopSage.com

目的地
Art gallery_____ museum_____ wild zoo_____ rainforest_____
waterfalls_____ desert_____ lake_____ resort_____
scenic spot_____place of interest_____ famous site_____
看
crocodile_____ rare lion_____ kangaroo_____ elephant_____
goat_____ hen_____ koala_____ dolphin_____ falcon_____
ostrich_____ orchid_____
其 他
weather forecast_____ drizzle_____ souvenir_____
poisonous snake_____plant_____ injection_____ yellow fever_____
surfing_____ bag-packer_____

雅思全真听力——故事版

两个同学要办一个学生电台，就一些相关事宜进行讨论：

A：上次说到的电台的事情你想得怎么样了？

B：办电台当然是件好事，可是我们从哪里搞到钱啊？设备、办公地点、人员都要钱啊。

A：想办法拉一些商业赞助吧。

B：说的容易，没有一定的收听率是不会有人愿意赞助我们的。

A：那我们就先自己集资，然后想办法提高收听率。

B：这倒是个好主意。可是怎么提高收听率呢？

A：那就要看我们的节目做得怎么样啦。播一些大家爱听的音乐，让越来越多的人都来听我们的节目不就可以了吗？

B：只有我们两个人也忙不过来，我们还得找其他的合作伙伴。

A：那当然。首先要找那些能够一起出主意，提供唱片(record)的合伙人。

B：学校里已有好几个电台，我们得有自己的特色。

A：对，我们的特色就是专门介绍最新最流行的摇滚音乐和歌手，当然还要有他们的成名过程，这可是大家都非常关心的。

B：那我们做一个简单的分工吧。12月以前我选好办公室，买设备的事就交给你了。

A：好，我们还得做一个详细的时间安排，中午下课后再继续讨论吧。

www.TopSage.com

大家网 TopSage.com

Day 69

个人健康 / 看病场景

看 病
see a doctor_____/dentist_____
医 生
doctor_____ surgeon_____ physician/internist _____ oculist/eye doctor_____
症状(Symptom)
cold_____ cough_____ headache_____ toothache_____ fever_____ flu_____ sore throat_____ allergy_____ fell dizzy_____ have a stuffed nose_____ nose congestion_____ yellow fever_____ stomach shrink_____ have a running nose_____ heart attack_____ indigestion_____
药(Medicine)
pill_____ mixture_____ tablet_____ capsule _____aspirin_____ penicillin_____ bandage_____ injection_____ sweating medicine_____ febrifuge_____ cold cure_____
看病过程
extract_____ take one's temperature_____ give/write a prescription_____ feel one's pulse/blood pressure_____ have an operation_____ make an appointment_____
其 他
maintain a healthy lifestyle_____ vitamins_____ go on a diet_____ take more fruit and vegetables_____ avoid sugar_____ salt_____ butter_____ fat _____coffee_____ first aid kit_____ emergency room_____ ambulance _____

Day 70

银行交易

账 户
open an account_____ bankbook/passbook_____ savings account_____
current account_____ deposit account_____ instant account_____
check account_____ joint account_____ demand note_____
ATM (automatic teller machine)_____
交 易
deposit_____ draw/withdraw_____ cash_____
overdraw/overdraft_____ money exchange _____
换 钱
exchange rate_____ denomination value_____
four in hundred_____ service charge_____
钱
bill/note_____ penny_____ pound_____ cent_____ dollar_____
nickel_____ dime_____ cash_____ check /cheque _____
其他服务
pay slip_____ mortgage by sth._____ on installments_____
(apply_____/grant_____)a loan
check the balance of the account_____ statement_____ interest_____
人 员
teller_____ clerk_____ cashier_____ accountant_____

www.TopSage.com

Note 前事不忘后事之师 *Remember the past and it will guide your future.*

IELTS 听力

Day 71–80

雅思听力

十套模拟试题

www.TopSage.com

Day 71–80 快乐指南

Time flies so fast before we realize it!不知不觉,我们已过了两个月,有什么心得体会吗?快乐还是悲伤?告诉我吧,Let's share the pains and pleasures together!

离考试可能不远了,深呼吸!最后的10天马上就要过去,飞往英联邦的梦想马上就要实现,坚持住!在这10天中,每天一次模拟考试,请尽量安排在早上9点钟开始。在这10天,为大家准备的试题都比真正的雅思考试长一点,难一点,也稍快一点。如果你想一次通过7分的话,就来接受属于勇者的挑战吧!

让这本书成为你的历史,把你的历史推荐给后人去阅读!

别忘了,喂,我叫Sof,你真诚的朋友!

When we look back to the history,
We ask why!
When we look forward to the future,
We ask why not !!

www.TopSage.com

大家网 TopSage.com

Day 71

模拟试题一

INTERNATIONAL ENGLISH LANGUAGE TESTING SYSTEM

PRACTICE TEST (Version 0001)

LISTENING

TIME ALLOWED: 30 minutes
NUMBER OF QUESTIONS: 41

Instructions

You will hear a number of different questions and you will have to answer questions on what you hear.

There will be time for you to read the instructions and questions, and you will have a chance to check your work.

All the recordings will be played ONCE only.

The test is in four sections. Write your answers in the listening question booklet.

At the end of the test you will be given ten minutes to transfer your answers to an answer sheet.

Now turn on to section 1.

www.TopSage.com

Section 1 *Question 1–14*

Question 1–11 Fill in the table below.

Messages For Mr. Shaw——Monday		
9:00	Alice phoned	Wants (1) _____ off. Because (2) _____. She want to go to (3) _____.
9:40	Mr. Dobson	(4) _____ on Tuesday afternoon. Ring again on Wednesday.
10:30	Peter came	Won't be in till (5) _____.
11:45	Wadley's Garage called	The new car is not ready yet. (6) _____ at the factory.
2:10	Mrs. Ellis	(7) _____ as soon as Shaw's back. It's urgent.
3:40	Mr. Gonzalez called	May be (8) _____ from 21st to 25th. Want to see Shaw then.
4:25	Miss White called	(9) _____ because customers have changed their mind again.
5:00	Mr. Berry phoned	Don't (10) _____ Mason & Co. until further notice. (11) _____.

Question 12–13 Circle the correct letter.

12. What was Mr. Shaw doing on Monday?
    A. He was taking a trip to Lyon.
    B. He was attending a trade fair in Lyon.
    C. He was making a business trip to Rio.
    D. He was attending a trade conference in London.
13. What CAN'T you learn from the conversation between Mr. Shaw and his secretary?
    A. Mr. Shaw was eager to have his new car.
    B. Mr. Shaw was unhappy when he was told about Miss White's call.
    C. Both Alice and Peter wanted to stay away from work until Thursday.
    D. Mr. Shaw's office is in London.

Question 14 Answer the questions by writing NO MORE THAN THREE WORDS.

14. How old is Alice's grandmother when she died?

_____

Section 2 *Question 15–22*

Question 15–20 Complete the notes.

Begin by thinking how you can make your best (**15**)_____ on the interviews.
(**16**)_____ the company.
Find out what the company's (**17**)_____ are.
Know about your own (**18**)_____.
Apart from the practical skills required, consider the less (**19**)_____ qualities the employer might be searching for.
Know about your (**20**)_____.

Question 21–22 Circle the appropriate letters.

21. If you want to know something about the company you will be interviewed, you should _____
    A. keep a look out for their advertisements.
    B. often go to the company.
    C. investigate their products and try them.
    D. learn the latest developments in the company.
22. Which statements are NOT true?
    A. Experience and qualifications are important to a interviewee.
    B. You should present yourself as being different from what you are.
    C. If you follow these procedures you may be the best person for the post you want.
    D. The interviewer would consider your potential as a part of your personal qualities.

Section 3 *Question 23–31*

Question 23–26 Complete the notes below by using NO MORE THAN THREE WORDS.

Mr. Miller was a postman. He became interested in do-it-yourself (**23**)_____. ago because he had a (**24**)_____. He was poor and couldn't afford to pay workmen to take care Paul, so he had to learn to do it himself. He made many changes in his house in order to make Paul easier to (**25**)_____. Then he decided to develop (**26**)_____ to serve for the disabled people.

Question 27–28 Circle the correct letters.

27. Why does *Do-It-Yourself* magazine organize a competition every summer?

www.TopSage.com

A. To tell the public who the handyman is.

B. To ask the "Handyman of the Year " to write an article for the magazine.

C. To find the "Handyman of the year".

D. To show the public what the "Handyman of the Year" can do.

28. Which of the following is NOT mentioned?

A. Paul is mentally retarded.

B. Paul is physically handicapped.

C. Paul cannot move about without his wheelchair.

D. Paul does not live in a flat.

Question 29–31 Fill in the table below.

Change to the House	Purpose
Rewire the house (a. lower the light switches b. raise the power point)	Paul could reach all the switch.
Install smoke-alarms	(29) _____ if a fire is on.
Put in a complete burglar-alarm system	(30) _____
Build an extension	Paul will have (31) _____ on the ground floor.

Section 4 *Question 32–41*

Question 32–34 Fill in the gaps below.

the number of Shakespeare's plays (32) _____

the father of Prince Hal (33) _____

Shylock's nationality (34) _____

Question 35–36 Circle the appropriate letters.

35. Which plays below aren't mentioned in the talk?

A. King Lear

B. Othello

C. Henry Ⅳ

D. Romeo & Juliet

E. The Merchant of Venice

36. Why are Shakespeare's plays popular?

A. Because they contain many colorful characters, beautiful poetry, and action-filled plots.

B. Because people all like Shakespeare.

www.TopSage.com

C. Because Shakespeare's uncanny ability to focus on problems.

D. Because Shakespeare's personality.

Question 37–41 Indicate whether the following statements are accurate or not by writing.

A	*for an accurate statement*
I	*for an inaccurate statements*
?	*if there is insufficient information*

37. In Shakespeare's plays, many timeless problems such as prejudice are discussed.
38. Othello lives with Desdemona happily at last.
39. Cymbeline agrees his daughter to marry to her lover.
40. Shakespeare also like to focus on the love stories.
41. Othello and Henry Ⅳ all reflect the problem of prejudice.

Note 前事不忘后事之师 *Remember the past and it will guide your future.*

www.TopSage.com

大家网 TopSage.com

Day 72

模拟试题二

INTERNATIONAL ENGLISH LANGUAGE TESTING SYSTEM

PRACTICE TEST (Version 0002)

LISTENING

TIME ALLOWED: 30 minutes
NUMBER OF QUESTIONS: 41

Instructions

You will hear a number of different questions and you will have to answer questions on what you hear.

There will be time for you to read the instructions and questions, and you will have a chance to check your work.

All the recordings will be played ONCE only.

The test is in four sections. Write your answers in the listening question booklet.

At the end of the test you will be given ten minutes to transfer your answers to an answer sheet.

Now turn on to section 1.

www.TopSage.com

Section 1 *Question 1–11*

Question 1–3 Answer the following questions by circling the correct letter.

1. How many techniques can help you with your studying are mentioned in this passage?

   A. 4 B. 5 C. 6 D. 7

2. What do you must do at first when you plan a trip?

   A. Making a schedule of your time.

   B. Arranging enough time for entertainment, hobbies, and so on.

   C. Deciding on a good, regular time for studying.

   D. Making a list of things to take.

3. Which of the following statements can be inferred from the passage?

   A. If you are an average student, you can't be a top student.

   B. Tests let you know what you need to study more, not provide grades.

   C. Anyone can become a better student by using your time properly.

   D. Using your time properly is essential to everything your do.

Question 4–8 Fill in the form below with the information you need.

The methods to using your time properly	(4) .....
	Find (5) ..... to study
	Scan before you read
	(6) ..... in class
	(7) .....
	develop (8) ..... about tests

Question 9–11 Look at the statements below. As you listen, write T if the statement is true, F if the statement is false or N if there is no information given.

9. You should find a library to study.
10. You should take advantage of class time to listen to everything the teacher says.
11. Practicing yourself is important to improve your studying.

Section 2 *Question 12–22*

Question 12–14 Fill the table below

	The questions Nicola asked to Michelle
The first time	What made you (12) ..... everything to come here?
The second time	How do you (13) ..... ?
The third times	There must be something you (14) ....., surely?

www.TopSage.com

Question 15–17 Circle the correct letters.

15. What is the subject of the two interviews?

A. What life really means.
B. What makes people start a new way of life.
C. What life can offer.
D. What people miss in life in a big city.

16. What was Hi-Vita where Daniel used to work?

A. It was a food company.
B. It was an advertising office.
C. It was an electronics company.
D. It was a big farm in Scotland.

17. Why did Michelle and her husband come to the Scottish Highlands?

A. Because they would like to lead a natural life.
B. Because they dislike London.
C. Because did not like their original jobs.
D. Because they wanted to make more money.

Question 18–20 Write NO MORE THAN THREE WORDS on each line.

What did Luke do for money? (**18**) _____

The attitude people react to Luke is (**19**) _____

What would Luke be going to do? (**20**) _____

Question 21–22 Circle the correct letters.

21. Why did Luke leave his job?

A. Because he was restless.
B. Because his work had been taken over by robots.
C. Because the job was very boring.
D. Because he had found the right kind of bike for his trip round the world.

22. What can you learn from the second interview?

A. Luke was a handy man.
B. Luke was unhappy when his former job was done by robots.
C. Luke did not meet any problems on his journey.
D. Luke made quite a lot of money on the journey.

Section 3 *Question 23–33*

Question 23–24 Circle the proper letter.

23. What is the article about?

A. the preface of a book.
B. the abstract of an article.
C. the description of a bar graph.
D. the comment on a social problem.

www.TopSage.com

24. The reason why the average age at first marriage of women is delayed after 1950 is _____

A. America maintain a steady economic growth.

B. The Women's Liberation Movement in the 1960s and 1970s.

C. People long for the warmth of family and comforts of a peaceful life after war.

D. They don't like to be married.

Question 25–31 Fill in the table below by writing NO MORE THAN THREE WORDS.

		The first period: (25) _____—1940	The second period: 1950—(26) _____
The change of the average age at first marriage.	male	declined from almost 26 to slightly (27) _____	it reached almost (28) _____
	female	kept between (29) _____ and less than 22 years old.	it reached 22 in (30) _____ and reached (31) _____ in 1987.

Question 32–33 Fill in the gaps below.

The lowest age at first marriage of women. (32) _____

The lowest age at first marriage of men. (33) _____

Section 4 *Question 34–41*

Question 34–36

Indicate whether the following statements are true or false by writing **T** *for true and* **F** *for false.*

34. The shop would shut in five minutes when the man met the woman.

35. This week the woman saw some saucepans in the window of the shop.

36. The saucepans the women is seeing this time aren't the ones she saw last time.

Question 37–39 Fill in the table below with NO MORE THAN THREE WORDS.

The part of the saucepans	The character of the parts
the texture	(37) _____
the color	(38) _____
(39) _____	it had a sort of leaf or flowers pattern.

www.TopSage.com

Question 40–41 Answer the questions by writing on the line.

What is the price of the saucepans in comparison with the original price now?

(40) .....

What would the woman do if she had made her mind when she saw the saucepans the first time?

(41) .....

Note 前事不忘后事之师 *Remember the past and it will guide your future.*

www.TopSage.com

TopSage.com

Day 73

模拟试题三

INTERNATIONAL ENGLISH LANGUAGE TESTING SYSTEM

PRACTICE TEST (Version 0003)

LISTENING

TIME ALLOWED: 30 minutes
NUMBER OF QUESTIONS: 41

Instructions

You will hear a number of different questions and you will have to answer questions on what you hear.

There will be time for you to read the instructions and questions, and you will have a chance to check your work.

All the recordings will be played ONCE only.

The test is in four sections. Write your answers in the listening question booklet.

At the end of the test you will be given ten minutes to transfer your answers to an answer sheet.

Now turn on to section 1.

www.TopSage.com

Section 1 *Question 1–12*

Question 1–3 Answer the questions below with NO MORE THAN THREE WORDS.

How many university students in Oxford University totally?

(1) .....

Which kind of school have most peculiar contribution to British's educational methods?

(2) .....

How long the summer holiday last in 'public school'?

(3) .....

Question 4–7

Indicate whether the following statements are true or false by writing T for true and F for false.

4. About one out of fourteen English boys goes to public school.
5. All children must receive full-time education between the age of five and sixteen.
6. If the students can't afford fee, can receive a grant from the public authorities.
7. There is no limitation to enter universities.

Question 8–12 Complete the statements below. Use up to three words.

Day-schools mostly work Mondays to Fridays, from about (**8**) ..... to between 3 and 4 p.m. Lunch is provided and parents (**9**) ..... it unless they prove to (**10**) ..... that they cannot well afford to. All primary schoolchildren, including those in independent schools, were given milk (**11**) ..... until (**12**) ..... when the Government abolished this benefit.

Section 2 *Question 13–24*

Question 13–15

Indicate whether the following statements are true or false by writing T for true and F for false.

13. All most children start school when they are six-years-old in English school system.
14. The age group has been recently raised.
15. Now there is a new system of schooling that is a perfect improvement to the schooling in practical.

www.TopSage.com

Question 16–18

Complete the table below by writing, NO MORE THAN THREE WORDS in the spaces provided.

In English school system, children start school at the certain age and leave school at the age of (**16**)_____. Then when they are eleven, they used to take an (**17**)_____ which would determine whether they would go to (**18**)_____ or alternatively a secondary modern school.

Question 19–20 Circle the appropriate letter.

19. In Lesley's opinion, one of their great problems in England schooling is _____
    A. the division of the students at the age of eleven.
    B. the quality of the teachers.
    C. each child's own particular need can't be passed over.
    D. the problem of education system.
20. Which statements below can be inferred from the dialogue?
    A. The value of education lies in how much you enjoy them and how much they mean to you.
    B. The schooling system in England need to be reformed.
    C. The children's study must be adapted to present-day society.
    D. The new system Lesley mentioned can make the children enter the same level school.

Question 21–24

Complete the table below by writing NO MORE THAN THREE WORDS in the spaces provided.

Education is something that takes place not only inside a school building, but also (**21**)_____. It starts the moment (**22**)_____, and it's going on (**23**)_____ you. It should be (**24**)_____ your whole life.

Section 3 *Question 25–34*

Question 25–27 Circle the correct letters.

25. What does the lecture mainly discuss?
    A. Some of the problems that face learners of English.
    B. Language problems that face foreign students in Britain.
    C. Problems in learning English.
    D. Foreign students' problems in Britain.
26. Why do students have difficulties in understanding English speech?
    A. Because they had very little chance to hear authentic English before.

www.TopSage.com

B. Because they have a limited vocabulary.

C. Because they find it hard to pronounce English words correctly.

D. Because they are especially weak in listening and speaking.

27. Which of the following statements can be inferred from the passage?

A. Cultural problems are not too difficult to solve because they are practical in nature.

B. It is essential for foreign students to get used to a variety of English accents.

C. The language barrier is the commonest problem facing foreign students.

D. Translation from one's mother tongue is necessary when one is not able to think in English.

Question 28–32 Fill in the form below by writing NO MORE THAN THREE WORDS.

Types of problems	(28) .....
	(29) .....
	(30) .....
possible reasons for foreign students' difficulty in understanding English people	they speak very quickly
	they speak with (31) .....
	they use (32) ..... of speech

Question 33–34 Look at the statements below. As you listen, write **T** *if the statement is true,* **F** *if the statement is false or* **N** *if there is no information given.*

33. If you learn to speak English fluently, you should express simple ideas.

34. The largest category seems to be linguistic.

Section 4 *Question 35–41*

Question 35–37 Circle the proper letter.

35. There are_____attending the meeting.

A. four B. six C. five D. seven

36. According to Herr Miller, hockey and football should be cut out because _____

A. They take a lot of space.

B. They make too much noise.

C. They are out of fashion nowadays.

D. Olympic Games should concentrate on individual games.

37. Which of the following topics was not discussed during the meeting?

A. the reduction of the size of the Olympic Games

www.TopSage.com